МИНИСТЕРСТВО ОБРАЗОВАНИЯ И МОЛОДЕЖНОЙ ПОЛИТИКИ
СВЕРДЛОВСКОЙ ОБЛАСТИ
ГОСУДАРСТВЕННОЕ АВТОНОМНОЕ ПРОФЕССИОНАЛЬНОЕ ОБРАЗОВАТЕЛЬНОЕ
УЧРЕЖДЕНИЕ СВЕРДЛОВСКОЙ ОБЛАСТИ
«КАМЕНСК-УРАЛЬСКИЙ АГРОПРОМЫШЛЕННЫЙ ТЕХНИКУМ»

УТВЕРЖДЕН
Приказом директора
ГАПОУ СО «Каменск-Уральский
агропромышленный техникум»
С.И. Некрасова
Пр.№57-уч от 19.05.2025

КОМПЛЕТ КОНТРОЛЬНО-ОЦЕНОЧНЫХ СРЕДСТВ ПО ДИСЦИПЛИНЕ ОУД.01 РУССКИЙ ЯЗЫК

Для подготовки специалистов среднего звена:
15.02.19 Сварочное производство

Форма обучения: очная
Срок обучения: 3 г.10 мес.
Уровень освоения: базовый

Каменск-Уральский
2025

Комплект контрольно-оценочных средств разработан на основе Федерального государственного образовательного стандарта (далее – ФГОС) по специальности 15.02.19 Сварочное производство, утвержденного приказом Министерства образования и науки РФ от 30.11.2023 г. N 907 (зарегистрировано в Минюсте России 29.12.2023 N 76769).

Организация -разработчик:
Государственное автономное профессиональное образовательное учреждение Свердловской области «Каменск-Уральский агропромышленный техникум»

Разработчик:
Момотенко София Антоновна, преподаватель, первая квалификационная категория

Рецензент:

М.М. Гайсина	Зав. отделением	ГАПОУ СО «КУАТ»
Фамилия, Имя, Отчество	должность	место работы

Рассмотрен на заседании ПЦК, протокол №1 от 19.05.2025
Руководитель ПЦК: Нигматуллина А.Р.

Рассмотрен на заседании педагогического совета, протокол №12 от 19.05.2025
Председатель: Некрасов С.И.

Согласован на заседании НМС, протокол №1 от 19.05.2025
Председатель: Э.В. Павлова

1. Общие положения

Контрольно-оценочные средства (КОС) предназначены для контроля и оценки образовательных достижений обучающихся, освоивших программу учебной дисциплины «Русский язык».

КОС включают контрольные материалы для проведения текущего контроля и промежуточной аттестации в форме экзамена.

КОС разработаны на основании положений:

- основной профессиональной образовательной программы по профессии: «Сварочное производство»

2. Результаты освоения дисциплины, подлежащие проверке.

Умения, знания	Результаты обучения (освоенные умения, усвоенные знания)
У 1	осуществлять речевой самоконтроль; оценивать устные и письменные высказывания с точки зрения языкового оформления, эффективности достижения поставленных коммуникативных задач;
У 2	анализировать языковые единицы с точки зрения правильности, точности и уместности их употребления;
У 3	проводить лингвистический анализ текстов различных функциональных стилей и разновидностей языка;
У 4	использовать основные виды чтения (ознакомительно-изучающее, ознакомительно-реферативное и др.) в зависимости от коммуникативной задачи;
У 5	извлекать необходимую информацию из различных источников: учебно-научных текстов, справочной литературы, средств массовой информации, в том числе представленных в электронном виде на различных информационных носителях;
У 6	создавать устные и письменные монологические и диалогические высказывания различных типов и жанров в учебно-научной (на материале изучаемых учебных дисциплин), социально-культурной и деловой сферах общения;
У 7	применять в практике речевого общения основные орфоэпические, лексические, грамматические нормы современного русского литературного языка;
У 8	соблюдать в практике письма орфографические и пунктуационные нормы современного русского литературного языка;
У 9	соблюдать нормы речевого поведения в различных сферах и ситуациях общения, в том числе при обсуждении дискуссионных проблем;
У 10	использовать основные приемы информационной переработки устного и письменного текста;
У 11	использовать приобретенные знания и умения в практической деятельности и повседневной жизни;
З 1	связь языка и истории, культуры русского и других народов;
З 2	смысл понятий: речевая ситуация и ее компоненты, литературный язык, языковая норма, культура речи;
З 3	основные единицы и уровни языка, их признаки и взаимосвязь;
З 4	орфоэпические, лексические, грамматические, орфографические и пунктуационные нормы современного русского литературного языка; нормы речевого поведения в социально-культурной, учебно-научной, официально-деловой сферах общения

3. Распределение оценивания результатов обучения по видам контроля.

Наименование элемента умений или знаний	Виды аттестации

	Текущий контроль	*Промежуточная аттестация*
У 1. осуществлять речевой самоконтроль; оценивать устные и письменные высказывания с точки зрения языкового оформления, эффективности достижения поставленных коммуникативных задач.	устный опрос, письменная проверка (диктант)	
У 2. анализировать языковые единицы с точки зрения правильности, точности и уместности их употребления.	практическая проверка, устный опрос, систематическое наблюдение за деятельностью обучающегося в процессе занятий	Экзамен
У 3. проводить лингвистический анализ текста различных функциональных стилей и разновидностей языка.	устный опрос, письменный анализ текста	Экзамен
У 4. использовать основные виды чтения (ознакомительно-изучающее, ознакомительно-реферативное и др.) в зависимости от коммуникативной задачи.	устный опрос	Экзамен
У 5. извлекать необходимую информацию из различных источников: учебно-научных текстов, справочной литературы, средств массовой информации, в том числе представленных в электронном виде на различных информационных носителях.	оценка выполнения практических заданий, устный опрос, тестирование, самостоятельная работа студентов (доклады, рефераты, сообщения)	
У6. создавать устные и письменные монологические и диалогические высказывания различных типов и жанров в учебно-научной, социально-культурной и деловой сферах общения	устный опрос, письменный опрос (сочинения, составление диалогов), составление и оформление разного рода деловых документов	Экзамен
У 7. применять в практике речевого общения основные орфоэпические, лексические, грамматические нормы современного русского литературного языка.	устный опрос, экспертная оценка выполнения практического задания	
У 8. соблюдать в практике письма орфографические и пунктуационные нормы современного русского литературного языка.	оценка выполнения практических заданий, тестирование, диктант	

У 9. соблюдать нормы речевого поведения в различных сферах и ситуациях общения, в том числе при обсуждении дискуссионных проблем.	устный опрос, наблюдение за студентами во время обсуждения дискуссионных проблем	Экзамен
У 10. использовать основные приемы информационной переработки устного и письменного текста.	устный опрос, письменный опрос (сочинение, анализ текста)	Экзамен
З 1. Знание связи языка и истории, культуры русского и других народов.	устный опрос, тестирование, самостоятельная работа учащихся (доклады, сообщения)	
З 2. Знание смысла понятий: речевая ситуация и ее компоненты, литературный язык, языковая норма, культура речи.	выполнение практических работ, устный опрос	Экзамен
З 3. Знание основных единиц и уровней языка, их признаков и взаимосвязи.	устный опрос, письменные работы студентов (сочинение, изложение, диктант, тестирование)	
З 4. Знание орфоэпических, лексических, грамматических, орфографических и пунктуационных норм современного русского литературного языка; норм речевого поведения в социально-культурной, учебно-научной, официально-деловой сферах общения.	устный опрос, письменные работы студентов , тестирование	Экзамен

Разделы 4, 5 см. стр.30-43

6. Структура контрольного задания.

6.1.1 Проверочный диктант по теме 1.1(входной контроль).

Проверяемые результаты: У 1, У 8, З 3, З 4.

Раздаются листы, необходимо письменно выполнить работу.

Задание:

Орлиное гнездо.

Однажды стадо драгоценных диких пятнистых оленей, продвигаясь к морю, пришло на узенький мыс. Мы протянули за ними поперёк всего мыса проволочную сетку и преградили им путь в тайгу. У оленей для питания много было и травы, и кустарника, нам оставалось только охранять дорогих гостей наших от хищников-леопардов, волков и даже от орлов.[4]

С высоты горы я стал разглядывать скалу внизу и скоро заметил, что у самого моря, на высокой скале, покрытой любимой оленями травой, паслась самка оленя. Возле неё в тени лежал какой-то желтенький кружочек. Разглядывая в бинокль, я скоро уверился, что это оленёночек.

Вдруг там, где прибой швыряет свои белые фонтаны, стараясь как будто попасть ими в недоступные ему темно-зеленые сосны, поднялся преогромный орёл, взвился высоко и бросился вниз. Но мать услышала шум падающей громадной птицы, быстро схватилась и встретила её: она встала на задние ноги против детёныша и передними копытцами старалась попасть в орла, а он, обозлённый неожиданным препятствием, стал наступать, пока острое копытце не попало в него. (163 слова.)

Задание:

Дом в саду.

Огромный старый клён, возвышавшийся над всею южной частью сада, видный отовсюду, стал еще больше и виднее: оделся свежей, густой зеленью.

Выше и виднее стала главная аллея. Вершины ее старых лип покрылись узором юной листвы, поднялись и протянулись над садом светлой зелёной грядой.

А ниже клёна лежало нечто сплошное, кудрявого, благоуханного, сливочного цвета.

И всё это: огромная пышная вершина клёна, светлая зелёная гряда аллеи, подвенечная белизна яблонь, груш, черемух, синева неба, и все то, что разрасталось и в садах, и в лощине, и вдоль боковых липовых аллей и дорожек, и под фундаментом южной стены – всё поражало своей густотой, свежестью и новизной.

На чистом зелёном дворе от надвигающейся отовсюду растительности стало как будто теснее, дом стал как будто меньше и красивее. Он как будто ждал гостей: по целым дням были открыты и двери, и окна во всех комнатах: в белом зале, в синей старомодной гостиной, в маленькой диванной, увешанной овальными миниатюрами, и в солнечной библиотеке, большой и пустой угловой комнате со старыми иконами и низкими книжными шкафами. И везде в комнаты глядели разнообразно зеленые, то светлые, то темные, то изумрудные деревья. (179 слов.)

Критерии оценки.

Оценка «отлично»: безошибочная работа;1 негрубая орфографическая или пунктуационная ошибки.

Оценка «хорошо»: 2 орфографических, 2 пунктуационных ошибки;

1орфографическая, 3 пунктуационных ошибки; 4 пунктуационных ошибки; 3 орфографических, если среди них есть однотипные.

Оценка «удовлетворительно»: 3 орфографических, 5 пунктуационных; 7 пунктуационных, 6 орфографических, 6 пунктуационных, если среди них есть однотипные и негрубые.

Оценка «неудовлетворительно»: 7 орф., 7 пункт., 6/8, 5/9,8/6.

6.1.2 Контрольная работа по темам 2.1, 2.2.

Проверяемые результаты: У2, У3, У4, З2,З3.

Раздаются листы с заданиями , необходимо письменно выполнить работу.

Задание:

Прочитайте текст, выполните задания А1-А2.
Ну и ветрище! Налетел откуда ни возьмись**…** Последние листья с деревьев посрывал! Вон липа, голым **–** гола… Ещё и дождище нагнал! Надо же! Пасмурно, тоскливо… Хоть бы солнце что ли скорее из - за туч выглянуло… Только на него и остаётся уповать**.** Ну, слава Богу, вот и оно!

А1.Определите тип(-ы) речи данного текста.

1) повествование
2) описание
3) повествование и описание
4) описание и рассуждение

А2.Укажите верное(-ые) утверждение(-ия).

А) текст относится к публицистическому стилю

Б) стиль художественной литературы представлен в тексте

В) текст относится к научному стилю речи

Г) разговорный стиль речи представлен в тексте

Прочитайте текст и выполните задания В1-В4.

(1)... (2)Она основывалась на теории П. Лапласа, полагавшего, что все планеты Солнечной системы возникли из солнечного вещества, вырванного силой притяжения пролетавшей недалеко от Солнца звезды. (3)Из сгустков солнечного вещества сформировались планеты, которые затем долго остывали. (4)Земля охлаждалась до тех пор, пока на её поверхности не образовалась кора, и лишь потом из остывшей атмосферы полились дожди, образовавшие

разнообразные водоёмы. (5)Таким образом, возраст гидросферы значительно уступал возрасту Земли, а образование гидросферы представлялось сравнительно коротким явлением в жизни планеты. (6)... постепенно накапливались факты, противоречившие этой гипотезе.

В1. Какое из приведённых ниже предложений должно быть первым в этом тексте?

1. Гипотеза «горячего» происхождения Земли и гидросферы господствовала до середины XX в.
2. Многие факты подтверждали предположение о «холодном» образовании планет из вращавшегося вокруг Солнца пылевого облака, в котором возникали сгустки, ставшие зародышами будущих планет.
3. Теория зарождения жизни в океане подтверждена многими фактами.
4. Ученые установили, что горячая плотная атмосфера при наличии твёрдой земной коры — образование очень устойчивое.

В2 . Определите стиль и тип речи данного текста?

_____

В3. Какое из приведённых ниже слов (сочетаний слов) должно быть на месте пропуска в шестом предложении текста?

1. Итак,
2. Вследствие этого
3. Поэтому
4. Но

В4. Какое сочетание слов является грамматической основой в одном из предложений или в одной из частей сложного предложения текста?

1. все возникли (предложение 2)
2. которые остывали (предложение 3)
3. разнообразные водоёмы (предложение 4)
4. значительно уступал (предложение 5)

Критерии оценки.
Каждый правильный ответ в заданиях типа А оценивается 1 баллом.
Максимальное количество баллов в заданиях А1 – А2 - 2.
Каждый правильный ответ в заданиях типа В оценивается 1 баллом.
Максимальное количество баллов в заданиях типа В1 – В4 – 4.
Оценка ответов:
6 баллов – «5».
5 – 4 балла – «4».
3 – 2 балла - «3».

6.1.3 Контрольная работа по темам 2.1, 2.2.

Проверяемые результаты: У2, У3, У9, У10, З2,З3.

Раздаются листы с заданиями , необходимо письменно выполнить работу.

Задание: тест по теме орфография

Вариант 1.
Как называется изменяемая часть слова?
а) основа
б) окончание
в) корень
г) суффикс

2. В каких словах пишется а ?
а) г…лерея
б) к…нфликт
в) б…гровый

3. В каких словах пишется о ?
а) предпол…гать
б) пром…кашка
в) к…снулись

4. Какие корни проверяются суффиксом а ?
а) гар - гор
б) бер - бир
в) раст - рос
г) мак – мок

5. В каком слове нет непроизносимой согласной ?
а) ужас…ный
б) влас…ный в) ярос…ный
г) извес…ный

6. В каком слове на стыке приставки и корня пишется удвоенная согласная?
а) ис…кусный
б) прос…вещать в) рас…четливый
г) вос…тание

7. В каких словах пишется пре- ?
а) пр…думать, пр…землиться
в) пр…лететь, пр…школьный б) пр…датель, пр…дел
г) пр…умный, пр…клеить

8. Найдите ошибку.
а) придлинный
б) прилечь
в) приозерный
г) прибить

9. В каких окончаниях пишется е ?
а) в колюч…м кустарнике, о бушующ…м море б) с колюч…м кустарником, с бушующ…м морем в) свеж…м сеном, строящ…мся домом

10. Где пишется -нн- ?
а) утин…ая охота
б) под соломен…ой крышей
в) стулья сломан…ы
г) нечесан…ые волосы

11. Найдите ошибку.

а) лимонный напиток
в) нарисованная картина б) глиняная посуда
г) заклееная коробка

12. Какие слова пишутся через дефис?
а) (пяти)летний, (мало)метражный
б) (шахматно)шашечный, (выпукло)вогнутый в) (железно)дорожный, (авиа)завод
г) (фото)лаборатория, (контр)наступление

13. Какое местоимение пишется через дефис?
а) кое(у)кого
б) кое(с)кем
в) в каком(либо)
г) (ни)кому

14. Где НЕ пишется слитно?
а) Он (не)думал о деле.
б) Солдат шел (не)оборачиваясь.
в) Бумага была (не)белого, а желтого цвета.
г) Впереди была (не)глубокая речка.

15 Найдите глаголы I спряжения с буквой е в окончаниях.
а) выход…шь, спрос…шь
б) рису…шь, покаж…шь
в) позвон…шь, вынос…шь
г) занос…шь, попрос…шь

16. Найдите наречие, пишущееся через дефис.
а) Все пошло (по)прежнему.
б) Мы шли (по)прежнему пути.
в) (По)нашему решению отряд выступил в бой.
г) (Во)вторых классах проведена контрольная.

17. В каком случае пишется НЕ ?
а) Он н… о чем не спорил.
б) Спешить было н…куда.
в) Мы н…куда не торопились.
г) Я н… с кем не хотела говорить.

18. В каком случае выделенное слово является предлогом?
а) Мы попали в течение реки.
б) На счет завода поступили средства.
в) В течении реки произошли изменения.
г) В течение часа шел дождь.

19. В какой строчке во всех словах после шипящих пишется Ь ?
а) грач…, камыш…, спряч…
б) настеж…, молодеж…, гуляеш…
в) текуч…, пустош…, кирпич…
г) шалаш…, уж…, сыпуч…

20. Расставьте правильно запятые.
На берегу реки (1) шумевшей после дождя (2) и урагана (3) мы устроили привал (4) поставили палатки (5) и стали готовить ужин.
а) 1, 2
б) 1, 3, 5
в) 1, 3, 4
г) 3, 4, 5

Вариант 2.
1. Как называется главная значимая часть слова? а) основа
б) окончание
в) корень
г) приставка

2. В каких словах пишется а ?
а) упл…тить долг
б) пл…тина
в) вд…леке

3. В каких словах пишется о ?
а) уг…реть
б) нам…чить
в) изл…гать

4. Какие корни проверяются ударением?
а) гар - гор
б) кас - кос
в) лаг - лож
г) бер – бир

5. В каком слове нет непроизносимой согласной?
а) трос…ник
б) уча…ствовать
в) вес…ник
г) лес…ница

6. В каком слове на стыке приставки и корня не пишется удвоенная согласная? а) ис… кусный
б) без…лобный
в) рас…просить
г) бес…нежный

7. В каких словах пишется пре- ?
а) пр…поднять, пр…рекания
б) пр…ломление, пр…мудрая
в) Пр…уралье, пр…вивка
г) пр…увеличить, пр…бить

8. Найдите ошибку.

а) притяжение
б) прикратить
в) приоткрыть
г) приписать

9. В каких окончаниях пишется и ?
а) в строящ…мся доме, в свеж…м сене б) о прячущ…мся ребенке, о древн…м городе в) с прячущ…мся ребенком, с древн…м городом г) к прячущ…муся ребенку, к древн…му городу

10. Где пишется -нн- ?
а) клюквен…ый напиток
б) гусин…ые потроха
в) мышин…ая нора
г) вещи разбросаны.
11. Найдите ошибку.
а) поставленная посуда
б) серебряное кольцо
в) поле вскопанно
г) львиная грива

12. Какие слова пишутся через дефис? а) (десяти)летний, (бело)снежный
б) (двух)метровый, (сорока)градусный
в) (прямо)угольник, (мото)спорт
г) (юго)западный, (экс)президент

13. Какое местоимение пишется через дефис?
а) ни(для)кого
б) кем(нибудь)
в) (ни)какому
г)(кое) (у) кого

14. Где НЕ пишется слитно?
а) Я (не)собираюсь возвращаться. б) Статья была (не)интересная, а удивительно скучная. в) Было принято (не)правильное решение. г) Снявши голову, по волосам (не)плачут.

15. Найдите глаголы II спряжения с буквой И в окончаниях. а) приход…шь, разнос…шь
б) спряч…шь, докаж…шь
в) выполня…шь, расскаж…шь
г) убира…шь, рису…шь

16. Найдите наречие, пишущееся через дефис. а) Я соскучился (по)хорошему другу.
б) (По)осеннему небу плыли облака.
в) Давай решим все (по)хорошему.
г) (Во)вторых классах прошла контрольная.

17. В каком случае пишется НЕ ?

а) Он н…куда не заглядывал.
б) Мы н…где не могли найти грибов.
в) А радоваться-то н…чему.
г) Я уже н…чему не удивляюсь.

18. В каком случае выделенные слова является предлогом? а) Лодки попали в течение реки, и их унесло.
б) Как попадем в течение, будет легче.
в) В течение лета дождей не было.
г) На счет школы поступили новые средства.

19. В какой строчке во всех словах после шипящих не пишется Ь ? а) камыш…, у овощехранилищ…, замуж…
б) испеч…, кирпич…, сбереч…
в) съеш…, пустош…, грач…
г) мыш…, доч…, душ…
20. Расставьте правильно запятые.
Вернувшись с работы (1) и (2) приготовив ужин (3) мама (4) решившая проверить у меня уроки (5) попросила мой дневник. а) 1, 2, 4, 5
б) 2, 3
в) 1, 4, 5
г) 3, 4, 5
Критерии оценки.
Каждый правильный ответ в заданиях оценивается 1 баллом.
Максимальное количество баллов в заданиях 20 .
Оценка ответов:
20-18 баллов – «5».
17 – 15 баллов – «4».
14 – 16 баллов - «3».

6.1.4 Контрольный диктант по темам 6.1-6.8, 7.1-7.5.

Проверяемые результаты: У1,У2, У3, У9, У 10, З2,З3.

Раздаются листы, необходимо письменно выполнить работу.
Задание:

Утро в степи.

Ранее весеннее утро – прохладное и росистое. В небе ни облачка. Только на востоке ещё толпятся, бледнея и тая с каждой минутой, предрассветные тучки. Там сейчас выплывет в огненном зареве солнце. Весь безбрежный степной простор кажется осыпанным тонкой золотой пылью. В густой буйной траве там и сям дрожат, переливаясь и вспыхивая разноцветными огнями, бриллианты крупной росы. Степь весело пестреет цветами. Ярко желтеет дрок, скромно синеют колокольчики, белеет целыми зарослями пахучая ромашка, дикая гвоздика горит пунцовыми пятнами. В утренней прохладе разлит горький, здоровый запах полыни, смешанной с нежным, похожим на миндаль, ароматом повилики. Всё блещет, нежится и радостно тянется к

солнцу. Только кое-где в глубоких и узких балках, между крутыми обрывами, поросшим редким кустарником, ещё лежит, будто бы напоминая об ушедшей ночи, влажные синеватые тени. Высоко в воздухе, невидимые глазу, трепещут и звенят жаворонки. Неугомонные кузнечики давно подняли свою торопливую, сухую трескотню. Степь проснулась и ожила. Кажется, она дышит глубокими, ровными и могучими вздохами. (155 слов)

(По П. Дудочкину.)

Грамматическое задание:

1. Выполните синтаксический разбор предложения:

I вариант – «В густой буйной траве там и сям дрожат, переливаясь и вспыхивая разноцветными огнями, бриллианты крупной росы».

II вариант - «Только кое-где в глубоких и узких балках, между крутыми обрывами, поросшим редким кустарником, ещё лежит, будто бы напоминая об ушедшей ночи, влажные синеватые тени».

2. Словообразовательный разбор слов:

I вариант – высоко, бледнея.

II вариант - радостно, переливаясь.

3. Определение типа связи слов в словосочетании:

I вариант – выписать словосочетание со связью согласование.

II вариант - выписать словосочетание со связью управление.

Критерии оценки.

Диктант:

Оценка «отлично»: безошибочная работа;1 негрубая орфографическая или пунктуационная ошибки.

Оценка «хорошо»: 2 орфографических, 2 пунктуационных ошибки;

1орфографическая, 3 пунктуационных ошибки; 4 пунктуационных ошибки; 3 орфографических, если среди них есть однотипные.

Оценка «удовлетворительно»: 3 орфографических, 5 пунктуационных; 7 пунктуационных, 6 орфографических, 6 пунктуационных, если среди них есть однотипные и негрубые.

Оценка «неудовлетворительно»: 7 орф., 7 пункт., 6/8, 5/9,8/6.

Грамматическое задание:

Оценка «5» ставится, если ученик выполнил все задания верно.

Оценка «4» ставится, если ученик выполнил правильно не менее 3/4 заданий.

Оценка «3» ставится за работу, в которой правильно выполнено не менее половины заданий.

Оценка «2» ставится за работу, в которой не выполнено более половины заданий.
Оценка «1» ставится, если ученик не выполнил ни одного задания.

Примечание. Орфографические и пунктуационные ошибки, допущенные при выполнении дополнительных заданий, учитываются при выведении оценки за диктант.

6.1.5 Практическая работа по темам 7.7-7.16.

Проверяемые результаты: У1,У2, У3, У9, У 10, З2,З3.

Раздаются листы с заданиями, необходимо письменно выполнить работу.

Задание:

Тест "Морфология".

1. Укажите существительные общего рода.
А)забияка; б)красавица; в)плакса.
2. Укажите существительное среднего рода.
А) домишко; б) городишко; в) зернышко.
3. Укажите существительное третьего склонения.
А) мама; б) ночь; в) мяч; г) небо.
4. В каком предложении прилагательное употреблено в полной форме, мужском роде, единственном числе, именительном падеже?
А) Принесли старый журнал. Б) Воздух сегодня необычайно свеж.
В) На столе стоял новый самовар.
5. Какие из прилагательных являются качественными?
А) зеленый; б) деревянный; в) лисий; г) круглый; д) вчерашний.
6. В каком слове ь не пишется?
А) 8; б) 6000; г) 16.
7. Какие из числительных являются порядковыми?
А) первый; б) семь; в) девятый; г) тысяча; д) двое.
8. Какие числительные являются сложными?
А) сто один; б) семьсот; в) семнадцать; г) восемьдесят.
9. В данных вариантах проверочные слова подобраны верно:
А) прим<u>и</u>рить – мир; б) запа<u>х</u>- пахнуть; в) в<u>о</u>да – водой; г) хва<u>л</u>ить – хвала; д) обижать – обида.
10. В данных словах пропущена буква <u>с:</u>
А) бе…смысленный; б) бе…жалостный; в) бе…следно; г) …доровье; д) …шить.
11. Все слова в ряду записаны правильно:
А) композиция, метеорит, гигиена, минеатюра; Б) берет, бегемот, беседа, барьер;
В) катострофа, бокал, тротуар, инженер; Г) вернисаж, бандероль, гараж, балкон;
Д) уроган, дирежер, батальон, парадокс.
12. Все слова в ряду записаны правильно:
А) галерея, белорус, профессор, коллектив;
Б) аппетит, ассортимент, граммота, русский;
В) перонн, коридор, комментарий, аллергия;
Г) терраса, алюминий, грамматика, грамотный;
Д) корреспондент, трасса, территория, искусство.
13. В данные слова необходимо вставить букву <u>и</u>:
А) ц…фра; б) станц…я; в) огурц…; г) ц…плёнок; д) ц...ркуль.
6. Данные слова необходимо писать с <u>ъ:</u>
А) почтал…он, б)трех…язычный; в) трех…этажный; г) в…юга; д) ад…ютант.
14. Выберите слова с приставкой <u>при-:</u>

А)пр …бежать; б) пр…милый; в) пр…открыть; г) пр…градить; д) пр…своить.
15. Во всех словах ряда необходимо писать-нн-:
А) сон…ый, кован…ый, оловян…ый, ранен…ый;
Б) изранен…ый, гусин…ый, желан…ый, деревян…ый;
В) жарен…ый в масле, варен…ый на костре, утрен…ий, машин…ый;
Г) неслыхан…ый, сварен…ый, осен…ий, проветрен…ый;
Д) станцион…ый, варен…ый, мышин…ый, священ…ый.
16. Не- пишется слитно в следующих вариантах:
А) далко (не) добрый; б) (не) веселый; в) (не) здоровится; г) (не) я; д) (не) счастье, а горе.
17. Данные слова записаны с ошибками:
А) точь в точь; б) по-моему, в) чисто начисто; г) по-гречески; д) с-боку-на-бок; е) положки;
Ё) вице-адмирал; ж) водопровод; з) пол-Минска; и) иван да чай; к) справа; л) влева; н)разведовать; о)неметский.

Критерии оценки.

Каждый правильный ответ в заданиях оценивается 1 баллом.
Максимальное количество баллов в заданиях 17 .
Оценка ответов:
17-16 баллов – «5».
15 – 13 баллов – «4».
12 – 18 баллов - «3».

6.1.6 Экзаменационная работа.

Проверяемые результаты: У2,У3, У4, У6, У9,У10,32,34..

Раздаются листы с заданиями, необходимо письменно выполнить работу.

Задание:

Вариант № 1.

Обязательная часть.

1. (1 балл). Определите, в каких словах неверно выделена буква, обозначающая ударный гласный звук. Выпишите эти слова и поставьте правильно ударение.
нАверх;
полОжив;
дОговор;
началАсь.

---

2. (1 балл). Вставьте пропущенные буквы **ы-и** после **ц** в словах:
ц...пленок;
лекц...я;
ц...линдр;
экспедиц...я;
ц...ркуль.

3. (1 балл). Вставьте нужное окончание в имена существительные:
подойти к опушк...;
находиться на площад...;
побывать на станци...;
выступать на собрани...;
навестить в больниц..;
сомневаться в польз... .

4. (1 балл). Вставьте пропущенные буквы в словах. Запишите их в два столбика.
пр...усадебное хозяйство, пр...ступить закон, пр...вивка от болезней, пр...волжский городок, пр...градить дорогу, пр...вышать полномочия.

с **при-**	с **пре-**

5. (1 балл). Определите, какие прилагательные пишутся с одним ***н*** , какие с двумя – ***нн.*** Запишите их в две колонки.
Платя...ой, исти...ый, деревя...ый, овся...ый, багря...ый, были...ый.

с ***н***	с ***нн***

6. (1 балл). Определите, В каком варианте ответа выделенное слово употреблено **неверно**. Подчеркните его.
Стрекочут кузнечики, НЕСТЕРПИМЫЙ зной стоит над лугом.
Рассвет прояснил ГОРИСТЫЕ берега, открыл море по всему горизонту.
В моей жизни это было самое ПАМЯТНОЕ событие.
Как травяная, так и кустарниковая растительность в горах пышная, зато ДЕРЕВЯННАЯ растительность очень бедна.

7. (1 балл). Определите, чем осложнено предложение. Укажите знаком " + "правильный вариант ответа.
Зашумел встречный поезд, налетел с грохотом и ветром, слившись в одну золотую полосу освещенных окон, и пронесся мимо.
а) однородными членами и обособленными определениями
б) однородными членами
в) уточняющими членами (сказуемыми) и обособленным обстоятельством
г) однородными членами и обособленным обстоятельством

8. (1 балл). Определите, какое из перечисленных слов имеет значение ***«исполненный надменности».***

а) алчный
б) фамильярный
в) презрительный
г) высокомерный

9.(1 балл). Вставьте пропущенные буквы. Выпишите строчку, во всех словах которой пишется Е.

- *разнос...т, подставл...нный;*
- *постро...т, независ...мый;*
- *спрос...т, размер...нный;*
- *демонстриру...т, отпущ...нный.*

10.(1 балл). Какой вариант ответа показывает правильную расстановку запятых в предложении, отметьте его знаком "+" и расставьте запятые в данном предложении.

Алексей Павлович вставал с ранней зарёй (1) и (2) когда он вдыхал напоённый влажным запахом росы прохладный воздух (3) на душе у него становилось (4) легко и просторно.

1, 2
1, 3
1, 2, 3
2, 3, 4

11. (1 балл). Выпишите предложение, в котором НЕ со словом пишется слитно.

- *(Не)любимых детей отличает (не)нависть к счастливым.*
- *(Не)стоит полагаться на своё разумение.*
- *(Не)устной, а письменной речью надо развивать соображение вашего дитяти.*
- *(Не)обидеть – вот главный постулат воспитателя.*

_____

_____

__

12. (1 балл). В следующих предложениях знаки препинания не расставлены. Поставьте там, где считаете нужным запятую перед союзом И. Отметьте это предложение знаком «+».

- *До инея цветут в садах георгины ( ) и астры.*
- *Дождь мягко сыпался на палубу( )и волны плескались о борта.*
- *Проснулись( ) и вкрадчиво пронеслись первые звуки лесной симфонии.*

13. (1 балл). Вставьте орфограмму-букву.

а) в течени... всей передачи,
б) в течени… реки,
в) находясь в заключени…,
г) в продолжен… романа,
д) в продолжени… всего сказанного.

14. (1 балл). Среди приведенных найдите предложение с грамматической ошибкой (нарушением синтаксической нормы) и выпишите его, соблюдая синтаксические нормы.

а) Те, чьим талантом и виртуозностью исполнения музыкальных произведений восхищаются сегодня миллионы благодарных слушателей, преодолели много преград на пути к признанию.

б) Насыщенная удивительными фактами «Большая книга леса» Юрия Дмитриева — произведение энциклопедического характера, в то же время проникнутая необычайной поэзией.

в) На больших плакатах, прикреплённых к двум стендам, стоящим по обеим сторонам сцены, были изображены известные всем зрителям условные знаки.

г) По окончании конференции все были приглашены в зал, где должно было состояться выступление виртуозного пианиста.

_____

_____

_____

15. (1 балл). Прочитайте первую часть предложения и варианты его продолжения. Выберите из предложенных грамматически правильное продолжение предложения и поставьте около него знак «+».

Создавая живописное полотно,

художник использовал масло.

было использовано масло.

использовались масляные краски.

работа велась несколько дней.

16. (1 балл). Прочитайте предложения и определите, в каком предложении вместо слова ЭСТЕТИЧНО, нужно употребить ЭТИЧНО. Выпишите это предложение, заменив в нем слово ЭСТЕТИЧНО на слово ЭТИЧНО.

- Последние две коллекции одежды старого образца вписываются в новые коллекции уместно и выглядят вполне эстетично.

- Эстетично ли смотрятся стеклянные коробки новостроек рядом с домами классической архитектуры 19 века.

- Обнаруженная в запасниках музея старая мебель оказалась весьма эстетично расставленной сотрудниками по периметру гостиной в соответствующем ей по стилю интерьере.

- Современные юристы часто обсуждают проблему: эстетично ли рассматривать трудовые споры в рамках производственных собраний.

_____

_____

_____

17. (1 балл). В следующих предложениях знаки препинания не расставлены. Прочитайте и определите, где нужно поставить одну запятую, вставьте её и отметьте это предложение знаком «+».

а) Множество забавных и грустных привычных и неожиданных сцен отпечатывалось в цепкой памяти мальчика.

б) На песчаных отмелях реки или озера при желании можно найти двустворчатые раковины моллюсков.

в) Во время Крымской кампании Л.Н. Толстой видел героизм народа и неисчислимые беды и несчастья войны.

г) Яркостью и многоцветие актинии затмевают красоту тропических растений и порхающих над ними разноцветных птиц и бабочек.

18. (1 балл). Укажите (отметив знаком «+») правильное объяснение постановки запятой перед И в предложении:

Мне было тут хорошо, и эта радость не зависит от места и времени.

- Простое предложение с однородными членами, перед союзом И запятая нужна.

- Сложносочинённое предложение, перед союзом И запятая нужна.+

Прочитайте ниже приведенный текст и

выполните задания 19-21.

(1)... (2)Она основывалась на теории П. Лапласа, полагавшего, что все планеты Солнечной системы возникли из солнечного вещества, вырванного силой притяжения пролетавшей недалеко от Солнца звезды. (3)Из сгустков солнечного вещества сформировались планеты, которые затем долго остывали. (4)Земля охлаждалась до тех пор, пока на её поверхности не образовалась кора, и лишь потом из остывшей атмосферы полились дожди, образовавшие разнообразные водоёмы. (5)Таким образом, возраст гидросферы значительно уступал возрасту Земли, а образование гидросферы представлялось сравнительно коротким явлением в жизни планеты. (6)... постепенно накапливались факты, противоречившие этой гипотезе.

19. (1 балл) Какое из приведённых ниже предложений должно быть первым в этом тексте. Укажите его знаком "+".

Гипотеза «горячего» происхождения Земли и гидросферы господствовала до середины XX в.

Многие факты подтверждали предположение о «холодном» образовании планет из вращавшегося вокруг Солнца пылевого облака, в котором возникали сгустки, ставшие зародышами будущих планет.

Теория зарождения жизни в океане подтверждена многими фактами.

Ученые установили, что горячая плотная атмосфера при наличии твёрдой земной коры — образование очень устойчивое.

20. (1 балл) Какое из приведённых ниже слов (сочетаний слов) должно быть на месте пропуска в шестом предложении текста, подчеркните его.

Итак,

Вследствие этого

Поэтому

Но

21. (1 балл) Какое сочетание слов является грамматической основой в одном из предложений или в одной из частей сложного предложения текста. Отметьте его знаком "+".

все возникли (предложение 2)

которые остывали (предложение 3)

разнообразные водоёмы (предложение 4)

значительно уступал (предложение 5)

Дополнительная часть.

22. (3 балла). Вставьте пропущенные гласные. Выпишите слова той строки, во всех словах которой пропущена безударная гласная, проверяемая ударением.

- *инф...нтильный, беспр...будно, нак...рмить;*
- *экз...льтированный, орб...тальный, похв...ла;*
- *разр...веться, очаров...нный, чер...дование;*
- *рек...мендовать, пов...ствовательный, к...рьерный.*

_____

_____

23. (3 балла). Прочитайте предложение. Решите, нужно ли поставить запятую на место скобки. Укажите знаком «+», какое из предложенных объяснений является правильным объяснением пунктуации в предложении.

Прохлада и сырость живут в тени деревьев ( ) и не дают иссякнуть текучей или стоячей влаге.

- *простое предложение с однородными членами, перед союзом И запятая нужна;*
- *сложносочиненное предложение, перед союзом И запятая нужна;*
- *сложносочиненное предложение, перед союзом И запятая не нужна;*

- простое предложение с однородными членами, перед союзом И запятая не нужна.

24. (3 балла). В следующем предложении знаки препинания не расставлены. Прочитайте и расставьте соответствующие знаки препинания.

Древние египтяне фиксировали события связанные с хозяйственной строительной и дипломатической деятельностью однако ни один хозяйственный документ касающийся строительства Сфинксов нам не известен.

25.(3 балла). Определите, слитно или раздельно следует писать в каждом из данных предложений выделенные слова. Подчеркните одной чертой слова, которые следует писать слитно, а двумя чертами слова, которые пишутся раздельно.

Искусственный спутник Земли (В)ПЕРВЫЕ был выведен в космос в 1957 году, и (В)ТЕЧЕНИЕ последующих лет разработчики космической техники решали серьёзные задачи.

ЧТО(БЫ) идущую под парусом яхту при боковом ветре (С)РАЗУ не сносило в сторону, её корпус должен обладать большим боковым сопротивлением.

В старину корабли могли перевозить большие грузы только по рекам и озёрам, (ПО)ЭТОМУ (НА)ПРОТЯЖЕНИИ веков основным видом водного транспорта оставались речные суда.

Автомобильные заводы заинтересованы в создании гоночных машин, ПОТОМУ(ЧТО) новые инженерные решения, проверенные гонками, (СО)ВРЕМЕНЕМ используются при выпуске серийных моделей.

26. (3 балла). Прочитайте внимательно ниже приведенные предложения.

В каком предложении придаточную часть сложноподчинённого предложения нельзя заменить обособленным определением, выраженным причастным оборотом? Отметьте его знаком "+".

а) *Люди на холстах Сильвестра Щедрина не были условными фигурками, которым отводилась роль лишь «оживлять» прекрасные виды.*

б) *В собранных П.М. Третьяковым портретах выдающихся деятелей науки и искусства, которые вызывают всеобщее уважение своими трудами и открытиями, живёт духовная история России.*

в) Огромный олень, который величаво вышел на освещенную луной поляну, внезапно резко метнулся в ближайшие кусты ольшаника.

г) Пока трудно рассмотреть лицо человека, который показался вдалеке на аллее сада.

27. (3 балла) Правильно ли утверждение, что все существительные относятся к 1, 2 или 3 склонению? Ответ обоснуйте.

_____

_____

_____

28. (3 балла). Прочитайте текст.

Всем известно, что вырабатываемый пчелами мёд обладает целебными свойствами: натуральный мёд применяют при лечении простудных, желудочно-кишечных болезней, для заживления ран, и благодаря этому он не потерял своего значения с появлением сахара. Целебные свойства чудесного дара природы связаны с наличием в нём ничтожно малого количества некоторых веществ, выделяемых пчёлами в собираемый нектар. Искусственный мёд, получаемый из смеси различных сахаров и по вкусу не отличающийся от натурального, такими свойствами не обладает.

Определите, в каком из приведенных ниже предложений верно передана главная информация, содержащаяся в тексте. Отметьте это предложение знаком «+».

Мёд применяют при лечении простудных, желудочно-кишечных болезней, для заживления ран, и только благодаря этому он не потерял своего значения с появлением сахара.
Искусственный мед, получаемый из смеси различных сахаров, обладает теми же свойствами, которые имеет натуральный.

Целебными свойствами обладает только натуральный мёд, содержащий выделяемые пчёлами особые вещества, не потерявший своей ценности с появлением сахара. Вырабатываемый пчелами мёд люди считают чудесным даром природы.

Критерии оценки .

Оценка	Число баллов, необходимое для получения
«3» (удовлетворительно)	14 – 18
«4» (хорошо)	19 – 27 (не менее одного задания из дополнительной части)
«5» (отлично)	28 – 42 (не менее трёх заданий из дополнительной части)

6.2. Время на подготовку и выполнение:

подготовка _____ мин.;
выполнение ___ часа _____ мин.;
оформление и сдача_____ мин.;
всего_____ часа_____ мин.

6.3. Перечень объектов контроля и оценки

	Наименование объектов контроля и оценки	Основные показатели оценки результатов	Оценка
У 1	осуществлять речевой самоконтроль; оценивать устные и письменные высказывания с точки зрения языкового оформления, эффективности достижения поставленных коммуникативных задач;		осуществляет, не осуществляет
У 2	анализировать языковые единицы с точки зрения правильности, точности и уместности их употребления;		анализирует, не анализирует
У 3	проводить лингвистический анализ текстов различных функциональных стилей и разновидностей языка;		проводит, не проводит
У 4	использовать основные виды чтения (ознакомительно-изучающее, ознакомительно-реферативное и др.) в зависимости от коммуникативной задачи;		использует, не использует
У 5	извлекать необходимую информацию из различных источников: учебно-научных текстов, справочной литературы, средств массовой информации, в том числе представленных в электронном виде на различных информационных носителях;		извлекает, не извлекает
У 6	создавать устные и письменные монологические и диалогические высказывания различных типов и жанров в учебно-научной (на материале изучаемых учебных дисциплин), социально-культурной и деловой сферах общения;		создает, не создает

У 7	применять в практике речевого общения основные орфоэпические, лексические, грамматические нормы современного русского литературного языка;		применяет, не применяет
У 8	соблюдать в практике письма орфографические и пунктуационные нормы современного русского литературного языка;		соблюдает, не соблюдает
У 9	соблюдать нормы речевого поведения в различных сферах и ситуациях общения, в том числе при обсуждении дискуссионных проблем;		соблюдает, не соблюдает
У 10	использовать основные приемы информационной переработки устного и письменного текста;		использует, не использует
У 11	использовать приобретенные знания и умения в практической деятельности и повседневной жизни;		использует, не использует
З 1	знать связь языка и истории, культуры русского и других народов;		знает, не знает
З 2	знать смысл понятий: речевая ситуация и ее компоненты, литературный язык, языковая норма, культура речи;		знает, не знает
З 3	знать основные единицы и уровни языка, их признаки и взаимосвязь;		знает, не знает
З 4	знать орфоэпические, лексические, грамматические, орфографические и пунктуационные нормы современного русского литературного языка; нормы речевого поведения в социально-культурной, учебно-научной, официально-деловой сферах общения		знает, не знает

За правильный ответ на вопросы или верное решение задачи выставляется положительная оценка – 1 балл.

За не правильный ответ на вопросы или неверное решение задачи выставляется отрицательная оценка – 0 баллов.

Шкала оценки образовательных достижений

Процент результативности (правильных ответов)	Оценка уровня подготовки	
	балл (отметка)	вербальный аналог
90 ÷ 100	5	отлично
80 ÷ 89	4	хорошо
70 ÷ 79	3	удовлетворительно
менее 70	2	неудовлетворительно

4. **Распределение типов контрольных заданий по элементам знаний и умений.**

Содержание учебного материала	*Тип контрольного задания*								
	У1	*У2*	*У3*	*У4*	*У5*	*У6*	*У7*	*У8*	*У9*
Раздел 1. Введение. *Тема 1.1 Язык как средство общения.*									
Раздел 2. Язык и речь. Функциональные стили и типы речи. *Тема 2.1 Русский язык в современном мире. Нормы современного русского литературного языка.*									
Раздел 2. Тема 2.2 Функциональные стили и типы речи.									
Раздел 2. Тема 2.3 Признаки текста. Абзац.			анализ текста						
Раздел 2. Тема 2.4 Типы речи. Повествование.						письме-нный опрос			
Раздел 2. Тема 2.5 Типы речи. Описание.			анализ текста						
Раздел 2. Тема 2.6 Типы речи. Рассуждение.									
Раздел 2. Тема 2.7 Конспект. Реферат. Аннотация.					самосто-ятельная работа				
Раздел 2. Тема 2.8 Основные признаки научного стиля.	устный опрос								
Раздел 2. Тема 2.9 Основные признаки публицистического стиля.									
Раздел 2. Тема 2.10 Официально-деловой стиль речи.						практи-ческая работа			
Раздел 2. Тема 2.11 Разговорный стиль речи.									
Раздел 2. Тема 2.12 Художественный стиль речи.				устный опрос					
Раздел 3. Лексика. Фразеология. *Тема 3.1 Лексическое значение слов.*							практическая работа		
Раздел 3. Тема 3.2 Омонимы.Синонимы.Антонимы.		экзамен							
Раздел 3. Тема 3.3 Активный и пассивный запас русского языка.								практическая работа	

Раздел 3. Тема 3.4 Лексика с точки зрения её происхождения.									
Раздел 3. Тема 3. 5 Фразеология. Словари русского языка.					работа со словарями				
Раздел 4. Фонетика.Орфроэпия. *Раздел 4. Тема 4.1 Основные понятия фонетики. Звук и буква.*									
Раздел 4. Тема 4.2 Фонетическая транскрипция. Соотношение звуков и букв.							практическая работа		
Раздел 4. Тема 4.3 Орфоэпические нормы современного русского литературного языка. Орфоэпические словари.					работа со словарями				
Раздел 5. Морфемика. Словообразование. *Тема 5.1 Основные понятия морфемики. Способы словообразования.*									
Раздел 5. Тема 5.2 Состав слова. Словообразование. Разбор слова по составу.		практическая работа							
Раздел 6. Орфография. *Тема 6.1 Принципы русской орфографии. Правописание гласных в корне слов.*									тест, экзамен
Раздел 6. Тема 6.2 Гласные после шипящих и Ц.									
Раздел 6. Тема 6.3 Правописание приставок. И, Ы после приставок.									экзамен
Раздел 6. Тема 6.4 Употребление Ь и Ъ.									
Раздел 6. Тема 6.5 Правописание согласных в корне слов.									тест
Раздел 6. Тема 6.6 Н и НН в причастиях и прилагательных.									
Раздел 6. Тема 6.7 Правила правописания сложных слов.		практическая работа							
Раздел 6. Тема 6.8 НЕ со словами разных частей речи.	диктант								

Раздел 7. Морфология. *Тема 7.1 Имя существительное как часть речи. Род имен существительных*						практическая работа			
Раздел 7. Тема 7.2 Число, падеж, склонение имен существительных.									
Раздел 7. Тема 7.3 Правописание суффиксов имен существительных. Морфологический разбор.									практическая работа
Раздел 7. Тема 7.4 Имя прилагательное. Разряды по значению имен прилагательных. Степени сравнения имен прилагательных.		устный опрос							
Раздел 7. Тема 7.5 Правописание суффиксов имен прилагательных.									
Раздел 7. Тема 7.6 Контрольная работа.	диктант								
Раздел 7. Тема 7.7 Правописание числительных. Особенности склонения. Морфологический разбор.		практическая работа							
Раздел 7. Тема 7.8 Местоимение. Особенности правописания. Морфологический разбор.									
Раздел 7. Тема 7.9 Основные категории глаголов. Спряжение глаголов.		практическая работа							
Раздел 7. Тема 7.10 Правописание суффиксов глаголов. Морфологический разбор.									тест
Раздел 7. Тема 7.11 Образование причастий. Правописание причастий.		практическая работа							
Раздел 7. Тема 7.12. Правописание деепричастий.								устный опрос	
Раздел 7. Тема 7.13 Правописание наречий.									

Раздел 7. Тема 7.14 Правописание предлогов.									
Раздел 7. Тема 7.15 Правописание союзов.	Диктант								
Раздел 7. Тема 7.16 Правописание частиц. Особенности правописания междометий.		Практическая работа							
Раздел 8. Синтаксис. Пунктуация. *Тема 8.1 Строение словосочетания.*							Практ. работа		
Раздел 8. Тема 8.2 Виды связи слов в словосочетании.									
Раздел 8. Тема 8.3 Нормы построения словосочетаний.									
Раздел 8. Тема 8.4 Типы предложений. Односоставные и двусоставные предложения.	Тест								
Раздел 8. Тема 8.5 Тире между подлежащим и сказуемым.					Самостоятельная работа				
Раздел 8. Тема 8.6 Особенности употребления второстепенных членов предложения.						Устный опрос			
Раздел 8. Тема 8.7 Знаки препинания между однородными членами.								Практ. работа	
Раздел 8. Тема 8.8 Обособление определений.									
Раздел 8. Тема 8.9 Обособление приложений и дополнений.									
Раздел 8. Тема 8.10 Обособление обстоятельств.	Практическая работа								
Раздел 8. Тема 8.11 Сравнительные обороты.									
Раздел 8. Тема 8.12 Вводные слова и вводные конструкции.			Анализ текстов						
Раздел 8. Тема 8.13 Обращение. Междометие в составе предложения.				Самостоятельная работа					

Раздел 8. Тема 8.14 Знаки препинания в сложносочиненном предложении.	Тест								
Раздел 8. Тема 8.15 Сложноподчиненное предложение с одним придаточным.									Практическая работа
Раздел 8. Тема 8.16 Виды сложноподчиненных предложений. Знаки препинания.									
Раздел 8. Тема 8.17 Сложноподчиненные предложения с двумя или несколькими придаточными.									
Раздел 8. Тема 8.18 Виды подчинительной связи в сложноподчиненных предложениях.									
Раздел 8. Тема 8.19 Знаки препинания в бессоюзном сложном предложении.			Устный опрос						
Раздел 8. Тема 8.20 Знаки препинания в предложениях с разными видами связи.									
Раздел 8. Тема 8.21 Прямая речь. Знаки препинания.	Устный опрос								
Раздел 8. Тема 8.22 Замена прямой речи косвенной.									
Раздел 8. Тема 8.23 Знаки препинания при цитатах.								Тест	

6.4 Перечень материалов, оборудования и информационных источников, используемых в аттестации.

Требования к минимальному материально-техническому обеспечению.

Оборудование учебного кабинета:

- рабочие места по количеству студентов;
-рабочее место преподавателя;
-комплект учебно-методической документации;
-наглядные пособия: раздаточный материал;
- учебные фильмы по некоторым разделам дисциплины;

Технические средства обучения:

-компьютер.

Информационное обеспечение обучения.

Перечень рекомендуемых учебных изданий, интернет-ресурсов, дополнительной литературы

Основные источники:

Перечень рекомендуемых учебных изданий. Интернет-ресурсов, дополнительной литературы

Основная литература:

1. Русский язык. Сборник упражнений : учебное пособие для среднего профессионального образования / П. А. Лекант [и др.] ; под редакцией П. А. Леканта. — Москва : Издательство Юрайт, 2018

2. Лобачева, Н. А.Русский язык. Морфемика. Словообразование. Морфология : учебник для среднего профессионального образования / Н. А. Лобачева. — 2-е изд., испр. и доп. — Москва : Издательство Юрайт, 2018

3. Лобачева, Н. А. Русский язык. Синтаксис. Пунктуация : учебник для среднего профессионального образования / Н. А. Лобачева. — 2-е изд., испр. и доп. — Москва : Издательство Юрайт, 2018

4. Лобачева Н.А. Русский язык. лексикология. фразеология. лексикография. фонетика. орфоэпия. графика. орфография 2-е изд., испр. и доп. М.: Издательство «Юрайт» 2018

5. Распределение типов и количества контрольных заданий по элементам знаний и умений, контролируемых на промежуточной аттестации.

Содержание учебного материала	*Тип контрольного задания*									
	У1	*У2*	*У3*	*У4*	*У5*	*У6*	*У7*	*У8*	*У9*	*У10*
Раздел 1. Введение.										
Раздел 2. Язык и речь.Функциональные стили и типы речи			+			+				
Раздел 3. Лексика. Фразеология.		+								+
Раздел 4. Фонетика.Орфроэпия.								+		
Раздел 5. Морфемика.Словообразование.										
Раздел 6. Орфография.				+						
Раздел 7. Морфология.Орфография.									+	
Раздел 8. Синтаксис. Пунктуация..										

МИНИСТЕРСТВО ОБРАЗОВАНИЯ И МОЛОДЕЖНОЙ ПОЛИТИКИ
СВЕРДЛОВСКОЙ ОБЛАСТИ
ГОСУДАРСТВЕННОЕ АВТОНОМНОЕ ПРОФЕССИОНАЛЬНОЕ ОБРАЗОВАТЕЛЬНОЕ
УЧРЕЖДЕНИЕ СВЕРДЛОВСКОЙ ОБЛАСТИ
«КАМЕНСК-УРАЛЬСКИЙ АГРОПРОМЫШЛЕННЫЙ ТЕХНИКУМ»

УТВЕРЖДЕН
Приказом директора
ГАПОУ СО «Каменск-Уральский
агропромышленный техникум»
С.И. Некрасова
Пр.№57-уч от 19.05.2025

КОМПЛЕТ КОНТРОЛЬНО-ОЦЕНОЧНЫХ СРЕДСТВ ПО ДИСЦИПЛИНЕ ОУД.02 ЛИТЕРАТУРА

Для подготовки специалистов среднего звена:
15.02.19 Сварочное производство

Форма обучения: очная
Срок обучения: 3 г.10 мес.
Уровень освоения: базовый

Каменск-Уральский
2025

Комплект контрольно-оценочных средств разработан на основе Федерального государственного образовательного стандарта (далее – ФГОС) по специальности 15.02.19 Сварочное производство, утвержденного приказом Министерства образования и науки РФ от 30.11.2023 г. N 907 (зарегистрировано в Минюсте России 29.12.2023 N 76769).

Организация -разработчик:
Государственное автономное профессиональное образовательное учреждение Свердловской области «Каменск-Уральский агропромышленный техникум»

Разработчик:
Момотенко София Антоновна, преподаватель, первая квалификационная категория

Рецензент:

М.М. Гайсина	Зав. отделением	ГАПОУ СО «КУАТ»
Фамилия, Имя, Отчество	должность	место работы

Рассмотрен на заседании ПЦК, протокол №1 от 19.05.2025
Руководитель ПЦК: Нигматуллина А.Р.

Рассмотрен на заседании педагогического совета, протокол №12 от 19.05.2025
Председатель: Некрасов С.И.

Согласован на заседании НМС, протокол №1 от 19.05.2025
Председатель: Э.В. Павлова

1. Общие положения

Контрольно-оценочные средства (КОС) предназначены для контроля и оценки образовательных достижений обучающихся, освоивших программу учебной дисциплины "Русский язык и литература. Литература".

КОС включают контрольные материалы для проведения текущего контроля и промежуточной аттестации в форме дифференцированного зачета.

КОС разработаны на основании положений:

- основной профессиональной образовательной программы по профессии: «Сварочное производство»

2. Результаты освоения дисциплины, подлежащие проверке

Освоение содержания учебной дисциплины «Литература» обеспечивает достижение студентами следующих ***результатов:***

- ***личностных:***
- сформированность мировоззрения, соответствующего современному уровню развития науки и общественной практики, основанного на диалоге культур, а также различных форм общественного сознания, осознание своего места в поликультурном мире;
- сформированность основ саморазвития и самовоспитания в соответствии с общечеловеческими ценностями и идеалами гражданского общества; готовность и способность к самостоятельной, творческой и ответственной деятельности;
- толерантное сознание и поведение в поликультурном мире, готовность и способность вести диалог с другими людьми, достигать в нем взаимопонимания, находить общие цели и сотрудничать для их достижения;
- готовность и способность к образованию, в том числе самообразованию, на протяжении всей жизни; сознательное отношение к непрерывному образованию как условию успешной профессиональной и общественной деятельности; эстетическое отношение к миру;
- совершенствование духовно-нравственных качеств личности, воспитание чувства любви к многонациональному Отечеству, уважительного отношения к русской литературе, культурам других народов;
- использование для решения познавательных и коммуникативных задач различных источников информации (словарей, энциклопедий, интернет-ресурсов и др.);
- метапредметных:
- умение понимать проблему, выдвигать гипотезу, структурировать материал, подбирать аргументы для подтверждения собственной позиции, выделять причинно-следственные связи в устных и письменных высказываниях, формулировать выводы;
- умение самостоятельно организовывать собственную деятельность, оценивать ее, определять сферу своих интересов;
- умение работать с разными источниками информации, находить ее, анализировать, использовать в самостоятельной деятельности;

- владение навыками познавательной, учебно-исследовательской и проектной деятельности, навыками разрешения проблем; способность и готовность к самостоятельному поиску методов решения практических задач, применению различных методов познания;
- предметных:
- сформированность устойчивого интереса к чтению как средству познания других культур, уважительного отношения к ним;
- сформированность навыков различных видов анализа литературных произведений;
- владение навыками самоанализа и самооценки на основе наблюдений за собственной речью;
- владение умением анализировать текст с точки зрения наличия в нем явной и скрытой, основной и второстепенной информации;
- владение умением представлять тексты в виде тезисов, конспектов, аннотаций, рефератов, сочинений различных жанров;
- знание содержания произведений русской, родной и мировой классической литературы, их историко-культурного и нравственно-ценностного влияния на формирование национальной и мировой культуры;
- сформированность умений учитывать исторический, историко-культурный контекст и контекст творчества писателя в процессе анализа художественного произведения;
- способность выявлять в художественных текстах образы, темы и проблемы и выражать свое отношение к ним в развернутых аргументированных устных и письменных высказываниях;
- владение навыками анализа художественных произведений с учетом их жанрово-родовой специфики; осознание художественной картины жизни, созданной в литературном произведении, в единстве эмоционального личностного восприятия и интеллектуального понимания;
- сформированность представлений о системе стилей языка художественной литературы.

3. Распределение оценки результатов обучения по видам контроля

Наименование элемента умений или знаний/
Результаты обучения
Виды аттестации

Текущий контроль

Промежуточная аттестация

Личностные:

У1 сформированность мировоззрения, соответствующего современному уровню развития науки и общественной практики, основанного на диалоге культур, а также различных форм общественного сознания, осознание своего места в поликультурном мире;
устный опрос, тестовые задания

- У2 сформированность основ саморазвития и самовоспитания в соответствии с общечеловеческими ценностями и идеалами гражданского общества; готовность и способность к самостоятельной, творческой и ответственной деятельности;
  устный опрос, сочинение
  дифференцированный зачет

- У3 толерантное сознание и поведение в поликультурном мире, готовность и способность вести диалог с другими людьми, достигать в нем взаимопонимания, находить общие цели и сотрудничать для их достижения;
  устный и письменный опрос

- У4 готовность и способность к образованию, в том числе самообразованию, на протяжении всей жизни; сознательное отношение к непрерывному образованию как условию успешной профессиональной и общественной деятельности;
- эстетическое отношение к миру
  устный опрос
  дифференцированный зачет

- У5 совершенствование духовно-нравственных качеств личности, воспитание чувства любви к многонациональному Отечеству, уважительного отношения к русской литературе, культурам других народов;
  самостоятельная работа,
  письменный опрос

- У6 использование для решения познавательных и коммуникативных задач различных источников информации (словарей, энциклопедий, интернет-ресурсов и др.);
  устный и письменный опрос
  дифференцированный зачет

Метапредметные:

- У7 умение понимать проблему, выдвигать гипотезу, структурировать материал, подбирать аргументы для подтверждения собственной позиции, выделять причинно-следственные связи в устных и письменных высказываниях, формулировать выводы;
  устный опрос

- У8 умение самостоятельно организовывать собственную деятельность, оценивать ее, определять сферу своих интересов;
  тестирование, устный опрос

- У9 владение навыками познавательной, учебно-исследовательской и проектной деятельности, навыками разрешения проблем; способность и готовность к самостоятельному поиску методов решения практических задач, применению различных методов познания;
  Сочинение,
  тестирование, устный опрос

Предметные:

31 сформированность навыков различных видов анализа литературных произведений;
владение навыками самоанализа и самооценки на основе наблюдений за собственной речью;
устный опрос, тестирование

32 владение умением анализировать текст с точки зрения наличия в нем явной и скрытой, основной и второстепенной информации;
устный опрос, тестирование, самостоятельная работа
дифференцированный зачет

33 владение умением представлять тексты в виде тезисов, конспектов, аннотаций, рефератов, сочинений различных жанров;
устный опрос, сочинение
дифференцированный зачет

34 знание содержания произведений русской, родной и мировой классической литературы, их историко-культурного и нравственно-ценностного влияния на формирование национальной и мировой культуры;
устный опрос,
тестирование
дифференцированный зачет

З 5 способность выявлять в художественных текстах образы, темы и проблемы и
выражать свое отношение к ним в развернутых аргументированных устных и письменных высказываниях;
устный опрос,

тестирование
дифференцированный зачет

З 6 владение навыками анализа художественных произведений с учетом их жанрово-родовой специфики; осознание художественной картины жизни, созданной в литературном произведении, в единстве эмоционального личностного восприятия и интеллектуального понимания;
устный опрос,
тестирование
дифференцированный зачет

37 сформированность представлений о системе стилей языка художественной литературы.
устный опрос,
тестирование
дифференцированный зачет

6. Структура контрольного задания

6.1.1 Практическая работа по теме "Изучение романа И.А. Гончарова "Обломов"

Проверяемые результаты: У2, 32.

Раздаются листы с заданиями, необходимо письменно выполнить работу.

Текст задания.

Заполнить таблицу " Сравнительная характеристика героев романа
И. А. Гончарова "Обломов".

Критерий	**Обломов**	**Штольц**
Внешность (когда они предстали перед читателем)		
Происхождение		
Воспитание		
Образование		
Заложенная программа		
Активность		
Взгляды на жизнь		
Характеристика автора		
Испытание любовью		

Критерии оценки.

1. Понимание темы 1-5 баллов.
2. Знание художественного текста 1-10 баллов.
3. Языковое оформление работы 1-5 баллов.

Оценка "5" - работа выполнена на 100 %;
Оценка "4" - работа выполнена на 80 %;
Оценка "3" - работа выполнена на 50 %;
Оценка "2" - работа выполнена менее 40%.

6.1.2 Самостоятельная работа по теме "Развитие речи. Сочинение по роману Ф.М. Достоевского "Преступление и наказание"

Проверяемые результаты: У1, У8, 32, 34.

Раздаются листы с заданиями, необходимо письменно выполнить работу.

Текст задания. Сочинение по роману Ф.М. Достоевского "Преступление и наказание".

Тема № 1: «Униженные на страницах романа "Преступление и наказание" Ф.М.Достоевского»

План сочинения

I. Вступление. Суровая правда в изображении безысходности жизни обездоленных людей.

II. Основная часть. Широта изображения в романе нищеты и страданий «бедных людей».

1. Петербург Достоевского, утверждающий идею Раскольникова о праве сильной личности на преступление:

а) образ «жёлтого» Петербурга;

б) описание петербургских трущоб;

в) описание «дворов-колодцев», домов, комнат-«гробов»;

г) будничные кошмары на улицах города;

д) петербургские распивочные. (I-1,2/с.).

2. «Униженные» и «оскорблённые» в романе:

а) Соня Мармеладова и её семья; (I-2,7/с. 12)

б) полунищенское положение матери и сестры Раскольникова; (I-3/с. 27-письмо)

в) нищета студента Раскольникова; (I-1/с. 5,6,9; I-3/с. 25)

г) пьяная девочка на бульваре, которую преследует «жирный франт». (I-4/с. 40)

3. Мир насилия и грабителей в романе:

а) старуха-ростовщица, «высасывающая кровь из людей», как символ этого страшного мира; (I-6/с.)

б) мир Лужина, Свидригайлова и пр. (III-5/с.)

4. Идеи Раскольникова как протест против этого мира.

III. Заключение. Боль за человека – основа авторской позиции в романе Ф.М. Достоевского «Преступление и наказание».

Тема №2: Путь к духовному возрождению в романе Ф.М. Достоевского "Преступление и наказание".

План

I. Вступление. Социальные и философские истоки теории Раскольникова.

II. Основная часть. Как развенчивается в романе теория Раскольникова?

1. Идеи Раскольникова о праве сильной личности на преступление в системе авторских опровержений:

2. Наказание Раскольникову за преступление:

а) мучительнейшее ощущение «разомкнутости и разъединённости с человечеством» (II-5,6,7/с.);

б) смерть матери (III-3,6/с.);

в) всенародное осмеяние и осуждение:

- насмешливая реплика пьяного, которую слышит Раскольников в свой адрес, когда идёт «на пробу»: «Эй, ты немецкий шляпник!»;

- смех Настасьи, услыхавшей слова Раскольникова о его «работе», о его «думанье»: «А тебе бы сразу весь капитал!»;

- осмеяние Раскольникова толпой во время его коленопреклонения на Сенной площади (VI-8/с.);

- неприятие Соней его теории (IV-4/с.);

- ненависть к нему каторжных;

г) каторга и как юридическое наказание, и как исход, и как очистительное страдание.

3. Почему Раскольников, несмотря на совершённое им преступление, воспринимается нами как личность значительная, вызывающая не только сочувствие, но даже сострадание?

а) развенчивает ли Достоевский Раскольникова, показывая преступный характер его теории?

б) каков Раскольников в представлении и оценках положительных героев романа: Дуни, Разумихина, Сони, Порфирия Петровича?

в) как характеризует автор душевные страдания Раскольникова, переживаемые им после преступления?

г) вытекает ли возможность нравственного перерождения Раскольникова из его человеческой натуры?

III. Заключение. «Я хотел Наполеоном сделаться…». Проблема наполеонизма в романе и в наши дни.

Критерии оценки

"ОТЛИЧНО": может быть выставлена, если есть прямой и исчерпывающий ответ по теме, обнаружено отличное знание и глубокое понимание текста художественного произведения, а также умение пользоваться литературным материалом для раскрытия темы, давать оценку излагаемым фактам, логически последовательно и аргументировано излагать свои мысли, писать правильным и выразительным литературным языком.

"ХОРОШО": ставится за сочинение, дающее в целом правильный и достаточно полный ответ на тему, обнаруживая хорошее знание текста, умение пользоваться литературным материалом, делать необходимые выводы и обобщения, писать правильным литературным языком, но содержащее отдельные неточности в выражении мыслей.

"УДОВЛЕТВОРИТЕЛЬНО": ставится за сочинение, в котором дан в основном правильный, но схематичный ответ на тему или допущены отдельные отклонения от темы, неточности в изложении фактического материала, нарушения последовательности изложения мыслей.

"НЕУДОВЛЕТВОРИТЕЛЬНО": ставится за сочинение, в котором не понята и не раскрыта тема, налицо плохое знание текста произведения, преобладают общие фразы, не подтвержденные литературным материалом; изложение носит трафаретный характер или сводится к простому пересказу произведения или учебника, имеются серьезные нарушения последовательности в выражении мыслей, отсутствуют выводы и обобщения.

Сочинение:
примерный объем классных сочинений 1,5 - 2 страницы. При наличии в работе более 5 поправок оценка снижается на 1 балл. При наличии 3 и более исправлений «5» не выставляется.

Оценка
Содержание и речь
Грамотность

«5»

содержание работы полностью соответствует теме; фактические ошибки отсутствуют; содержание излагается последовательно; работа отличается богатством словаря; достигнуто стилевое единство текста; в целом в работе допускается 1 недочет в содержании и 1 речевой недочет.

Допущено ошибок:
1 орфографическая, или
1 пунктуационная, или
1 грамматическая.

«4»

Содержание работы в основном соответствует теме; имеются единичные фактические неточности; имеются незначительные нарушения последовательности в изложении мыслей; лексический и грамматический строй речи в целом достаточно разнообразен; стиль работы отличается единством; в целом в работе допускается не более 2 недочетов в содержании и не более 3 речевых недочетов.

Допущено ошибок:
2 орфографические и
2 пунктуационные; или
1 орфографическая и
3 пунктуационные; или
4 пунктуационные,
или 2 грамматические

«3»

В работе допущены существенные отклонения от темы; работа достоверна в главном, но имеются фактические неточности; допущены отдельные нарушения последовательности изложения; беден словарь; стиль работы не отличается единством; в целом в работе допускается не более 4 недочетов в содержании и 5 речевых недочетов.

4 орфографические и
4 пунктуационные; или
3 орфографические и
5 пунктуационных; или
7 пунктуационных, или
4 грамматических.

«2»

Ставится за сочинение, которое: не раскрывает тему, не соответствует плану, свидетельствует о поверхностном знании текста произведения, состоит из путаного пересказа отдельных событий, без выводов и обобщений, или из общих положений, не опираясь на текст; характеризуется случайным расположением материала, отсутствием связи между частями; отличается бедностью словаря, наличием
грубых речевых ошибок.

7 орфографических и
7 речевых ошибок, или
6 орфографических и

8 пунктуационных ошибок, или 5 орфографических и
9 пунктуационных ошибок, или 8 орфографических и
6 пунктуационных ошибок, или 7 грамматических ошибок.

6.1.3 Практическая работа по теме "Творчество А.Н. Островского"

Проверяемые результаты: У1, У4, У8, 32, 34, 3 5, 3 6, 3 7
Раздаются листы с заданиями, необходимо письменно выполнить работу.

Александр Николаевич Островский

1. Заполнить таблицу № 1 «Город Калинов».

Действие, явление

Действующие лица
Образ жизни и нравы калиновцев
(узнаём из реплик героев)

2. Как вы понимаете название произведения А. Н. Островского «Гроза»?

3. Как герои пьесы относятся к грозе? Почему?

4. Каковы нравы в доме Кабановых?

5. Что отличает Катерину от обывателей города Калинова?

6. Случайна ли гибель Катерины? Можно ли было её избежать?

7. Прочитать фрагмент из драмы А.Н. Островского «Гроза». Объяснить смысл данного текста, чувства персонажей, мотивы поведения, определить роль художественных средств изобразительности.

Драма «Гроза». Фрагмент. Действие 2, явление 1.

Глаша (собирает платье в узлы) и Феклуша (входит).

Феклуша. Милая девушка, всё-то ты за работой! Что делаешь, милая?
Глаша. Хозяина в дорогу собираю.
Феклуша. Аль едет куда свет наш?
Глаша. Едет.
Феклуша. Надолго, милая, едет?
Глаша. Нет, не надолго.
Феклуша. Ну, скатертью ему дорога! А что хозяйка-то станет выть аль нет?
Глаша. Уж не знаю, как тебе сказать.
Феклуша. Да она у вас воет когда?
Глаша. Не слыхать что-то.
Феклуша. Уж больно я люблю, милая девушка, слушать, коли кто хорошо воет-то!

Молчание.

А вы, девушка, за убогой-то присматривайте, не стянула б чего.
Глаша. Кто вас разберёт, все вы друг на друга клеплете. Что вам ладно-то не живётся? Уж у нас ли, кажется, вам, странным, не житьё, а вы всё ссоритесь да перекоряетесь; греха-то вы не боитесь.
Феклуша. Нельзя, матушка, без греха: в миру живём. Вот что я тебе скажу, милая девушка: вас, простых людей, каждого один враг смущает, а к нам, странным людям, к кому шесть, к кому двенадцать приставлено; вот и надобно их всех побороть. Трудно, милая девушка!
Глаша. Отчего ж к вам так много?
Феклуша. Это, матушка, враг-то из ненависти на нас, что жизнь такую праведную ведём. А я, милая девушка, не вздорная, за мной этого греха нет. Один грех за мной есть, точно; я сама знаю, что есть. Сладко поесть люблю. Ну так что ж! По немощи моей господь посылает.
Глаша. А ты, Феклуша, далеко ходила?
Феклуша. Нет, милая. Я, по своей немощи, далеко не ходила; а слыхать – много слыхала. Говорят, такие страны есть, милая девушка, где и царей-то нет православных, а салтаны землёй правят. В одной земле сидит на троне царь Махнут турецкий, а в другой – салтан Махнут персидский; и суд творят они, милая девушка, надо всеми людьми, и что не судят они, всё неправильно. И не могут они, милая, ни одного дела рассудить праведно, такой уж им предел положен. У нас закон праведный, а у них, милая, неправедный; что по нашему закону так выходит, а по ихнему всё напротив. И все судьи у них, в ихних странах, тоже все неправедные; так им, милая девушка, и в просьбах пишут: «Суди меня, судья неправедный!» А то есть ещё земля, где все люди с песьими головами.
Глаша. Отчего ж так, с песьими?
Феклуша. За неверность. Пойду я, милая девушка, по купечеству поброжу: не будет ли чего на бедность. Прощай покудова!
Глаша. Прощай!
Феклуша уходит.

Вот ещё какие земли есть! Каких-то, каких-то чудес на свете нет! А мы тут сидим, ничего не знаем. Ещё хорошо, что добрые люди есть; нет-нет да и услышишь, что на белом свету делается; а то бы так дураками и померли.

Входят Катерина и Варвара.

_____
_____
_____
_____
_____
_____
_____
_____
_____
_____

_____
_____

6.1.4 Литературные диктанты

Проверяемые результаты: У1, У 2, У4, У8, З2, З4.

Раздаются листы с заданиями, необходимо письменно выполнить работу.

Задание:

Тема 2.1. А.Н. Островский «Гроза»

1. Изобрести вечный двигатель, получить за него миллион и обеспечить работой бедных людей мечтал_____.
2. Утверждала, что есть люди с песьими головами, что « огненного змия стали запрягать… ради скорости»,_____.
3. Довела дочь до бегства из дома, сына – до абсолютного безволия, а невестку – до самоубийства _____.
4. При упоминании о том, что должен кому-то отдать долг, свирепел и ругался _____.
5. Говорил, что он возьмёт и пропьёт свой последний ум, и пусть тогда маменька с ним, дураком, мучится,_____.

Тема 2.2 И.А. Гончаров. «Обломов»

1. «Вся жизнь есть мысль и труд, труд хоть и безвестный, но непрерывный», - говорил _____.
2. «Он весь составлен из костей, мускулов и нервов как кровная английская лошадь» - это портрет _____.
3. Почти всё время проводил на лежанке, погружённый в дремоту, _____.
4. Начертил в порыве восторга имя своей любимой на столе, покрытом пылью, _____.
5. Имел фамилию от глагола «вытягивать», что соответствовало его должности и характеру, _____.

Тема 2.3 И.С. Тургенев. «Отцы и дети»

1. Ещё молодая, белокурая, несколько растрёпанная дама - _____.
2. Высокий худощавый человек, с взъерошенными волосами и тонким орлиным носом - _____.
3. Утверждал, что «все люди друг на друга похожи как телом, так и душой»,_____.
4. Влюбился в женщину с загадочным взглядом и десять лет прожил бесцветно, бесплодно и быстро»_____.
5. Назвала Базарова хищным, а Аркадия Кирсанова ручным _____.

Темы 2.4, 2.5 Ф.И. Тютчев. А.А. Фет. Лирика

1. В 15 лет Ф.И.Тютчев – студент Московского университета, а в 17 лет – русский посол в _____.
2. Примером философской лирики является стихотворение Ф.И.Тютчева «Два _____».
3. Тютчев интересовался философскими взглядами Шеллинга и _____.
4. А.Фет долго боролся за то, чтобы вернуть себе фамилию отца _____.
5. А.Фет считается непревзойдённым певцом _____ и _____ в русской лирике.

Тема 2.10 Ф.М. Достоевский. «Преступление и наказание»

1. Церемония гражданской казни на Семёновском плацу состоялась 22 декабря _____года.
2. Ужасно похудевшая женщина, тонкая, довольно высокая и стройная, ещё с прекрасными тёмно-русыми волосами – это _____.
3. «…мещанка, а не чиновница, девица, и собой ужасно нескладная, росту замечательно высокого - _____.
4. Небольшую комнату…с жёлтыми обоями, геранями и кисейными занавесками на окнах занимала _____.
5. «Довольно!..Пора!..Прощай, горемыка.. Уездили клячу!..» - говорила перед смертью _____.

Тема 2.11 Л.Н. Толстой. «Война и мир»

1. Лев Толстой родился в _____ году.
2. Стремился женить своего сына на богатой княжне Марье _____.
3. В партизанской отряде Денисова «был самым полезным и храбрым человеком»_____.
4. Думал завоевать военную славу не получением наград при штабе, а своей храбростью в бою _____.
5. Приказал вновь забросать снегом расчищенную дорогу _____.

Тема 2.12 А.П. Чехов. «Вишнёвый сад»

1. Съел сразу полведра огурцов _____.
2. Говорил: «Вся Россия – наш сад!» _____.
3. При отъезде в запертом доме забыли _____.
4. Прозвище «двадцать два несчастья» имел _____.
5. Обращался к шкафу с торжественной речью _____.

Критерии оценки

Оценка	Количество допускаемых ошибок
«5»	0
«4»	1
«3»	2- 3

6.1.5 Практическая работа по теме " Творчество И.С. Тургенева"

Проверяемые результаты: У1, У 2, У4, У8, 32, 34, 35,36,37.

Иван Сергеевич Тургенев

(1818 – 1883)

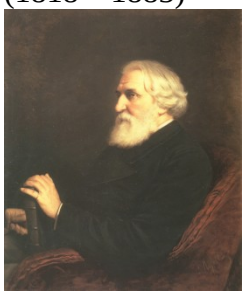

1. Чем характерна эпоха, в которой жил И. С. Тургенев? Как она отразилась в творчестве писателя?

_____
_____
_____
_____
_____
_____

2. Заполнить таблицу № 3 «Базаров». Охарактеризовать главного героя.

Герой
Характеристики
Выписки из произведения
Базаров
Внешность
Происхождение
Образование
Характер
Речь, манера говорить
Отношение к окружающим

3. Что означает понятие «нигилизм»? Найти его определение в словаре.

_____
_____
_____
_____
_____
_____

_____
_____
_____
_____
_____
_____

4. Почему роман назван «Отцы и дети»?

_____
_____
_____
_____
_____
_____
_____
_____

5. Почему роман «Отцы и дети» заканчивается смертью главного героя?

_____
_____

6.1.6 Административный срез 1 курс

Проверяемые результаты: У1, У 2, У4, У8, 32, 34, 35, 36, 37.

Административно-проверочная работа по предмету "Литература" 1 полугодие 1 курс

ЧАСТЬ А.

1. Назовите годы жизни А.С.Пушкина

А) 1802-1841
Б) 1789-1828
В) 1799-1837
Г) 1805-1840

2. Какое стихотворение было написано юным Пушкиным по случаю предстоящего экзамена в лицее?

А) «К другу стихотворцу»
Б) «Мечтатель»
В) «Воспоминания о Царском Селе»

3. Какие стихотворения А.С.Пушкина посвящены теме поэта и поэзии?

А) «В Сибирь»
Б) «Памятник»
В) «Пророк»

4.Соотнесите стихотворения А.С.Пушкина с мотивами лирики поэта.

А) Тема поэта и поэзии

Б) Вольнолюбивая лирика
В) Любовная лирика

А) «Поэт и толпа», «Пророк»
Б) «Я помню чудное мгновенье», «Я вас любил»
В) «Анчар», «Вольность»

5. Основная тема поэмы «Медный всадник»
А) Противоборство личности и государства
Б) Тема любви
В) Тема верности «маленького человека»

6. Какую оценку Петру Первому даёт автор в поэме «Медный всадник»?
А) Пётр – великая личность
Б) Пётр- деспот, тиран
В) Двойственная оценка Петра

7. М.Ю.Лермонтов родился
А) В Тарханах
Б) В Петербурге
В) В Москве
Г) В Пятигорске

8. В какое учебное заведение поступил М.Ю.Лермонтов в 1830 году?
А) В Школу гвардейских прапорщиков и кавалерийских юнкеров в Петербурге
Б) В Московский университет
В) В Царскосельский лицей
Г) В Петербургский университет

9. Какое стихотворение М.Ю. Лермонтова явилось ответом на убийство А.С.Пушкина?
А) «Поэт»
Б) «Дума»
В) «Смерть поэта»

10.Назовите основной мотив в лирике М.Ю.Лермонтова
А) Зависть
Б) Свобода
В) Одиночество
Г) Усталость

11. Назовите годы жизни Н.В.Гоголя
А) 1802-1850
Б) 1809-1850
В) 1809-1852
Г) 1805-1845

12. В повести « Шинель» Гоголь продолжает тему:

А) восстания декабристов

Б) противостояния толпы и поэта

В) «маленького человека»

13. Действие драмы «Гроза» происходит

А) в Москве

Б) в Нижнем Новгороде

В) в Калинове

Г) в Петербурге

14. К какому типу литературных героев принадлежала Кабаниха

А) «лишний человек»

Б) герой-резонер

В) «маленький человек»

Г) «самодур»

ЧАСТЬ Б

15. Какое прозвище получил А.Н.Островский в литературе?

16. Назовите произведение, которое принесло Н.В.Гоголю известность?

17. Назовите произведение М.Ю.Лермонтова, обличающее петербургское общество?

ЧАСТЬ В

18. Назовите автора и произведение, из которых взяты следующие отрывки:

А) Красуйся, град Петров, и стой
Неколебимо, как Россия,
Да умирится же с тобой
И побежденная стихия;

Б) Потому что честным трудом никогда не заработать нам больше насущного хлеба. А у кого деньги, сударь, тот старается бедного закабалить, чтобы на его труды даровые еще больше денег наживать.

В) Чем не блестит эта улица — красавица нашей столицы! Я знаю, что ни один из бледных и чиновных ее жителей не променяет на все блага Невского проспекта.

Г) Фамилия чиновника была Башмачкин. Уже по самому имени видно, что она когда-то произошла от башмака; но когда, в какое время и каким образом произошла она от башмака, ничего этого не известно. И отец, и дед, и даже шурин, и все совершенно Башмачкины ходили в сапогах, переменяя только раза три в год подметки.

Критерии оценивания

Оценка «5» ставится при выполнении 100% тестовых заданий (26 баллов).

Оценка «4» ставится при выполнении не менее 80% тестовых заданий (не менее 21 балла).

Оценка «3» ставится при выполнении не менее 50% тестовых заданий (15 баллов).

Оценка «2» ставится при выполнении менее 50 % тестовых заданий.

Проверяемые результаты: У1, У 2, У4, У8, 32, 34, 35, 36, 37.

Административно-проверочная работа по литературе
II полугодие I курс

Часть А.

1.Лирика – это:

а) Один из основных родов литературы, в котором художественный мир литературного произведения отражает внутреннее переживания лирического героя;

б) эмоциональное восприятие повествователем описываемого;

в) особое свойство литературных произведений, заключающееся в том, что автор воспроизводит в их художественном мире.

2. Народность – это:

а) особое свойство литературных произведений, заключающееся в том, что автор воспроизводит в их художественном мире свою эпоху, национальные идеалы, жизнь народа; признак общенационального признания писателя;

б) проявление в художественной литературе национальной литературной традиции;

в) совокупность произведений устного творчества, ориентированного на общенародный идеал; включение традиций народного творчества в литературу.

Часть Б.

3. Очарованный странник» - произведение, составленное из отдельных эпизодов. Что или кто объединяет эти части?

а) сквозной сюжет

б) автор - -повествователь

в) цыганка Груша

г) Флягин

4. Определите характер повествования в «Очарованном страннике»:

а) объективно – повествовательный

б) дневниковая форма

в) сказовый, от первого лица

г) эпистолярный

5. С каким былинным богатырем сравнивает И.С. Флягина автор

а) Алеша Попович

б) Добрыня Никитич

в) Илья Муромец

г) Савелий – богатырь Святорусский

6. Основная идея «Очарованного странника» состоит в следующем:

а) русский человек со всем справится

б) русский человек всегда стремится к опасности

в) только в экстремальных ситуациях раскрывается человек

7. Ведущий способ изображения в произведениях Салтыкова – Щедрина:

а) импрессионизм;

б) юмор;

в) реалистический гротеск;

г) символизм;

д) ирония

8. Эзопов язык – это:

а) художественное преувеличение;

б) иносказание

в) художественное сравнение

9. Салтыков – Щедрин использовал жанр сказки, потому что:

а) стремился приблизить литературу к народу

б) очерк, фельетон, рассказ исчерпали свои возможности

б) сказка – аллегорический жанр, позволяющий в сжатой и доступной форме поставить и решить самые сложные и запретные проблемы

10. Перу Салтыкова – Щедрина не принадлежат романы:

а) «Пошехонская старина»

б) «Господа Головлевы»

в) «История одного города»

г) «Накануне»

11. Основная тема раннего творчества Достоевского:

а) тема сильной личности

б) тема «наполеонизма»

в) тема «униженных и оскорбленных»

г) тема активного социального протеста

д) тема пробуждения народных масс

12. Какой роман Достоевского был назван Белинским первым социально – психологическим романом в русской литературе?

а) «Преступление и наказание»

б) «Бедные люди»

в) «Бесы»

г) "Униженные и оскорбленные "

д) «Братья Карамазовы»

13. Раскольников покушается на жизнь старухи – процентщицы из-за

а) желания обогатиться

б) желания отомстить Алене Ивановне

в) желания проверить теорию

г) необходимости помочь близким

14. Почему после убийства Раскольникова не воспользовался награбленным?

а) в спешке забыл взять деньги

б) деньги не являлись целью преступления

в) из-за страха быть разоблаченным

г) герой забыл место тайника

15. После совершенного преступления Раскольников ищет сочувствия у Сони потому, что:

а) она тоже «переступила» нормы человеческой морали;

б) нуждается в чьем – либо участии, ведь он «как ножницами отрезал себя» от всего мира;

в) она не выдаст его;

г) ему больше некуда идти.

16.Определите основной конфликт романа:

а) Раскольников и старуха – процентщица

б) Раскольников и Порфирий Петрович

в) Борьба одинокой личности с окружающим миром

17. Роман «Преступление и наказание» - социально – психологический роман. Какой принцип психологизма наиболее близок Достоевскому?

а) раскрывая внутренний мир героя, автор стремится показать постоянную борьбу, происходящую в сознании и подсознании человека. Его герои мучительно страдают, анализируют свои поступки;

б) раскрывая внутренний мир его героя, автор не стремится запечатлеть все процессы, происходящие в сознании персонажа. Он акцентирует внимание лишь на внешнем выражении этой динамики: жесте, мимике, движении. Его привлекает результат этих переживаний;

в) раскрывая внутренний мир героя, автор изображает текучесть, изменчивость психической жизни человека. Н.Г Чернышевский назвал этот принцип «диалектикой души»

18. В романе «Преступление и наказание» можно заметить библейские сюжеты, образы, символику. Какой образ является ключевым в произведении?

а) убийца и блудница

б) крест

в) воскресший Лазарь

г) поклон на четыре стороны

д) Голгофа

19. Л.Н.Толстой написал автобиографическую трилогию:

а) «Детство. Отрочество. Юность»

б) « Детство. Юность. Мои университеты.»

20. О какой войне приведено высказывание Пьера Безухова:

«Ежели б это была война за свободу, я бы понял, я бы первый поступил на военную службу,…но против величайшего человека в мире… это нехорошо»

а) война 1805

б) война 1807

в) война 1812

г) война 1805-1807.

21. Определите жанр произведения Л.Н.Толстого "Война и мир":

а) роман

б) роман-эпопея

в) повесть

г) комедия

22. Какова основная мысль произведения Л.Н.Толстого "Война и мир":

а) мысль семейная

б) мысль человеческая

в) мысль народная

г) мысль религиозная

23. Кто не является героем произведения Л.Н.Толстого "Война и мир":

а) Наташа Ростова

б) Андрей Болконский

в) Анатоль Курагин

г) Иван Флягин.

Часть В.

24. Определите, из какого произведения отрывок и как зовут описываемого героя?

" Жил дрожал и умирал дрожал"

25. Определите, из какого произведения отрывок и назовите имя героя?

"Он был до того худо одет, что иной, даже и привычный человек, посовестился бы днем выходить в таких лохмотьях на улицу".

26. Определите, из какого произведения отрывок и как зовут описываемого героя?

«Это был человек огромного роста, со смуглым открытым лицом и густыми волнистыми волосами свинцового цвета… Он был одет в послушничьем подряснике с широким монастырским ременным поясом и в высоком чёрном суконном колпаке… [Ему]… по виду можно было дать с небольшим лет за пятьдесят; но он был в полном смысле слова богатырь, напоминающий дедушку Илью Муромца».

Критерии оценивания.

Оценка «5» ставится при выполнении 100% тестовых заданий (26 баллов).
Оценка «4» ставится при выполнении не менее 80% тестовых заданий (не менее 21 балла).
Оценка «3» ставится при выполнении не менее 50% тестовых заданий (15 баллов).
Оценка «2» ставится при выполнении менее 50 % тестовых заданий.

6.1.7 Административный срез 2 курс

Проверяемые результаты: У1, У 2, У4, У8, 32, 34, 35, 36, 37.

Административно-проверочная работа по литературе
I полугодие II курс
Вариант 1

1. И.А. Бунин родился:
1) в Нижнем Новгороде; 2) в Москве; 3) в Воронеже; 4) в Таганроге.
2. Кто занимался образованием И.А. Бунина после его выхода из гимназии:
1) родители; 2) старший брат Юлий; 3) гувернёры; 4) сам разработал систему дальнейшего образования?
3. Первый сборник рассказов И.А. Бунина, опубликованный в 1897 году, назывался:
1) «Тень птицы»; 2) «Иоанн Рыдалец»; 3) «Чаша жизни»; 4) «На край света».
4. Какая тема является основной в рассказе И.А. Бунина «Антоновские яблоки»:
1) тема любви; 2) тема уходящего дворянского уклада; 3) тема дороги; 4) тема гражданского служения?
5. Цикл рассказов И.А. Бунина, в которых автор писал о «светоносных странах» Востока, их
древней истории и удивительной культуре:
1) «Тень птицы»; 2) «Господин из Сан-Франциско»; 3) «Тёмные аллеи»; 4) «Иоанн Рыдалец».
6. Кто хорошо знал, как заработал своё состояние господин из Сан-Франциско:

1) индийцы; 2) китайцы; 3) нубийцы; 4) русские?
7. Как назывался корабль в рассказе И.А. Бунина «Господин из Сан-Франциско»:
1) «Титаник»; 2) «Атлантида»; 3) «Нетте»; 4) «Победа»?
8. Как И.А. Бунин относился к революции:
1) восторженно принимал и поддерживал; 2) был в растерянности; 3) отвергал и негодовал, считая её концом России; 4) был равнодушен?
9. Автобиографический роман И.А. Бунина назывался:
1) «Митина любовь»; 2) «Жизнь Арсеньева»; 3) «Суходол»; 4) «В Париже».
10. Почему не состоялось счастье героев рассказа И.А. Бунина «Чистый понедельник»:
1) возлюбленная героя ушла в монастырь; 2) героиня рассказа заболела и умерла; 3) героиня вышла замуж за другого человека; 4) возлюбленная героя уехала за границу?
11. Из какого стихотворения И.А. Бунина взяты эти строки:
И нет у нас иного достоянья!
Умейте же беречь
Хоть в меру сил, в дни злобы и страданья,
Наш дар бессмертный – речь.
1) «Слово»; 2) «Песня»; 3) «Поэт»; 4) «Родина»?
12. Где похоронен И.А. Бунин:
1) под Парижем; 2) в Грассе; 3) в Ницце; 4) в Москве?
13. Какое учебное заведение не связано с именем А.И. Куприна:
1) Александровское малолетнее сиротское училище; 2) Вторая московская военная гимназия; 3) Третье Александровское юнкерское училище; 4) Пятая московская гимназия?
14. Определите ведущую тему произведений А.И. Куприна:
1) тема любви; 2) тема человека и природы; 3) тема искусства; 4) тема революции?
15. Какая проблема затрагивается в повести «Олеся»:
1) природы и цивилизации; 2) становления личности и выбора жизненного пути; 3) реформирования общества?
16. Кого держала в руках Олеся, когда её впервые увидел Иван Тимофеевич:
1) зябликов; 2) бельчат; 3) зайчат; 4) синичек?
17. Какая из указанных причин отказа Олеси выходить замуж за Ивана Тимофеевича не соответствует истине:
1) Олеся боялась, что Ивану Тимофеевичу будет с ней неловко в обществе; 2) Олеся не хотела оставить бабушку одну; 3) Олеся предполагала, что Иван Тимофеевич может полюбить другую девушку; 4) Олеся полюбила другого человека?
18. Олеся пошла в церковь в день:
1) Святой Троицы; 2) Илии-пророка; 3) святых апостолов Петра и Павла; 4) Успения Пресвятой Богородицы?
19. Какой художественной деталью завершается повесть А.И. Куприна «Олеся»:
1) письмо к возлюбленному; 2) букет полевых цветов; 3) косынка Олеси; 4) нитка красных бус?
20. Какой теме посвящены новеллы А.И. Куприна «Ольга Сур», «Блондель», «Дурной каламбур»:
1) теме детства; 2) теме театра; 3) теме деревни; 4) теме цирка?
21. К какому типу литературных героев можно отнести чиновника Желткова из рассказа А.И. Куприна «Гранатовый браслет»:

1) «лишний человек»; 2) герой-резонёр (выразитель авторской позиции); 3) «маленький человек»; 4) роковой герой?
22. Кто из героев А.И. Куприна в своём монологе несколько раз повторяет евангельское «Да
святится имя твое»:
1) Соломон – Суламифи; 2) Желтков – Вере Шеиной; 3) Желтков - Богу; 4) Ромашов – Шурочке?
23. Кому из героев А.И. Куприна принадлежат следующие слова: «Любовь должна быть трагедией. Величайшей тайной в мире»:
1) Князю Шеину; 2) чиновнику Желткову; 3) генералу Аносову; 4) княгине Шеиной?
24. Автобиографический роман А.И. Куприна называется:
1) «Юнкера»; 2) «Кадеты»; 3) «Листригоны»; 4) «Река жизни»?
25. Уроженцем какого города был М. Горький:
1) Москвы; 2) Петербурга; 3) Нижнего Новгорода; 4) Саратова?
26. Как назывался рассказ, сделавший имя М. Горького известным:
1) «Челкаш»; 2) «Макар Чудра»; 3) «Старуха Изергиль»; 4) «Мальва»?
27. Кого из персонажей ранних рассказов М. Горького люди наказали за гордость, за то, что
он считал себя выше других:
1) Лойко Зобара; 2) Данко; 3) Ларру; 4) Макара Чудру?
28. Определите жанр пьесы М. Горького «На дне»:
1) бытовая драма; 2) социально-философская драма; 3) трагедия; 4) мелодрама?
29. Носителем какой идеологии является Лука в пьесе М. Горького «На дне»:
1) является выразителем идеи покорности и смирения перед жизненными обстоятельствами;
2) является носителем идеи крайнего индивидуализма;
3) Лука выражает идею раболепия перед власть имущими;
4) Лука выражает идею сохранения чувства собственного достоинства и сопротивления жизненным обстоятельствам.
30. Назовите героя пьесы, в уста которого вкладывает М. Горький авторскую точку зрения:
1) Лука; 2) Сатин; 3) Бубнов; 4) Барон.

Вариант 2

1. Кто из русских поэтов 19 века был предком И.А. Бунина:
1) Д.В. Давыдов; 2) П.А. Вяземский; 3) В.А. Жуковский; 4) Н.М. Языков?
2. Какой великий русский писатель оказал значительное влияние на формирование личности И.А. Бунина:
1) А.С. Пушкин; 2) Ф.М. Достоевский; 3) Л.Н. Толстой; 4) Н.В. Гоголь?
3. Академическая Пушкинская премия была присуждена И.А. Бунину за:
1) роман «Жизнь Арсеньева»; 2) цикл рассказов «Тёмные аллеи»»; 3) сборник стихов «Листопад»; 4) рассказ «Суходол».
4. Преданным и самоотверженным другом И.А. Бунина на всю жизнь стала:
1) Варвара Владимировна Пащенко; 2) Анна Николаевна Цакни; 3) Вера Николаевна Муромцева; 4) Галина Кузнецова.
5. На каком из островов застала героя рассказа «Господин из Сан-Франциско» смерть:

1) Пасха; 2) Корсика; 3) Цейлон; 4) Капри?
6. Какая проблема не была поставлена в рассказе И.А. Бунина «Господин из Сан-Франциско»?:
1) проблема жизни и смерти; 2) проблема смысла жизни; 3) проблема человеческой цивилизации; 4) проблема отцов и детей?
7. События рассказа «Господин из Сан-Франциско» происходят:
1) перед Рождеством; 2) перед Пасхой; 3) перед днём памяти святых апостолов Петра и Павла; 4) перед Благовещением.
8. В 1920 году И.А. Бунин эмигрировал за границу и до самой смерти прожил:
1) в Германии; 2) в Италии; 3) в Америке; 4) во Франции.
9. Сборник рассказов И.А. Бунина, целиком посвящённый теме любви:
1) «Тёмные аллеи»; 2) «Митина любовь»; 3) «Солнечный удар»; 4) «Тень птицы».
10. И.А. Бунину принадлежит перевод эпической поэмы:
1) Гомер «Одиссея»; 2) «Песнь о Роланде»; 3) Шота Руставели «Витязь в тигровой шкуре»; 4) Г. Лонгфелло «Песнь о Гайавате».
11. Чей портрет держал И.А. Бунин в руках перед своей кончиной:
1) мамы Людмилы Александровны Буниной; 2) рано умершего сына Николеньки; 3) Л.Н. Толстого; 4) своей первой возлюбленной?
12. Сколько лет продолжалась служба А.И. Куприна в армии:
1) 4; 2) 5; 3) 3; 4) 6?
13. Где происходит действие повести «Олеся»:
1) в Полесье; 2) в Закарпатье; 3) в Буковине; 4) в Полтаве?
14. Как звали бабушку Олеси:
1) Дёмчиха; 2) Епифаниха; 3) Мануйлиха; 4) Андрониха?
15. Почему Олеся боялась ходить в церковь:
1) потому что была ведьмой; 2) не хотела встречаться с жителями села; 3) не верила в Бога; 4) церковь была далеко?
16. О чём жалела Олеся при расставании с Иваном Тимофеевичем:
1) что у неё нет от него ребёночка; 2) что она не смогла погадать ему; 3) что она обидела его; 4) что она послушалась его совета и пошла в церковь?
17. Чем обернулась для жителей села Переброд угроза Олеси:
1) грозой с градом; 2) засухой; 3) пожаром; 4) нашествием саранчи?
18. Почему расстаются герои повести «Олеся»:
1) Иван Тимофеевич уехал в Петербург по делам службы; 2) Олеся полюбила другого человека; 3) Олесю вынуждают покинуть родные места; 4) урядник обвинил Олесю в воровстве?
19. Какой теме посвящена повесть А.И. Куприна «Поединок»:
1) будни армии в «мирное» время; 2) героическое сражение русского флота при Цусиме; 3) первая русская революция; 4) дуэль М. Лермонтова и Н. Мартынова?
20. Назовите одного из героев рассказа А.И. Куприна «Гранатовый браслет»:
1) князь Андрей; 2) Родион Раскольников; 3) Желтков; 4) Иван Тимофеевич?
21. Какая художественная деталь является воплощением любви Желткова из повести А.И. Куприна:
1) письмо к возлюбленной; 2) гранатовый браслет; 3) букет полевых цветов; 4) нитка красных бус?
22. Какую музыку использует А.И. Куприн в повести «Гранатовый браслет» для

утверждения основной идеи произведения:
1) Чайковский «Времена года»; 2) Свиридов «Метель»; 3) Бетховен «Соната № 2»; 4) Моцарт «Реквием»?
23. В 1919 году А.И. Куприн эмигрировал за границу и жил:
1) в Париже; 2) в Марселе; 3) в Ницце; 4) в Женеве.
24. Укажите годы жизни М. Горького:
1) 1894-1958; 2) 1868-1936; 3) 1870-1953; 4) 1865-1951.
25. М. Горький начинал своё творчество с написания:
1) путевых очерков; 2) романтических рассказов; 3) стихотворений; 4) реалистических романов.
26. Укажите первый рассказ М.Горького:
1) «Челкаш»; 2) «Макар Чудра»; 3) «Старуха Изергиль»; 4) «Мальва».
27. Укажите настоящую фамилию М. Горького:
1) Бугаев; 2) Пешков; 3) Лотарев; 4) Гликберг.
28. Кто поведал легенду о Данко:
1) Челкаш; 2) Макар Чудра; 3) Изергиль; 4) Лука?
29. Ведущей темой рассказа «Старуха Изергиль» является:
1) тема свободы, самопожертвования; 2) тема милосердия; 3) тема босячества; 4) тема одинокой старости.
30. В пьесе М. Горького «На дне» герои размышляют о предназначении человека в жизни. Кому из героев принадлежат слова: «Человек – это звучит гордо...»:
1) Луке; 2) Сатину; 3) Актёру; 4) Клещу?

Критерии оценивания

1 правильный ответ – 12 правильных ответов – 2 (неудовлетворительно);
13 правильных ответов – 19 правильных ответов – 3 (удовлетворительно);
20 правильных ответов – 26 правильных ответов – 4 (хорошо);
27 правильных ответов – 30 правильных ответов – 5 (отлично).

6.1.8 Дифференцированный зачет

Проверяемые результаты: У2, У4, У6, У8, З2, З3, З4, З5,З6,З7.
Раздаются листы с заданиями, необходимо письменно выполнить работу.

Вариант 1

Часть А.

1.Укажите писателей, в названии произведений которых есть противопоставление:
а) А.Н. Островский, М.Е. Салтыков – Щедрин;
б) Ф.М. Достоевский, Л.Н. Толстой;
в) И.А. Гончаров, А.П. Чехов.

2. Укажите автора и название произведения, в котором дан психологический отчет одного преступления:
а) А.Н. Островский «Гроза»;
б) Ф.М. Достоевский «Преступление и наказание»;
в) Л.Н. Толстой «Живой труп».

3. Какой литературный тип изображен в образе Дикого (А.Н. Островский «Гроза»).
а) романтический герой;
б) самодур;
в) тип «лишнего человека».

4. Кто является автором следующих строк:
Умом Россию не понять,
Аршином общим не измерить:
У ней особенная стать -
В Россию можно только верить.
а) Н.А. Некрасов;
б) Ф.И. Тютчев;
в) А.А. Фет.

5. Укажите, какая из перечисленных композиционных частей не является обязательной?
а) пролог;
б) завязка;
в) кульминация.

6. Какое произведение М. Шолохова было удостоено Нобелевской премии?
а) «Судьба человека»;
б) «Тихий Дон»;
в) «Поднятая целина».

7. Кто из героев произведений М. Горького «разорвал себе грудь и вырвал из нее свое сердце», горящее факелом великой любви к людям?
а) Ларра ;
б) Данко;
в) Челкаш.

8. Укажите, какой социальный статус Марфы Игнатьевны Кабановой в драме «Гроза».
а) нищенка;
б) дворянка;
в) купчиха.

9. Определите время работы Л.Н. Толстого над романом "Война и мир"?
а) 1859- 1869 г.
б) 1855-1865 г.
в) 1863-1869 г.

10. Раскаялся ли Раскольников в убийстве старухи- процентщицы и её сестры Лизаветы?
а) нет
б) не совсем
в) раскаялся

11. Какой цвет преобладает в описании Ф.М. Достоевским Петербурга?
а) зелёный
б) чёрный
в) жёлтый

12. Как сам Л.Н.Толстой определил жанр «Войны и мира»?
а) повесть
б) роман-эпопея
в) исторический роман
г) семейная хроника

13. Укажите, как назывался первый сборник стихов С.А. Есенина:
а) «Персидские мотивы»;
б) «Москва кабацкая»;
в) «Радуница».

14. Укажите, какую функцию выполняет Воланд в романе М.А. Булгакова «Мастер и Маргарита»?
а) возмездие за грехи;
б) искуситель;
в) торжествует справедливость.

15. Кто из русских писателей был осужден на каторжные работы?
а.) М.Е. Салтыков - Щедрин
б) Ф.М. Достоевский
в) Л. Н. Толстой

16. К какому направлению в литературе принадлежит творчество В.М.Шукшина, В.Г. Распутина:
а) городской роман
б) деревенская проза
в) бытовая пьеса

17. Кому из персонажей «Война и мир» принадлежит следующий портрет: «Черноглазая с большим ртом, некрасивая , но живая девочка лет тринадцати »?
а) Элен Курагиной;
б) Марии Болконской;
в) Наташе Ростовой.

18. Кому из героев романа Достоевского «Преступление и наказание» Раскольников сознаётся в преступлении?
а) следователю Порфирию Петровичу;
б) Соне Мармеладовой;
в) Семёну Мармеладову.

19. Какова судьба Л.А. Раневской в финале пьесы А.П. Чехова «Вишневый сад»?

а) уезжает во Францию;
б) выходит замуж и уезжает с Лопахиным;
в) спасает имение от разорения и остаётся здесь.

20. Редактором какого журнала был А. Твардовский:
а) "Звезда"
б) "Новый мир"
в) "Пионер"

21. Дружба с каким поэтом оказала большое влияние на творчество Б. Пастернака и кому он посвятил стихотворение "Смерть поэта"
а) С. Есенин
б) А. Ахматова
в) В. Маяковский

22. В каком институте учились Б. Ахмадулина, Е.Евтушенко, А. Вознесенский?
а) Литературный институт им. М. Горького
б) Московский Государственный университет им. М.В.Ломоносова
в) Московский университет дружбы народов

23. Кому посвящен рассказ В. Распутина "Уроки французского":
а) сестре
б) учительнице- матери А.Вампилова
в) никому

24. Какое стихотворение Н. Рубцова стало пророческим:
а) "Воробей"
б) "Тихая моя Родина"
в) "Я умру в крещенские морозы"

25. Кому принадлежит стихотворение " Где мои семнадцать лет? На Большом Каретном...":
а) Б. Окуджаве
б) В. Высоцкому
в) Б. Ахмадулиной

26. По какой статье в СССР был осужден И. Бродский:
а) хулиганство
б) тунеядство
в) мошенничество

27. С творчеством какого поэта 19 века перекликается рассказ В. Маканина "Кавказский пленный":
а) А.С. Пушкин
б) Ф. Тютчев
в) Н.А. Некрасов

28. Кем по образованию был А. Солженицын:
а) математик, физик
б) филолог
в) историк

29. В каком году Б. Пастернаку была присуждена Нобелевская премия, но он отказался от неё:
а) 1960
б) 1958
в) 1945

30. Как называется период в литературе и общественно-политической жизни страны после смерти И. Сталина.
а) период развития социализма
б) период борьбы с тунеядством
в) период " оттепели"

Часть В.
1. Из какого произведения взята фраза "Коли хочешь жизнью жуировать, так гляди в оба", кто его автор?

2. Какому поэту принадлежат строки?
Ночь, улица, фонарь, аптека.
Бессмысленный и тусклый свет
Живи еще хоть четверть века….

3. В какой поэме А. Блока Христос символизирует святость революционного дела?

4. В каком произведении М. Шолохова герой попадает в немецкий плен, переносит нечеловеческие муки, бежит из плена и после войны, потеряв всю семью, усыновляет мальчика?

5. Назовите основную тему творчества Б. Ахмадулиной?

6. В каком произведении В. Распутина рассказывается об острове, который должен уйти под воду из-за строительства гидроэлектростанции?

7. Назовите автора произведения:
Как труп в пустыне я лежал,
И бога глас ко мне воззвал:
"Восстань, пророк, и виждь, и внемли,
Исполнись волею моей
И, обходя моря и земли,
Глаголом жги сердца людей."

8. Назовите писателя, чье творческое наследие составило 90 томов?

9. Как называется литературный прием, который характеризуется приданием мыслей, чувств, переживаний, речи или действий явлениям, неодушевлённым предметам и животным. Например:

О чем ты воешь, ветер ночной,
О чем так сетуешь безумно?
Ф.И.Тютчев
10. Определите литературный прием, используемый в произведении:
Роняет лес багряный свой убор,
Сребрит мороз увянувшее поле,
Проглянет день, как будто поневоле,
И скроется за край окружных гор.

Вариант 2

Часть А

1. Кому из персонажей романа Л.Н.Толстого принадлежит следующий портрет: «Вскоре после маленькой княгини вошел массивный молодой человек, в очках, с высоким жабо и в коричневом фраке»?
1) графу Толстому
2) Пьеру Безухову
3) Курагину
4) Николаю Ростову

2. Кого из героев романа «Отцы и дети» называют «нигилистом»:
1) Евгения Базарова
2) Аркадия Кирсанова
3) Н.П.Кирсанова
4) Ситникова

3. В начале поэмы «Медный всадник» ее герой Евгений мечтает о:
1) счастливой семейной жизни
2) высоком общественном поприще
3) славе поэта
4) богатстве и власти

4. Как сам Л.Н.Толстой определил жанр «Войны и мира»?
1) повесть
2) роман-эпопея
3) исторический роман
4) семейная хроника

5. Кому из героев романа Достоевского «Преступление и наказание» снится сон об убиваемой кляче?
1) Порфирию Петровичу

2) Раскольникову
3) Мармеладову
4) Свидригайлову

6. Ниже приведено высказывание одного из героев драмы А.Н. Островского «Гроза»: «Жестокие нравы, сударь, в нашем городе, жестокие! В мещанстве, сударь, вы ничего, кроме грубости да бедности нагольной, не увидите. И никогда нам, сударь, не выбиться из этой коры».
Кому принадлежат эти слова?
1) Кудряшу
2) Шапкину
3) Кулигину
4) Борису Григорьевичу

7. Назовите "лишнего" героя в романе "Отцы и дети" И.С. Тургенева?
1) Павел Кирсанов
2) Евгений Базаров
3) Николай Кирсанов
4) слуга Захар

8. Кого в русской литературе называли "Колумбом Замоскворечья"?
1) Л.Н. Толстого
2) А.П. Чехова
3) А.Н. Островского
4) Н.А. Некрасова

9. Кто из героев поэмы Н.А. Некрасова «Кому на Руси жить хорошо?» говорил о себе: «Клейменый, да не раб»?
1) Савелий, богатырь святорусский
2) Яким Нагой
3) Ермил Гирин
4) Гриша Добросклонов

10. Назовите автора следующих строк:
Ведь, если звезды зажигают —
значит — это кому-нибудь нужно?
Значит — кто-то хочет, чтобы они были?
1) В. Хлебников
2) А. Ахматова
3) В. Маяковский
4) Е. Евтушенко

11. Кто из героев романа Ф.М. Достоевского "Преступление и наказание" говорит, что Соня пошла "по желтому билету"?
1) Лужин
2) Мармеладов

3) Лебезятников
4) Свидригайлов

12. Какова судьба Фирса в финале пьесы А.П. Чехова «Вишневый сад»?
1) уезжает с Раневской за границу
2) забыт в оставленном доме
3) отвезен в больницу
4) переходит на службу к Лопахину

13. Как назывался пароход, на котором плыли герои рассказа И. Бунина "Господин из Сан-Франциско"?
1) "Афродита"
2) "Атлантида"
3) "Титаник"
4) "Свободная Америка"

14. Прекрасная Дама, Незнакомка, Кармен – это образы поэзии
1) С. Есенина
2) В. Маяковского
3) А. Ахматовой
4) А. Блока

15. Каково авторское определение жанра поэмы А. Твардовского «Василий Теркин»?
1) военная повесть
2) боевая хроника
3) книга про бойца
4) летопись трудных лет

16. Какое произведение не входило в сборник "Петербургские повести" Н.В. Гоголя?
1) "Шинель"
2) "Портрет"
3) "Записки сумасшедшего"
4) "Вий"

17. Открытие какого направления в поэзии принадлежит Б. Окуджаве?
1) городской романс
2) эстрадная песня
3) авторская (бардовская) песня

18. При каких обстоятельствах умер В. Шукшин:
1) на съемках фильма
2) на лечении в больнице
3) дома

19. Какое произведение принадлежит А.Вампилову:
1) "Живи и помни"

2) "Чудик"
3) "Прошлым летом в Чулимске"

20. Назовите рассказ, не написанный В.Шукшиным:
1) "Старик Дерябин"
2) "Антоновские яблоки"
3) "Микроскоп"

21. Основная тема произведений А.Солженицына:
1) человек в ГУЛАГе
2) человек на войне
3) историческая тема

22. Как назывался первый сборник стихотворений Н.Рубцова:
1) "Волны и скалы"
2) "Тихая моя Родина"
3) "Сосен шум"

23. Какова основная тематика поэзии Б. Ахмадулиной:
1) философские размышления
2) тема раннего ухода из жизни
3) тема дружбы

24. Кто из поэтов учился в Литературном институте имени М.Горького:
1) Е.Евтушенко
2) В.Маяковский
3) А.Ахматова

25. Какую тему не любил озвучивать в своих выступлениях Б.Окуджава:
1) тему Великой Отечественной войны
2) тему социальной несправедливости
3) тему любви и дружбы
26. В каком фильме снимался В.Шукшин:
1) "Калина красная"
2) "Место встречи изменить нельзя"
3) "Старший сын"

27. Как называют поэтов периода "оттепели":
1) сталинские поэты
2) поэты-шестидесятники
3) бард

28. Кто из перечисленных писателей не является современным автором:
1) В.Распутин
2) И.Бунин
3) В.Маканин

29. Какой предмет стал символом любви в произведении А.И.Куприна "Олеся"?
1) нитка красных бус
2) медальон
3) нательный крест
4) гранатовый браслет

30. Кто автор следующих строк:
Идешь, на меня похожий,
Глаза устремляя вниз.
Я их опускала - тоже!
Прохожий, остановись!
1) А.Ахматова
2) М.Цветаева
3) Б.Ахмадулина
4) О.Берггольц

Часть Б
1. Как называется традиционная часть басни, в которой заключен основной авторский вывод?
2. Укажите жанр следующих произведений М.Е. Салтыкова-Щедрина: «Дикий помещик», «Медведь на воеводстве», «Премудрый пескарь».

3. Ознакомьтесь с фрагментом стихотворения Ф.И. Тютчева:
Еще природа не проснулась,
Но сквозь редеющего сна
Весну послышала она
И ей невольно улыбнулась…
Укажите художественный прием, использованный поэтом.

4. Какое стихотворение М.Ю.Лермонтова, написанное в 1837 году, было посвящено историческому событию?

5. Назовите автора произведения «Живи и помни».

6. Назовите город, в котором происходит действие романа М.А.Булгакова "Мастер и Маргарита"?
7. К какому литературному течению принадлежала А.Ахматова?

8. Кому принадлежит стихотворение:
Мы живем, под собою не чуя страны,
Наши речи за десять шагов не слышны,
А где хватит на полразговорца,
Там припомнят кремлёвского горца.

9. Как называется литературный прием: "образное определение, которое дает художественную характеристику явлению или предмету"?

Критерии оценки.

Тест:
80% от максимальной суммы баллов – «5»
60-80% - «4»
40-60% - «3»
0-40% - «2»

6.2. Время на подготовку и выполнение:

подготовка _____ мин.;
выполнение ___ часа _____ мин.;
оформление и сдача_____ мин.;
всего_____ часа_____ мин.

6.3. Перечень объектов контроля и оценки

Наименование объектов контроля и оценки
Основные показатели оценки результата
Оценка

Личностные:

- У1 сформированность мировоззрения, соответствующего современному уровню развития науки и общественной практики, основанного на диалоге культур, а также различных форм общественного сознания, осознание своего места в поликультурном мире;

  Сформировано/не сформировано

- У2 сформированность основ саморазвития и самовоспитания в соответствии с общечеловеческими ценностями и идеалами гражданского общества; готовность и способность к самостоятельной, творческой и ответственной деятельности;

  Сформировано/не сформировано

- У3 толерантное сознание и поведение в поликультурном мире, готовность и способность вести диалог с другими людьми, достигать в нем взаимопонимания, находить общие цели и сотрудничать для их достижения;

  Осознано/не осознано

- У4 готовность и способность к образованию, в том числе самообразованию, на протяжении всей жизни; сознательное отношение к непрерывному образованию как условию успешной профессиональной и общественной деятельности;
- эстетическое отношение к миру;

  Готовность/не готовность

- У5 совершенствование духовно-нравственных качеств личности, воспитание чувства любви к многонациональному Отечеству, уважительного отношения к русской литературе, культурам других народов;

  Усовершенствовано
  /не усовершенствовано

- У6 использование для решения познавательных и коммуникативных задач различных источников информации (словарей, энциклопедий, интернет-ресурсов и др.);

  Использует/ не использует

Метапредметные:

- У7 умение понимать проблему, выдвигать гипотезу, структурировать материал, подбирать аргументы для подтверждения собственной позиции, выделять причинно-следственные связи в устных и письменных высказываниях, формулировать выводы;

  Умеет/ не умеет

- У8 умение самостоятельно организовывать собственную деятельность, оценивать ее, определять сферу своих интересов;

  Умеет/ не умеет

- У9 владение навыками познавательной, учебно-исследовательской и проектной деятельности, навыками разрешения проблем; способность и готовность к самостоятельному поиску методов решения практических задач, применению различных методов познания;

  Владеет /не владеет

Предметные:

- 31 сформированность навыков различных видов анализа литературных произведений;
- владение навыками самоанализа и самооценки на основе наблюдений за собственной речью;

  Формирует/ не формирует

- 32 владение умением анализировать текст с точки зрения наличия в нем явной и скрытой, основной и второстепенной информации;

  Владеет /не владеет

- 33 владение умением представлять тексты в виде тезисов, конспектов, аннотаций, рефератов, сочинений различных жанров;

  Владеет /не владеет

- 34 знание содержания произведений русской, родной и мировой классической литературы, их историко-культурного и нравственно-ценностного влияния на формирование национальной и мировой культуры;

  Знает/ не знает

- З 5 способность выявлять в художественных текстах образы, темы и проблемы и выражать свое отношение к ним в развернутых аргументированных устных и письменных высказываниях;

- З 6 владение навыками анализа художественных произведений с учетом их жанрово-родовой специфики; осознание художественной картины жизни, созданной в литературном произведении, в единстве эмоционального личностного восприятия и интеллектуального понимания;

  Владеет /не владеет
- З 7 сформированность представлений о системе стилей языка художественной литературы.

  Формирует / не формирует

Шкала оценки образовательных достижений

Процент результативности (правильных ответов)

Оценка уровня подготовки		
балл (отметка)		
вербальный аналог		
90 ÷ 100	5	отлично
80 ÷ 89	4	хорошо
70 ÷ 79	3	удовлетворительно
менее 70	2	неудовлетворительно

6.4. Перечень материалов, оборудования и информационных источников, используемых в аттестации

6.4.1. Требования к минимальному материально-техническому обеспечению

Оборудование учебного кабинета:
- рабочие места по количеству студентов;
-рабочее место преподавателя;
-комплект учебно-методической документации;
-наглядные пособия: раздаточный материал;
-видеотека по курсу;
- учебные фильмы по некоторым разделам дисциплины;
Технические средства обучения:
-компьютер, мультимедиа комплекс, интерактивная доска.

6.4.2. Информационное обеспечение обучения

Перечень рекомендуемых учебных изданий, интернет-ресурсов, дополнительной литературы

Основные источники:

1. Литература: учебник для студ. учреждений сред. проф. образования/ Г.А.Обернихина, И.Л.Вольнова, Т.В. Емельянова; под ред. Г.А.Обернихиной.- 15-е изд.- М.: Издательский центр "Академия", 2017.

2. Русский язык и литература. Литература: учебник для студ. учреждений сред. проф. образования: в 2 -х частях/ Г.А. Обернихина, Т.В. Емельянова, Е.В. Мацыяка, К.В. Савченко/; под ред. Г.А.Обернихиной.- 5-е изд.-М.: Издательский центр "Академия", 2017.

Дополнительные источники:

Обернихина Г.А. Литература. Книга для преподавателя: метод. пособие для учреждений сред. проф. образования / Г.А. Обернихина, Е.В. Мацыяка; под ред. Г.А. Обернихиной. – 2-е изд., стер. – М.: Издательский центр "Академия", 2014..

Интернет – ресурсы:

Электронный ресурс «ГРАМОТА.РУ». Форма доступа: www.gramota.ru

Электронный ресурс «Электронная версия газеты « Литература». Форма доступа: rus.1september.ru

Электронный ресурс «Литература». Форма доступа: www.alleng.ru

Электронный ресурс «Кабинет литературы». Форма доступа: ruslit.ioso.ru

Электронный ресурс «Литература». Форма доступа:www.gramma.ru

Электронный ресурс «Литературоведческие словари». Форма доступа:www.slovari.ru

МИНИСТЕРСТВО ОБРАЗОВАНИЯ И МОЛОДЕЖНОЙ ПОЛИТИКИ
СВЕРДЛОВСКОЙ ОБЛАСТИ
ГОСУДАРСТВЕННОЕ АВТОНОМНОЕ ПРОФЕССИОНАЛЬНОЕ ОБРАЗОВАТЕЛЬНОЕ
УЧРЕЖДЕНИЕ СВЕРДЛОВСКОЙ ОБЛАСТИ
«КАМЕНСК-УРАЛЬСКИЙ АГРОПРОМЫШЛЕННЫЙ ТЕХНИКУМ»

УТВЕРЖДЕН
Приказом директора
ГАПОУ СО «Каменск-Уральский
агропромышленный техникум»
С.И. Некрасова
Пр.№57-уч от 19.05.2025

КОМПЛЕКТ КОНТРОЛЬНО-ОЦЕНОЧНЫХ СРЕДСТВ ДЛЯ ОЦЕНКИ ОСВОЕНИЯ ИТОГОВЫХ ОБРАЗОВАТЕЛЬНЫХ РЕЗУЛЬТАТОВ УЧЕБНОЙ ДИСЦИПЛИНЫ ОУД.03 МАТЕМАТИКА

Для подготовки специалистов среднего звена:
15.02.19 Сварочное производство

Форма обучения: очная
Срок обучения: 3 г.10 мес.
Уровень освоения: базовый

Каменск-Уральский
2025

Настоящий комплект контрольно-оценочных средств разработан на основе Федерального государственного образовательного стандарта (далее – ФГОС) среднего общего образования, утвержденного приказом Минобрнауки России от 17.05.2012 N 413 (ред. от 12.08.2022) (зарегистрировано в Минюсте России 07.06.2012 N 24480), Федеральной образовательной программы среднего общего образования, утвержденной приказом Минпросвещения России от 18.05.2023 №371 (зарегистрировано в Минюсте России 12.07.2023 N 74228), и ФГОС по специальности 15.02.19 Сварочное производство, утвержденного приказом Министерства образования и науки РФ от 30.11.2023 г. N 907 (зарегистрировано в Минюсте России 29.12.2023 N 76769).

Разработчик:
Малиновская Н.С., преподаватель ГАПОУ СО «КУАТ».

Рецензент:

М.М. Гайсина	Зав. отделением	ГАПОУ СО «КУАТ»
Фамилия, Имя, Отчество	должность	место работы

Рассмотрен на заседании ПЦК, протокол №1 от 19.05.2025
Руководитель ПЦК: Нигматуллина А.Р.

Рассмотрен на заседании педагогического совета, протокол №12 от 19.05.2025
Председатель: Некрасов С.И.

Согласован на заседании НМС, протокол №1 от 19.05.2025
Председатель: Э.В. Павлова

ПОЯСНИТЕЛЬНАЯ ЗАПИСКА

Комплект контрольно-оценочных средств предназначен для проверки результатов освоения учебной дисциплины «ОУД. 03 Математика»и входит в состав фонда оценочных средств программы подготовки специалистов по специальности начального профессионального образования 15.02.19 «Сварочное производство» реализуемой в ГАПОУ СО «КУАТ».

Комплект контрольно-оценочных средств разработан на основе рабочей программы по название ОУД. 03 Математика и методических рекомендаций по формированию фонда оценочных средств для подготовки специалистов начального профессионального образования.

Полный комплект контрольно-оценочных средств включает перечень практических и контрольных работ, комплект разноуровневых задач, тестовых заданий, а также самостоятельные работы обучающихся, направленные на проверку сформированности всей совокупности образовательных результатов, заявленных во ФГОС и рабочей программе ОУД. 03 Математика.

Используемые термины и определения, сокращения

УД	учебная дисциплина;
МДК	междисциплинарный курс;
КОС	контрольно-оценочные средства;
ФГОС	Федеральный государственный образовательный стандарт;
ОК	общие компетенции;
ПК	профессиональные компетенции

ОБРАЗОВАТЕЛЬНЫЕ РЕЗУЛЬТАТЫ ОСВОЕНИЯ УЧЕБНОЙ ДИСЦИПЛИНЫ, ПОДЛЕЖАЩИЕ ПРОВЕРКЕ

В результате освоения учебной дисциплины ОУД. 03 Математика обучающийся должен обладать предусмотренными ФГОС по специальности начального профессионального образования 15.02.19 «Сварочное производство»:

Уметь	- выполнять арифметические действия, сочетая устные и письменные приемы, применение вычислительных устройств; находить значения корня натуральной степени, степени с рациональным показателем, логарифма, используя при необходимости вычислительные устройства; пользоваться оценкой и прикидкой при практических расчетах; - проводить по известным формулам и правилам преобразования буквенных выражений, включающих степени, радикалы, логарифмы и тригонометрические функции; - вычислять значения числовых и буквенных выражений, осуществляя необходимые подстановки и преобразования; - определять значение функции по значению аргумента при различных способах задания функции; - строить графики изученных функций; - описывать по графику и в простейших случаях по форму поведение и свойства функций, находить по графику функции наибольшие и наименьшие значения; - решать уравнения, простейшие системы уравнений, используя свойства функций и их графиков; - вычислять производные и первообразные элементарных функций, используя справочные материалы; - исследовать в простейших случаях функции на монотонность, находить наибольшие и наименьшие значения функций, строить графики многочленов и простейших рациональных функций с использованием аппарата математического анализа; - вычислять в простейших случаях площади с использованием первообразной; - решения прикладных задач, в том числе социально-экономи-ческих и физических, на наибольшие и наименьшие значения, на нахождение скорости и ускорения; - решать рациональные, показательные и логарифмические уравнения и неравенства, простейшие иррациональные и тригонометрические уравнения, их системы;

	- составлять уравнения и неравенства по условию задачи; - использовать для приближенного решения уравнений и неравенств графический метод; - изображать на координатной плоскости множества решений простейших уравнений и их систем; - решать простейшие комбинаторные задачи методом перебора, а также с использованием известных формул; - вычислять в простейших случаях вероятности событий на основе подсчета числа исходов; - распознавать на чертежах и моделях пространственные формы; соотносить трехмерные объекты с их описаниями, изображениями; - описывать взаимное расположение прямых и плоскостей в пространстве, аргументировать свои суждения об этом расположении; - анализировать в простейших случаях взаимное расположение объектов в пространстве; - изображать основные многогранники и круглые тела; выполнять чертежи по условиям задач; - строить простейшие сечения куба, призмы, пирамиды; - решать планиметрические и простейшие стереометрические задачи на нахождение геометрических величин (длин, углов, площадей, объемов); - использовать при решении стереометрических задач планиметрические факты и методы; - проводить доказательные рассуждения в ходе решения задач.
Знать	- значение математической науки для решения задач, возникающих в теории и практике; широту и в то же время ограниченность применения математических методов к анализу и исследованию процессов и явлений в природе и обществе; - значение практики и вопросов, возникающих в самой математике для формирования и развития математической науки; историю развития понятия числа, создания математического анализа, возникновения и развития геометрии; - универсальный характер законов логики математических рассуждений, их применимость во всех областях человеческой деятельности; - вероятностный характер различных процессов окружающего мира.

Соответствие общих компетенций (ОК) ФГОС НПО и универсальных учебных действий (УУД) ФГОС среднего общего образования

ОК	ЛР и МР
ОК 01. Выбирать способы решения задач профессиональной деятельности применительно к различным контекстам;	ЛР3.3 способность оценивать ситуацию и принимать осознанные решения, ориентируясь на морально-нравственные нормы и ценности;
	<u>УУПД 1. базовые логические действия:</u> УУПД 1.1 самостоятельно формулировать и актуализировать проблему, рассматривать ее всесторонне; УУПД 1.2 устанавливать существенный признак или основания для сравнения, классификации и обобщения; УУПД 1.3 определять цели деятельности, задавать параметры и критерии их достижения; УУПД 1.4 выявлять закономерности и противоречия в рассматриваемых явлениях; УУПД 1.5 вносить коррективы в деятельность, оценивать соответствие результатов целям, оценивать риски последствий деятельности; УУПД 1.6 развивать креативное мышление при решении жизненных проблем;
	<u>УРД 1 самоорганизация:</u> самостоятельно осуществлять познавательную деятельность, выявлять проблемы, ставить и формулировать собственные задачи в образовательной деятельности и жизненных ситуациях; самостоятельно составлять план решения проблемы с учетом имеющихся ресурсов, собственных возможностей и предпочтений; давать оценку новым ситуациям; расширять рамки учебного предмета на основе личных предпочтений; делать осознанный выбор, аргументировать его, брать ответственность за решение; оценивать приобретенный опыт; способствовать формированию и проявлению широкой эрудиции в разных областях знаний, постоянно повышать свой образовательный и культурный уровень;
ОК 02. Использовать современные средства поиска, анализа и интерпретации информации и информационные технологии для выполнения задач профессиональной деятельности;	ЛР6.4 готовность и способность к образованию и самообразованию на протяжении всей жизни; ЛР8.3 осознание ценности научной деятельности, готовность осуществлять проектную и исследовательскую деятельность индивидуально и в группе.
	<u>УУПД 2 базовые исследовательские действия:</u> владеть навыками учебно-исследовательской и проектной деятельности, навыками разрешения проблем; способность и готовность к самостоятельному поиску методов решения практических задач, применению различных методов познания; овладение видами деятельности по получению нового знания, его интерпретации, преобразованию и применению в различных учебных ситуациях, в том числе при создании учебных и социальных проектов; формирование научного типа мышления, владение научной терминологией, ключевыми понятиями и методами; ставить и формулировать собственные задачи в образовательной деятельности и жизненных ситуациях; выявлять причинно-следственные связи и актуализировать задачу, выдвигать гипотезу ее решения, находить аргументы для доказательства своих утверждений, задавать параметры и критерии

	решения; анализировать полученные в ходе решения задачи результаты, критически оценивать их достоверность, прогнозировать изменение в новых условиях; давать оценку новым ситуациям, оценивать приобретенный опыт; разрабатывать план решения проблемы с учетом анализа имеющихся материальных и нематериальных ресурсов; осуществлять целенаправленный поиск переноса средств и способов действия в профессиональную среду; уметь переносить знания в познавательную и практическую области жизнедеятельности; уметь интегрировать знания из разных предметных областей; выдвигать новые идеи, предлагать оригинальные подходы и решения; ставить проблемы и задачи, допускающие альтернативные решения;
	<u>УУПД 3 работа с информацией:</u> владеть навыками получения информации из источников разных типов, самостоятельно осуществлять поиск, анализ, систематизацию и интерпретацию информации различных видов и форм представления; создавать тексты в различных форматах с учетом назначения информации и целевой аудитории, выбирая оптимальную форму представления и визуализации; оценивать достоверность, легитимность информации, ее соответствие правовым и морально-этическим нормам; использовать средства информационных и коммуникационных технологий в решении когнитивных, коммуникативных и организационных задач с соблюдением требований эргономики, техники безопасности, гигиены, ресурсосбережения, правовых и этических норм, норм информационной безопасности; владеть навыками распознавания и защиты информации, информационной безопасности личности.
ОК 03. Планировать и реализовывать собственное профессиональное и личностное развитие, предпринимательскую деятельность в профессиональной сфере, использовать знания по финансовой грамотности в различных жизненных ситуациях;	ЛР3.4 осознание личного вклада в построение устойчивого будущего; ЛР4.4 готовность к самовыражению в разных видах искусства, стремление проявлять качества творческой личности; ЛР6.1 готовность к труду, осознание ценности мастерства, трудолюбие; ЛР6.2 готовность к активной деятельности технологической и социальной направленности, способность инициировать, планировать и самостоятельно выполнять такую деятельность; ЛР6.3 интерес к различным сферам профессиональной деятельности, умение совершать осознанный выбор будущей профессии и реализовывать собственные жизненные планы; ЛР6.4 готовность и способность к образованию и самообразованию на протяжении всей жизни;
	<u>УРД 2 самоконтроль:</u> давать оценку новым ситуациям, вносить коррективы в деятельность, оценивать соответствие результатов целям; владеть навыками познавательной рефлексии как осознания совершаемых действий и мыслительных процессов, их результатов и оснований; использовать приемы рефлексии для оценки ситуации, выбора верного решения; уметь оценивать риски и своевременно принимать решения по их снижению;
ОК 04. Эффективно	ЛР1.5 готовность вести совместную деятельность в интересах

взаимодействовать и работать в коллективе и команде;	гражданского общества, участвовать в самоуправлении в общеобразовательной организации и детско-юношеских организациях; ЛР1.6 умение взаимодействовать с социальными институтами в соответствии с их функциями и назначением; ЛР1.7 готовность к гуманитарной и волонтерской деятельности; ЛР3.5 ответственное отношение к своим родителям и (или) другим членам семьи, созданию семьи на основе осознанного принятия ценностей семейной жизни в соответствии с традициями народов России; ЛР8.3 осознание ценности научной деятельности, готовность осуществлять проектную и исследовательскую деятельность индивидуально и в группе.
	<u>УКД 2 совместная деятельность:</u> понимать и использовать преимущества командной и индивидуальной работы; выбирать тематику и методы совместных действий с учетом общих интересов и возможностей каждого члена коллектива; принимать цели совместной деятельности, организовывать и координировать действия по ее достижению: составлять план действий, распределять роли с учетом мнений участников обсуждать результаты совместной работы; оценивать качество своего вклада и каждого участника команды в общий результат по разработанным критериям; предлагать новые проекты, оценивать идеи с позиции новизны, оригинальности, практической значимости; координировать и выполнять работу в условиях реального, виртуального и комбинированного взаимодействия; осуществлять позитивное стратегическое поведение в различных ситуациях, проявлять творчество и воображение, быть инициативным.
	<u>УРД 4 принятие себя и других людей:</u> принимать себя, понимая свои недостатки и достоинства; принимать мотивы и аргументы других людей при анализе результатов деятельности; признавать свое право и право других людей на ошибки; развивать способность понимать мир с позиции другого человека.
ОК 05. Осуществлять устную и письменную коммуникацию на государственном языке Российской Федерации с учетом особенностей социального и культурного контекста;	ЛР8.1 сформированность мировоззрения, соответствующего современному уровню развития науки и общественной практики, основанного на диалоге культур, способствующего осознанию своего места в поликультурном мире; ЛР8.2 совершенствование языковой и читательской культуры как средства взаимодействия между людьми и познания мира; ЛР8.3 осознание ценности научной деятельности, готовность осуществлять проектную и исследовательскую деятельность индивидуально и в группе.
	<u>УКД 1 общение:</u> осуществлять коммуникации во всех сферах жизни; распознавать невербальные средства общения, понимать значение социальных знаков, распознавать предпосылки конфликтных ситуаций и смягчать конфликты; владеть различными способами общения и взаимодействия; аргументированно вести диалог, уметь смягчать конфликтные ситуации; развернуто и логично излагать свою точку зрения с использованием языковых средств;
ОК 06. Проявлять гражданско-	ЛР1.1 сформированность гражданской позиции обучающегося как активного и ответственного члена российского общества;

патриотическую позицию, демонстрировать осознанное поведение на основе традиционных общечеловеческих ценностей, в том числе с учетом гармонизации межнациональных и межрелигиозных отношений, применять стандарты антикоррупционного поведения;	ЛР1.2 осознание своих конституционных прав и обязанностей, уважение закона и правопорядка; ЛР1.3 принятие традиционных национальных, общечеловеческих гуманистических и демократических ценностей; ЛР1.4 готовность противостоять идеологии экстремизма, национализма, ксенофобии, дискриминации по социальным, религиозным, расовым, национальным признакам; ЛР1.5 готовность вести совместную деятельность в интересах гражданского общества, участвовать в самоуправлении в общеобразовательной организации и детско-юношеских организациях; ЛР1.6 умение взаимодействовать с социальными институтами в соответствии с их функциями и назначением; ЛР1.7 готовность к гуманитарной и волонтерской деятельности; ЛР2.1 сформированность российской гражданской идентичности, патриотизма, уважения к своему народу, чувства ответственности перед Родиной, гордости за свой край, свою Родину, свой язык и культуру, прошлое и настоящее многонационального народа России; ЛР2.2 ценностное отношение к государственным символам, историческому и природному наследию, памятникам, традициям народов России, достижениям России в науке, искусстве, спорте, технологиях и труде; ЛР2.3 идейная убежденность, готовность к служению и защите Отечества, ответственность за его судьбу; ЛР3.1 осознание духовных ценностей российского народа; ЛР3.2 сформированность нравственного сознания, этического поведения; ЛР3.5 ответственное отношение к своим родителям и (или) другим членам семьи, созданию семьи на основе осознанного принятия ценностей семейной жизни в соответствии с традициями народов России; ЛР4.2 способность воспринимать различные виды искусства, традиции и творчество своего и других народов, ощущать эмоциональное воздействие искусства; ЛР4.3 убежденность в значимости для личности и общества отечественного и мирового искусства, этнических культурных традиций и народного творчества;
	<u>УРД 3 эмоциональный интеллект, предполагающий сформированность:</u> самосознания, включающего способность понимать свое эмоциональное состояние, видеть направления развития собственной эмоциональной сферы, быть уверенным в себе; саморегулирования, включающего самоконтроль, умение принимать ответственность за свое поведение, способность адаптироваться к эмоциональным изменениям и проявлять гибкость, быть открытым новому; внутренней мотивации, включающей стремление к достижению цели и успеху, оптимизм, инициативность, умение действовать, исходя из своих возможностей; эмпатии, включающей способность понимать эмоциональное состояние других, учитывать его при осуществлении коммуникации, способность к сочувствию и сопереживанию; социальных навыков, включающих способность выстраивать отношения с другими людьми, заботиться, проявлять интерес и разрешать конфликты;
ОК 07. Содействовать сохранению окружающей среды,	ЛР4.1 эстетическое отношение к миру, включая эстетику быта, научного и технического творчества, спорта, труда и общественных отношений;

ресурсосбережению, применять знания об изменении климата, принципы бережливого производства, эффективно действовать в чрезвычайных ситуациях;	ЛР7.1 сформированность экологической культуры, понимание влияния социально-экономических процессов на состояние природной и социальной среды, осознание глобального характера экологических проблем; ЛР7.2 планирование и осуществление действий в окружающей среде на основе знания целей устойчивого развития человечества; ЛР7.3 активное неприятие действий, приносящих вред окружающей среде; ЛР7.4 умение прогнозировать неблагоприятные экологические последствия предпринимаемых действий, предотвращать их; ЛР7.5 расширение опыта деятельности экологической направленности;
ОК 08. Использовать средства физической культуры для сохранения и укрепления здоровья в процессе профессиональной деятельности и поддержания необходимого уровня физической подготовленности;	ЛР5.1 сформированность здорового и безопасного образа жизни, ответственного отношения к своему здоровью; ЛР5.2 потребность в физическом совершенствовании, занятиях спортивно-оздоровительной деятельностью; ЛР5.3 активное неприятие вредных привычек и иных форм причинения вреда физическому и психическому здоровью;
ОК 09. Пользоваться профессиональной документацией на государственном и иностранном языках.	ЛР2.1 сформированность российской гражданской идентичности, патриотизма, уважения к своему народу, чувства ответственности перед Родиной, гордости за свой край, свою Родину, свой язык и культуру, прошлое и настоящее многонационального народа России;

В ходе освоения содержания математического образования учащиеся овладевают разнообразными способами деятельности, приобретают и совершенствуют опыт:

построения и исследования математических моделей для описания и решения прикладных задач, задач из смежных дисциплин;

выполнения и самостоятельного составления алгоритмических предписаний и инструкций на математическом материале; выполнения расчетов практического характера; использования математических формул и самостоятельного составления формул на основе обобщения частных случаев и эксперимента;

самостоятельной работы с источниками информации, обобщения и систематизации полученной информации, интегрирования ее в личный опыт;

проведения доказательных рассуждений, логического обоснования выводов, различения доказанных и недоказанных утверждений, аргументированных и эмоционально убедительных суждений;

самостоятельной и коллективной деятельности, включения своих результатов в результаты работы группы, соотнесение своего мнения с мнением других участников учебного коллектива и мнением авторитетных источников.

1 ПАСПОРТ КОМПЛЕКТА КОНТРОЛЬНО-ОЦЕНОЧНЫХ СРЕДСТВ

Таблица 1

Соотношение контролируемых модулей дисциплины с компетенциями и оценочными средствами

Наименование раздела	**Формируемые компетенции**	**Текущий контроль**		**Промежуточная аттестация**	
		Форма контроля	**Наименование КОС**	**Форма контроля**	**Наименование КОС**
Раздел 1.Алгебра.	ОК-1, ОК-2, ОК-3, ОК-4, ОК-5, ОК-6, ОК-7, ОК-8,ОК-9.	Контрольные работы	Варианты КР	Экзамен	ПРОГРАММА проведения промежуточной аттестации по учебной дисциплине ОУД. 04 Математика
		Самостоятельные работы	Система внеаудиторных заданий		
		Тестирование	Система тестовых заданий		
		Разноуровневые задания и задачи	Перечень задач		
Раздел 2. Функции.	ОК-1, ОК-2, ОК-3, ОК-4, ОК-5, ОК-6, ОК-7, ОК-8,ОК-9.	Контрольные работы	Варианты КР		
		Самостоятельные работы	Система внеаудиторных заданий		
		Тестирование	Система тестовых заданий		
		Разноуровневые задания и задачи	Перечень задач		
Раздел 3.Начала математического анализа.	ОК-1, ОК-2, ОК-3, ОК-4, ОК-5, ОК-6, ОК-7, ОК-8,ОК-9.	Контрольные работы	Варианты КР		
		Самостоятельные работы	Система внеаудиторных заданий		
		Разноуровневые задания и задачи	Перечень задач		
Раздел 4.Уравнения и неравенства.	ОК-1, ОК-2, ОК-3, ОК-4, ОК-5, ОК-6, ОК-7, ОК-8,ОК-9.	Контрольные работы	Варианты КР		
		Самостоятельные работы	Система внеаудиторных заданий		
		Тестирование	Система тестовых заданий		
		Разноуровневые задания и задачи	Перечень задач		
Раздел 5. Элементы комбинаторики,	ОК-1, ОК-2, ОК-3, ОК-4, ОК-5, ОК-6, ОК-7, ОК-8,ОК-9.	Контрольные работы	Варианты КР		
		Самостоятельные работы	Система внеаудиторных заданий		
		Тестирование	Система тестовых заданий		

статистики и теории		Разноуровневые задания и задачи	Перечень задач		
Раздел 6. Геометрия.	ОК-1, ОК-2, ОК-3, ОК-4, ОК-5, ОК-6, ОК-7, ОК-8,ОК-9.	Контрольные работы	Варианты КР		
		Самостоятельные работы	Система внеаудиторных заданий		

Таблица 2

Перечень оценочных средств

Форма контроля	**Наименование КОС**	**Краткая характеристика оценочного средства**	**Критерии оценки**
Устный опрос-собеседование	Перечень вопросов для обсуждения	Беседа преподавателя со студентов на темы, связанные с изучаемой дисциплиной, с целью оценки знаний и умений по определенному модулю	студент демонстрирует: - непонимание проблемы, на большинство вопросов нет ответа – «неудовлетворительно» - частичное понимание проблемы, получены положительные ответы на 60 % заданных вопросов – «удовлетворительно»; - значительное понимание проблемы – «хорошо»; - полное понимание проблемы, на все вопросы дает краткие и четкие ответы – «отлично»
Разноуровневые задания и задачи	Перечень задач	Задания, позволяющие оценивать и диагностировать знания фактического материала и умение правильно использовать специальные термины и понятия	- выполнено менее 60% задания – «неудовлетворительно» - выполнено 60-70 % задания - «удовлетворительно» - выполнено 71-85 % задания - «хорошо» - выполнено 86-100 % задания - «отлично»
Самостоятельные работы	Перечень заданий	Задания, позволяющие оценивать и диагностировать знания фактического материала и умение правильно использовать специальные термины и понятия	- выполнено менее 60% задания – «неудовлетворительно» - выполнено 60-70 % задания - «удовлетворительно» - выполнено 71-85 % задания - «хорошо» - выполнено 86-100 % задания - «отлично»
Тестирование	Система тестовых заданий	Контрольное мероприятие по учебному материалу каждого раздела дисциплины, состоящее в выполнении обучающимися системы стандартизированных заданий, которые позволяют оценить уровень знаний, умений и навыков обучающегося.	- выполнено менее 60% задания – «неудовлетворительно» - выполнено 60-70 % задания - «удовлетворительно» - выполнено 71-85 % задания - «хорошо» - выполнено 86-100 % задания - «отлично»
Экзамен	Перечень задач.	Экзамен по дисциплине служит для оценки работы обучающегося в течение семестра и призван выявить уровень, прочность и систематичность полученных им теоретических и практических знаний, приобретения	- выполнено менее 60% задания – «неудовлетворительно» - выполнено 60-70 % задания - «удовлетворительно» - выполнено 71-85 % задания - «хорошо» - выполнено 86-100 % задания - «отлично»

		навыков самостоятельной работы, развития творческого мышления, умение синтезировать полученные знания и применять их в решении практических задач.	

МИНИСТЕРСТВО ОБРАЗОВАНИЯ И МОЛОДЕЖНОЙ ПОЛИТИКИСВЕРДЛОВСКОЙ ОБЛАСТИ
ГОСУДАРСТВЕННОЕ АВТОНОМНОЕ ПРОФЕССИОНАЛЬНОЕ ОБРАЗОВАТЕЛЬНОЕ УЧРЕЖДЕНИЕ
СВЕРДЛОВСКОЙ ОБЛАСТИ «КАМЕНСК-УРАЛЬСКИЙ АГРОПРОМЫШЛЕННЫЙ ТЕХНИКУМ

СОГЛАСОВАНО
Научно-методический совет
Протокол №_____
от «___»_____2024г.
Председатель
_____

ПРОГРАММА

проведения промежуточной аттестации

ОУД. 03 «Математика»

Для специальностей СПО:
22.02.06. «Сварочное производство»
Форма обучения: очная
Срок обучения: 3 г. 10 мес.
Уровень освоения: базовый

Каменск-Уральский

2024

Программа промежуточной аттестации учебной дисциплиныразработана на основе Федерального государственного образовательного стандарта по специальностям начального профессионального образования: 22.02.06. «Сварочное производство», (утвержден Приказом Министерства образования и науки Российской Федерации от от 9 декабря 2016 г. зарегистрирован в Минюсте РФ 20.12.2016 N 44800; и примерной программы учебной дисциплины «Математика» для профессий НПО.

.

Организация-разработчик:

Государственное автономное образовательное учреждение среднего профессионального образования Свердловской области «Каменск-Уральский агропромышленный техникум»

Разработчик: Малиновская Наталья Сергеевна

Эксперт: руководитель П(Ц)К
_____

Рассмотрена на заседании П(Ц)К. Протокол №____от «____» _____2024
Руководитель П(Ц)К:
_____

Согласована на заседании НМС. Протокол №____ от «____» _____ 2024
Председатель: заместитель директора по НМР Ю.А. Некрасова

Рекомендована _____

ПОЯСНИТЕЛЬНАЯ ЗАПИСКА

1. Общие положения

Промежуточная аттестация направлена на выявление уровня соответствия достижений обучающихся требованиям стандарта.

Промежуточная аттестация проводится за счет специально отведенного времени.

Цель промежуточная аттестация: установление соответствие сформированности компетенций требованиям Федерального компонента государственного стандарта основного общего и среднего образования (приказ Минобразования России от 05.03.2004 №1089 « Об утверждении федерального компонента государственных стандартов начального общего, основного общего и среднего (полного) общего образования»

Материалы экзаменационной работы позволяют установить уровень освоения обучающимися Федерального компонента государственного стандарта основного общего и среднего образования. Выполнение заданий экзаменационной работы свидетельствует о наличии у участника экзамена общематематических умений, необходимых человеку в современном обществе. Задания проверяют базовые вычислительные и логические умения и навыки, умения анализировать информацию, представленную на графиках и в таблицах, использовать простейшие вероятностные и статистические модели, ориентироваться в простейших геометрических конструкциях. В работу включены задания базовогоуровня по всем основным предметным разделам: геометрия, алгебра, начала математического анализа, теория вероятностей и статистика.

Содержание экзаменационной работы определяется на основе Федерального компонента государственного стандарта основного общего и среднего образования (в соответствии с требованиями Федерального государственного образовательного стандарта среднего общего образования утвержден приказом Минобрнауки России от 29 июня 2017 г. № 613 «О внесении изменений в федеральный государственный образовательный стандарт общего образования, утвержденный приказом Министерства образования и науки Российской Федерации от 17 мая 2012 г. № 413» (Зарегистрировано в Минюсте России 26 июля 2017 г. № 47532) Примерная программа общеобразовательной дисциплины «Математика» для профессиональных организаций. Рекомендовано ФГАУ «ФИРО» Протокол № 3 от 21 июля 2015 г. Регистрационный номер рецензии 377 от 23 июля 2015 г. ФГАУ «ФИРО».

2. Форма и структура завершающей аттестации

Экзаменационная работа состоит из одной части, включающей 20 заданий с кратким ответом базового уровня сложности.

Ответом каждому из заданий 1-20 является целое число или конечная десятичная дробь, или последовательность цифр. Задание с кратким ответом считается выполненнымесли верный ответ записан в бланке ответов в той форме, которая предусмотрена инструкцией по выполнению задания.

Содержание и структура экзаменационной работы дают возможность достаточно полно проверить комплекс умений по предмету: уметь использовать приобретенные знания и умения в практической деятельности и повседневной жизни; уметь выполнять вычисления и преобразования; уметь выполнять действия с функциями; уметь строить и исследовать математические модели.

Время выполнения работы.

На выполнение экзаменационной работы отводится 3 астрономических часа (180 мин.)

Дополнительные материалы и оборудование

При выполнении заданий разрешается пользоваться линейкой. Использование калькуляторов на экзамене не предполагается.

Распределение заданий по проверяемым умениям и видам деятельности

Проверяемые умения	Проверяемые знания	Число заданий	Максимальный первичный балл	Процент максимального первичного балла за задания данного вида учебной деятельности от максимального первичного балла за всю работу, равного 20
Уметь выполнять вычисления и преобразования	методы доказательств и алгоритмы решения задач;	5	5	25%
Уметь решать уравнения и неравенства	методы доказательств и алгоритмы решения задач; стандартными	2	2	10%

	приемами решения рациональных и иррациональных, показательных, степенных, тригонометрических уравнений и неравенств, их систем;			
Уметь выполнять действия с функциями	методы доказательств и алгоритмы решения задач;	1	1	5%
Уметь выполнять действия с геометрическими фигурами	методы доказательств и алгоритмы решения задач; основными понятиями о плоских и пространственных геометрических фигурах, их основных свойствах;	3	3	15%
Уметь строить и исследовать математические модели	методы доказательств и алгоритмы решения задач; о процессах и явлениях, имеющих вероятностный характер, о статистических закономерностях в реальном мире, об основных понятиях элементарной теории вероятностей.	5	5	25%
Уметь использовать приобретенные знания и умения в практической деятельности и повседневной жизни	методы доказательств и алгоритмы решения задач;	4	4	20%
Итого:		**20**	**20**	**100%**

3. Система оценивания отдельных заданий и экзаменационной работы в целом

Правильное решение каждого из заданий 1-20 оценивается 1 баллом. Задания считаются выполненными верно, если экзаменуемый дал правильный ответ в виде целого числа или конечной десятичной дроби, или последовательности цифр.

Максимальный первичный балл за всю работу -20.

Вариант 1

1. Найдите значение выражения:

$$\left(\frac{a^{\frac{1}{2}} \cdot a^{2,5}}{\left(a^{\frac{3}{14}}\right)^{7}}\right)^{-1}$$

2. Вычислите:

$$\frac{\sqrt[9]{7}\sqrt[18]{7}}{\sqrt[6]{7}}$$

3. Найдите значение выражения $\log_8 12 + \log_8 15 - \log_8 10$

4. Вычислить $\sin 420^{o}$

5. На одном из рисунков изображен график функции $y = -x^{-1}$. Укажите номер этого рисунка.

1)

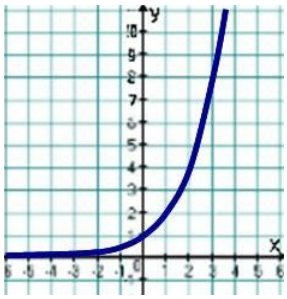

2)

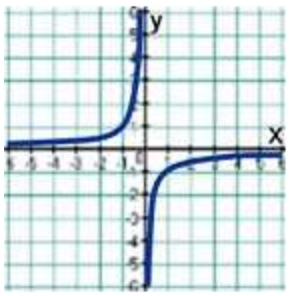

3)

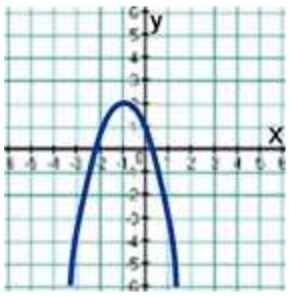

4)

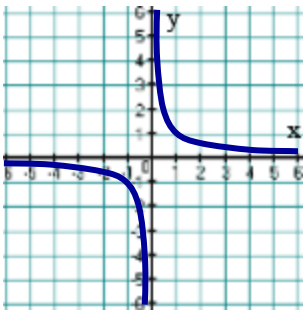

6.Найдите производную функции $y = e^{x} - x^{7}$.

7. Написать уравнение касательной в точке x_0: $f(x)=2x^3+8x^2+x$, $x_0=-3$

8. Тело движется по прямой так, что расстояние S (в м) от него до точки M этой прямой изменяется по закону $S(t)=t^4+1/3t^3-t^2+8$. Чему будет равна мгновенная скорость (м/с) через 3 с после начала движения?

9. Две фабрики выпускают одинаковые стекла для автомобильных фар. Первая фабрика выпускает 45% этих стекол, вторая — 55%. Первая фабрика выпускает 3% бракованных стекол, а вторая — 1%. Найдите вероятность того, что случайно купленное в магазине стекло окажется бракованным.

10. Решите уравнение $\sin x + \frac{1}{2} = 0$.

11. Решите уравнение $5^{x-2}=25$.

12. Решите уравнение $\log_2(5-x)=3$.

13. Решите уравнение $(0{,}5)^{2x}-6\cdot(0{,}5)^{x}-16=0$.

14. Решите уравнение $\log_2^2 x-3\log_2 x=4$.

15. Решите уравнение $3\sin^2 x+2\sin x-8=0$.

16. Решите уравнение $\sqrt{x-2}=x-4$.

17. Найти скалярное произведение двух векторов

a = {-18; 12; -18} и b = {10; 17; -9}.

18. В данном параллелепипеде найдите площадь полной поверхности и объем, если известно, что DC=4 AD=5 DD_1 =6.

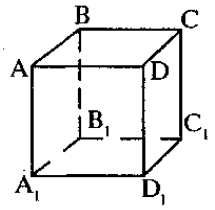

19. OO_1- ось цилиндра, точка C лежит на окружности основания. O_1C=8, угол O_1CO=60°. Найдите объем и площадь боковой поверхности цилиндра.

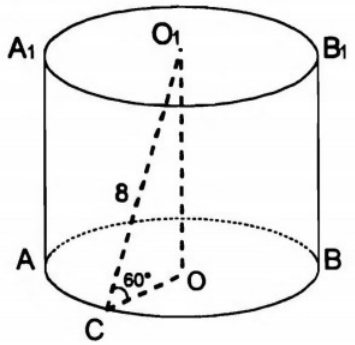

20. Найдите объем пирамиды ABCS, если AS=13 $A_1A_2=12\sqrt{3}$.

$A_1A_2A_3$- правильный треугольник.

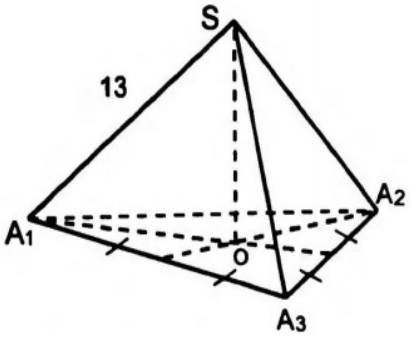

Вариант 2

1. Упростите выражение: $b^{-0,2} : b^{-0,7}$.

2. Вычислите: $\sqrt[3]{0,12} \cdot \sqrt[3]{-1,8}$.

3. Найдите значение выражения $\log_4 278 - \log_4 139$

4. Вычислите: ctg 960°

5. На одном из рисунков изображен график функции $y = x^{-1}$. Укажите номер этого рисунка.

1) 2) 3) 4)

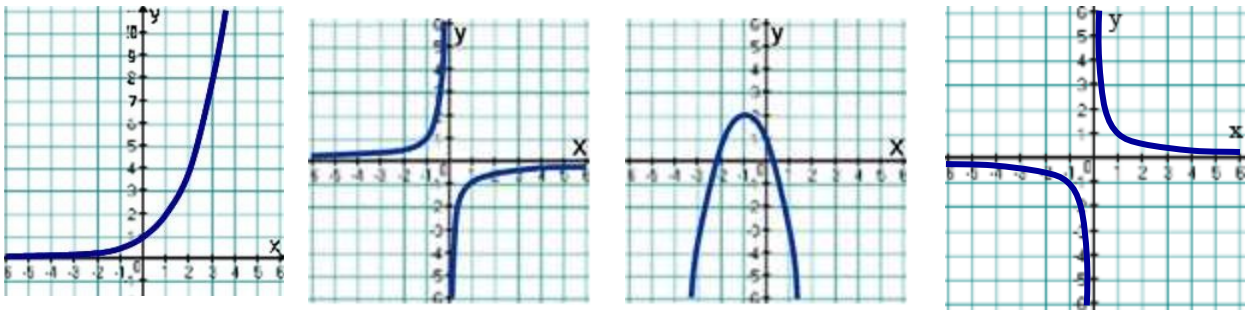

6. Найдите производную функции $y = e^x - \sin x$.

7. Написать уравнение касательной в точке x_0: $f(x)= x^3-7x^2+2x$, $x_0=-1$

8. Материальная точка движется прямолинейно по закону $x(t) = t^3 - 6t^2 - 8t + 4$, где x — расстояние от точки отсчета в метрах, t — время в секундах, измеренное с начала движения. В какой момент времени (в секундах) ее скорость была равна 88 м/с?

9. Если гроссмейстер А. играет белыми, то он выигрывает у гроссмейстера Б. с вероятностью 0,52. Если А. играет черными, то А. выигрывает у Б. с вероятностью 0,3. Гроссмейстеры А. и Б. играют две партии, причем во второй партии меняют цвет фигур. Найдите вероятность того, что А. выиграет оба раза.

10. Решите уравнение $tg\frac{x}{2}=\sqrt{3}$.

11. Решите уравнение $\log_3(x+2)=3$

12. Решите уравнение $4^{x-1}=1$.

13. Решите уравнение $9^x-4\cdot 3^x+3=0$

14. Решите уравнение $\log_3^2 x+2{,}5\log_3 x-1{,}5=0$.

15. Решите уравнение $3\cos^2 x+2\cos x-8=0$.

16. Решите уравнение $\sqrt{15-x}+\sqrt{3-x}=6$

17. Найти скалярное произведение двух векторов a = {13; -11; 12} и b = {2; -8; 18}.

18.

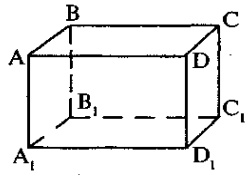

$ABCDA_1B_1C_1D_1$-прямой параллелепипед $CC_1=6$, $DC=8$,ABCD- ромб у которого меньший угол равен 60°. Найдите площадь полной поверхности параллелепипеда и его объем.

19. $ABCA_1B_1C_1$- правильная призма. $AB=4$см, $AA_1=3$ см. Найдите площадь полной поверхности призмы и ее объем.

20.

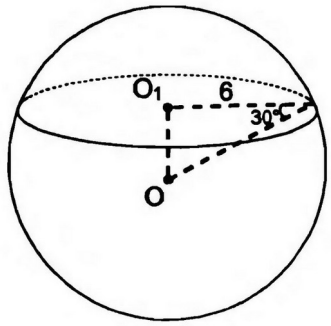

O- центр шара, O_1-центр кругов сечения шара. Найти объем шара и площадь поверхности сферы.

ОТВЕТЫ

Задание	Вариант 1	Вариант 2
1.	1,2	√в
2.	6	-0,6
3.	3	0,5
4.	0,5	1/√3
5.	2	4
6.	e^x-7x^6	e^x-cosx
7.	y=36+7x	y=9+19x
8.	111	18
9.	0,019	0,156
10.	x_1=7п/6+2пn, x_2=11п/6+2пn	x=2п/3+2пn
11.	4	25
12.	-3	1
13.	-3	0; 1
14.	2; 0,5	1/√27; 1/3
15.	Действительных корней нет	Действительных корней нет
16.	6	-1
17.	186	330
18.	S=148, V=120	S=196+4√3, V=24+24√3
19.	S=32√3п, V=64√3п	S=36+8√3. V=12√3
20.	V=540√3	S=48п,V=64√3п

СТРУКТУРЫ КОНТРОЛЬНЫХ ЗАДАНИЙ

Комплект заданий для контрольной работы

по дисциплине *математика (алгебра).*

теме: «Степени. Корень *n* – ой степени»

Вариант I

ЧАСТЬ 1

В1. Вычислите: $125^{\frac{1}{3}}-\left(\frac{1}{16}\right)^{-\frac{1}{4}}$.

В2. Упростите выражение: $\left(a^{\frac{1}{4}}+b^{\frac{1}{4}}\right)^2-\left(a^{\frac{1}{4}}-b^{\frac{1}{4}}\right)^2$.

В3. Вычислите $\sqrt[4]{0,0625}-\sqrt[5]{-243}$.

В4. Вычислите: $\sqrt[6]{4^5\cdot 5^{17}}\cdot\sqrt[6]{4^7\cdot 5}$.

В5. Найдите значение выражения $\sqrt{40\sqrt{12}}-4\sqrt[4]{75}$.

В6. Расположите в порядке убывания следующие числа: $\sqrt{2};\ \sqrt[3]{3};\ \sqrt[6]{5}$.

Вариант II

ЧАСТЬ 1

В1. Вычислите: $121^{\frac{1}{2}}-\left(\frac{1}{32}\right)^{-\frac{1}{5}}$.

В2. Упростите выражение: $\left(a^{\frac{5}{2}}+2a^{\frac{1}{2}}\right)^2-\left(a^{\frac{5}{2}}-2a^{\frac{1}{2}}\right)^2$.

В3. Вычислите $\sqrt[3]{-0,343}+\sqrt[6]{729}$.

В4. Вычислите: $\frac{\sqrt[7]{2^{20}\cdot 5^{10}}}{\sqrt[7]{2^6\cdot 5^3}}$.

В5. Найдите значение выражения $6\sqrt[4]{75}-2\sqrt{15\sqrt{27}}$.

В6. Расположите в порядке возрастания следующие числа: $\sqrt[3]{3};\ \sqrt{5};\ \sqrt[6]{6}$.

Критерии оценки:

- оценка «отлично» выставляется студенту, если он выполнил все задания; допускается дванедочѐта;
- оценка «хорошо» - выполнено правильно 5 заданий; допускается два недочѐта;
- оценка «удовлетворительно» - выполнено 3 задания; допускается два недочѐта;
- оценка«неудовлетворительно»-выполненоверноменеедвух заданий

Комплект заданий для контрольной работы

по дисциплине *математика (алгебра).*

теме: «Логарифмы»

1. Вычислите:

1) $\log_3 6+\log_3 18-\log_3 4$;

2) $\log_2\left(\sin\frac{\pi}{8}\right)+\log_2\left(2\cos\frac{\pi}{8}\right)$;

3) $\frac{\log_3^2 6-\log_3^2 2}{\log_3 12}$;

4) $9^{0,5-\log_3 2}-\log_3\log_2 8$;

5) $\lg 5\cdot\lg 20+\lg^2 2$;

6) $\log_{\sqrt{7}}2\cdot\log_4 5\cdot\log_{125}49$.

…….

В – II

1. Вычислите:

1) $\log_5 75-\log_5 9+\log_5 15$;

2) $\lg\left(tg\,42^0\right)+\lg\left(ctg\,42^0\right)$;

3) $\frac{\log_5^2 10-\log_5^2 2}{\log_2 20}$;

4) $\left(8^{\frac{1}{3}+\log_2 3}\right):\log_2\log_3 81$;

5) $\log_{15}^2 3+\log_{15}5\cdot\log_{15}45$;

6) $\log_{\sqrt{3}}5\cdot\log_{25}6\cdot\log_6 27$.

Критерии оценки:

- оценка «отлично» выставляется студенту, если он выполнил все задания; допускается дванедочѐта;
- оценка «хорошо» - выполнено правильно 5 заданий; допускается два недочѐта;
- оценка «удовлетворительно» - выполнено 3 задания; допускается два недочѐта;
- оценка«неудовлетворительно»-выполненоверноднваилименеедвух заданий

Комплект заданий для контрольной работы

по дисциплине *математика (алгебра).*

теме: «Основы тригонометрии. Решение простейших тригонометрических уравнений»

Вариант 1

Решите уравнение

1. $\cos 2x-1=0$. **2.**cosx=1/2 **3.** $2\sin 3x=-1$.

4. tg x= - √3 **5.**sinx= 1 **6**. ctg x = √3

7. $ctg\left(\frac{\pi}{2}-2x\right)=\sqrt{3}$. **8.** $\cos\left(\frac{3\pi}{2}+\frac{2x}{3}\right)=\frac{1}{2}$.

9. $\cos\left(\pi-\frac{5x}{6}\right)=-\frac{\sqrt{3}}{2}$.

Вариант 2

Решите уравнение

1. sin 2x = -1 2. cos x = 0 3.tg x = -14. Sin 2x-1 = 0

5. $ctg\left(\frac{3\pi}{2}-2x\right)-\sqrt{3}=0$. **6.** $2\cos 2x=-1$.

7. $15\cos\left(\frac{\pi}{2}-5x\right)=0$. 8. $\sin 2x\cos 2x=-\frac{1}{4}$.

9. $\cos\left(\frac{\pi}{2}-\frac{2x}{3}\right)=\sin\frac{\pi}{3}$.

Критерии оценки:

- оценка «отлично» выставляется студенту, если он выполнил все задания; допускается дванедочѐта;
- оценка «хорошо» - выполнено правильно 8 заданий; допускается два недочѐта;

- оценка «удовлетворительно» - выполнено 5 задания; допускается два недочѐта;

- оценка«неудовлетворительно»-выполненоверно4илименеечетырех заданий

Комплект заданий для контрольной работы

по дисциплине *математика (функции).*

теме:«Основные свойства функций»

Вариант 1.

Задание 1. Найдите область определения функции:

а) $y=\frac{2}{x+5}$; б) $f(x)=\sqrt{5-x.}$

Задание 2. Найдите нули функции: а) y = 2x+5; б) y = x^2–16.

Задание 3. При каких значениях t функция y = 3t + 2 принимает отрицательные значения?

Задание4.Пусть f(x) = $x-\frac{1}{x}$. Сравните:

а) f(-5) и$f\frac{1}{4}$); б) f(4) иf(-0,25); в) f(-31,3)и -f(31,3).

Задание 5. Найдите множество значений функции: а) $y=2x^2$; б) f(x) =2sinx; в) g(x) = sin3t.

Задание 6. Какое значение функция y = sin x принимает на [0; π] ровно одинраз?

Вариант 1.

Задание 1. Найдите область определения функции:

а) $y=\frac{1}{x}$; б) $f(x)=\sqrt{x}$.

Задание 2. Найдите нули функции: а) y = x-3; б) y = x^2–1.

Задание 3. Прикакихзначениях t функция y = t–1 принимает отрицательные значения?

Задание4.Пусть f(x)= $\frac{1}{x}$ -1. Сравните:

а) f(2) и$f\frac{1}{2}$); б) f(2) и f(-$\frac{1}{2}$); в) f(2) иf(-2).

Задание 5. Найдите множество значенийфункции:

а) y= x^2; б) f(x) =cosx; в) g(x) = 2 cosx.

Задание 6. Какое значение функция y =cosx принимает на [-$\frac{\pi}{2}$; $\frac{\pi}{2}$

] ровно одинраз?

Критерии оценки:

- оценка «отлично» выставляется студенту, если он выполнил все задания; допускается дванедочѐта;
- оценка «хорошо» - выполнено правильно 5 заданий; допускается два недочѐта;
- оценка «удовлетворительно» - выполнено 3 задания; допускается два недочѐта;
- оценка «неудовлетворительно» - выполнено верно два или менее двух заданий.

Комплект заданий для контрольной работы

по дисциплине *математика (функции).*

теме: «Исследование функции»

Вариант 1.

Задание 1. Изобразите схематически график функции и перечислите еѐ свойства:

а) $y = (x-2)^4$; б) $y = 2\cos 0{,}5x$.

Задание 2. Докажите, что функция $f(x) = 4x - tgx$ нечѐтная.

Задание 3. Расположите числа впорядкевозрастания $\sin 1{,}4$; $\sin(-1{,}8)$; $\sin 0{,}2$; $\sin 2{,}5$.

Вариант 2.

Задание 1. Изобразите схематически график функции и перечислите еѐ свойства:

а) $y = \frac{1}{x+2}$; б) $y = 0{,}5 \sin 2x$.

Задание 2. Докажите, что функция $f(x) = x^2 + 3\cos x$ - чѐтная.

Задание 3. Расположите числа впорядкевозрастания $\cos 0{,}4$; $\cos(-1{,}2)$; $\cos 2{,}9$; $\cos 4{,}3$.

Критерии оценки:

- оценка «отлично» - студент выполнил все задания; допускается два недочѐта;
- оценка «хорошо» - правильно выполнил 2 задания; допускается два недочѐта;
- оценка «удовлетворительно» - верно выполнил 1 задание и начал хотя бывторое;
- оценка «неудовлетворительно» - не выполнил правильно ни одно задание;

Комплект заданий для контрольной работы
по дисциплине *математика (начала анализа).*
теме: «Первообразная»

Вариант 1

Задание 1. Докажите, что функция F является первообразной для функции f на множестве R:
а) $F(x) = 4x - x^3$, $f(x) = 4 - 3x^2$; б) $F(x) = 0{,}5 - \sin x$, $f(x) = -\cos x$.

Задание 2. Найдите общий вид первообразной для функции $f(x) = \frac{4}{x^2} + 3\cos x$.

Задание3. Дляфункции f найдите первообразную,графиккоторой проходит черезточкуМ: $f(x) = 3 - \frac{4}{\sin^2 2x}$; $M(\frac{\pi}{4}; \frac{3\pi}{4})$.

Вариант 2

Задание 1. Докажите, что функция F является первообразной для функции f на множестве R:
а) $F(x) = 4x - x^3$, $f(x) = 4 - 3x^2$;б) $F(x) = 0{,}5 - \sin x$,$f(x) = -\cos x$.

Задание 2. Найдите общий вид первообразной для функции

$f(x) = -\frac{1}{x^4} 2\cos x$.

Задание3. Дляфункции f найдите первообразную,графиккоторой проходит черезточкуМ: $f(x) = \frac{6}{\cos^2 3x} + 1$; $M(\frac{\pi}{4}; \frac{\pi}{4})$.

Критерии оценки:

- оценка «отлично» выставляется студенту, если он выполнил все задания; допускается дванедочѐта;
- оценка «хорошо» - выполнено 1 и 2 задания; допускается дванедочѐта;
- оценка «удовлетворительно» - выполнено 1 и 2 задание не полностью;

допускается дванедочѐта;

- оценка «неудовлетворительно» - студент не справился сзаданиями;

Комплект заданий для контрольной работы

по дисциплине *математика (начала анализа).*

теме: «Интеграл»

Вариант 1.

Задание 1. Вычислите интеграл: $\int_{-1}^{2} 2x^3 dx.$

Задание 2. Вычислите площадь фигуры, ограниченной линиями

$y=2-x^2$, $y=0$. X= -1.X=0.

Задание 3. Вычислите площадь фигуры, ограниченной графиком функции $y = x^3 + 2$, где ≥ 0, касательной к этому графику, проведѐнной через его точку с абсциссой $x_0= 1$, и прямой $x =0$.

Вариант 2.

Задание 1.Вычислитеинтеграл: $\int_{0,25}^{0,5} \frac{dx}{x^2}$.

Задание 2. Вычислите площадь фигуры, ограниченной линиями

$y = 1- x^2$, $y = 0$.

Задание 3. Вычислите площадь фигуры, ограниченной графиком функции $y = \frac{1}{2}x^2 + 2$, касательной к этомуграфику,проведѐнной через его точку с абсциссой $x_0= -2$, и прямой $x =0$.

Критерии оценки:

- оценка «отлично» выставляется студенту, если он выполнил все задания; допускается дванедочѐта;
- оценка «хорошо» - выполнено 1 и 2 задания; допускается дванедочѐта;
- оценка «удовлетворительно» - выполнено 1 и 2 задание не полностью; допускается дванедочѐта;
- оценка «неудовлетворительно» - студент не справился сзаданиями;

Комплект заданий для контрольной работы
по дисциплине *математика (уравнения и неравенства).*
теме: «Тригонометрические неравенства»

Вариант 1

Задание 1. Решите неравенство:

а) cos x $< 0;$ б) sinx<0; в) ctg x >1.

Задание 2. Найдите какой-либо корень уравнения $\frac{\sqrt{2}}{2}$, удовлетворяющийнеравенству $\sin x < 0.$

Задание 3. Найдите какое-либо решение неравенства $\sin x > 0,$ удовлетворяющееуравнению $\cos x = \frac{\sqrt{3}}{2}.$

Задание 4*. При каких значениях α неравенство $\cos x < \alpha$:

а) не имеет решений;

б) имеет одним из своихрешенийчисло ; в) не имеет среди своих решенийчисло ;

г) выполняется при любых x?

Вариант 2

Задание 1. Решите неравенство:

а) cos x $> 0;$ б) sin x< 0; в) tg x >1.

Задание 2. Найдите какой-либо корень уравнения cos x $\frac{1}{2}$, удовлетворяющийнеравенству $\sin x > 0.$

Задание 3. Найдите какое-либо решение неравенства $\cos x > 0,$ удовлетворяющееуравнению $\sin x = \frac{1}{2}.$

Задание 4*. При каких значениях α неравенство $\sin x < \alpha$:

а) не имеет решений;

б) имеет одним из своих решений число $\frac{5\pi}{6}$; в) не имеет среди своих решений число $\frac{\pi}{4}$; г) выполняется при любыхx?

Критерии оценки:

- оценка «отлично» выставляется студенту, если он выполнил все задания; допускается дванедочѐта;
- оценка «хорошо» - выполнено правильно 3 задания; допускается два недочѐта;
- оценка «удовлетворительно» - выполнено 2 задания; допускается два недочѐта;
- оценка «неудовлетворительно» - выполнено верно менее двухзаданий;

Комплект заданий для контрольной работы

по дисциплине *математика (уравнения и неравенства).*

теме: «Тригонометрические уравнения»

Вариант 1

Задание 1. Решите уравнение, упростив левую часть: а) $\cos^2 x - \sin^2 x = \frac{\sqrt{3}}{2}$; б) $2\sin^2 x \cos 2x = 1$.

Задание 2. Решите уравнение, сделав подстановку:

а) $2\sin^2 x - 5\sin x + 2 = 0$; б) $\cos 2x + 5\sin x - 3 = 0$.

Задание 3. Решите уравнение методом разложения на множители: а) $5\sin x + 3\sin 2x = 0$; б) $\sin 7x - \sin x = 0$.

Задание 4. Решите уравнение, используя однородность:

а) $\sin x - \sqrt{3}\cos x = 0$; б) $\sin^2 x - 3\sin x \cos x + 2\cos^2 x = 0$.

Вариант 2.

Задание 1. Решите уравнение, упростив левую часть: а) $4\sin x \cos x = 1$; б) $4\sin^2 2x - \cos^2 2x = \frac{\sqrt{3}}{2}$.

Задание 2. Решите уравнение, сделав подстановку:

а) $\sin^2 x - \frac{1}{4} = 0$; б) $2\sin x + \cos 2x - 1 = 0$.

Задание 3. Решите уравнение методом разложения на множители: а) $\cos x - \sin 2x = 0$; б) $\sin 2x + \sin 3x = 0$.

Задание 4. Решите уравнение, используя однородность:

а) $\sin x - \cos x = 0$; б) $2\sin^2 x - \sin x \cos x - \cos^2 x = 0$.

Критерии оценки:

- оценка «отлично» выставляется студенту, если он выполнил все задания; допускается дванедочѐта;
- оценка «хорошо» - выполнено правильно 3 задания; допускается два недочѐта;
- оценка «удовлетворительно» - выполнено 2 задания; допускается два недочѐта;
- оценка «неудовлетворительно» - выполнено верно менее двухзаданий

Комплект заданий для контрольной работы

по дисциплине *математика (геометрия).*

теме: Аксиомы стереометрии. Параллельность прямой и плоскости.

Вариант 1.

Задание 1. Основание AD трапеции ABCD лежит в плоскости α. Через точки B и C проведены параллельные прямые, пересекающие плоскость α в точках E и Fсоответственно.

а) Каково взаимное положение прямых EF и AB?

б) Чему равен угол между прямыми EF и AB, если $\angle ABC = 150°$?

Поясните.

Задание 2. Дан пространственный четырѐхугольник ABCD, в котором диагонали AC и BD равны. Середины сторон этого четырѐхугольника соединены последовательно отрезками.

а) Выполните рисунок к задаче.

б) Докажите, что полученный четырѐхугольник есть ромб.

Вариант 2.

Задание 1. Треугольники ABC и ADC лежат в разных плоскостях и имеют общую сторону AC. Точка P – середина стороны AD, а K – середина стороны AD.

а) Каково взаимное положение прямых PK и AB?

б) Чему равен угол между прямыми PK и AB, если $\angle ABC = 40°$ и $\angle BCA = 80°$?Поясните.

Задание2. Дан пространственныйчетырèхугольникABCD, M иN– середины сторонAB ∈CD, K

$\in DA,\ DE : EC = 1{:}2,\ DK : KA = 1{:}2.$

а) Выполните рисунок к задаче.

б) Докажите, что четырèхугольник MNEK есть трапеция.

Критерии оценки:

- оценка «отлично» выставляется студенту, если он выполнил все задания; допускается дванедочèта;
- оценка «хорошо» - выполнено 1задание 2а; допускается дванедочèта;
- оценка «удовлетворительно» - выполнено 1 задание; допускается два недочèта;
- оценка «неудовлетворительно» - студент не справился сзаданиями.

Комплект заданий для контрольной работы

по дисциплине *математика (геометрия).*

теме: «Параллельность плоскостей»

Вариант 1.

Задание 1. Прямые a и bлежат в пересекающихся плоскостях α и β.

Могут ли эти прямые быть: а)параллельными;б)скрещивающимися?

Сделайте рисунок для каждого возможного случая.

Задание 2. Через точку О, не лежащую между параллельными плоскостями α и β, проведены прямые ℓ и m. Прямая пересекаетплоскости α и βв точках A_1 и A_2 соответственно,апрямая - в точках B_1иB_2. Найдите длину отрезка A_1B_1, если A_2B_2 = 15см, $OB_1 : OB_2 = 3 :5$.

Задание 3. Изобразите тетраэдр DABC и постройте его сечение

плоскостью, проходящей через точки M и N, являющиеся серединами рèбер DC и BC, и точку K, такую, что ∈ DA, AK : KD = 1 :3.

Вариант 2.

Задание 1. Прямые a и bлежат в параллельных плоскостях α и β. Могут ли эти прямые быть: а)параллельными; б)скрещивающимися?

Сделайте рисунок для каждого возможного случая.

Задание 2. Через точку О, лежащую между параллельными плоскостями α и β, проведены прямые ℓ и m. Прямая ℓ

пересекаетплоскости α и β в точках A_1 и A_2 соответственно, а прямая m - в точках B_1 и B_2. Найдите длину отрезка A_2B_2, если A_1B_1 = 12см, $B_1O : OB_2$ = 3 :4.

Задание 3. Изобразите параллелепипед $ABCDA_1B_1C_1D_1$ и постройте его сечение плоскостью, проходящей через точки M, N и K, являющиеся серединами рèбер AB, BC иDD_1.

Критерии оценки:

- оценка «отлично» выставляется студенту, если он выполнил все задания; допускается дванедочѐта;
- оценка «хорошо» - выполнено 2 задания; допускается дванедочѐта;
- оценка «удовлетворительно» - выполнено 1 задание; допускается два недочѐта;
- оценка «неудовлетворительно» - студент не справился с заданиями.

МИНИСТЕРСТВО ОБРАЗОВАНИЯ И МОЛОДЕЖНОЙ ПОЛИТИКИ
СВЕРДЛОВСКОЙ ОБЛАСТИ
ГОСУДАРСТВЕННОЕ АВТОНОМНОЕ ПРОФЕССИОНАЛЬНОЕ ОБРАЗОВАТЕЛЬНОЕ
УЧРЕЖДЕНИЕ СВЕРДЛОВСКОЙ ОБЛАСТИ
«КАМЕНСК-УРАЛЬСКИЙ АГРОПРОМЫШЛЕННЫЙ ТЕХНИКУМ»

УТВЕРЖДЕНА
Приказом директора
ГАПОУ СО «Каменск-Уральский
агропромышленный техникум»
С.И. Некрасова
Пр.№57-уч от 19.05.2025

КОМПЛЕКТ КОНТРОЛЬНО-ОЦЕНОЧНЫХ СРЕДСТВ ДЛЯ ПРОМЕЖУТОЧНОЙ АТТЕСТАЦИИ УЧЕБНОЙ ДИСЦИПЛИНЫ ОУД.04 ИНОСТРАННЫЙ ЯЗЫК

Для подготовки специалистов среднего звена:
15.02.19 Сварочное производство

Форма обучения: очная
Срок обучения: 3 г.10 мес.
Уровень освоения: базовый

Каменск-Уральский
2025

Комплект контрольно-оценочных средств разработан на основе Федерального государственного образовательного стандарта (далее – ФГОС) среднего общего образования, утвержденного приказом Минобрнауки России от 17.05.2012 N 413 (ред. от 12.08.2022) (зарегистрировано в Минюсте России 07.06.2012 N 24480), Федеральной образовательной программы среднего общего образования, утвержденной приказом Минпросвещения России от 18.05.2023 №371 (зарегистрировано в Минюсте России 12.07.2023 N 74228), и ФГОС по специальности 15.02.19 Сварочное производство, утвержденного приказом Министерства образования и науки РФ от 30.11.2023 г. N 907 (зарегистрировано в Минюсте России 29.12.2023 N 76769).

Организация-разработчик:
Государственное автономное профессиональное образовательное учреждение Свердловской области «Каменск-Уральский агропромышленный техникум»

Разработчики:
Нигматуллина Анжелика Ринатовна, преподаватель, высшая квалификационная категория
Симкина Алена Ринатовна, преподаватель, первая квалификационная категория

Рецензент:

М.М. Гайсина	Зав. отделением	ГАПОУ СО «КУАТ»
Фамилия, Имя, Отчество	должность	место работы

Рассмотрен на заседании ПЦК, протокол №1 от 19.05.2025
Руководитель ПЦК: Нигматуллина А.Р.

Рассмотрен на заседании педагогического совета, протокол №12 от 19.05.2025
Председатель: Некрасов С.И.

Согласован на заседании НМС, протокол №1 от 19.05.2025
Председатель: Э.В. Павлова

ПОЯСНИТЕЛЬНАЯ ЗАПИСКА

Комплект контрольно-оценочных средств предназначен для проверки результатов освоения учебной дисциплины ОУД.04 Иностранный язык и входит в состав фонда оценочных средств программы подготовки специалистов среднего звена (далее - ППССЗ) по специальности 15.02.19 Сварочное производство, реализуемой в ГАПОУ СО «Каменск-Уральский агропромышленный техникум».

Комплект контрольно-оценочных средств разработан на основе рабочей программы ОУД.04 Иностранный язык.

Структура комплекта контрольно-оценочных средств, порядок разработки, согласования и утверждения регламентированы документированной процедурой «Периодичность и порядок текущего контроля успеваемости и промежуточной аттестации обучающихся», утвержденной в техникуме.

Результаты освоения учебной дисциплины, подлежащие проверке

Предметные результаты по учебному предмету "Иностранный язык" предметной области "Иностранные языки" должны отражать сформированность иноязычной коммуникативной компетенции на пороговом уровне и на уровне, превышающем пороговый, достаточном для делового общения в рамках выбранного профиля в совокупности ее составляющих - речевой (говорение, аудирование, чтение и письменная речь), языковой (орфография, пунктуация, фонетическая, лексическая и грамматическая стороны речи), социокультурной, компенсаторной, метапредметной (учебно-познавательной):

По учебному предмету "Иностранный язык" (базовый уровень):

ПР1: овладение основными видами речевой деятельности в рамках следующего тематического содержания речи: Межличностные отношения в семье, с друзьями и знакомыми. Конфликтные ситуации, их предупреждение и разрешение. Внешность и характер человека и литературного персонажа. Повседневная жизнь. Здоровый образ жизни. Школьное образование. Выбор профессии. Альтернативы в продолжении образования. Роль иностранного языка в современном мире. Молодежь в современном обществе. Досуг молодежи. Природа и экология. Технический прогресс, современные средства информации и коммуникации, Интернет-безопасность. Родная страна и страна/страны изучаемого языка. Выдающиеся люди родной страны и страны/стран изучаемого языка:

говорение: уметь вести разные виды диалога (в том числе комбинированный) в стандартных ситуациях неофициального и официального общения объемом до 9 реплик со стороны каждого собеседника в рамках отобранного тематического содержания речи с соблюдением норм речевого этикета, принятых в стране/странах изучаемого языка;

создавать устные связные монологические высказывания (описание/характеристика, повествование/сообщение) с изложением своего мнения и краткой аргументацией объемом 14 - 15 фраз в рамках отобранного тематического содержания речи; передавать основное содержание прочитанного/прослушанного текста с выражением своего отношения; устно представлять в объеме 14 - 15 фраз результаты выполненной проектной работы;

аудирование: воспринимать на слух и понимать звучащие до 2,5 минут аутентичные тексты, содержащие отдельные неизученные языковые явления, не препятствующие решению коммуникативной задачи, с разной глубиной проникновения в содержание текста: с пониманием основного содержания, с пониманием нужной/интересующей/запрашиваемой информации;

смысловое чтение: читать про себя и понимать несложные аутентичные тексты разного вида, жанра и стиля объемом 600 - 800 слов, содержащие отдельные неизученные языковые явления, с различной глубиной проникновения в содержание текста: с

пониманием основного содержания, с пониманием нужной/интересующей/запрашиваемой информации, с полным пониманием прочитанного; читать несплошные тексты (таблицы, диаграммы, графики) и понимать представленную в них информацию;

письменная речь: заполнять анкеты и формуляры, сообщая о себе основные сведения, в соответствии с нормами, принятыми в стране/странах изучаемого языка;

писать электронное сообщение личного характера объемом до 140 слов, соблюдая принятый речевой этикет; создавать письменные высказывания объемом до 180 слов с опорой на план, картинку, таблицу, графики, диаграммы, прочитанный/прослушанный текст; заполнять таблицу, кратко фиксируя содержание прочитанного/прослушанного текста или дополняя информацию в таблице; представлять результаты выполненной проектной работы объемом до 180 слов;

ПР2: овладение фонетическими навыками: различать на слух и адекватно, без ошибок, ведущих к сбою коммуникации, произносить слова с правильным ударением и фразы с соблюдением их ритмико-интонационных особенностей, в том числе применять правило отсутствия фразового ударения на служебных словах; владеть правилами чтения и осмысленно читать вслух аутентичные тексты объемом до 150 слов, построенные в основном на изученном языковом материале, с соблюдением правил чтения и интонации; овладение орфографическими навыками в отношении изученного лексического материала; овладение пунктуационными навыками: использовать запятую при перечислении, обращении и при выделении вводных слов; апостроф, точку, вопросительный и восклицательный знаки;

не ставить точку после заголовка; правильно оформлять прямую речь, электронное сообщение личного характера;

ПР3: знание и понимание основных значений изученных лексических единиц (слов, словосочетаний, речевых клише), основных способов словообразования (аффиксация, словосложение, конверсия) и особенностей структуры простых и сложных предложений и различных коммуникативных типов предложений;

выявление признаков изученных грамматических и лексических явлений по заданным основаниям;

ПР4: овладение навыками распознавания и употребления в устной и письменной речи не менее 1500 лексических единиц (слов, словосочетаний, речевых клише), включая 1350 лексических единиц, освоенных на уровне основного общего образования; навыками употребления родственных слов, образованных с помощью аффиксации, словосложения, конверсии;

ПР5: овладение навыками распознавания и употребления в устной и письменной речи изученных морфологических форм и синтаксических конструкций изучаемого иностранного языка в рамках тематического содержания речи в соответствии с решаемой коммуникативной задачей;

ПР6: овладение социокультурными знаниями и умениями: знать/понимать речевые различия в ситуациях официального и неофициального общения в рамках тематического содержания речи и использовать лексико-грамматические средства с учетом этих различий; знать/понимать и использовать в устной и письменной речи наиболее употребительную тематическую фоновую лексику и реалии страны/стран изучаемого языка (например, система образования, страницы истории, основные праздники, этикетные особенности общения); иметь базовые знания о социокультурном портрете и культурном наследии родной страны и страны/стран изучаемого языка; представлять родную страну и ее культуру на иностранном языке; проявлять уважение к иной культуре; соблюдать нормы вежливости в межкультурном общении;

ПР7: овладение компенсаторными умениями, позволяющими в случае сбоя коммуникации, а также в условиях дефицита языковых средств использовать различные приемы переработки информации: при говорении - переспрос; при говорении и письме - описание/перифраз/толкование; при чтении и аудировании - языковую и контекстуальную

догадку;

ПР8: развитие умения сравнивать, классифицировать, систематизировать и обобщать по существенным признакам изученные языковые явления (лексические и грамматические);

ПР9: приобретение опыта практической деятельности в повседневной жизни: участвовать в учебно-исследовательской, проектной деятельности предметного и межпредметного характера с использованием материалов на изучаемом иностранном языке и применением информационно-коммуникационных технологий; соблюдать правила информационной безопасности в ситуациях повседневной жизни и при работе в информационно-телекоммуникационной сети "Интернет" (далее - сеть Интернет); использовать приобретенные умения и навыки в процессе онлайн-обучения иностранному языку; использовать иноязычные словари и справочники, в том числе информационно-справочные системы в электронной форме.

В комплект оценочных средств включено содержание, направленное на формирование у студентов компетенций, необходимых для качественного освоения образовательной программы СПО на базе основного общего образования с получением среднего общего образования; программы подготовки специалистов среднего звена (ППССЗ).

Содержание дисциплины «Иностранный язык» направлено на развитие универсальных учебных действий, формирование общих компетенций в соответствии с требованиями ФГОС СПО по специальности: 15.02.19 Сварочное производство, а также обеспечивает достижение студентами следующих результатов:

ОК	ЛР и МР
ОК 01. Выбирать способы решения задач профессиональной деятельности применительно к различным контекстам;	ЛР3.3 способность оценивать ситуацию и принимать осознанные решения, ориентируясь на морально-нравственные нормы и ценности;
	<u>УУПД 1. базовые логические действия:</u> УУПД 1.1 самостоятельно формулировать и актуализировать проблему, рассматривать ее всесторонне; УУПД 1.2 устанавливать существенный признак или основания для сравнения, классификации и обобщения; УУПД 1.3 определять цели деятельности, задавать параметры и критерии их достижения; УУПД 1.4 выявлять закономерности и противоречия в рассматриваемых явлениях; УУПД 1.5 вносить коррективы в деятельность, оценивать соответствие результатов целям, оценивать риски последствий деятельности; УУПД 1.6 развивать креативное мышление при решении жизненных проблем;
	<u>УРД 1 самоорганизация:</u> самостоятельно осуществлять познавательную деятельность, выявлять проблемы, ставить и формулировать собственные задачи в образовательной деятельности и жизненных ситуациях; самостоятельно составлять план решения проблемы с учетом имеющихся ресурсов, собственных возможностей и предпочтений; давать оценку новым ситуациям; расширять рамки учебного предмета на основе личных предпочтений; делать осознанный выбор, аргументировать его, брать ответственность за решение; оценивать приобретенный опыт; способствовать формированию и проявлению широкой эрудиции в разных областях знаний, постоянно повышать свой образовательный и культурный уровень;
ОК 02. Использовать современные средства поиска, анализа и интерпретации информации и информационные технологии для выполнения задач профессиональной деятельности;	ЛР6.4 готовность и способность к образованию и самообразованию на протяжении всей жизни; ЛР8.3 осознание ценности научной деятельности, готовность осуществлять проектную и исследовательскую деятельность индивидуально и в группе.
	<u>УУПД 2 базовые исследовательские действия:</u> владеть навыками учебно-исследовательской и проектной деятельности, навыками разрешения проблем; способность и готовность к самостоятельному поиску методов решения практических задач, применению различных методов познания; овладение видами деятельности по получению нового знания, его интерпретации, преобразованию и применению в различных учебных ситуациях, в том числе при создании учебных и социальных проектов; формирование научного типа мышления, владение научной терминологией, ключевыми понятиями и методами; ставить и формулировать собственные задачи в образовательной деятельности и жизненных ситуациях; выявлять причинно-следственные связи и актуализировать задачу, выдвигать гипотезу ее решения, находить аргументы для доказательства своих утверждений, задавать параметры и критерии решения; анализировать полученные в ходе решения задачи результаты, критически оценивать их достоверность, прогнозировать изменение в новых условиях; давать оценку новым ситуациям, оценивать приобретенный опыт; разрабатывать план решения проблемы с учетом анализа имеющихся материальных и нематериальных ресурсов; осуществлять целенаправленный поиск переноса средств и способов действия в профессиональную среду; уметь переносить знания в познавательную и практическую области жизнедеятельности; уметь интегрировать знания из разных предметных областей;

	выдвигать новые идеи, предлагать оригинальные подходы и решения; ставить проблемы и задачи, допускающие альтернативные решения;
	<u>УУПД 3 работа с информацией:</u> владеть навыками получения информации из источников разных типов, самостоятельно осуществлять поиск, анализ, систематизацию и интерпретацию информации различных видов и форм представления; создавать тексты в различных форматах с учетом назначения информации и целевой аудитории, выбирая оптимальную форму представления и визуализации; оценивать достоверность, легитимность информации, ее соответствие правовым и морально-этическим нормам; использовать средства информационных и коммуникационных технологий в решении когнитивных, коммуникативных и организационных задач с соблюдением требований эргономики, техники безопасности, гигиены, ресурсосбережения, правовых и этических норм, норм информационной безопасности; владеть навыками распознавания и защиты информации, информационной безопасности личности.
ОК 03. Планировать и реализовывать собственное профессиональное и личностное развитие, предпринимательскую деятельность в профессиональной сфере, использовать знания по финансовой грамотности в различных жизненных ситуациях;	ЛР3.4 осознание личного вклада в построение устойчивого будущего; ЛР4.4 готовность к самовыражению в разных видах искусства, стремление проявлять качества творческой личности; ЛР6.1 готовность к труду, осознание ценности мастерства, трудолюбие; ЛР6.2 готовность к активной деятельности технологической и социальной направленности, способность инициировать, планировать и самостоятельно выполнять такую деятельность; ЛР6.3 интерес к различным сферам профессиональной деятельности, умение совершать осознанный выбор будущей профессии и реализовывать собственные жизненные планы; ЛР6.4 готовность и способность к образованию и самообразованию на протяжении всей жизни;
	<u>УРД 2 самоконтроль:</u> давать оценку новым ситуациям, вносить коррективы в деятельность, оценивать соответствие результатов целям; владеть навыками познавательной рефлексии как осознания совершаемых действий и мыслительных процессов, их результатов и оснований; использовать приемы рефлексии для оценки ситуации, выбора верного решения; уметь оценивать риски и своевременно принимать решения по их снижению;
ОК 04. Эффективно взаимодействовать и работать в коллективе и команде;	ЛР1.5 готовность вести совместную деятельность в интересах гражданского общества, участвовать в самоуправлении в общеобразовательной организации и детско-юношеских организациях; ЛР1.6 умение взаимодействовать с социальными институтами в соответствии с их функциями и назначением; ЛР1.7 готовность к гуманитарной и волонтерской деятельности; ЛР3.5 ответственное отношение к своим родителям и (или) другим членам семьи, созданию семьи на основе осознанного принятия ценностей семейной жизни в соответствии с традициями народов России; ЛР8.3 осознание ценности научной деятельности, готовность осуществлять проектную и исследовательскую деятельность индивидуально и в группе.
	<u>УКД 2 совместная деятельность:</u> понимать и использовать преимущества командной и индивидуальной работы; выбирать тематику и методы совместных действий с учетом общих интересов и возможностей каждого члена коллектива; принимать цели совместной деятельности, организовывать и координировать действия по ее достижению: составлять план действий, распределять роли с учетом мнений участников обсуждать результаты совместной работы; оценивать качество своего вклада и каждого участника команды в общий результат по разработанным критериям; предлагать новые проекты, оценивать идеи с позиции новизны, оригинальности, практической значимости;

	координировать и выполнять работу в условиях реального, виртуального и комбинированного взаимодействия; осуществлять позитивное стратегическое поведение в различных ситуациях, проявлять творчество и воображение, быть инициативным.
	<u>УРД 4 принятие себя и других людей:</u> принимать себя, понимая свои недостатки и достоинства; принимать мотивы и аргументы других людей при анализе результатов деятельности; признавать свое право и право других людей на ошибки; развивать способность понимать мир с позиции другого человека.
ОК 05. Осуществлять устную и письменную коммуникацию на государственном языке Российской Федерации с учетом особенностей социального и культурного контекста;	ЛР8.1 сформированность мировоззрения, соответствующего современному уровню развития науки и общественной практики, основанного на диалоге культур, способствующего осознанию своего места в поликультурном мире; ЛР8.2 совершенствование языковой и читательской культуры как средства взаимодействия между людьми и познания мира; ЛР8.3 осознание ценности научной деятельности, готовность осуществлять проектную и исследовательскую деятельность индивидуально и в группе.
	<u>УКД 1 общение:</u> осуществлять коммуникации во всех сферах жизни; распознавать невербальные средства общения, понимать значение социальных знаков, распознавать предпосылки конфликтных ситуаций и смягчать конфликты; владеть различными способами общения и взаимодействия; аргументированно вести диалог, уметь смягчать конфликтные ситуации; развернуто и логично излагать свою точку зрения с использованием языковых средств;
ОК 06. Проявлять гражданско-патриотическую позицию, демонстрировать осознанное поведение на основе традиционных общечеловеческих ценностей, в том числе с учетом гармонизации межнациональных и межрелигиозных отношений, применять стандарты антикоррупционного поведения;	ЛР1.1 сформированность гражданской позиции обучающегося как активного и ответственного члена российского общества; ЛР1.2 осознание своих конституционных прав и обязанностей, уважение закона и правопорядка; ЛР1.3 принятие традиционных национальных, общечеловеческих гуманистических и демократических ценностей; ЛР1.4 готовность противостоять идеологии экстремизма, национализма, ксенофобии, дискриминации по социальным, религиозным, расовым, национальным признакам; ЛР1.5 готовность вести совместную деятельность в интересах гражданского общества, участвовать в самоуправлении в общеобразовательной организации и детско-юношеских организациях; ЛР1.6 умение взаимодействовать с социальными институтами в соответствии с их функциями и назначением; ЛР1.7 готовность к гуманитарной и волонтерской деятельности; ЛР2.1 сформированность российской гражданской идентичности, патриотизма, уважения к своему народу, чувства ответственности перед Родиной, гордости за свой край, свою Родину, свой язык и культуру, прошлое и настоящее многонационального народа России; ЛР2.2 ценностное отношение к государственным символам, историческому и природному наследию, памятникам, традициям народов России, достижениям России в науке, искусстве, спорте, технологиях и труде; ЛР2.3 идейная убежденность, готовность к служению и защите Отечества, ответственность за его судьбу; ЛР3.1 осознание духовных ценностей российского народа; ЛР3.2 сформированность нравственного сознания, этического поведения; ЛР3.5 ответственное отношение к своим родителям и (или) другим членам семьи, созданию семьи на основе осознанного принятия ценностей семейной жизни в соответствии с традициями народов России;

	ЛР4.2 способность воспринимать различные виды искусства, традиции и творчество своего и других народов, ощущать эмоциональное воздействие искусства; ЛР4.3 убежденность в значимости для личности и общества отечественного и мирового искусства, этнических культурных традиций и народного творчества;
	<u>УРД 3 эмоциональный интеллект, предполагающий сформированность:</u> самосознания, включающего способность понимать свое эмоциональное состояние, видеть направления развития собственной эмоциональной сферы, быть уверенным в себе; саморегулирования, включающего самоконтроль, умение принимать ответственность за свое поведение, способность адаптироваться к эмоциональным изменениям и проявлять гибкость, быть открытым новому; внутренней мотивации, включающей стремление к достижению цели и успеху, оптимизм, инициативность, умение действовать, исходя из своих возможностей; эмпатии, включающей способность понимать эмоциональное состояние других, учитывать его при осуществлении коммуникации, способность к сочувствию и сопереживанию; социальных навыков, включающих способность выстраивать отношения с другими людьми, заботиться, проявлять интерес и разрешать конфликты;
ОК 07. Содействовать сохранению окружающей среды, ресурсосбережению, применять знания об изменении климата, принципы бережливого производства, эффективно действовать в чрезвычайных ситуациях;	ЛР4.1 эстетическое отношение к миру, включая эстетику быта, научного и технического творчества, спорта, труда и общественных отношений; ЛР7.1 сформированность экологической культуры, понимание влияния социально-экономических процессов на состояние природной и социальной среды, осознание глобального характера экологических проблем; ЛР7.2 планирование и осуществление действий в окружающей среде на основе знания целей устойчивого развития человечества; ЛР7.3 активное неприятие действий, приносящих вред окружающей среде; ЛР7.4 умение прогнозировать неблагоприятные экологические последствия предпринимаемых действий, предотвращать их; ЛР7.5 расширение опыта деятельности экологической направленности;
ОК 09. Пользоваться профессиональной документацией на государственном и иностранном языках.	ЛР2.1 сформированность российской гражданской идентичности, патриотизма, уважения к своему народу, чувства ответственности перед Родиной, гордости за свой край, свою Родину, свой язык и культуру, прошлое и настоящее многонационального народа России;

МАТЕРИАЛЫ К ДИФФЕРЕНЦИРОВАННОМУ ЗАЧЕТУ
2 семестр
ТИПОВЫЕ ЗАДАНИЯ

Дифференцированный зачет состоит из 2 частей: письменная и устная части.

Письменная часть в виде письменного перевода текста лингвострановедческой тематики и теста, направлена на проверку следующих базовых и профессиональных знаний:

1. Present Simple: positive, negative forms, questions and answers
2. Past Simple: positive, negative forms, questions and answers
3. Future Simple: positive, negative forms, questions and answers
4. The verb “to be” in the Present, Past and Future Simple: positive, negative forms, questions and answers

На выполнение письменной части отводится 45 минут.

Устная часть – диалог по одной из пройденных тем. Диалог по следующим темам:

1. О себе
2. О своем хобби
3. О своем лучшем друге
4. Мой рабочий день
5. Моя семья
6. Выходные
7. Моя будущая профессия
8. Мой любимый предмет
9. Мой любимый вид спорта
10. Мой дом

На выполнение устной части отводится 45 минут.

На проведение дифференцированного зачета отводится 1 час 30 минут.

Полный комплект контрольно-оценочных средств направлен на проверку сформированности всей совокупности образовательных результатов, заявленных во ФГОС и рабочей программе ОУД.03 Иностранный язык.

Билет 1

2.Read and translate the text “Big ben”

The big clock on the tower of the Palace of Westminster in London is often called Big Ben. But Big Ben is really the bell of the clock. It is the biggest clock bell in Britain. It weighs 13.5 tons. The clock tower is 318 feet high. You have to go up 374 steps to reach the top. So the clock looks small from the pavement below the tower. But its face is 23 feet wide. It would only just fit into some classrooms. The minute-hand is 14 feet long. Its weight is equal to that of two bags of coal. The hour-hand is 9 feet long. The clock bell is called Big Ben after Sir Benjamin Hall. He had the job to see that the bell was put up. Sir Benjamin was a big man. One day he said in Parliament, "Shall we call the bell St. Stephen's?" St. Stephen's is the name of the tower. But someone said for a joke, "Why not call it Big Ben?" Now the bell is known all over the world by that name.

Билет 2

2.Read and translate the text “British Museum”

The British Museum has one of the largest libraries in the world. It has a copy of every book that is printed in the English language, so that there are more than six million books there. They receive nearly two thousand books and papers daily.

The British Museum Library has a very big collection of printed books and manuscripts, both old and new. You can see beautifully illustrated old manuscripts which they keep in glass cases.You can also find there some of the first English books printed by Caxton. Caxton was a

printer who lived in the fifteenth century. He made the first printing-press in England. In the reading-room of the British Museum many famous men have read and studied.

Charles Dickens, a very popular English writer and the author of 'David Copperfield', 'Oliver Twist', 'Dombey and Son' and other books, spent a lot of time in the British Museum Library.

Билет 3

2.Read and translate the text “Great Britain”

The British Isles lie in the north-west of Europe. They consist of two large islands, Great Britain and Ireland, and many smaller ones. Great Britain, the largest island in Europe, includes England, Scotland, and Wales. It is separated from Ireland by the Irish Sea, and from the Continent by the English Channel and the Straits of Dover. Great Britain and Northern Ireland form the United Kingdom (UK). The surface of England and Ireland is flat, but the surface of Scotland and Wales is mountainous. The mountains are almost all in the western part. The highest mountain in the United Kingdom is Ben Nevis in Scotland (1343 m). The longest river is the Severn. It is in the south-west of England. The Thames is not so long as the Severn, it is shorter. The sea enters deeply into the land and has a great influence on the climate, which is damp but rather mild: the winter is not very cold and the summer is not very hot.

Over 57 million people live in the United Kingdom. Most of the people of Great Britain live in big towns and cities. The capital of the country is London. The main industrial centres are Sheffield and Birmingham where iron goods are made, Manchester, the cotton centre of England, and others. The important ports of the country are London, Liverpool, Glasgow and others.

Билет 4

2.Read and translate the text “Great Britain”

The British Isles lie in the north-west of Europe. They consist of two large islands, Great Britain and Ireland, and many smaller ones. Great Britain, the largest island in Europe, includes England, Scotland, and Wales. It is separated from Ireland by the Irish Sea, and from the Continent by the English Channel and the Straits of Dover. Great Britain and Northern Ireland form the United Kingdom (UK).

The surface of England and Ireland is flat, but the surface of Scotland and Wales is mountainous. The mountains are almost all in the western part. The highest mountain in the United Kingdom is Ben Nevis in Scotland (1343 m). The longest river is the Severn. It is in the south-west of England. The Thames is not so long as the Severn, it is shorter. The sea enters deeply into the land and has a great influence on the climate, which is damp but rather mild: the winter is not very cold and the summer is not very hot.

Over 57 million people live in the United Kingdom. Most of the people of Great Britain live in big towns and cities. The capital of the country is London. The main industrial centres are Sheffield and Birmingham where iron goods are made, Manchester, the cotton centre of England, and others. The important ports of the country are London, Liverpool, Glasgow and others.

Билет 5

2.Read and translate the text “London”

London is the capital of Great Britain. More than six million people live in London. London lies on both banks of the river Thames. It is the largest city in Europe and one of the largest cities in the world. London is not only the capital of the country, it is also a very big port, one of the greatest commercial centeres in the world, a university city, and the seat of the government of Great Britain. The most important parts of London are: the City, the West End, the East End and Westminster. The City is the busiest part of London. People do business there. Only about ten thousand people live there.

The West End is the richest part of London. You can find the best shops, theatres, cinemas, museums, fine parks and squares there. Its houses and streets are the finest in the

capital. The rich people live in the West End. The East End is the part of London where working people live. It is not so rich as other parts of London and there are fewer parks there. Westminster Abbey is one of the most beautiful buildings in London. There are many monuments of great men there. Many great English scientists lie buried there;-among them Newton, Darwin and Watt. In the Poets' Corner some of the English poets and writers are buried.

Билет 6

2.Read and translate the text “New York”

In 1607 Captain Henry Hudson left Europe to search for the famous North-West Passage. He didn't find it, because it didn't exist, but he reached a river to which he gave his name. Interested by the stories told them by the captain on his return, the Dutch sent other boats to take possession of the land discovered by Hudson and gave it the name 'New Netherland'. Two men dominate the history of this colony. The first bought the island of Manhattan from the Indians in 1626. The second arrived in 1647 as governor of New Amsterdam, the capital of New Netherland.

In 1664 this territory was taken over by the English and they changed the name of New Amsterdam to New York.

New York is one of the largest cities in the world. Its population is over 11 million people. New York is an industrial and cultural centre of the country. Most business is centred in Manhattan Island. The whole area is very small, that's why the skyscrapers were invented in New York and, especially, in Wall Street. Wall Street is a narrow street with big houses, but it is well known all over the world as the busiest street in the USA. People do business there. There are two more world-famous streets — Broadway and Fifth Avenue. Broadway is the centre of the theatres and night life. It is known as The Great White Way because of the electric signs which turn night into day. It is the city that never goes to sleep. Buses and subway run all night. There are many drugstores and restaurants which never close their doors. There are cinemas with films that start at midnight.

Fifth Avenue is the great shopping, hotel, and club avenue. If you go along this avenue, you come to Harlem, where the black people of New York live, the coloured workers, teachers, doctors and musicians.

New York is the largest port in America. More than half the trade of the United States goes through this city.

There are many places of interest in New York. They are: the Statue of Liberty, the United Nations Building, Empire State Building, Columbia University, City Hall, New York Public Library and others.

Билет 7

2.Read and translate the text “Scotland”

Scotland lies to the north of England. People who live in Scotland arc Scots. The capital of Scotland is Edinburgh, but Scotland has no separate Parliament, for the Scottish MPs (Members of Parliament) sit with the English ones in Westminster in London. Edinburgh is not the largest city in Scotland. Glasgow, which lias a population of over one million, is twice as large as Edinburgh.

Even so, Edinburgh remains the centre of the life of Scotland. Here are the administrative centres of the Navy, the Army, and tlie Air Force, the chief banks and offices; and the famous university. Edinburgh, unlike Glasgow, has no large factories. Publishing is its well-known industry. It has been famous for its printers since the early years of the sixteenth century, when the first Scottish printing-press was set up within its walls. The publishing of books is today a very important industry. Much printing is done for London publishing houses, and there are many paper-mills near Edinburgh.

Edinburgh is a beautiful city. The first thing you see in Edinburgh is the Rock -— the very large hill in the middle of the city, on which stands Edinburgh Castle.. The Castle looks like a castle from a fairy-tale, and parts of it are more than a thousand years old. From the top of the

Castle there is a beautiful view of the hill and the sea. Besides the Castle there are many other interesting buildings, such as Holyrood Palace which is the old royal residence, the Art Gallery, the University of Edinburgh. Edinburgh is famous for many things: its festivals (plays and music), its college of medicine, its museums and libraries, and for its writers Sir Walter Scott, Robert Louis Stevenson and others.

Билет 8

2.Read and translate the text “Seasons”

It is very nice in spring. The sky is often blue. The sun shines brightly in the sky.'It is warm. It sometimes rains, but the rain is warm and pleasant. Spring is a hard time for those who live in the country. There is a lot of work to do in the fields. Sometimes people are busy from morning till night. Tractors work in the fields day and night. Children do not work in the fields. They go to school. They should work hard at the end of the school year. Summer is as nice as spring. The sun shines brightly. It is warm and sometimes hot. It is warmer and hotter than in spring. The days are longer than in spring. The longest day of the year is the 22nd of June. In summer children do not go to school. They have summer holidays. They olten help fathers and mothers on a farm. There is always a lot of work there in this season. Summer is a pleasant season. There is a lot of fruit and vegetables at that time. Some people like summer best of all. After summer autumn comes. The days are shorter than in summer. The weather is not so pleasant as in spring and in summer. II often rains. The rain is cold and not pleasant at all. In September, the first autumn month, the school year begins in our country. Autumn is the season of fruit and vegetables. It is the hard est time for country people. They should work hard in the fields. Children always help them with fruit and vegetables in autumn. November is the coldest month in autumn. It sometimes rains and it often snows. Winter is the coldest season in the year. Sometimes the weather is pleasant. It often snows. Some people like when it snows. There is a lot of snow on the ground. The snow is clean and white. The ground is all white with snow. It is pleasant to walk when it is not very cold and it snows. The best holidays in winter are the New Year and Christmas.

Билет 9

2.Read and translate the text “Weather”

The weather is a subject we can always talk about. It often changes and brings cold and heat, sunshine and rain, frost and snow. One day is often unlike the next. In summer the sun shines, often there is no wind and there are no clouds in the sky which is blue and beautiful. We can see stars and the moon at night and people like walks, outdoor games and sports in the fresh air.

When autumn comes, the days become shorter and colder. It gets dark earlier and often heavy clouds cover the sky bringing rain with them. Sometimes there is heavy rain, so that an umbrella or a raincoat is necessary if we don't want to get wet through. Then you can hear people say, "What bad weather! When is this rain going to stop?" Many people then catch cold and must go to bed. Then a fire at home is so pleasant. At last frost and snow come. Fields, forests and houses are covered with snow and rivers and lakes with ice. But spring again brings sunshine and warm winds. Sometimes it snows but snow will not remain long, it will melt in the warm sun. Spring will bring bright sunshine, green grass and flowers. We usually say: "A nice day", "Not a bad day" or "It's nice weather for the time of the year" if the weather is fine. We can say: "It looks like rain", "It looks like snow" of "It's bad weather" when the weather is bad.

Билет 10

2.Read and translate the text “Sports and games”

We are sure you are all interested in sport. Many of you certainly play such games as volleyball or football, basketball or tennis. People who play a game are players. Players form teams and play matches with other teams — their opponents. Two players playing with each

other are partners. Each team can lose or win. In a football match players try to score as many goals as they can.

Most matches take place in large stadiums. Athletics is the most popular sport. People call it 'the queen of all sports'. It comprises such kinds of sports as: running (for different distances), jumping (long and high jumps) and others.

From time to time international championships and races (horse-races, motor-races, cycle-races) take place. Representatives of various countries can win a gold, silver or bronze medal. Such great championships in sport are organized every four years and we call them Olympic Games. Only the best may take part in them. There are so many kinds of sports, such as cycling, swimming, gymnastics, boxing, skating, skiing, rowing, yachting and many more in which you can take an active part or just be a devoted fan.

Билет 11

2.Read and translate the text “Parts of the day”

There are four parts of the day: morning, afternoon, evening and night. Morning is the first part of the day. It is the time from sunrise till 12 o'clock a.m. In the morning we are busy. We go to school. When we come to school, we say "Good morning" to one another. The second part of the day is afternoon. The English afternoon is the time from 12 o'clock a.m. to 6 o'clock p.m. In the afternoon people say "Good afternoon". In the afternoon we come home from school.

Evening is the third part of the day. It is the time from 6 o'clock p.m. till sunset. In the evening we do our homework: we read and write, learn English, history, literature, mathematics, physics and other subjects. When friends come, they say "Good evening". Night is the fourth part of the day. It is the time from sunset till sunrise. At night we are free. When friends go away, they say "Good night".

Grammar test

1. Выберете необходимый вариант:

1. I usually ... my Granny on Saturday.
a) visits; b) visited; c) visit; d) will visit

2. There ... 30 pupils in our class last year.
a) were; b) was; c) are; d) is

3. I can ... English very well.
a) spoke; b) speaks; c) speak; d) will speak

4. ... they go to the Zoo with us next week?
a) shall; b) will; c) do; d) did

5. I ... to my friend's place yesterday.
a) goed; b) went; c) goes; d) will go

6. He will not... his holidays in America.
a) spent; b) spended; c) spends; d) spend

7. My pencil ... on the table yesterday. My mother ... it in the box.
a) was not, put; b) are not, put; c) were not, put; d) was not, puts

8. Do you like ... to school? Yes, I... .
a) to go, did; b) go, do; c) to go, do; d) to go, don't

9. We ….. how to use computers at I. T. lessons.
a) learn b) will learn; c) did learn;

10. She wanted to ... us about her brother.
a) say; b) tell; c) speak; d) show

2. a) Раскройте скобки в Present Simple

1. My working day (begin) at 7 o'clock.
2. He (not take) a bus to his factory.
3. What she (do) on Saturday evenings?

b) Раскройте скобки в Past Simple

1. Mr. Smith (fix) his car yesterday morning.
2. The students (be) in Russian Museum.
3. What your brother (do) yesterday?

c) Раскройте скобки в Future Simple

1. I (go) to my doctor tomorrow.
2. His wife (not water) flowers in the garden.
3. What you (do) tomorrow?

3. Раскройте скобки, употребляя глаголы в необходимом времени.

1. He (turn) on the television to watch cartoons every morning.
2. I (go) to bed at ten o'clock yesterday.
3. I (go) to the cinema tomorrow.
4. I (be) very busy last summer and I (not go) there.
5. He (get not) up at nine o'clock tomorrow.
6. You (watch) TV yesterday?
7. Who (take) care of the child in the future?
8. When you (leave) home for school yesterday?
9. You (have) a PT lesson yesterday? — No, I ...
10. What you (buy) at the shop tomorrow? — I (buy) a book.

5. ОТВЕТЫ К КОНТРОЛЬНО-ИЗМЕРИТЕЛЬНЫМ МАТЕРИАЛАМ

Эталоны ответов к grammar test

1. Выберете необходимый вариант:

1.-c
2.-a
3.-b
4. – b
5.- b
6. – d
7. – a
8. – c
9. – a
10. – b

2. a) Раскройте скобки в Present Simple

1. – begins
2. – does not take
3. – does she do

b) 1. – fixed
2. – were
3. – did do

c) 1. – will go
2. – will not water
3. – will you do

3. Раскройте скобки, употребляя глаголы в необходимом времени.

1. He turns on the television to watch cartoons every morning.
2. I went to bed at ten o'clock yesterday.
3. I will go to the cinema tomorrow.
4. I was very busy last summer and I did not go there.
5. He will not get up at nine o'clock tomorrow.
6. Did you watch TV yesterday?
7. Who did take care of the child in the future?
8. When did you leave home for school yesterday?
9. Did you have a PT lesson yesterday? — No, I did not.
10. What will you buy at the shop tomorrow? — I will buy a book.

Эталон ответа к билету 1:

2. **Перевод.** Большие часы на башне Вестминстерского дворца в Лондоне часто называют Биг-Бен. Но Биг Бен-это действительно колокол часы. Это крупнейший часы колокол в Британии. Он весит 13,5 тонн. Башня с часами находится в 318 футов в высоту. Вы должны пойти вверх 374 шага, чтобы достигнуть вершины. Так что часы выглядит небольшим от тротуара под башней. Но его лицо составляет 23 фута шириной. Он только-только вписаться в некоторых классах. Минутную стрелку на 14 футов. Ее вес равен, что двух мешков угля. Час-стрелка составляет 9 футов в длину. Часы колокол называется Биг-Бен в честь сэра Бенджамина Холла. Он имел задание, чтобы убедиться, что колокол был выставлен. Сэр Бенджамин был крупным мужчиной. Однажды он сказал в парламенте, "мы должны позвонить в колокол Святого Стефана?" Св. Стефана-это название башни. Но кто-то сказал в шутку, "почему бы не назвать его Биг Бен?" Сейчас колокол находится известный во всем мире под этим именем.

Эталон ответа к билету 2:

1. Британский музей имеет одну из крупнейших библиотек в мире. Он имеет копию каждой книги, напечатанной на английском языке, так что есть больше чем шесть миллионов изданий. Они получают около двух тысяч книг и статей ежедневно. В Британском музее Библиотека имеет очень большую коллекцию старопечатных книг и рукописей, как старые, так и новые. Вы можете увидеть прекрасно иллюстрированных древних рукописей, которые они держат в стеклянных витринах. Вы также можете найти там некоторые из первых английских книг, напечатанных по Какстон. Кэкстон был принтер, который жил в пятнадцатом веке. Он создал первый печатный станок в Англии. В читальном зале британского музея многие известные люди читали и учились. Чарльз Диккенс, очень популярный английский писатель, автор 'Дэвид Копперфилд', 'Оливер Твист', 'Домби и сын' и других книг, провел много времени в библиотеке британского музея.

Эталон ответа к билету 3:

2. Британские острова лежат на северо-западе Европы. Они состоят из двух больших островов, Великобритании и Ирландии, и множества мелких. Великобритания, самый большой остров в Европе, содержит Англию, Шотландию и Уэльс. Она отделена от Ирландии ирландским морем, и от континента английский канал и пролив Дувр. Великобритания и Северная Ирландия образуют Соединенное Королевство (Великобритания). Поверхность Англии и Ирландии является плоской, а поверхность Шотландии и Уэльса занимают горы. Горы почти все в западной части. Самая высокая гора в Великобритании Бен-Невис в Шотландии (1343 м). Самая длинная река-Северн. Он находится в юго-западной Англии. Темза не так долго, как Северн, он короче. Моря проникает глубоко в землю и имеет большое влияние на климат, который влажный, но достаточно мягкий: зима не очень холодная, а лето нежаркое. Более 57 миллионов человек живут в Соединенном Королевстве. Большинство людей Великобритании живут в больших городах. Столицей страны является Лондон. Главные промышленные центры: города Шеффилд и Бирмингем, где железные товары изготовлены, Манчестер, хлопка центр Англии, и другие. Важных портов страны являются Лондон, Ливерпуль, Глазго и другие.

Эталон ответа к билету 4-5:

2. Лондон является столицей Великобритании. Более шести миллионов человек живут в Лондоне. Лондон расположен на обоих берегах реки Темзы. Это самый крупный город в Европе и один из крупнейших городов в мире. Лондон не только столица страны, это также очень большой порт, один из самых больших торговых центров в мире, Университетский город и резиденция правительства Великобритании. Наиболее важные части Лондона: Сити, Вест-энд, Ист-энд и Вестминстер. Город находится в самой оживленной части Лондона. Люди делают бизнес там. Только около десяти тысяч человек живут там. Уэст-энд является самой богатой части Лондона. Вы можете найти лучшие магазины, театры, кинотеатры, музеи, прекрасные парки и скверы есть. Его дома и улицы-лучший в столице. Богатые люди живут в Вест-Энде. Ист-энд-часть Лондона, где живут рабочие люди. Она не так богата, как в других частях Лондона и меньше парков. Вестминстерское аббатство является одним из красивейших зданий в Лондоне. Есть много памятников великим людям там. Многие великие английские ученые погребено там,-среди них Ньютон, Дарвин и Ватт. В поэтов' угловой некоторые из английских поэтов и писателей хоронят.

Эталон ответа к билету 6:

2. В 1607 году капитан Генри Хадсон покинул Европу для поиска знаменитый Северо-Западный проход. Он не найти его, потому что его не существует, но он достиг реки, к которому он дал свое имя. Интересно по истории, рассказанные им самим

капитаном на его возвращение, голландцы прислали другие лодки, чтобы завладеть землей обнаружен компанией Hudson и дал ему название 'Новая Голландия'. Два мужчины преобладают в истории этой колонии. Первый купил остров Манхэттен у индейцев в 1626 году. Второй прибыл в 1647 г. губернатором нового Амстердама, столицы острова Новая Голландия. В 1664 году эта территория была захвачена англичанами и они изменили название Новый Амстердам в Нью-Йорк. Нью-Йорк является одним из крупнейших городов в мире. Его население составляет более 11 миллионов человек. Нью-Йорк-это промышленный и культурный центр страны. Большинство бизнеса сосредоточено в Острове Манхэттен. Вся территория очень маленькая, именно поэтому небоскребы были изобретены в Нью-Йорке и, особенно, на Уолл-Стрит. Уолл-Стрит-узкая улица с большими домами, но она хорошо известна во всем мире как самая оживленная улица в США. Люди делают бизнес там. Есть еще две всемирно известные улицы — Бродвея и Пятой авеню. Бродвей является центром театров и ночной жизни. Он известен как великий Белый путь " из-за электрического признаков, которые превращают ночь в день. Это город, который никогда не засыпает. Автобусы и метро работает всю ночь. Есть много аптек и ресторанов, которые никогда не закрывают свои двери. Есть кинотеатры с фильмами, которые начинаются в полночь. Пятая Авеню-это отличный шоппинг, отель и клуб-авеню. Если вы идете по этой улице, вы придете в Гарлем, где чернокожее население Нью-Йорка живые, цветные рабочие, учителя, врачи и музыканты. Нью-Йорк-крупнейший порт Америки. Больше чем половина торговли Соединенных Штатов, проходит через этот город. Есть много интересных мест в Нью-Йорке. Они: статуя свободы, здания Организации Объединенных Наций, Эмпайр Стейт Билдинг, колумбийский Университет, Сити-Холл, Нью-йоркская публичная библиотека и другие.

Эталон ответа к билету 7:

Шотландия лежит на севере Англии. Люди, которые живут в Шотландии шотландцы дуги. Столица Шотландии-Эдинбург, но Шотландия не имеет отдельного парламента для Шотландии депутатов (членов парламента) сидеть с английских купцов в Вестминстере в Лондоне. Эдинбург-это не самый большой город в Шотландии. Глазго, который речи населением более одного миллиона, вдвое большей, чем Эдинбург. Даже так, Эдинбург-прежнему остается центром жизни Шотландии. Здесь находятся административные центры ВМФ, армии, и tlie BBC, начальник банки и офисы; и знаменитый университет. Эдинбург, в отличие от Глазго, не имеет крупных заводов. Публикации его известной отрасли. Он издавна славится своими принтерами с первых лет XVI века, когда шотландский первый печатный станок был создан в его стенах. Издание книги сегодня-очень важная отрасль. Многое печати делается для лондонского издательства, и есть много бумажных фабрик близ Эдинбурга. Эдинбург-красивый город. Первое, что вы увидите в Эдинбурге-это рок -- самом большом холме в середине города, на которой возвышается Эдинбургский замок.. замок похож на замок из сказки, и ее части являются более тысячи лет. С вершины замка открывается прекрасный вид на холм и море. Кроме замка, есть много других интересных зданий, таких как Дворец Холируд, который является старой королевской резиденции, картинная галерея, Эдинбургский Университет. Эдинбург славится многими вещами: своими фестивалями (и играет музыка), своего колледжа медицины, ее музеи и библиотеки, и для ее писатели Вальтер Скотт, Роберт Луис Стивенсон и другие

Эталон ответа к билету 8:

2. Это очень приятно весной. Небо часто бывает голубым. Солнце светит ярко в небе.'Она теплая. Иногда случаются дожди, но дождь теплый и приятный. Весна-трудное время для тех, кто живет в стране. Есть много работы в полях. Иногда люди заняты с утра до ночи. Тракторы работают на полях день и ночь. Дети не работают на полях. Они ходят в школу. Они должны работать в конце учебного года. Лето настолько хороша, как весна.

Солнце светит ярко. Это теплый, а иногда горячий. Он теплее и жарче, чем весной. Дни длиннее, чем весной. Самый длинный день в году 22 июня. Летом дети не ходят в школу. У них летние каникулы. Они ольтен помочь папам и мамам на ферме. Там всегда работы много было в этом сезоне. Лето-это благоприятный период. Есть много фруктов и овощей в это время. Некоторые люди любят лето лучше всего. После лета наступает осень. Дни короче, чем летом. Погода не так приятно как весной и летом. II часто дожди. Дождь холодный и не приятный вообще. В сентябрь, первый осенний месяц, учебный год начинается в нашей стране. Осень-сезон фруктов и овощей. Это жесткий est время для страны люди. Они должны трудиться в полях. Дети всегда помогают им с фруктов и овощей осенью. Ноябрь-самый холодный месяц осени. Иногда случаются дожди и часто идет снег. Зима-самый холодный сезон в году. Иногда погода приятная. Он часто идет снег. Некоторые люди любят, когда идет снег. Там много снега на земле. Снег чистый и белый. Земля все белым снегом. Приятно гулять, когда не очень холодно и идет снег. Лучший отдых зимой-это новый год и Рождество.

Эталон ответа к билету 9:

2. Погода-это тема, на которую мы всегда можем поговорить об этом. Он часто меняет и приносит холод и жару, солнце и дождь, Мороз и снег. Один день часто не похож на следующий. Летом солнце светит, часто нет ветра и нет облаков в небе, который является синий и красивый. Мы можем видеть звезды и Луну ночью и люди вроде прогулки, подвижные игры и занятия спортом на свежем воздухе. Когда наступает осень, дни становятся короче и холоднее. Темнеет все раньше и часто тяжелые тучи закрывают небо, принося дождь с ними. Иногда возникает сильный дождь, так что зонтик или плащ необходимо, если мы не хотим промокнуть насквозь. Затем вы можете услышать, как люди говорят: "какая плохая погода! Когда этот дождь прекратится?" Многие люди потом ловить холодно и надо идти спать. Затем огонь дома-это так приятно. Наконец Мороз и снег приходят. Поля, леса и дома покрыты снегом, а реки и озера льдом. Но весна снова приносит солнце и теплый ветер. Иногда идет снег, но снег не будет оставаться долго, он растает в лучах теплого солнца. Весна принесет яркое солнце, зеленая трава и цветы. Мы обычно говорим: "хороший день", "не плохой день" или "хорошая погода для того времени года" если погода хорошая. Мы можем сказать: "это выглядит как дождь", "она похожа на снег" "это плохая погода", когда погода плохая.

Эталон ответа к билету 10:

2. Мы уверены, что вы все заинтересованы в спорте. Многие из вас, конечно, играть в такие игры как волейбол или футбол, баскетбол или теннис. Люди, которые играют в игры игроков. Игроки формируются в команды и играть матчи с другими командами — противниками. Двух игроков, играющих друг с другом партнерами. Каждая команда может проиграть или выиграть. В футбольном матче игроки стараются набрать как многие цели, как они могут. Большинство матчей проходят на больших стадионах. Легкая атлетика является самым популярным видом спорта. Люди называют это 'королева спорта'. Она включает в себя такие виды спорта как: бег (на разные дистанции), прыжки (длинные и высокие прыжки) и другие. Время от времени международные чемпионаты и гонки (скачки, гонки, цикл-рас), состоится. Представители различных стран могут выиграть золотую, серебряную или бронзовую медаль. Такие большие чемпионаты в спорте организуются каждые четыре года и мы называем их олимпийскими играми. Только лучшие могут принять участие в них. Есть так много видов спорта, таких как Велоспорт, плавание, спортивная гимнастика, бокс, коньки, лыжи, гребля, яхтинг и многие другие в которых вы можете принять активное участие или просто быть преданным поклонником.

Эталон ответа к билету 11:

2.Есть четыре части дня: утро, день, вечер и ночь. Утром в первой половине дня.

Это время от восхода солнца до 12 часов утра мы заняты. Мы идем в школу. Когда мы приходим в школу, мы говорим "Доброе утро" друг другу. Вторая половина дня после обеда. Английское послеобеденное время с 12 часов утра до 6 часов вечера в день люди говорят "Добрый день". Во второй половине дня мы приходим домой из школы. Вечер-это третья часть суток. Это время от 6 часов пополудни до заката. Вечером мы делаем наше домашнее задание: мы читать и писать, выучить английский язык, история, литература, математике, физике и другим предметам. Когда друзья приходят, говорят "Добрый вечер". Ночь четвертая часть дня. Это время от заката до рассвета. Ночью мы свободны. Когда друзья уходят, они говорят "спокойной ночи".

Дифференцированный зачет оценивается по 5-тибалльной шкале.

Критерии оценки письменной части

Задание	Баллы	Оценка
Тест 10 вопросов	1 балл за ответ =10	
Задания a, b, c	По 2 балла = 18	
Задание 3	По 2 балла = 20	
Итого	42-48	5
	38-41	4
	30-37	3
	Менее 30	0

Критерии оценивания письменного перевода

Письменный перевод оригинального специализированного текста с иностранного языка на родной является эффективным способом контроля полноты и точности понимания.

При оценке письменного перевода учитываются следующие критерии:

- научный стиль перевода;
- точность и эквивалентность перевода;
- свободное владение профессиональной терминологией;
- соблюдение всех структурно-грамматических категорий при передаче информации.

В соответствии с уровнем выполнения задания может получить следующее количество баллов:

5 баллов – соответствие вышеперечисленным критериям в полном объеме;

4 балла – научный стиль не выдержан, основные структуры текста переданы частично;

3 балла – языковые средства использованы некорректно, нарушена логическая последовательность перевода, потеряно структурно- семантическое ядро текста;

2 балла – не соблюдены основные критерии, студент не имеет достаточного знания лексического материала по специальности.

Устная часть (диалог) оценивается по следующим критериям:

Оценка «5»	Ставится, если обучающийся логично строит диалогическое общение в соответствии с коммуникативной задачей; демонстрирует умения речевого взаимодействия с партнером, способен начать, поддержать и закончить разговор; правильно понимает вопросы и высказывания собеседника. Лексические единицы и грамматические структуры соответствуют коммуникативной задаче. Ошибки практически отсутствуют. Речь понятна: соблюдена интонация и основные правила произношения.

	Объем высказывания не менее 5-6 реплик с каждой стороны.
Оценка «4»	Ставится, если обучающийся логично строит диалогическое общение в соответствии с коммуникативной задачей; в целом демонстрирует умения речевого взаимодействия с партнером, способен начать, поддержать и закончить разговор с некоторыми затруднениями; правильно понимает вопросы и высказывания собеседника. Лексические единицы и грамматические структуры соответствуют коммуникативной задаче. Допускаются лексико-грамматические ошибки. Речь понятна: соблюдена интонация и основные правила произношения. Объем высказывания не менее 4-5 реплик с каждой стороны.
Оценка «3»	Ставится, если обучающийся логично строит диалогическое общение в соответствии с коммуникативной задачей; демонстрирует умения речевого взаимодействия с партнером, но не стремится поддерживать диалог; не вполне правильно понимает вопросы и высказывания собеседника. Лексические единицы и грамматические структуры соответствуют коммуникативной задаче. Наличие лексических и грамматических ошибок в речи, но при этом общение не затруднено. Объем высказывания не менее 4 реплик с каждой стороны.
Оценка «2»	Ставится, если обучающийся не может выражать свои мысли в соответствии с коммуникативной задачей; отсутствует умение речевого взаимодействия с партнером, не способен либо начать, либо поддержать или закончить разговор; не понимает вопросы и высказывания собеседника. Лексические единицы и грамматические структуры не соответствуют коммуникативной задаче. В речи допускаются грубые лексико-грамматические ошибки.

МИНИСТЕРСТВО ОБРАЗОВАНИЯ И МОЛОДЕЖНОЙ ПОЛИТИКИ
СВЕРДЛОВСКОЙ ОБЛАСТИ
ГОСУДАРСТВЕННОЕ АВТОНОМНОЕ ПРОФЕССИОНАЛЬНОЕ ОБРАЗОВАТЕЛЬНОЕ
УЧРЕЖДЕНИЕ СВЕРДЛОВСКОЙ ОБЛАСТИ
«КАМЕНСК-УРАЛЬСКИЙ АГРОПРОМЫШЛЕННЫЙ ТЕХНИКУМ»

УТВЕРЖДЕН
Приказом директора
ГАПОУ СО «Каменск-Уральский
агропромышленный техникум»
С.И. Некрасова
Пр.№57-уч от 19.05.2025

КОМПЛЕКТ КОНТРОЛЬНО-ОЦЕНОЧНЫХ СРЕДСТВ ДЛЯ ПРОМЕЖУТОЧНОЙ АТТЕСТАЦИИ УЧЕБНОЙ ДИСЦИПЛИНЫ ОУД.05 ИНФОРМАТИКА

Для подготовки специалистов среднего звена:
15.02.19 Сварочное производство

Форма обучения: очная
Срок обучения: 3 г.10 мес.
Уровень освоения: базовый

Каменск-Уральский
2025

Комплект контрольно-оценочных средств разработан на основе Федерального государственного образовательного стандарта по специальности среднего профессионального образования 15.02.19 Сварочное производство, утвержденного приказом Министерства образования и науки РФ от 30.11.2023 г. N 907 (зарегистрировано в Минюсте России 29.12.2023 N 76769).

Организация-разработчик:
Государственное автономное профессиональное образовательное учреждение Свердловской области «Каменск-Уральский агропромышленный техникум»

Разработчики:
Гайсина Марина Михайловна, заведующий отделением
Павлова Эльвира Витальевна, заведующий кабинетом

Рецензент:

М.М. Гайсина	Зав. отделением	ГАПОУ СО «КУАТ»
Фамилия, Имя, Отчество	должность	место работы

Рассмотрен на заседании ПЦК, протокол №1 от 19.05.2025
Руководитель ПЦК: Нигматуллина А.Р.

Рассмотрен на заседании педагогического совета, протокол №12 от 19.05.2025
Председатель: Некрасов С.И.

Согласован на заседании НМС, протокол №1 от 19.05.2025
Председатель: Э.В. Павлова

ПОЯСНИТЕЛЬНАЯ ЗАПИСКА

Комплект контрольно-оценочных средств предназначен для проверки результатов освоения учебной дисциплины ОУД.10 Информатика и входит в состав фонда оценочных средств программы подготовки специалистов среднего звена (далее - ППССЗ) по специальности 15.02.19 «Сварочное производство», реализуемой в ГАПОУ СО «Каменск-Уральский агропромышленный техникум».

Комплект контрольно-оценочных средств разработан на основе рабочей программы ОУД.05 Информатика.

Структура комплекта контрольно-оценочных средств, порядок разработки, согласования и утверждения регламентированы документированной процедурой «Периодичность и порядок текущего контроля успеваемости и промежуточной аттестации обучающихся», утвержденной в техникуме.

Результаты освоения учебной дисциплины, подлежащие проверке

Комплект оценочных средств предназначен для проверки освоения учебной дисциплины ОУД.05 Информатика и направлен на достижение следующих целей:

- формирование представлений об английском языке как о языке международного общения и средстве приобщения к ценностям мировой культуры и национальных культур;
- формирование коммуникативной компетенции, позволяющей свободно общаться на английском языке в различных формах и на различные темы, в том числе в сфере профессиональной деятельности, с учетом приобретенного словарного запаса, а также условий, мотивов и целей общения;
- формирование и развитие всех компонентов коммуникативной компетенции: лингвистической, социолингвистической, дискурсивной, социокультурной, социальной, стратегической и предметной;
- воспитание личности, способной и желающей участвовать в общении на межкультурном уровне;
- воспитание уважительного отношения к другим культурам и социальным субкультурам.

В комплект оценочных средств включено содержание, направленное на формирование у студентов компетенций, необходимых для качественного освоения образовательной программы СПО на базе основного общего образования с получением среднего общего образования; программы подготовки специалистов среднего звена (ППССЗ).

Содержание дисциплины «Информатика» направлено на развитие универсальных учебных действий, формирование общих компетенций в соответствии с требованиями ФГОС СПО по специальности: 15.02.19 «Сварочное производство», а также обеспечивает достижение студентами следующих результатов:

Матрица соответствия общих компетенций (ОК) ФГОС СПО и личностных (ЛР) и метапредметных (МР) результатов

ОК	ЛР и МР
ОК 01. Выбирать способы решения задач профессиональной деятельности применительно к различным контекстам;	ЛР3.3 способность оценивать ситуацию и принимать осознанные решения, ориентируясь на морально-нравственные нормы и ценности;
	УУПД 1. базовые логические действия: УУПД 1.1 самостоятельно формулировать и актуализировать проблему, рассматривать ее всесторонне; УУПД 1.2 устанавливать существенный признак или основания для сравнения, классификации и обобщения; УУПД 1.3 определять цели деятельности, задавать параметры и критерии их достижения; УУПД 1.4 выявлять закономерности и противоречия в рассматриваемых явлениях; УУПД 1.5 вносить коррективы в деятельность, оценивать соответствие результатов целям, оценивать риски последствий деятельности; УУПД 1.6 развивать креативное мышление при решении жизненных проблем;
	УРД 1 самоорганизация: самостоятельно осуществлять познавательную деятельность, выявлять проблемы, ставить и формулировать собственные задачи в образовательной деятельности и жизненных ситуациях; самостоятельно составлять план решения проблемы с учетом имеющихся ресурсов, собственных возможностей и предпочтений; давать оценку новым ситуациям; расширять рамки учебного предмета на основе личных предпочтений; делать осознанный выбор, аргументировать его, брать ответственность за решение; оценивать приобретенный опыт; способствовать формированию и проявлению широкой эрудиции в разных областях знаний, постоянно повышать свой образовательный и культурный уровень;
ОК 02. Использовать современные средства поиска, анализа и интерпретации информации и информационные технологии для выполнения задач профессиональной деятельности;	ЛР6.4 готовность и способность к образованию и самообразованию на протяжении всей жизни; ЛР8.3 осознание ценности научной деятельности, готовность осуществлять проектную и исследовательскую деятельность индивидуально и в группе.
	УУПД 2 базовые исследовательские действия: владеть навыками учебно-исследовательской и проектной деятельности, навыками разрешения проблем; способность и готовность к самостоятельному поиску методов решения практических задач, применению различных методов познания; овладение видами деятельности по получению нового знания, его интерпретации, преобразованию и применению в различных учебных ситуациях, в том числе при создании учебных и социальных проектов; формирование научного типа мышления, владение научной терминологией, ключевыми понятиями и методами; ставить и формулировать собственные задачи в образовательной деятельности и жизненных ситуациях; выявлять причинно-следственные связи и актуализировать задачу, выдвигать гипотезу ее решения, находить аргументы для доказательства своих утверждений, задавать параметры и критерии решения; анализировать полученные в ходе решения задачи результаты, критически оценивать их достоверность, прогнозировать изменение в новых условиях; давать оценку новым ситуациям, оценивать приобретенный опыт;

	разрабатывать план решения проблемы с учетом анализа имеющихся материальных и нематериальных ресурсов; осуществлять целенаправленный поиск переноса средств и способов действия в профессиональную среду; уметь переносить знания в познавательную и практическую области жизнедеятельности; уметь интегрировать знания из разных предметных областей; выдвигать новые идеи, предлагать оригинальные подходы и решения; ставить проблемы и задачи, допускающие альтернативные решения;
	<u>УУПД 3 работа с информацией:</u> владеть навыками получения информации из источников разных типов, самостоятельно осуществлять поиск, анализ, систематизацию и интерпретацию информации различных видов и форм представления; создавать тексты в различных форматах с учетом назначения информации и целевой аудитории, выбирая оптимальную форму представления и визуализации; оценивать достоверность, легитимность информации, ее соответствие правовым и морально-этическим нормам; использовать средства информационных и коммуникационных технологий в решении когнитивных, коммуникативных и организационных задач с соблюдением требований эргономики, техники безопасности, гигиены, ресурсосбережения, правовых и этических норм, норм информационной безопасности; владеть навыками распознавания и защиты информации, информационной безопасности личности.
ОК 03. Планировать и реализовывать собственное профессиональное и личностное развитие, предпринимательскую деятельность в профессиональной сфере, использовать знания по финансовой грамотности в различных жизненных ситуациях;	ЛР3.4 осознание личного вклада в построение устойчивого будущего; ЛР4.4 готовность к самовыражению в разных видах искусства, стремление проявлять качества творческой личности; ЛР6.1 готовность к труду, осознание ценности мастерства, трудолюбие; ЛР6.2 готовность к активной деятельности технологической и социальной направленности, способность инициировать, планировать и самостоятельно выполнять такую деятельность; ЛР6.3 интерес к различным сферам профессиональной деятельности, умение совершать осознанный выбор будущей профессии и реализовывать собственные жизненные планы; ЛР6.4 готовность и способность к образованию и самообразованию на протяжении всей жизни;
	<u>УРД 2 самоконтроль:</u> давать оценку новым ситуациям, вносить коррективы в деятельность, оценивать соответствие результатов целям; владеть навыками познавательной рефлексии как осознания совершаемых действий и мыслительных процессов, их результатов и оснований; использовать приемы рефлексии для оценки ситуации, выбора верного решения; уметь оценивать риски и своевременно принимать решения по их снижению;
ОК 04. Эффективно взаимодействовать и работать в коллективе и команде;	ЛР1.5 готовность вести совместную деятельность в интересах гражданского общества, участвовать в самоуправлении в общеобразовательной организации и детско-юношеских организациях; ЛР1.6 умение взаимодействовать с социальными институтами в соответствии с их функциями и назначением; ЛР1.7 готовность к гуманитарной и волонтерской деятельности; ЛР3.5 ответственное отношение к своим родителям и (или) другим членам семьи, созданию семьи на основе осознанного принятия

	ценностей семейной жизни в соответствии с традициями народов России; ЛР8.3 осознание ценности научной деятельности, готовность осуществлять проектную и исследовательскую деятельность индивидуально и в группе.
	<u>УКД 2 совместная деятельность:</u> понимать и использовать преимущества командной и индивидуальной работы; выбирать тематику и методы совместных действий с учетом общих интересов, и возможностей каждого члена коллектива; принимать цели совместной деятельности, организовывать и координировать действия по ее достижению: составлять план действий, распределять роли с учетом мнений участников обсуждать результаты совместной работы; оценивать качество своего вклада и каждого участника команды в общий результат по разработанным критериям; предлагать новые проекты, оценивать идеи с позиции новизны, оригинальности, практической значимости; координировать и выполнять работу в условиях реального, виртуального и комбинированного взаимодействия; осуществлять позитивное стратегическое поведение в различных ситуациях, проявлять творчество и воображение, быть инициативным.
	<u>УРД 4 принятие себя и других людей:</u> принимать себя, понимая свои недостатки и достоинства; принимать мотивы и аргументы других людей при анализе результатов деятельности; признавать свое право и право других людей на ошибки; развивать способность понимать мир с позиции другого человека.
ОК 05. Осуществлять устную и письменную коммуникацию на государственном языке Российской Федерации с учетом особенностей социального и культурного контекста;	ЛР8.1 сформированность мировоззрения, соответствующего современному уровню развития науки и общественной практики, основанного на диалоге культур, способствующего осознанию своего места в поликультурном мире; ЛР8.2 совершенствование языковой и читательской культуры как средства взаимодействия между людьми и познания мира; ЛР8.3 осознание ценности научной деятельности, готовность осуществлять проектную и исследовательскую деятельность индивидуально и в группе.
	<u>УКД 1 общение:</u> осуществлять коммуникации во всех сферах жизни; распознавать невербальные средства общения, понимать значение социальных знаков, распознавать предпосылки конфликтных ситуаций и смягчать конфликты; владеть различными способами общения и взаимодействия; аргументированно вести диалог, уметь смягчать конфликтные ситуации; развернуто и логично излагать свою точку зрения с использованием языковых средств;
ОК 06. Проявлять	ЛР1.1 сформированность гражданской позиции обучающегося как активного и ответственного члена российского общества; ЛР1.2 осознание своих конституционных прав и обязанностей, уважение закона и правопорядка;

гражданско-патриотическую позицию, демонстрировать осознанное поведение на основе традиционных общечеловеческих ценностей, в том числе с учетом гармонизации межнациональных и межрелигиозных отношений, применять стандарты антикоррупционного поведения;	ЛР1.3 принятие традиционных национальных, общечеловеческих гуманистических и демократических ценностей; ЛР1.4 готовность противостоять идеологии экстремизма, национализма, ксенофобии, дискриминации по социальным, религиозным, расовым, национальным признакам; ЛР1.5 готовность вести совместную деятельность в интересах гражданского общества, участвовать в самоуправлении в общеобразовательной организации и детско-юношеских организациях; ЛР1.6 умение взаимодействовать с социальными институтами в соответствии с их функциями и назначением; ЛР1.7 готовность к гуманитарной и волонтерской деятельности; ЛР2.1 сформированность российской гражданской идентичности, патриотизма, уважения к своему народу, чувства ответственности перед Родиной, гордости за свой край, свою Родину, свой язык и культуру, прошлое и настоящее многонационального народа России; ЛР2.2 ценностное отношение к государственным символам, историческому и природному наследию, памятникам, традициям народов России, достижениям России в науке, искусстве, спорте, технологиях и труде; ЛР2.3 идейная убежденность, готовность к служению и защите Отечества, ответственность за его судьбу; ЛР3.1 осознание духовных ценностей российского народа; ЛР3.2 сформированность нравственного сознания, этического поведения; ЛР3.5 ответственное отношение к своим родителям и (или) другим членам семьи, созданию семьи на основе осознанного принятия ценностей семейной жизни в соответствии с традициями народов России; ЛР4.2 способность воспринимать различные виды искусства, традиции и творчество своего и других народов, ощущать эмоциональное воздействие искусства; ЛР4.3 убежденность в значимости для личности и общества отечественного и мирового искусства, этнических культурных традиций и народного творчества;
	<u>УРД 3 эмоциональный интеллект, предполагающий сформированность:</u> самосознания, включающего способность понимать свое эмоциональное состояние, видеть направления развития собственной эмоциональной сферы, быть уверенным в себе; саморегулирования, включающего самоконтроль, умение принимать ответственность за свое поведение, способность адаптироваться к эмоциональным изменениям и проявлять гибкость, быть открытым новому; внутренней мотивации, включающей стремление к достижению цели и успеху, оптимизм, инициативность, умение действовать, исходя из своих возможностей; эмпатии, включающей способность понимать эмоциональное состояние других, учитывать его при осуществлении коммуникации, способность к сочувствию и сопереживанию; социальных навыков, включающих способность выстраивать отношения с другими людьми, заботиться, проявлять интерес и разрешать конфликты;
ОК 07. Содействовать сохранению окружающей среды, ресурсосбережению, применять знания об изменении климата,	ЛР4.1 эстетическое отношение к миру, включая эстетику быта, научного и технического творчества, спорта, труда и общественных отношений; ЛР7.1 сформированность экологической культуры, понимание влияния социально-экономических процессов на состояние природной и социальной среды, осознание глобального характера экологических проблем; ЛР7.2 планирование и осуществление действий в окружающей среде на основе знания целей устойчивого развития человечества; ЛР7.3 активное неприятие действий, приносящих вред окружающей среде;

принципы бережливого производства, эффективно действовать в чрезвычайных ситуациях;	ЛР7.4 умение прогнозировать неблагоприятные экологические последствия предпринимаемых действий, предотвращать их; ЛР7.5 расширение опыта деятельности экологической направленности;
ОК 09. Пользоваться профессиональной документацией на государственном и иностранном языках.	ЛР2.1 сформированность российской гражданской идентичности, патриотизма, уважения к своему народу, чувства ответственности перед Родиной, гордости за свой край, свою Родину, свой язык и культуру, прошлое и настоящее многонационального народа России;

По учебному предмету "Информатика" (базовый уровень) требования к предметным результатам освоения базового курса информатики должны отражать:

ПР 1: владение представлениями о роли информации и связанных с ней процессов в природе, технике и обществе; понятиями "информация", "информационный процесс", "система", "компоненты системы", "системный эффект", "информационная система", "система управления"; владение методами поиска информации в сети Интернет; умение критически оценивать информацию, полученную из сети Интернет; умение характеризовать большие данные, приводить примеры источников их получения и направления использования;

ПР 2: понимание основных принципов устройства и функционирования современных стационарных и мобильных компьютеров; тенденций развития компьютерных технологий; владение навыками работы с операционными системами и основными видами программного обеспечения для решения учебных задач по выбранной специализации;

ПР 3: наличие представлений о компьютерных сетях и их роли в современном мире; об общих принципах разработки и функционирования интернет-приложений;

ПР 4: понимание угроз информационной безопасности, использование методов и средств противодействия этим угрозам, соблюдение мер безопасности, предотвращающих незаконное распространение персональных данных; соблюдение требований техники безопасности и гигиены при работе с компьютерами и другими компонентами цифрового окружения; понимание правовых основ использования компьютерных программ, баз данных и работы в сети Интернет;

ПР 5: понимание основных принципов дискретизации различных видов информации; умение определять информационный объем текстовых, графических и звуковых данных при заданных параметрах дискретизации;

ПР 6: умение строить неравномерные коды, допускающие однозначное декодирование сообщений (префиксные коды); использовать простейшие коды, которые позволяют обнаруживать и исправлять ошибки при передаче данных;

ПР 7: владение теоретическим аппаратом, позволяющим осуществлять представление заданного натурального числа в различных системах счисления; выполнять преобразования логических выражений, используя законы алгебры логики; определять кратчайший путь во взвешенном графе и количество путей между вершинами ориентированного ациклического графа;

ПР 8: умение читать и понимать программы, реализующие несложные алгоритмы обработки числовых и текстовых данных (в том числе массивов и символьных строк) на выбранном для изучения универсальном языке программирования высокого уровня (Паскаль, Python, Java, C++, C#); анализировать алгоритмы с использованием таблиц трассировки; определять без использования компьютера результаты выполнения несложных программ, включающих циклы, ветвления и подпрограммы, при заданных исходных данных; модифицировать готовые программы для решения новых задач, использовать их в своих программах в качестве подпрограмм (процедур, функций);

ПР 9: умение реализовать этапы решения задач на компьютере; умение реализовывать на выбранном для изучения языке программирования высокого уровня (Паскаль, Python, Java, C++, C#) типовые алгоритмы обработки чисел, числовых последовательностей и массивов: представление числа в виде набора простых

сомножителей; нахождение максимальной (минимальной) цифры натурального числа, записанного в системе счисления с основанием, не превышающим 10; вычисление обобщенных характеристик элементов массива или числовой последовательности (суммы, произведения среднего арифметического, минимального и максимального элементов, количества элементов, удовлетворяющих заданному условию); сортировку элементов массива;

ПР 10: умение создавать структурированные текстовые документы и демонстрационные материалы с использованием возможностей современных программных средств и облачных сервисов; умение использовать табличные (реляционные) базы данных, в частности, составлять запросы в базах данных (в том числе вычисляемые запросы), выполнять сортировку и поиск записей в базе данных; наполнять разработанную базу данных; умение использовать электронные таблицы для анализа, представления и обработки данных (включая вычисление суммы, среднего арифметического, наибольшего и наименьшего значений, решение уравнений);

ПР 11: умение использовать компьютерно-математические модели для анализа объектов и процессов: формулировать цель моделирования, выполнять анализ результатов, полученных в ходе моделирования; оценивать адекватность модели моделируемому объекту или процессу; представлять результаты моделирования в наглядном виде;

ПР 12: умение организовывать личное информационное пространство с использованием различных средств цифровых технологий; понимание возможностей цифровых сервисов государственных услуг, цифровых образовательных сервисов; понимание возможностей и ограничений технологий искусственного интеллекта в различных областях; наличие представлений об использовании информационных технологий в различных профессиональных сферах.

Контрольно-оценочные средства для промежуточной аттестации, текущего контроля освоения результатов обучения по учебной дисциплине Информатика

Экзамен (2 семестр)

Пакет экзаменатора

Билет №1

Вопросы, выносимые на экзамен:

1. Роль информационной деятельности в современном обществе.
2. Цифровой и аналоговый носители информации. Определение объема носителя информации.
3. Создание, редактирование, форматирование и сохранение текстового документа в среде текстового редактора MSWord.

	ПОНЕД.	ВТОРНИК	СРЕДА	ЧЕТВЕРГ	ПЯТНИЦА
1	Алгебра	ОБЖ	Технология	Химия	Алгебра
2	Физика	Алгебра	Физика	Информатика	Алгебра
3	География	Алгебра	Физика	Информатика	Химия
4	Биология	Химия	Литература		Технология
5	История	Технология			

Билет №2

Вопросы, выносимые на экзамен:

1. Каналы передачи данных. Источник, приемник информации. Виды информации. Понятие языка.
2. Архив информации.
3. Создание, редактирование, форматирование и сохранение текстового документа в среде текстового редактора MSWord.

Виды энергоресурсов	*Средняя цена (на конец месяца), тыс. руб. за тону*				
	январь	*февраль*	*март*	*апрель*	*май*
Нефть	122	162	192	202	217
Уголь энергетический	39	46	51	57	57
Уголь для коксования	74	87	97	100	99
Газ, за тысячу кубометров	6.9	7.2	9.8	12.4	14.4
Бензин автомобильный	352	490	551	599	616
Топливо дизельное	315	420	476	531	540

Мазут топочный	158	199	218	239	216
Электроэнергия, за 1000 кВт.	70	82	99	112	112

Билет №3

Вопросы, выносимые на экзамен:

1. Этапы развития технических средств и информационных ресурсов: перечислить, охарактеризовать Древние приспособления для счета.
2. АИС: понятие, классификация по любому основанию.
3. Создайте, отредактируйте, произведите автоматические расчеты в табличном процессоре MSExcel.

Виды энергоресурсов	*Средняя цена (на конец месяца), тыс. руб. за тону*					*Средняя цена*
	январь	*февраль*	*март*	*апрель*	*май*	
Нефть	122	162	192	202	217	
Уголь энергетический	39	46	51	57	57	
Уголь для коксования	74	87	97	100	99	
Газ, за тысячу кубометров	6.9	7.2	9.8	12.4	14.4	
Бензин автомобильный	352	490	551	599	616	
Топливо дизельное	315	420	476	531	540	
Мазут топочный	158	199	218	239	216	
Электроэнергия, за 1000 кВт.	70	82	99	112	112	

Билет №4

Вопросы, выносимые на экзамен:

1. Этапы развития технических средств и информационных ресурсов: перечислить, охарактеризовать Механические вычислительные устройства.
2. Автоматизация производства: понятие, классификация.
3. Создайте, отредактируйте, построить график изменения цен на нефть, газ, электроэнергию в табличном процессоре MSExcel.

Страны	Нефть	Бензин	Дизтопливо	Уголь
Австрия	2.1	5.1	3.9	2.6
Бельгия	1.7	5.2	4.1	1.5
Дания	2.3	5	3.3	2.8
Финляндия	2.1	5	4.3	2.1
Франция	2.3	5.4	4	3.9
США	1.2	2	2	1.3

Канада	1.3	2.4	2.5	
Япония	2.7			1.8

Билет №5

Вопросы, выносимые на экзамен:

1. Этапы развития технических средств и информационных ресурсов: перечислить, охарактеризовать Счетная машина на паровом двигателе.
2. Основные характеристики ПК: перечислить, охарактеризовать.
3. Таблицу отсортировать по странам, найти среднее соотношение цен по видам топлива, найти максимальное и минимальное соотношение цен по видам топлива в табличном процессоре MSExcel.

Страны	Нефть	Бензин	Дизтопливо	Уголь
Австрия	2.1	5.1	3.9	2.6
Бельгия	1.7	5.2	4.1	1.5
Дания	2.3	5	3.3	2.8
Финляндия	2.1	5	4.3	2.1
Франция	2.3	5.4	4	3.9
США	1.2	2	2	1.3
Канада	1.3	2.4	2.5	
Япония	2.7			1.8

Билет №6

Вопросы, выносимые на экзамен:

1. Этапы развития технических средств и информационных ресурсов: перечислить, охарактеризовать Электромеханические вычислительные машины.
2. Внешние устройства ПК: перечислить, охарактеризовать.
3. Разработка мультимедийной презентации на Основные этапы развития информационного общества.

Билет №7

Вопросы, выносимые на экзамен:

1. Перечислить этапы развитие электронно–вычислительной техники, охарактеризовать 1 –е поколение.
2. Устройства вывода: перечислить, охарактеризовать.
3. Составление таблицы истинности для логической функции f(x)= x→(x^y)

Билет№8

Вопросы, выносимые на экзамен:

1. Перечислить этапы развитие электронно – вычислительной техники, охарактеризовать 2 –е поколение.
2. Программное обеспечение: понятие, виды. Охарактеризовать Прикладное программное обеспечение.
3. Разработка алгоритма нахождения дискриминанта квадратного уравнения в виде блок схемы.

Билет №9

Вопросы, выносимые на экзамен:

1. Перечислить этапы развитие электронно – вычислительной техники, охарактеризовать 3 –е поколение.
2. Программное обеспечение: понятие, виды. Охарактеризовать Общее программное обеспечение.
3. Дана блок-схема алгоритма

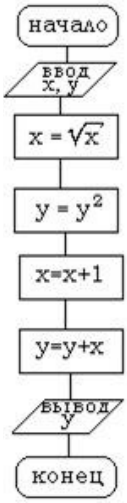

Определить результат выполнения алгоритма при x=16 и y=2

Билет №10

Вопросы, выносимые на экзамен:

1. Перечислить этапы развитие электронно – вычислительной техники, охарактеризовать 4 –е поколение.
2. Программное обеспечение: понятие, виды. Охарактеризовать Средства использования.
3. Дана блок-схема алгоритма. Определить результат выполнения алгоритма при x=-6 или x=0 или x=7

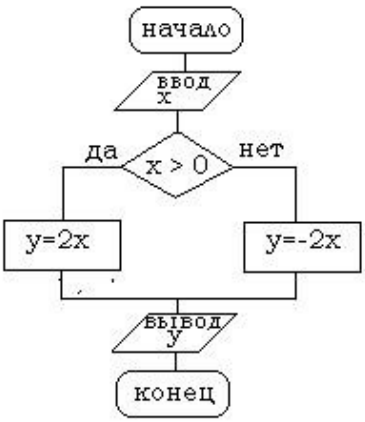

Билет №11

Вопросы, выносимые на экзамен:

1. Киберпреступность: понятие, пример.
2. Локальная сеть: понятие, виды по одному из оснований, функции.
3. Дана блок-схема алгоритма. Определить результат выполнения алгоритма при n=15 или n=0 или n=-7

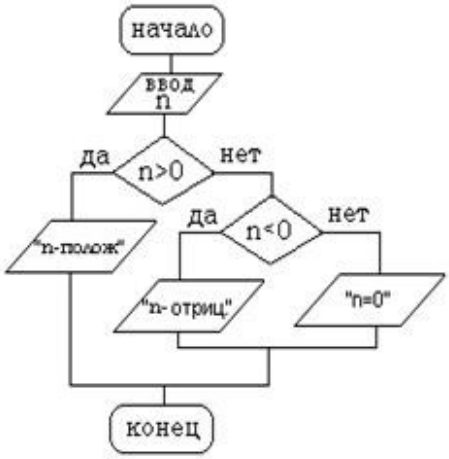

Билет №12

Вопросы, выносимые на экзамен:

1. Правовое регулирование киберпреступности.
2. Среда передачи: понятие, Файловый сервер: понятие, Рабочие группы: понятие, Политика сети: понятие, Администрирование сети.
3. Создайте свой почтовый ящик на одном из общедоступных почтовых серверов. Отправьте с него сообщение по теме Информационное общество по адресу zeleninalive@yandex.ru

Билет №13

Вопросы, выносимые на экзамен:

1. Значимость безопасности информации.
2. Основные характеристики сетей ПК.
3. Постройте таблицу истинности для данного логического выражения $A \wedge \neg B \vee C$

Билет №14

Вопросы, выносимые на экзамен:

1. Методы защиты информации.
2. Организация передачи данных в сети. Понятие протокола.
3. В электронной таблице содержатся данные о крупнейших озерах мира. Найдите глубину самого мелкого озера, площадь самого обширного и среднюю высоту озер над уровнем моря. Отсортируйте озера по высоте над уровнем моря.

Крупнейшие озёра мира

№	Название	Площадь (км²)	Наибольшая глубина (в метрах)	Высота над уровнем моря (в метрах)	Страны (часть света)
1	Каспийское море	376 000	1 025	-28	Российская Федерация, Казахстан, Туркмения, Иран, Азербайджан (Европа)
2	Верхнее	82 100	406	183	Канада, США (Северная Америка)
3	Виктория	68 100	80	1 134	Танзания, Кения, Уганда (Африка)
4	Гурон	60 000	229	177	Канада, США (Северная Америка)
5	Мичиган	57 800	281	177	США (Северная Америка)

Билет №15

Вопросы, выносимые на экзамен:

1. Биометрические системы защиты.
2. Эргономика: понятие, цель. Эргономические заболевания. Профилактические методы.
3. Создайте рисунок в векторном графическом редакторе по заданному образцу.

Билет №16

Вопросы, выносимые на экзамен:

1. Информация: понятие, подходы к определению.
2. Система гигиенических требований: к видеосистеме, к рабочему месту, к организации занятий.
3. Решите текстовую логическую задачу:

«Три школьника, Миша (М), Коля (К) и Сергей (С), остававшиеся в классе на перемене, были вызваны к директору по поводу разбитого в это время окна в кабинете. На вопрос директора о том, кто это сделал, мальчики ответили следующее:

Миша: «Я не бил окно, и Коля тоже...»

Коля: «Миша не разбивал окно, это Сергей разбил футбольным мячом!»

Сергей: «Я не делал этого, стекло разбил Миша».

Стало известно, что один из ребят сказал чистую правду, второй в одной части заявления соврал, а другое его высказывание истинно, а третий оба факта исказил. Зная это, директор смог докопаться до истины.

Кто разбил стекло в классе?»

Билет №17

Вопросы, выносимые на экзамен:

1. Измерение информации.
2. Понятие защиты информации. Методы защиты информации от сбоев оборудования.
3. С помощью электронной таблицы постройте график функции

$y = 2\cos(\frac{x}{2})$ на отрезке [7; 10].

Билет №18

Вопросы, выносимые на экзамен:

1. Двоичное кодирование информации: кодирование, декодирование, двоичное кодирование.
2. Понятие защиты информации. Защита от случайной потери или искажения информации.
3. С помощью операционной системы или программ-утилит определите тактовую частоту процессора, объем ОЗУ, емкость каждого жесткого диска.

Билет №19

Вопросы, выносимые на экзамен:

1. Двоичное кодирование чисел.
2. Компьютерный вирус: понятие. Методы защиты от вирусов.
3. Дана таблица, содержащая сведения о валовом продукте страны за последние несколько лет. Постройте диаграмму, наглядно иллюстрирующую динамику изменения данного показателя.

Год	**$ млрд.**
2000	383,40
2001	402,90
2002	422,00
2003	452,80
2004	485,30
2005	516,20
2006	558,30
2007	606,00
2008	637,80

2009	587,90
2010	614,40
2011	640,60
2012	662,60
2013	671,30
2014	675,30
2015	649,64

Билет №20

Вопросы, выносимые на экзамен:

1. Двоичное кодирование текста.
2. Компьютерный вирус: понятие. Классификация вредоносных программ.
3. В каталоге Экзамен хранятся файлы с изображениями картин. В названиях файлов содержится название картины и фамилия художника. Создать иллюстрированный текстовый документ, содержащий изображения картин с соответствующими подписями.

Билет №21

Вопросы, выносимые на экзамен:

1. Двоичное кодирование графики.
2. Системы обработки числовых данных: понятие, виды, пример.
3. В каталоге Экзамен хранятся файлы с изображениями картин. В названиях файлов содержится название картины и фамилия художника. Создать презентационный материал, содержащий изображения картин с соответствующими подписями.

Билет №22

Вопросы, выносимые на экзамен:

1. Двоичное кодирование звука.
2. База данных: понятие. СУБД: понятие, виды, пример. Табличная форма представления баз данных.
3. Найдите в Интернете названия трех книг писателя Владислава Крапивина, опубликованных после 1980 г. Результаты поиска, сохраните в виде текстового документа.

Билет №23

Вопросы, выносимые на экзамен:

1. Представление видеоинформации.
2. Понятие компьютерной графики. Виды компьютерной графики: перечислить, охарактеризовать один вид на выбор.
3. На отрезке [2; 3] с шагом 0,1 протабулируйте функцию $3\sin\sqrt{3+0,35x}-3,8$

Билет №24

Вопросы, выносимые на экзамен:

1. Понятие алгебры логики. Высказывание. Виды высказываний: понятие, таблица истинности.
2. Интернет технологии: понятие, история возникновения.
3. Для логического выражения $A \vee B \to C$ приведите примеры значений переменных A, B, C, при которых выражение истинно. Замените переменные A, B, C высказываниями.

Билет №25

Вопросы, выносимые на экзамен:

1. Алгоритм: понятие, свойства, способы описания.
2. Логические компоненты интернет – технологий: понятие, виды.
3. Создайте архив из всех файлов каталога Экзамен, размер которых превышает 1 мегабайт.

Билет №26

Вопросы, выносимые на экзамен:

1. ЭВМ: понятие. Принципы Дж. Неймана: перечислить, охарактеризовать.
2. Провайдер: понятие. Услуги провайдера.
3. Дан фрагмент блок-схемы алгоритма:

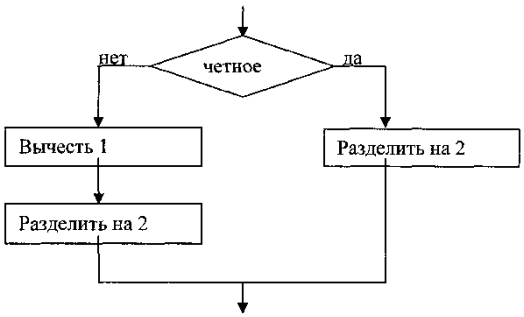

Выберите фрагмент программы, соответствующий блок-схеме

1) ЕСЛИ *четное* 3) ЕСЛИ *четное*
ТО *вычесть 1* ТО *разделить на 2*
разделить на 2 ИНАЧЕ *вычесть 1*
ИНАЧЕ *разделить на 2 разделить на 2*
КОНЕЦ КОНЕЦ
2) ЕСЛИ *четное* 4) ЕСЛИ *четное*
ТО *разделить на 2* ТО *вычесть 1*
КОНЕЦ *разделить на 2*
КОНЕЦ

Билет №27

Вопросы, выносимые на экзамен:

1. Аппаратное обеспечение компьютера: понятие. Общая схема компьютера. Магистрально – модульный принцип и принцип открытой архитектуры.

2. Способы подключения к сети Интернет: перечислить, охарактеризовать.

3. В былые времена три друга в очередной раз решили сходить в казино. Их имена: Вася, Коля и Миша. У каждого из них была своя любимая игра: у одного – рулетка, у другого – карты, а у третьего – игральный автомат. Каждый из них оставил за ночь в казино разную сумму: 3000, 4200 и 5100 рублей. Определите сколько денег и в какой игре оставил в казино каждый из друзей, если известно, что:

3000 рублей проиграл не Миша и не игрок в карты.

Тот, который играл в рулетку, проиграл денег больше, чем Коля.

Вася в игральный автомат не играл, и его проигрыш не 4200 рублей.

Количество билетов для экзаменующегося – 27

Время выполнения заданий – 20 минут.

Оборудование: ПК, MSOffice 2007

Критерии оценки

Выполнение задания:

Оценка «5» - выполнение 100% задания за отведенное количество времени.

Оценка «4» - работа выполнена полностью или не менее чем на 80 % от объема задания, но в ней имеются недочеты и несущественные ошибки.

Оценка «3» - работа выполнена в основном верно (объем выполненной части составляет не менее 2/3 от общего объема), но допущены существенные неточности; пропущены промежуточные расчеты.

Оценка «2» - работа в основном не выполнена (объем выполненной части менее 2/3 от общего объема задания).

Текущий контроль

Вводный контроль

Выберите правильный вариант ответа

1. Информацию, существенную и важную в настоящий момент, называют:
   1) полной;
   2)полезной;
   3)актуальной;
   4)достоверной.

2. Тактильную информацию человек получает посредством:
   1) специальных приборов;
   2) органов осязания;
   3) органов слуха;
   4) термометра.

3. Примером текстовой информации может служить:
   1)таблица умножения на обложке школьной тетради;
   2)иллюстрация в книге;
   3)правило в учебнике родного языка;
   4)фотография;

4. Перевод текста с английского языка на русский язык можно назвать:
   1) процессом хранения информации;
   2) процессом получения информации;
   3) процессом защиты информации;
   4) процессом обработки информации.

5. Обмен информацией – это:
   1) выполнение домашней работы;
   2) просмотр телепрограммы;
   3) наблюдение за поведением рыб в аквариуме;
   4) разговор по телефону.

6. Система счисления — это:

1) знаковая система, в которой числа записываются по определенным правилам с помощью символов (цифр) некоторого алфавита;

   2)произвольная последовательность цифр 0, 1, 2, 3, 4, 5, 6, 7, 8, 9;
   3)бесконечна последовательность цифр 0, 1;
   4) множество натуральных чисел и знаков арифметических действий.

7. Двоичное число 10001_2 соответствует десятичному числу:
   1) 11_{10}
   2) 17_{10}

3) 256_{10}
4)1001_{10}

8. Число 24_{10} соответствует числу:
1) 18_{16}
2) BF_{16}
3) 20_{16}
4)10110_{16}

9. За единицу количества информации принимается:
1) 1 байт;
2) 1 бит;
3) 1 бод;
4) 1 см.

10. Какое из устройств, предназначено для ввода информации:
1) процессор;
2) принтер;
3) клавиатура;
4) монитор.

11. Компьютерные вирусы:
1) возникают в связи сбоев в аппаратной части компьютера;
2) имеют биологическое происхождение;
3) создаются людьми специально для нанесения ущерба ПК;
4) являются следствием ошибок в операционной системе.

12. Алгоритм – это:
1) правила выполнения определенных действий;
2) набор команд для компьютера;
3) протокол для вычислительной сети;
4) описание последовательности действий, строгое исполнение которых приводит к решению поставленной задачи за конечное число шагов.

13. Свойство алгоритма, заключающееся в отсутствии ошибок, алгоритм должен приводить к правильному результату для всех допустимых входных значений, называется:
1) результативность;
2) массовость;
3) дискретность;
4) конечность.

14. Свойство алгоритма, заключающееся в том, что один и тот же алгоритм можно использовать с различными исходными данными, называется:
1) результативность;
2) массовость;

3) конечность;
4) детерминированность.

15. Текстовый редактор – программа, предназначенная для:
1) создания, редактирования и форматирования текстовой информации;
2) работы с изображениями в процессе создания игровых программ;
3) управление ресурсами ПК при создании докЗументов;
4) автоматического перевода с символьных языков в машинные коды.

16. К числу основных функций текстового редактора относятся:
1) копирование, перемещение, уничтожение и сортировка фрагментов текста;
2) создание, редактирование, сохранение и печать текстов;
3) строгое соблюдение правописания;
4) автоматическая обработка информации, представленной в текстовых файлах.

17. Курсор – это:
1) устройство ввода текстовой информации;
2) клавиша на клавиатуре;
3) наименьший элемент отображения на экране;
4) метка на экране монитора, указывающая позицию, в которой будет отображен текст, вводимый с клавиатуры.

18. Форматирование текста представляет собой:
1) процесс внесения изменений в имеющийся текст;
2) процедуру сохранения текста на диске в виде текстового файла;
3) процесс передачи текстовой информации по компьютерной сети;
4) процедуру считывания с внешнего запоминающего устройства ранее созданного текста.

19. Текст, набранный в текстовом редакторе, хранится на внешнем запоминающем устройстве:
1) в виде файла;
2) таблицы кодировки;
3) каталога;
4) директории.

20. Одной из основных функций графического редактора является:
1) ввод изображения;
2) хранение кода изображения;
3) создание изображений;
4) просмотр вывод содержимого видеопамяти.

21. Элементарным объектом, используемым в растровом графическом редакторе, является:

1) точка экрана (пиксель);

2) прямоугольник;

3) круг;

4) палитра цветов.

22. Электронная таблица – это:

1) прикладная программа, предназначенная для обработки структурированных в виде таблицы данных;

2) прикладная программа для обработки изображений;

3) устройство ПК, управляющее его ресурсами в процессе обработки данных в табличной форме;

4) системная программа, управляющая ресурсами ПК при обработке таблиц.

23. Электронная таблица представляет собой:

1) совокупность нумерованных строк и поименованных буквами латинского алфавита столбцов;

2) совокупность поименованных буквами латинского алфавита строк и столбцов;

3) совокупность пронумерованных строк и столбцов;

4) совокупность строк и столбцов, именуемых пользователем произвольным образом.

24. Выберите верную запись формулы для электронной таблицы:

1) C3+4*E

2) C3=C1+2*C2

3) A5B5+23

4) =A2*A3-A4

Информационная деятельность человека

Выберите правильный вариант ответа

1. Основным носителем информации в социуме на современном этапе является:

а) бумага

б) кино и фотопленка

в) магнитная лента

г) дискета, жесткий диск

д) лазерный компакт-диск

2. Открытые или скрытые целенаправленные информационные воздействия социальных структур (систем) друг на друга с целью получения определенного выигрыша в материальной, военной, политической, идеологической сферах называют:

а) компьютерным преступлением

б) информатизацией

в) информационным подходом

г) информационной войной

д) информационной преступностью.

3. Идея программного управления процессами вычислений была впервые высказана:

а) Н. Винером

б) Дж. Маучли

в) А. Лавлейс

г) Ч. Баббиджем

д) Дж. фон Нейманом

4. Появление возможности эффективной автоматизации обработки и целенаправленного преобразования информации связано с изобретением:

а) письменности

в) книгопечатания

б) абака

г) электронно-вычислительных машин

д) телефона, телеграфа, радио, телевидения.

5. Первым средством дальней связи принято считать:

а) радиосвязь

б) телефон

в) телеграф

г) почту

д) компьютерные сети.

6. Идея использования двоичной системы счисления в вычислительных

машинах принадлежит:

а) Ч. Бэббиджу

б) Б. Паскалю

в) Г. Лейбницу

г) Дж. Булю

д) Дж. фон Нейману.

7. Среди возможных негативных последствий развития современных средств информационных и коммуникационных технологий указывают:

а) реализацию гуманистических принципов управления социумом

б) формирование единого информационного пространства человеческой цивилизации

в) разрушение частной жизни людей

г) организацию свободного доступа каждого человека к информационным ресурсам человеческой цивилизации

д) решение экологических проблем.

8. ЭВМ второго поколения:

а) имели в качестве элементной базы электронные лампы; характеризовались малым быстродействием, низкой надежностью; программировались в машинных кодах

б) имели в качестве элементной базы полупроводниковые элементы; программировались с использованием алгоритмических языков

в) имели в качестве элементной базы интегральные схемы; отличались возможностью доступа с удаленных терминалов;

г) имели в качестве элементной базы большие интегральные схемы, микропроцессоры; отличались относительной дешевизной;

д) имели в качестве элементной базы сверхбольшие интегральные схемы; были способны моделировать человеческий интеллект.

9. Информатизация общества — это процесс:

а) увеличения объема избыточной информации в социуме

б) возрастания роли в социуме средств массовой информации

в) более полного использования накопленной информации во всех областях человеческой деятельности за счет широкого применения средств информационных и коммуникационных технологий

г) повсеместного использования компьютеров (где надо и где в этом нет абсолютно никакой необходимости

д) обязательного изучения информатики в общеобразовательных учреждениях.

10. Информационная революция — это:

а) качественное изменение способов передачи и хранения информации, а также объема информации, доступной активной части населения

б) радикальная трансформация доминирующего в социуме технологического уклада

в) возможность человека получать в полном объеме необходимую для его жизни и

профессиональной деятельности информацию

г) изменение в способах формирования и использования совокупного интеллектуального потенциала социума

д) совокупность информационных войн.

11. Первый арифмометр, выполнявший все четыре арифметических действия, сконструировал в XVII веке:

а) Чарльз Бэббидж

б) Блез Паскаль

в) Герман Голлерит

г) Джордж Буль

д) Готфрид Вильгельм Лейбниц.

12. Решающий вклад в алгебраизацию логики внес:

а) А. Тьюринг

б) Г. Лейбниц

в) Дж. Буль

г) Н. Винер

д) Ч. Бэббидж.

13. ЭВМ первого поколения:

а) имели в качестве элементной базы электронные лампы; характеризовались малым быстродействием, низкой надежностью; программировались в машинных кодах

б) имели в качестве элементной базы полупроводниковые элементы; программировались с использованием алгоритмических языков

в) имели в качестве элементной базы интегральные схемы, отличались возможностью доступа с удаленных терминалов

г) имели в качестве элементной базы большие интегральные схемы, микропроцессоры; отличались относительной дешевизной

д) имели в качестве элементной базы сверхбольшие интегральные схемы, были способны моделировать человеческий интеллект.

14. К числу основных тенденций в развитии информационных процессов в социуме относят:

а) уменьшение влияния средств массовой информации

б) уменьшение объема процедур контроля над процессами общественного производства распределения материальных благ

в) уменьшение информационного потенциала цивилизации

г) снижение остроты противоречия между ограниченными возможностями человека по восприятию и переработке информации и объемом информации в социуме

д) увеличение доли «интеллектуальных ресурсов» в объеме производимых материальных благ.

15. Патологическая потребность человека в регулярном использовании

компьютерных систем, обусловленная привыканием к воздействию на его психику технологий виртуальной реальности, называется:

а) киберкультурой

б) телеработой

в) инфраструктурой

г) компьтероманией

д) информационной угрозой.

16. Состав и назначение функциональных средств автоматической вычислительной машины впервые определил:

а) Джон фон Нейман

б) Чарльз Бэббидж

в) Ада Лавлейс

г) Алан Тьюринг

д) Клод Шеннон.

17. Первая отечественная ЭВМ, разработанная под руководством академика С. А. Лебедева, называлась:

а) БЭСМ

б) Стрела

в) МЭСМ

г) Урал

д) Киев.

18. Элементной базой ЭВМ третьего поколения служили:

а) электронные лампы

б) полупроводниковые элементы

в) интегральные схемы

г) большие интегральные схемы

д) сверхбольшие интегральные схемы.

19. Согласно взглядам ряда ученых (О. Тофлер, Белл, Масуда и др.) в «информационном обществе»:

а) большинство работающих будет занято производством, хранением и переработкой информации, знаний; будут решены проблемы информационного и экологического кризиса, реализованы гуманистические принципы управления социумами;

б) человек станет послушным объектом манипуляции со стороны средств массовой информации;

в) власть будет принадлежать «информационной элите», осуществляющей жестокую эксплуатацию остальной части населения и контроль частной жизни граждан;

г) человек станет придатком сверхмощных компьютеров;

д) управление общественным производством и распределением материальных благ будет осуществляться на основе централизованного планирования.

20. Информационная культура человека на современном этапе в основном определяется:

а) совокупностью его умений программировать на языках высокого уровня

б) его знаниями основных понятий информатики;

в) совокупностью его навыков использования прикладного программного обеспечения для создания необходимых документов

г) уровнем понимания закономерностей информационных процессов в природе и обществе, качеством знаний основ компьютерной грамотности, совокупностью технических навыков взаимодействия с компьютером, способностью эффективно и своевременно использовать средства информационных и коммуникационных технологий при решении задач практической деятельности

д) его знаниями основных видов программного обеспечения и пользовательских характеристик компьютера.

21. Одна из первых электронно-вычислительных машин ENIAC была создана под

руководством:

а) Д. Анастасова

б) Г. Айкена

в) Т. Килбурна и Ф. Вильямса

г) К. Цузе

д) Дж. Маучли и Дж. П. Эккерта.

22. Авторы проекта «Пятое поколение ЭВМ» пытались и пытаются разрешить проблему:

а) моделирования человеческого интеллекта (создания искусственного интеллекта)

б) создания дешевых и мощных компьютеров

в) достижения производительности персональных компьютеров более 10 млрд. операций в секунду

г) построения узлов ЭВМ в соответствии с иными физическими принципами

д) создания единого человеко-машинного интеллекта.

23. Принцип хранимой программы был предложен:

а) Джоном фон Нейманом

б) Чарльзом Бэббиджем

в) Дж. П. Эккертом

г) Аланом Тьюрингом

д) Клодом Шенноном.

24. Перевод социальной памяти человечества на электронные носители и переход к безбумажным технологиям в информационной деятельности:

а) объективно обуславливаются политикой, проводимой правительствами наиболее развитых стран и руководством транснациональных монополий

б) объективно обуславливаются резким уменьшением стоимости электронных

носителей и ростом стоимости бумаги вследствие экологического кризиса

в) предопределены погоней за сверхвысокими доходами транснациональных монополий, осуществляющих свою деятельность в сфере информационных и коммуникационных технологий

г) принципиально не осуществимы

д) отнюдь не будут способствовать прогрессивному развитию человеческой цивилизации.

25. Информационная картина мира — это:

а) наиболее общая форма отражения физической реальности, выполняющая обобщающую, систематизирующую и мировоззренческую функции

б) выработанный обществом и предназначенный для общего потребления способ воспроизведения среды человеческого обитания

в) обобщенный образ движения социальной материи

г) совокупность информации, позволяющей адекватно воспринимать окружающий мир и существовать в нем

д) стабильное теоретическое образование для объяснения явлений окружающего мира на основе фундаментальных физических идей.

Информация измерение информации

Задача 1. Для записи текста использовался 256-символьный алфавит. Каждая страница содержит 32 строки по 64 символа в строке. Какой объем информации содержат 5 страниц этого текста?

Задача 2. Можно ли уместить на одну дискету книгу, имеющую 432 страницы, причем на каждой странице этой книги 46 строк, а в каждой строке 62 символа?

Задача 3. Скорость информационного потока – 20 бит/с. Сколько минут потребуется для передачи информации объемом в 10 килобайт.

Задача 4. Лазерный принтер печатает со скоростью в среднем 7 Кбит в секунду. Сколько времени понадобится для распечатки 12-ти страничного документа, если известно, что на одной странице в среднем по 45 строк, в строке 60 символов.

Задача 5. Автоматическое устройство осуществило перекодировку информационного сообщения на русском языке, из кодировки Unicode, в кодировку КОИ-8. При этом информационное сообщение уменьшилось на 480 бит. Какова длина сообщения?

Задача 6. Найдите x, если 4^x бит=32 Кбайт.

Информационные процессы

1 уровень (3 балла за одну задачу)

1. Вычислить площадь огорода, имеющего форму прямоугольника, если известны стороны A и B.
2. Переменные A, B и C содержат длины сторон треугольника. Вычислить площадь этого треугольника.
3. Вычислить площадь и длину окружности, если известен радиус R окружности.
4. Перевести сумму R рублей в доллары США по курсу ММВБ на день решения задачи.
5. Вычислите равнодействующую сил F, действующих на тело массой m, движущейся с ускорением a (F = ma).
6. Город A находится в X милях от Лондона. Напишите программу, которая вычислит расстояние между этими городами в километрах (5 миль равны 8 километрам).
7. Дано вещественное число X. Вычислить значение полинома: $2x^4 – 3x^3 + 4x^2 – 5x + 6$

2 уровень (4 балла за одну задачу)

1. Вычислите расстояние между двумя точками с координатами X_1, Y_1 и X_2, Y_2.
2. Сколько времени в минутах затратит школьник на дорогу из школы, если известна длина расстояния S в километрах и средняя скорость движения школьника V км/час?
3. Определить стоимость набора конфет, в который входят:

"Красная шапочка" - 200 г.
"Алые паруса" - 150 г.
"Чародейка" - 100 г.

если известна стоимость этих конфет за 1 кг.

4. Сколько процентов от (A + B – C) приходится на A, B и C?

5. Первая бригада может выполнить задание за A дней, а вторая – за B дней. За сколько дней две бригады выполнят задание, работая вместе?

6. Известна площадь окружности S. Определить длину окружности.

7. Определите объем прямоугольного параллелепипеда по его сторонам.

8. В прямоугольном треугольнике известны катет и гипотенуза. Найдите другой катет.

9. Переменная X содержит трехзначное целое число. Подсчитать сумму цифр этого числа.

3 уровень (5 баллов за одну задачу)

1. В озеро, имеющее среднюю глубину L м и площадь поверхности S кв.км, бросили кристалл поваренной соли массой 0,05 г. Сколько граммов соли оказалось бы в наперстке воды объемом 2 $см^3$, зачерпнутой из озера, если полагать, что соль растворилась равномерно во всем объеме воды?

2. Вычислить время T встречи автомобилей, движущихся равноускоренно навстречу друг другу, если известны их скорости V_1, V_2, ускорения a_1, a_2 и начальное расстояние S между ними.

3. В кафе готовят коктейль из малинового и ананасового соков. Известно, что X литров малинового сока стоят M рублей, а Y литров ананасового – K рублей. Сколько литров каждого сока надо взять, чтобы приготовить S литров коктейлей общей стоимостью P рублей?

4. На борту самолета, летящего по маршруту Москва – Лондон, находится X пассажиров. Три четверти пассажиров имеют билеты второго класса, все остальные – первого. Билет первого класса стоит B рублей. Это в два раза больше стоимости билета второго класса. Сколько денег получила авиакомпания при продаже билетов на этот рейс?

5. Хозяин хочет оклеить обоями длинную стену в своем доме. Длина этой стены равна A метрам, а высота B метрам. Рулон обоев имеет длину L метров и ширину S метров. Сколько будут стоить обои для всей стены, сколько потребуется рулонов обоев, если стоимость одного рулона K рублей.

6. На фабрике «Мойдодыр» при стирке 4 кг белья расходуется 250 г стирального порошка. Определить сколько пачек стирального порошка будет израсходовано на K простыней (вес одной простыни – 500 г), P пододеяльников (вес одного пододеяльника – 650 г) и S скатертей (вес одной скатерти – 600 г). Вес одной пачки стирального порошка составляет 750 г.

7. Вводится четырехзначное число. Заменить число на другое, которое получается из исходного числа путем записи его цифр в обратном порядке.

8. Каждую неделю Саша получает сумму в размере S рублей на личные расходы, из них он тратит X% на сладости. Остальные деньги он откладывает для покупки компьютера. Сколько месяцев потребуется Саше копить деньги, если на день рожденье бабушка с дедушкой ему подарили 3000 рублей, а мама с папой – 10000 рублей. Стоимость компьютера – 970$.

Управление процессами

Выберите правильный вариант ответа:

1) Информацию, изложенную на доступном для получателя языке, называют…

a) понятной;
b) актуальной;
c) достоверной;
d) полной.

2) Наибольший объем информации человек получает при помощи…

a) вкусовых рецепторов;
b) органов осязания;
c) органов зрения;
d) органов слуха;
e) органов обоняния.

3) К формальным языкам можно отнести…

a) язык программирования;
b) русский язык;
c) китайский язык;
d) язык жестов.

4) Материальный объект, предназначенный для хранения информации, называется…

a) носитель информации;
b) получатель информации;
c) хранитель информации;
d) канал связи.

5) Сообщение, уменьшающее неопределенность знаний в два раза, несет…

a) 1 бит;
b) 4 бита;
c) 1 байт;
d) 2 бита.

6) Алфавит языка состоит из 16 знаков. Сколько информации несет сообщение длиной 32 символа?

a) 16 бит;
b) 128 бит;
c) 256 бит;
d) 80 бит.

7) Сколько байт в словах «информационные технологии» (без учета кавычек)?

a) 24 байта;
b) 192 байт;
c) 25 байт;
d) 2 байта.

8) Сколько байт в 4 Мбайт?

a) 4000;
b) 2^{22};
c) 2^{12};
d) 4^{20}.

9) В какой из последовательностей единицы измерения указаны в порядке возрастания

a) мегабайт, килобайт, байт, гигабайт;
b) байт, килобайт, мегабайт, гигабайт;
c) гигабайт, килобайт, мегабайт, байт;
d) гигабайт, мегабайт, килобайт, байт.

10) Процесс представления информации (сообщения) в виде кода называется…

a) декодированием; c) кодированием;
b) дешифрованием; d) дискретизацией.

11) Является ли верным утверждение: "В позиционной системе счисления количественный эквивалент цифры зависит от места цифры в записи числа"?
a) да; b) нет.

12) Алфавит системы счисления 0, 1, 2, 3, 4, 5. Какая это система счисления?
a) шестеричная; c) восьмеричная;
b) пятеричная; d) римская.

13) Двоичное число 1001_2соответствует десятичному числу…
a) 1001_{10}; c) 9_{10};
b) 6_{10}; d) 8_{10}.

14) Найти двоичный эквивалент числа X, представленного в десятичной системе счисления,
если X = 5.
a) 110_2; c) 1001_2;
b) 101_2; d) 11_2.

15) Укажите самое большое число.
a) 144_{16}; c) 144_6;
b) 144_{10}; d) 144_8.

16) Какое число лишнее?
a) 11111111_2; c) FF_{16};
b) 377_8; d) 226_{10}.

17) Сложите числа $5A_{16}+43_8+111_2+5_{10}$, результат получите в двоичной системе счисления.
a) 11110001_2; c) 10001001_2;
b) 10000011_2; d) 10011101_2.

18) Пусть небольшая книжка, сделанная с помощью компьютера, содержит 15 страниц; на каждой странице — 40 строк, в каждой строке — 60 символов. Сколько информации она содержит?
a) 36000 байт; c) 256 бит;
b) 19200 байт; d) 2400 байт

19) Изображение, представляющее собой совокупность точек (пикселей) разных цветов называется…
a) векторным; c) аналоговым;
b) цветным; d) растровым.

20) Многопроходная линия для информационного обмена между устройствами компьютера называется…

a) модемом;
b) контроллером;
c) магистралью;
d) провайдером.

21) Устройством вода информации является…

a) сканер;
b) дисковод;
c) принтер;
d) клавиатура.

22) Комплекс взаимосвязанных программ, обеспечивающий пользователю удобный способ общения с программами, называется…

a) утилитой;
b) драйвером;
c) интерпретатором;
d) интерфейсом.

23) Расширение имени файла характеризует…

a) время создания файла;
b) тип информации, содержащейся в файле;
c) объем файла;
d) место, занимаемое файлом на диске.

24) Архивный файл представляет собой…

a) файл, которым долго не пользовались;
b) файл, защищенный от несанкционированного доступа;
c) файл, защищенный от копирования;
d) файл, сжатый с помощью архиватора.

25) По среде обитания компьютерные вирусы классифицируют на…

a) неопасные, опасные и очень опасные;
b) паразиты, репликаторы, невидимки, мутанты, троянские;
c) сетевые, файловые, загрузочные, макровирусы.

26) К антивирусным программам **не** относятся…

a) интерпретаторы;
b) фаги;
c) ревизоры;
d) сторожа.

27) В каком году появилась первая ЭВМ?

a) 1823;
b) 1951;
c) 1980;
d) 1905.

28) На какой электронной основе созданы ЭВМ I поколения?

a) транзисторы;
b) электронно-вакуумные лампы;
c) зубчатые колеса;
d) реле.

1.	**2.**	**3.**	**4.**	**5.**	**6.**	**7.**	**8.**	**9.**	**10.**	**11.**	**12.**	**13.**	**14.**
a	c	a	a	a	b	c	b	b	c	a	a	c	b
15.	**16.**	**17.**	**18.**	**19.**	**20.**	**21.**	**22.**	**23.**	**24.**	**25.**	**26.**	**27.**	**28.**
a	d	c	a	d	c	d	d	b	d	c	a	b	b

Безопасность, гигиена, эргономика, ресурсосбережение

Выберите правильный вариант ответа

1. Компьютер — это:

а) устройство для работы с текстами;

б) электронное вычислительное устройство для обработки чисел;

в) устройство для хранения информации любого вида;

г) многофункциональное электронное устройство для работы с информацией;

д) устройство для обработки аналоговых сигналов.

2. Скорость работы компьютера зависит от:

а) тактовой частоты обработки информации в процессоре;

б) наличия или отсутствия подключенного принтера;

в) организации интерфейса операционной системы;

г) объема внешнего запоминающего устройства;

д) объема обрабатываемой информации.

3. Тактовая частота процессора — это:

а) число двоичных операций, совершаемых процессором в единицу времени;

б) число вырабатываемых за одну секунду импульсов, синхронизирующих работу узлов компьютера;

в) число возможных обращений процессора к оперативной памяти в единицу времени;

г) скорость обмена информацией между процессором и устройствами ввода/вывода;

д) скорость обмена информацией между процессором и ПЗУ.

4. Укажите наиболее полный перечень основных устройств персонального компьютера:

а) микропроцессор, сопроцессор, монитор;

б) центральный процессор, оперативная память, устройства ввода-вывода;

в) монитор, винчестер, принтер;

г) АЛУ, УУ, сопроцессор;

д) сканер, мышь монитор, принтер.

5. Магистрально-модульный принцип архитектуры современных персональных компьютеров подразумевает такую логическую организацию его аппаратных компонент, при которой:

а) каждое устройство связывается с другими напрямую;

б) каждое устройство связывается с другими напрямую, а также через одну центральную магистраль;

в) все они связываются друг с другом через магистраль, включающую в себя шины данных, адреса и управления;

г) устройства связываются друг с другом в определенной фиксированной

последовательности (кольцом);

д) связь устройств друг с другом осуществляется через центральный процессор, к которому они все подключаются.

6. Разрядность процессора может быть:

а) От 200 до 1000

б) От 1000 до 2400

в) От 1 до 15

г) От 16 до 64

7. Адресуемость оперативной памяти означает:

а) дискретность структурных единиц памяти;

б) энергозависимость оперативной памяти;

в) возможность произвольного доступа к каждой единице памяти;

г) наличие номера у каждой ячейки оперативной памяти;

д) энергонезависимость оперативной памяти.

8. Выберите правильное имя файла:

а) Les.bmp

б) List.3.exe

в)1dokum.

г) Info\rmatika.txt

9. Персональный компьютер не будет функционировать, если отключить:

а) дисковод;

б) оперативную память;

в) мышь;

г) принтер;

д) сканер.

10. Шина адреса предназначена:

а) для передачи обрабатываемой информации;

б) для передачи адреса памяти или внешних устройств, к которым обращается процессор;

в) для передачи управляющих сигналов;

г) для преобразования информации, поступающей от процессора, в соответствующие сигналы, управляющие работой устройств.

11. Процессор – это

а) Основное запоминающее устройство.

б) Устройство ввода информации.

в) Устройство обработки информации и управления.

г) Устройство вывода информации.

12. Информационная магистраль – это:

а) количество информации, передаваемое за единицу времени;

б) последовательность команд для обработки данных в ПК;

в) кабель, осуществляющий информационную связь между устройствами компьютера;

г) быстрая полупроводниковая энергозависимая память.

13. Установите соответствие:

1) Исполнимые файлы	а) txt, doc
2) Текстовые файлы	б) avi, wmf
3) Видеофайлы	в) exe, com

14. Операционные системы представляют собой программные продукты, входящие в состав:

а) прикладного программного обеспечения;

б) системного программного обеспечения;

в) системы управления базами данных;

г) систем программирования.

15. Шина данных предназначена:

а) для передачи обрабатываемой информации;

б) для передачи адреса памяти или внешних устройств, к которым обращается процессор;

в) для передачи управляющих сигналов;

г) для преобразования информации, поступающей от процессора, в соответствующие сигналы, управляющие работой устройств.

16. Операционная система – это:

а) совокупность основных устройств компьютера;

б) система программирования на языке низкого уровня;

в) программная среда, определяющая интерфейс пользователя;

г) совокупность программ, используемых для операций с документами.

17. Программы, обеспечивающие создание новых программ для компьютера, называются:

а) системы программирования;

б) системные программы;

в) прикладные программы.

18. Расширение имени файла, как правило, характеризует:

а) время создания файла;

б) объем файла;

в) место, занимаемое файлом на диске;
г) тип информации, содержащейся в файле;

19. Какую из перечисленных функций выполняет драйвер:
а) создает копии файлов меньшего размера;
б) обнаруживает файлы, зараженные вирусом;
в) управляет устройствами ввода-вывода компьютера;
г) запускает другие программы на выполнение.

20. Программы, которые позволяют использовать ресурсы Интернета, дают возможность общения с другими пользователями на уровне текстовых сообщений, аудио-видеосигнала, относятся к программам:
а) для корпоративного пользования;
б) для дизайна;
в) для коммуникаций.

21. Разрядность шины данных связана:
а) с разрядностью процессора;
б) с величиной адресного пространства процессора;
в) с разрядностью шины адреса;
г) с разрядностью шины управления.

22. Без командного процессора операционная система не может:
а) управлять работой основных устройств;
б) выполнять команды пользователя;
в) выводить информацию на печать;
г) выводить информацию на монитор.

23. Что из предложенного можно считать полным именем файла?
а) C:\log\dool.txt
б) A:\d:\feer.txt
в) B:GG\nul.doc
г) Abn.txt

24. Диалог пользователя осуществляется с помощью:
а) команд в командной строке;
б) речи;
в) «мышки»;
г) дискеты.

25. Программы автоматизации предприятия, офисные программы для делопроизводства, автоматизации бухгалтерии и документооборота, переводчики, относятся к программам:
а) для корпоративного пользования;
б) для дизайна;

в) для коммуникаций.

26. Программы, обеспечивающие выполнение необходимых пользователем работ: редактирование текстов, рисование и т.д., называются:

а) системы программирования;

б) системные программы;

в) прикладные программы.

27. Установите соответствие:

1) графические файлы	а) wav, mid
2) звуковые файлы	б) rar, zip
3) архивы	в) bmp, jpg

28. Характеристика процессора, указывающая скорость выполнения элементарных операций в секунду – это:

а) тактовая частота;

б) разрядность;

в) сверхоперативность;

г) объем

29. Операционная система относится:

а) к системному программному обеспечению;

б) к программам оболочкам;

в) к прикладному программному обеспечению;

г) к приложению.

30. Шина управления предназначена:

а) для передачи обрабатываемой информации;

б) для передачи адреса памяти или внешних устройств, к которым обращается процессор;

в) для передачи управляющих сигналов;

г) для преобразования информации, поступающей от процессора, в соответствующие сигналы, управляющие работой устройств.

31. Задан полный путь к файлу C:\DOC\Proba.txt. Каково имя файла?

а) DOC

б) Proba.txt

в) C:\DOC\Proba.txt

г) Txt

32.Контроллер предназначен:

а) для передачи обрабатываемой информации;

б) для передачи адреса памяти или внешних устройств, к которым обращается процессор;

в) для передачи управляющих сигналов;

г) для преобразования информации, поступающей от процессора, в соответствующие сигналы, управляющие работой устройств.

33. Модульный принцип построения компьютера позволяет пользователю:

а) самостоятельно комплектовать и модернизировать конфигурацию ПК;

б) изучить формы хранения, передачи и обработки информации;

в) понять систему кодирования информации;

г) создать рисунки в графическом редакторе.

34.Файл — это:

а) именованный набор однотипных элементов данных, называемых записями;

б) объект, характеризующийся именем, значением и типом;

в) совокупность индексированных переменных;

г) совокупность фактов и правил;

35.Задан полный путь к файлу C:\DOC\Proba.txt. Каково имя корневого каталога?

а) DOC

б) Proba.txt

в) C:\DOC\Proba.txt

г) C

Ответы к тесту

1	г	**8**	а	**15**	а	**22**	б	**29**	а
2	а	**9**	б	**16**	в	**23**	г	**30**	в
3	а	**10**	б	**17**	а	**24**	а	**31**	б
4	б	**11**	в	**18**	г	**25**	а	**32**	г
5	в	**12**	в	**19**	в	**26**	в	**33**	а
6	г	**13**	1-в;2-а;3-б	**20**	в	**27**	1-в;2-а;3-б	**34**	б
7	г	**14**	б	**21**	а	**28**	а	**35**	г

Технология создания и преобразования информационных объектов

Выберите правильный вариант ответа

1. С помощью компьютера текстовую информацию можно:

а) хранить, получать и обрабатывать

б) только хранить

в) только получать

г) только обрабатывать

2. Текстовый редактор – это программа, предназначенная для:

а) работы с текстовой информацией в процессе делопроизводства, редакционно-издательской деятельности и др.

б) работы с изображениями в процессе создания игровых программ

в) управления ресурсами ПК при создании документов

г) автоматического перевода с символических языков в машинные коды

3. К числу основных преимуществ работы с текстом в текстовом редакторе (по сравнению с пишущей машинкой) следует назвать:

а) возможность многократного редактирования текста

б) возможность более быстрого набора текста

в) возможность уменьшения трудоёмкости при работе с текстом

г) возможность использования различных шрифтов при наборе текста

4. Основными функциями текстового редактора являются (является):

а) копирование, перемещение, уничтожение и сортировка фрагментов текста

б) создание, редактирование, сохранение, печать текстов

в) управление ресурсами ПК и процессами, использующими эти ресурсы при создании текста

г) автоматическая обработка информации, представленной в тестовых файлах

5. Примером фактографической базы данных (БД) является БД, содержащая:

а) сведения о кадровом составе учреждения

б) законодательные акты

в) приказы по учреждению

г) нормативные финансовые документы

6. Примером документальной базы данных является БД, содержащая:

а) законодательные акты

б) сведения о кадровом составе учреждения

в) сведения о финансовом состоянии учреждения

г) сведения о проданных билетах

7. Ключами поиска в системе управления базами данных называются:

а) диапазон записей файла БД, в котором осуществляется поиск

б) логические выражения, определяющие условия поиска

в) поля, по значению которых осуществляется поиск

г) номера записей, удовлетворяющих условиям поиска

8. Сортировкой называют:

а) процесс поиска наибольшего и наименьшего элементов массива

б) процесс частичного упорядочивания некоторого множества

в) любой процесс перестановки элементов некоторого множества

г) процесс линейного упорядочивания некоторого множества

9. Редактирование текста представляет собой:

а) процесс внесения изменений в имеющийся текст

б) процедуру сохранения текста на диске в виде текстового файла

в) процесс передачи текстовой информации по компьютерной сети

г) процедуру считывания с внешнего запоминающего устройства ранее созданного текста

10. Процедура форматирования текста предусматривает:

а) запись текста в буфер

б) удаление текста в Корзину

в) отмену предыдущей операции, совершённой над текстом

г) автоматическое расположение текста в соответствии с определёнными правилами

11. Меню текстового редактора – это:

а) часть его интерфейса, обеспечивающая переход к выполнению различных операции над текстом

б) подпрограмма, обеспечивающая управление ресурсами ПК при создании документа

в) своеобразное окно, через которое текст просматривается на экране

г) информация о текущем состоянии текстового редактора

12. Текст, набранный в текстовом редакторе, хранится на внешнем запоминающем устройстве (магнитном, оптических дисках и др.) в виде:

а) файла

б) таблицы кодировки

в) каталога

г) таблицы размещения знаков

13. Электронная таблица – это:

а) прикладная программа, предназначенная для обработки структурированных в виде таблицы данных

б) прикладная программа для обработки кодовых таблиц

в) устройство ПК, управляющее его ресурсами в процессе обработки данных в табличной форме

г) системная программа, управляющая ресурсами ПК при обработке таблиц

14. Принципиальным отличием электронной таблицы от обычной является:

а) возможность автоматического пересчёта задаваемых по формулам данных при изменении исходных

б) возможность обработки данных, структурированных в виде таблицы

в) возможность наглядного представления связей между обрабатываемыми данными

г) возможность обработки данных, представленных в строках различного типа

15. Строки электронной таблицы:

а) именуются пользователем произвольным образом

б) обозначаются буквами русского алфавита

в) обозначаются буквами латинского алфавита

г) нумеруются

16. Столбцы электронной таблицы:

а) обозначаются буквами латинского алфавита

б) нумеруются

в) обозначаются буквами русского алфавита

г) именуются пользователем произвольным образом

17. Выражение 3(A1 + B1) : 5(2B1 – 3A2), записанное в соответствии с правилами, принятыми в математике, в электронной таблице имеет вид:

а) 3*(A1 +B1)/(5*(2*B1-3*A2))

б) 3(A1 + B1)/5(2B1 – 3A2)

в) 3(A1 + B1) : 5(2B1 – 3A2)

г) 3(A1 +B1) / (5(2B1 – 3A2))

18. Среди приведённых формул отыщите формулу для электронной таблицы:

а) A3B8 + 12

б) A1 = A3*B8 +12

в) A3*B8 + 12

г) = A3*B8 +12

19. При перемещении или копировании в электронной таблице абсолютные ссылки:

а) не изменяются

б) преобразуются вне зависимости от нового положения формулы

в) преобразуются в зависимости от нового положения формулы

г) преобразуются в зависимости от длины формулы

20. При перемещении или копировании в электронной таблице относительные ссылки:

а) не изменяются

б) преобразуются вне зависимости от нового положения формулы

в) преобразуются в зависимости от нового положения формулы

г) преобразуются в зависимости от длины формулы

21. В ячейке H5 электронной таблицы записана формула =B5 * V5. При копировании данной формулы в ячейку H7 будет получена формула:

а) = $B5 * V5

б) = B5 * V5

в) = $B7 * V7

г) = B7 * V7

22. Диапазон в электронной таблице – это:

а) совокупность клеток, образующих в таблице область прямоугольной формы

б) все ячейки одной строки

в) все ячейки одного столбца

г) множество допустимых значений

23. Диапазон A2:B4 содержит следующее количество ячеек электронной таблицы:

а) 8

б) 2

в) 6

г) 4

24. Активная ячейка – это ячейка:

а) для записи команд

б) содержащая формулу, включающую в себя имя ячейки, в которой выполняется ввод данных

в) формула, включающая ссылки на содержимое зависимой ячейки

г) в которой выполняется ввод данных

25. Диаграмма – это:

а) форма графического представления числовых значений, которая позволяет облегчить интерпретацию числовых данных

б) обычный график

в) красиво оформленная таблица

г) карта местности

26. Гистограмма – это диаграмма, в которой:

а) отдельные значения представлены вертикальными столбцами различной высоты

б) для представления отдельных значений используются параллелепипеды, размещённые вдоль оси OX

в) используется система координат с тремя координатными осями, что позволяет получить эффект пространственного представления рядов данных

г) отдельные значения представлены полосами различной длины, расположенными горизонтально вдоль оси OX.

27. Круговая диаграмма – это диаграмма:

а) представленная в виде круга, разбитого на секторы, и в которой допускается только один ряд данных

б) в которой отдельные значения представлены точками в декартовой системе координат

в) в которой отдельные ряды данных представлены в виде закрашенных разными цветами областей

г) в которой используется система координат с тремя координатными осями, что позволяет получить эффект пространственного представления рядов данных.

28. База данных – это:

а) специальным образом организованная и хранящая на внешнем носителе совокупность взаимосвязанных данных о некотором объекте

б) совокупность программ для хранения и обработки больших массивов информации

в) интерфейс, поддерживающий наполнение и манипулирование данными

г) определённая совокупность информации

29. Примером иерархической базы данных является:

а) страница классного журнала

б) каталог файлов, хранимых на диске

в) расписание поездов

г) электронная таблица

30. Сетевая база данных предполагает такую организацию данных, при которой:

а) связи между данными отражаются в виде таблицы

б) связи между данными описываются в виде дерева

в) помимо вертикальных иерархических связей (между данными) существуют и горизонтальные

г) связи между данными отражаются в виде совокупности нескольких таблиц

31. Наиболее распространёнными в практике являются базы данных следующего типа:

а) распределённые

б) иерархические

в) сетевые

г) реляционные

32. Поля реляционной базы данных:

а) именуются пользователем произвольно с определёнными ограничениями

б) автоматически нумеруются

в) именуются по правилам, специфичным для каждой конкретной СУБД

г) нумеруются по правилам, специфичным для каждой конкретной СУБД

33. В поле реляционной базы данных (БД) могут быть записаны:

а) только номера записей

б) как числовые, так и текстовые данные одновременно

в) данные только одного типа

г) только время создания записей

34. Система управления базами данных (СУБД) – это:

а) программная система, поддерживающая наполнение и манипулирование данными в файлах баз данных

б) набор программ, обеспечивающий работу всех аппаратных устройств компьютера и доступ пользователя к ним

в) прикладная программа для обработки текстов и различных документов

г) оболочка операционной системы, позволяющая более комфортно работать с файлами

35. Что такое PowerPoint?

а) прикладная программа Microsoft Office, предназначенная для создания презентаций

б) прикладная программа для обработки кодовых таблиц

в) устройство компьютера, управляющее его ресурсами в процессе обработки данных в табличной форме

г) системная программа, управляющая ресурсами компьютера

36. Составная часть презентации, содержащая различные объекты, называется…

а) слайд

б) лист

в) кадр

г) рисунок

37. Совокупность слайдов, собранных в одном файле, образуют…

а) показ

б) презентацию

в) кадры

г) рисунки

38. Запуск программы PowerPoint осуществляется с помощью команд …

а) Пуск – Главное меню – Программы – Microsoft PowerPoint

б) Пуск – Главное меню – Найти – Microsoft PowerPoint

в) Панели задач – Настройка – Панель управления – Microsoft PowerPoint

г) Рабочий стол – Пуск – Microsoft PowerPoint

39. Выполнение команды Начать показ слайдов презентации программы PowerPoint осуществляет клавиша …

а) F5

б) F4

в) F3
г) F7

40. Укажите расширение файла, содержащего обычную презентацию Microsoft PowerPoint.

а) .pptx
б) .jpg
в) .gif
г) .pps

41. Какая клавиша прерывает показ слайдов презентации программы PowerPoint?
а) Enter
б) Del
в) Tab
г) Esc

42. Область, в которой создаются и монтируются проекты в Windows MovieMaker, отображается в двух видах:
а) на раскадровке и в окне показа
б) на раскадровке и на шкале времени
в) в окне показа и на шкале времени
г) в окне показа и в строке состояния

43. Какие задачи WindowsMovieMakerпозволяет выполнить?
а) монтаж видеороликов («фильмов») из отдельных фрагментов разного происхождения
б) монтаж видеороликов («фильмов») из отдельных фрагментов одного происхождения
в) воспроизведение фильмов, созданных в других программах
г) экспорт фрагментов видеозаписей, звукового сопровождения и отдельных статических кадров

44. Как выполняется монтаж клипа? Выберите наиболее точный ответ
а) монтаж клипа состоит в задании точек воспроизведения клипа в фильме
б) монтаж клипа состоит в задании точки начала воспроизведения клипа в фильме
в) монтаж клипа состоит в задании точки конца воспроизведения клипа в фильме
г) монтаж клипа состоит в задании точки начала и конца воспроизведения клипа в фильме

45. Формат файлов, используемый для передачи видео через интернет. Используются такими сервисами, как YouTube, GoogleVideo,RuTube.BY, Mybu, Obivu и др.
а) FLV
б) AVI
в) MOV
г) WMV

46. Надпись в фильме

а) название фильма

б) титры

в) вступительные титры

г) заключительные титры

47. На сколько частей может быть разбит видеофрагмент в программе Windows MovieMaker?

а) на 10

б) на 3

в) на 2

г) на 4

48. Настольные издательские системы - это

а) текстовые редакторы, имеющие в своем составе расширенный набор функций для работы с документами

б) мощные программы, предназначенные для подготовки документов к публикации

в) программа обработки числовых данных, хранящая и обрабатывающая данные в прямоугольных таблицах

г) информационная модель, позволяющая упорядоченно хранить данные о группе объектов, обладающих одинаковым набором свойств

49. Синтез информации цифрового характера, аналоговой информации визуального отображения и аналоговой информации звука - это

а) текстовые редакторы

б) графические редакторы

в) системы управления базами данных

г) мультимедиа

50. Средой, предназначенной для обработки текста не является

а) Microsoft Word

б) StarWriter

в) Corel Draw

г) Блокнот

Телекоммуникационные технологии

Выберите правильный вариант ответа

1. Услуга по размещению и хранению файлов клиента на сервере организации, предоставляющей подобную услугу - это ...

a) Хостинг
b) Провйдер
c) WEB-сайт
d) Социальные сети

2. Какой протокол является базовым протоколом Интернета?

a) FTP
b) TCP/IP
c) URL
d) DNS

3. ivanov@rambler.ru
Что в этом адресе электронной почты означает имя сервера?

a) rambler
b) ivanov
c) rambler.ru
d) ivanov@rambler.ru
e) ivanov@

4. На каком языке записываются Web-страницы?

a) Pascal
b) C++
c) HTML
d) Visual Basic

5. www.klyaksa.netЧто является доменом верхнего уровня в этом адресе?

a) net
b) klyaksa.net
c) www.klyaksa.net
d) www.klyaksa
e) www

6. Как называются программы, позволяющие просматривать Web- страницы:

a) Адаптеры
b) Операционные системы
c) Браузеры
d) Трансляторы

7. Провайдер Интернета – это:

a) техническое устройство;
b) антивирусная программа;

c) организация – поставщик услуг Интернета;
d) средство просмотра Web-страниц.

8. Электронная почта позволяет передавать:
a) только сообщения;
b) только файлы;
c) сообщения и приложенные файлы;
d) видеоизображение.

9. Гипертекст – это:
a) очень большой текст;
b) текст, в котором могут осуществляться переходы по выделенным ссылкам;
c) текст, набранный на компьютере;
d) текст, в котором используется шрифт большого размера

10. Теги языка HTML- это…
a) названия элементов страницы
b) набор символов
c) окно браузера

Вопрос	**Ответ**
1	**a**
2	**b**
3	**a**
4	**c**
5	**a**
6	**c**
7	**c**
8	**c**
9	**b**
10	**b**

МИНИСТЕРСТВО ОБРАЗОВАНИЯ И МОЛОДЕЖНОЙ ПОЛИТИКИ
СВЕРДЛОВСКОЙ ОБЛАСТИ
ГОСУДАРСТВЕННОЕ АВТОНОМНОЕ ПРОФЕССИОНАЛЬНОЕ ОБРАЗОВАТЕЛЬНОЕ
УЧРЕЖДЕНИЕ СВЕРДЛОВСКОЙ ОБЛАСТИ
«КАМЕНСК-УРАЛЬСКИЙ АГРОПРОМЫШЛЕННЫЙ ТЕХНИКУМ»

УТВЕРЖДЕН
Приказом директора
ГАПОУ СО «Каменск-Уральский
агропромышленный техникум»
С.И. Некрасова
Пр.№57-уч от 19.05.2025

КОМПЛЕКТ КОНТРОЛЬНО-ОЦЕНОЧНЫХ СРЕДСТВ ДЛЯ ПРОМЕЖУТОЧНОЙ АТТЕСТАЦИИ УЧЕБНОЙ ДИСЦИПЛИНЫ ОУД.06 ФИЗИКА

Для подготовки специалистов среднего звена:
15.02.19 Сварочное производство

Форма обучения: очная
Срок обучения: 3 г.10 мес.
Уровень освоения: базовый

Каменск-Уральский
2025

Комплект контрольно-оценочных средств разработан на основе Федерального государственного образовательного стандарта (далее – ФГОС) среднего общего образования, утвержденного приказом Минобрнауки России от 17.05.2012 N 413 (ред. от 12.08.2022) (зарегистрировано в Минюсте России 07.06.2012 N 24480), Федеральной образовательной программы среднего общего образования, утвержденной приказом Минпросвещения России от 18.05.2023 №371 (зарегистрировано в Минюсте России 12.07.2023 N 74228), и ФГОС по специальности 15.02.19 Сварочное производство, утвержденного приказом Министерства образования и науки РФ от 30.11.2023 г. N 907 (зарегистрировано в Минюсте России 29.12.2023 N 76769).

Организация-разработчик:
Государственное автономное профессиональное образовательное учреждение Свердловской области «Каменск-Уральский агропромышленный техникум»

Разработчик:
Токарев Андрей Иванович, преподаватель.

Рецензент:

М.М. Гайсина	Зав. отделением	ГАПОУ СО «КУАТ»
Фамилия, Имя, Отчество	должность	место работы

Рассмотрен на заседании ПЦК, протокол №1 от 19.05.2025
Руководитель ПЦК: Нигматуллина А.Р.

Рассмотрен на заседании педагогического совета, протокол №12 от 19.05.2025
Председатель: Некрасов С.И.

Согласован на заседании НМС, протокол №1 от 19.05.2025
Председатель: Э.В. Павлова

ПОЯСНИТЕЛЬНАЯ ЗАПИСКА

Комплект контрольно-оценочных средств предназначен для проверки результатов освоения учебной дисциплины ОУД.06 «ФИЗИКА» и входит в состав фонда оценочных средств программы подготовки квалифицированных рабочих по профессии 15.02.19 «Сварочное производство», реализуемой в ГАПОУ СО «КУАТ».

Комплект контрольно-оценочных средств разработан на основе рабочей программы по учебной дисциплине ОУД.06 «ФИЗИКА».

Настоящий комплект контрольно-оценочных средств предназначен для аттестационных испытаний по учебной дисциплине в форме экзамена.

Экзамен по учебной дисциплине ОУД.06 «ФИЗИКА» проводится в соответствии с учебным планом по профессии 15.02.19 «Сварочное производство», и рабочей программой учебной дисциплины по завершению ее изучения.

Экзаменационные задания представлены в форме 25 билетов по курсу учебной дисциплины ОУД.06 «ФИЗИКА». Содержание заданий № 1, 2 предусматривает оценку уровня усвоения теоретических знаний (знание терминологии, обозначение физических величин, единицы измерения, формулировки законов, записи формул законов, умение пользоваться физическими приборами, т.е. демонстрация физических явлений, применение законов и явлений в своей профессии). Содержание задания № 3 позволяет оценить уровень усвоения практических умений - решение задачи (правильная запись условия задачи, перевод единиц измерения в систему СИ, запись основных формул, арифметический расчет).

На подготовку к ответу, обучающемуся отводится 40 минут.

ОБРАЗОВАТЕЛЬНЫЕ РЕЗУЛЬТАТЫ ОСВОЕНИЯ УЧЕБНОЙ ДИСЦИПЛИНЫ

В результате освоения учебной дисциплины ОУД.06 «ФИЗИКА», обучающийся по профессии 15.02.19. «Сварочное производство» **должен обладать** предусмотренными ФГОС умениями, знаниями и уметь в частности:

- проводить наблюдения,
- планировать и выполнять эксперименты,
- выдвигать гипотезы и строить модели,
- применять полученные знания по физике для объяснения разнообразных физических явлений и свойств веществ; практического использования физических знаний;
- оценивать достоверность естественнонаучной информации;

знать:

- фундаментальные физические законы и принципы, лежащие в основе современной физической картины мира;
- наиболее важные открытия в области физики, оказавшие определяющее влияние на развитие техники и технологии;
- методы научного познания природы.

Программа учебной дисциплины является частью программы подготовки специалистов среднего звена по профессии 15.02.19. «Сварочное производство», в части освоения общих компетенций:

ОК 01. Выбирать способы решения задач профессиональной деятельности применительно к различным контекстам;

ОК 02. Использовать современные средства поиска, анализа и интерпретации информации, и информационные технологии для выполнения задач профессиональной деятельности;

ОК 03. Планировать и реализовывать собственное профессиональное и личностное развитие, предпринимательскую деятельность в профессиональной сфере, использовать знания по финансовой грамотности в различных жизненных ситуациях;

ОК 04. Эффективно взаимодействовать и работать в коллективе и команде;

ОК 05. Осуществлять устную и письменную коммуникацию на государственном языке Российской Федерации с учетом особенностей социального и культурного контекста;

ОК 06. Проявлять гражданско-патриотическую позицию, демонстрировать осознанное поведение на основе традиционных общечеловеческих ценностей, в том числе с учетом гармонизации межнациональных и межрелигиозных отношений, применять стандарты антикоррупционного поведения;

ОК 07. Содействовать сохранению окружающей среды, ресурсосбережению, применять знания об изменении климата, принципы бережливого производства, эффективно действовать в чрезвычайных ситуациях;

ОК 08. Использовать средства физической культуры для сохранения и укрепления здоровья в процессе профессиональной деятельности и поддержания необходимого уровня физической подготовленности;

ОК 09. Пользоваться профессиональной документацией на государственном и иностранном языках.

(п. 5.1 в ред. Приказа Минпросвещения России от 01.09.2022 N 796)

СПИСОК ЛИТЕРАТУРЫ И ИСТОЧНИКОВ

Основная литература:

1. Мякишев Г. Я., Буховцев Б. Б., Сотский Н. Н. / Под ред. Парфентьевой Н. А. Физика. 10 класс. Базовый и углублённый уровни - М.: Просвещение, 2024 – 432с - ISBN 978-5-09-078175-6

2. Мякишев Г.Л., Буховцев Б.Б., Чаругин В.М. / Под ред. Парфентьевой Н. А. Физика. 11 класс. Базовый и углублённый уровни - М.: Просвещение, 2024 – 432с - ISBN 978-5-09-078631-7

Дополнительная литература:

3. Трофимова, Т. И., Курс физики с примерами решения задач в 2-х томах., Том 1 : учебник / Т. И. Трофимова, А. В. Фирсов. — Москва : КноРус, 2022. — 577 с. — ISBN 978-5-406-09078-7. — URL: https://book.ru/book/942134 (дата обращения: 01.05.2024). — Текст : электронный.

ПРОМЕЖУТОЧНАЯ АТТЕСТАЦИЯ ПО УЧЕБНОЙ ДИСЦИПЛИНЕ ОУД.06 «ФИЗИКА» В ФОРМЕ ЭКЗАМЕНА

Оценивание достижений обучающегося при проведении экзамена:

Система индивидуальных образовательных достижений обучающегося включает в себя учебные достижения в части освоения учебного материала и развития умений, определенных по учебной дисциплине ОУД.06 **«**ФИЗИКА». При оценке результатов освоения используется рейтинговая система. В критериальной системе по всем вопросам билета выделено 10 оценочных показателей. Обязательным условием для получения оценки «отлично» является ответ на билет в полном объеме, качественное выполнение задания, демонстрация сформированности общих компетенций и универсальных учебных действий.

№ задания	Показатели проявления знаний и умений	Количественная оценка проявления признака
1	Владеет терминологией (основные определения из теоретического вопроса)	
2	Знает физические величины (их обозначение, единицы измерения)	
3	Знает формулировки физических законов, явлений, фамилии ученых, которые их открыли	
4	Может привести примеры применения физических законов, явлений	
5	Записывает смысл физического закона в виде формулы	
6	Знает физические приборы (название, для чего используется)	
7	Умение пользоваться физическими приборами (демонстрация явлений, составление схем, умение произвести расчет по показаниям прибора)	
8	Умеет произвести запись условия задачи с переводом единиц измерения в систему СИ	
9	Умеет пользоваться справочными таблицами, схемами, графиками	
10	Делает выводы, результаты своей работы	

1 балл – признак проявляется
0 баллов – признак не проявляется

Шкала перевода баллов в оценку:

10-9 баллов - "отлично",
8-7 "хорошо",
6 -5 "удовлетворительно";
менее 5 - "неудовлетворительно.

Сводная ведомость

результатов промежуточной аттестации (экзамен) по учебной дисциплине ОУД.06 «ФИЗИКА»

Дата проведения _____

Группа _____

Профессия _____

№ п/п	Ф.И.О. обучающегося	Показатели проявления знаний и умений										Общее количество баллов	ОЦЕНКА
		Знание терминоло-гии	Знание Физических величин	Знание формулировок законов	Умеет приводить примеры	Знание формул	Знание физических приборов	Умение пользовать Физическими приборами	Знает перевод единиц измерения в систему СИ	Умеет пользоваться справочными таблицами	Умеет делать выводы, результаты работы		
1													
2													
3													
4													
5													
6													
7													
8													
9													
10													
11													
12													
13													
14													
15													
16													
17													
18													
19													
20													
21													
22													
23													
24													
25													

Преподаватель_____

Экзаменационные билеты по профессии
22.02.06. «Сварочное производство».

ЭКЗАМЕНАЦИОННЫЙ БИЛЕТ № 1

1. Назовите виды механических движений. Приведите примеры.
2. Раскройте понятия проводники и диэлектрики в электрическом поле.
3. Задача на расчет энергии фотона
   Чему равна энергия фотона красного цвета, имеющего в вакууме длину волны 0,72 мкм?

ЭКЗАМЕНАЦИОННЫЙ БИЛЕТ № 2

1. Сформулируйте и запишите второй закон Ньютона. Назовите единицы измерения физических величин. Приведите примеры.
2. Раскройте понятие магнитного поля, силовых линий магнитного поля. Что такое магнитная индукция? Запишите формулу магнитной индукции и назовите единицы измерения.
3. Задача на ядерные реакции
   а). Написать ядерную реакцию, происходящую при бомбардировке кальция α-частицей с выбиванием протона;
   б). Написать ядерную реакцию при взаимодействии ядра атома меди с протоном с испусканием двух нейтронов.

ЭКЗАМЕНАЦИОННЫЙ БИЛЕТ № 3

1. Дайте определение силы трения. От чего зависит сила трения. Приведите примеры.
2. Назовите виды спектров, источники излучения и внешний вид спектров.
3. Решение задачи на составление ядерных реакций
   Какой изотоп образуется из Li после одного β-распада и одного α-распада? Написать уравнения реакций.

ЭКЗАМЕНАЦИОННЫЙ БИЛЕТ № 4

1. Дайте определение силы упругости. От чего зависит сила упругости. Приведите примеры.
2. Дайте формулировку следующих терминов: электрическое поле, силовые линии электрического поля, напряженность электрического поля. Назовите основные свойства силовых линий и запишите формулу напряженности электрического поля.
3. Задача на расчет сопротивления.
   При напряжении 220В в лампе в течение 0,5 минут израсходовано 1800 Дж энергии. Определить сопротивление нити лампы.

ЭКЗАМЕНАЦИОННЫЙ БИЛЕТ № 5

1. Что такое деформация? Назовите виды деформаций. Приведите примеры.
2. Дайте формулировку следующих величин: электроемкость, конденсатор, энергия электрического поля. Запишите формулы данных величин и назовите единицы измерения.
3. Задача на составление уравнения ядерной реакции.
   1.Определите заряд ядра атома кислорода.
   2.Каков состав ядер натрия (${}^{23}_{11}Na$), фтора (${}^{19}_{9}F$).
   3.Написать недостающие обозначения в следующих ядерных реакциях:
   ${}^{27}_{13}Al + {}^{1}_{0}n \rightarrow \ ? + {}^{4}_{2}He$
   $? + {}^{1}_{1}H \rightarrow {}^{22}_{11}Na + {}^{4}_{2}He$

ЭКЗАМЕНАЦИОННЫЙ БИЛЕТ №6

1. Охарактеризуйте зависимость пружинного маятника. Приведите примеры.
2. Раскройте понятие свободных и вынужденных электромагнитных колебаний.
3. Задача на построение изображений в тонкой линзе.
   Постройте изображение данного предмета в линзе. Какое это изображение?

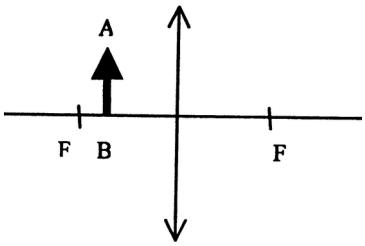

ЭКЗАМЕНАЦИОННЫЙ БИЛЕТ № 7

1. Дайте формулировку следующих величин: работа и мощность электрического тока. Запишите формулы и назовите единицы измерения физических величин.
2. Раскройте понятия интерференции и дифракции волн. Приведите примеры.
3. Задача на фотоны
   К какому виду следует отнести лучи, энергия фотонов которых равна $2 \cdot 10^{-19}$ Дж.

ЭКЗАМЕНАЦИОННЫЙ БИЛЕТ № 8

1. Что такое импульс тела? Запишите формулу импульса и назовите единицы измерения.
2. Расскажите о принципе радиосвязи. Назовите ученого, который изобрел радио. Дайте характеристику радиоволн.
3. Задача на расчет оптической силы
   Какова оптическая сила линзы, фокусное расстояние которой 40 см, - 20 см?

ЭКЗАМЕНАЦИОННЫЙ БИЛЕТ № 9

1. Дайте определение кинетической энергии. Запишите формулу кинетической энергии. Приведите примеры.
2. Назовите основные правила построения изображений в линзах. Приведите примеры.
3. Задача на расчет частоты колебаний
   Определить частоту колебаний, если длина равна 0,78 мкм.

ЭКЗАМЕНАЦИОННЫЙ БИЛЕТ № 10

1. Дайте определение потенциальной энергии. Запишите формулу потенциальной энергии. Приведите примеры.
2. Что такое фотон? Сформулируйте свойства фотона. Запишите формулы энергии, массы и импульса фотона. Назовите единицы измерения данных величин.
3. Задача на расчет скорости света
   Какова скорость света в воде, если при частоте 300 МГц, длина волны равна 0,51 мкм?

ЭКЗАМЕНАЦИОННЫЙ БИЛЕТ № 11

1. Сформулируйте понятие скорость тела. Запишите формулу скорости и назовите единицы измерения физических величин.
2. Дайте формулировку следующих величин: самоиндукция, индуктивность, энергия магнитного поля. Запишите формулы данных величин и назовите единицы измерения.
3. Задача на расчет импульса фотона
   Каков импульс фотона, энергия которого равна 8 кДж.?

ЭКЗАМЕНАЦИОННЫЙ БИЛЕТ № 12

1. Сформулируйте понятие ускорение тела. Запишите формулу ускорения и назовите единицы измерения физических величин.
2. Раскройте понятие магнитного поля, силовых линий магнитного поля. Дайте формулировку следующих величин: сила Ампера, сила Лоренца. Запишите формулы данных величин и назовите единицы измерения.
3. Задача на расчет оптического прибора.
   Главное фокусное расстояние объектива проекционного фонаря 15 см. Диапозитив находится на расстоянии 15,6 см от объектива. Какое линейное увеличение дает фонарь?

ЭКЗАМЕНАЦИОННЫЙ БИЛЕТ №13

1. Дайте определение силы тяжести. Запишите формулу силы тяжести и назовите единицы измерения физических величин. Приведите примеры.
2. Назовите виды источников света. Сформулируйте и запишите законы света.
3. Задача на расчет массы, импульса и энергии фотона.
   Найдите энергию, массу и импульс фотона, если длина волны 1,6 нм.

ЭКЗАМЕНАЦИОННЫЙ БИЛЕТ № 14

1. Сформулируйте и запишите закон Ома для участка цепи. Назовите единицы измерения физических величин.
2. Что такое радиоактивность? Назовите виды радиоактивных распадов. Приведите примеры радиоактивных распадов.
3. Задача на расчет размеров линз
   Оптическая сила тонкой линзы 5 дптр. Предмет поместили на расстояние 60 см от линзы. Определить, где получится изображение предмета.

ЭКЗАМЕНАЦИОННЫЙ БИЛЕТ № 15

1. Сформулируйте и запишите закон Ома для полной цепи. Назовите единицы измерения физических величин.
2. Расскажите о производстве и передаче электрической энергии. Назовите виды электрических станций.
3. Задача на расчет энергии связи.
   Вычислить энергию связи ядра бериллия.

ЭКЗАМЕНАЦИОННЫЙ БИЛЕТ № 16

1. Дайте определение вес тела. Запишите формулу веса тела и назовите единицы измерения физических величин. Приведите примеры.
2. Что такое фотоэффект? Сформулируйте и запишите законы фотоэффекта.
3. Задача на фотоэффект.
   Работа выхода электронов из золота равна 4,76 эВ. Определить красную границу фотоэффекта для золота.

ЭКЗАМЕНАЦИОННЫЙ БИЛЕТ № 17

1. Сформулируйте и запишите третий закон Ньютона. Назовите единицы измерения физических величин. Приведите примеры.
2. Дайте определение дисперсии света. Приведите примеры.
3. Задача на определение основных характеристик колебания по его графику.
   По графику найти амплитуду, период, частоту, циклическую частоту колебаний.

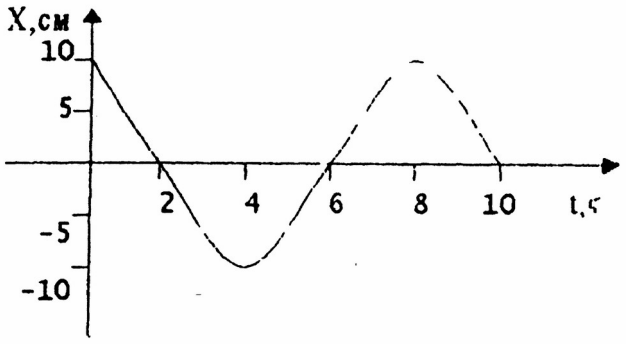

ЭКЗАМЕНАЦИОННЫЙ БИЛЕТ № 18

1. Сформулируйте и запишите первый закон Ньютона. Приведите примеры.
2. Что такое трансформатор? Назовите устройство трансформатора. Запишите формулу коэффициента трансформации.
3. Задача на определение энергии связи
   Определить энергию связи ядра атома цинка.

ЭКЗАМЕНАЦИОННЫЙ БИЛЕТ № 19

1. Дайте определение понятий: перемещение, путь, траектория. Приведите примеры.
2. Что такое линза? Назовите виды линз. Запишите формулы тонкой линзы, оптической силы линзы.
3. Задача на определение удельной энергии
   Определить удельную энергию натрия, приходящуюся на один нуклон.

ЭКЗАМЕНАЦИОННЫЙ БИЛЕТ № 20

1. Дайте определение силы Архимеда. Запишите формулу силы Архимеда. Назовите физические величины и единицы измерения физических величин. Приведите примеры.
2. Сформулируйте понятие излучения. Дайте характеристику видам излучения.
3. Задача на определение силы Ампера
   С какой силой действует магнитное поле с индукцией 20 мТл на проводник, в котором сила тока 120 мА, если длина проводника 0,2 м?

ЭКЗАМЕНАЦИОННЫЙ БИЛЕТ № 21

1. Сформулируйте и запишите закон Джоуля-Ленца. Назовите единицы измерения физических величин.
2. Раскройте сущность следующих терминов: ядерная реакция, термоядерная реакция, энергетический выход ядерных реакций. Приведите примеры.
3. Задача на электрические цепи переменного тока.
   Конденсатор включен в цепь переменного тока с частотой 50 Гц. Напряжение в сети 220 В. Какова емкость конденсатора, если сила тока в цепи рана 2,5А?

ЭКЗАМЕНАЦИОННЫЙ БИЛЕТ № 22

1. Дайте определение тепловому двигателю. Назовите устройство теплового двигателя.
2. Назовите состав ядра атома. Что такое изотопы? Запишите формулу энергии связи атомных ядер. Приведите примеры.
3. Задача на ядерные реакции
   Написать реакцию α-распада свинца, β-распада олова.

ЭКЗАМЕНАЦИОННЫЙ БИЛЕТ № 23

1. Что такое сообщающиеся сосуды? Приведите примеры.
2. Что такое лазер? Сформулируйте свойства лазеров. Приведите примеры применения лазеров.
3. Задача на расчет цепей переменного тока.
   Каково индуктивное сопротивление катушки с индуктивностью 1,4 Гн при частоте 50 Гц?

ЭКЗАМЕНАЦИОННЫЙ БИЛЕТ № 24

1. Дайте определение гидравлического пресса. Назовите устройство гидравлического пресса. Приведите примеры.
2. Раскройте сущность шкалы электромагнитных волн. Назовите источники излучений, основные свойства и применение.
3. Задача на расчет периода колебательного контура.
   Колебательный контур содержит конденсатор емкостью 400 пФ и катушку индуктивностью 6 мкГн. Каков период собственных колебаний контура?

ЭКЗАМЕНАЦИОННЫЙ БИЛЕТ № 25

1. Охарактеризуйте зависимость математического маятника. Приведите примеры.
2. Раскройте понятие переменный ток. Назовите основные характеристики переменного тока. Запишите уравнения переменного тока.
3. Задача на построение изображений в тонкой линзе.
   Постройте изображение данного предмета в линзе. Какое это изображение?

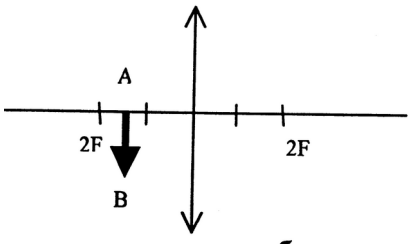

Экзаменационные билеты для обучающихся по профессии 22.02.06. «Сварочное производство».

ГАПОУ СО «КАМЕНСК-УРАЛЬСКИЙ АГРОПРОМЫШЛЕННЫЙ ТЕХНИКУМ»

СОГЛАСОВАНО:
Зам. директора
_____Ю.А.Некрасова
_____ _____ 20__г.

ЭКЗАМЕНАЦИОННЫЙ БИЛЕТ № 1

по ОУД.06 ФИЗИКА для ППКРС

1. Назовите виды механических движений. Приведите примеры.
2. Раскройте понятия проводники и диэлектрики в электрическом поле.
3. Задача на расчет энергии фотона

Чему равна энергия фотона красного цвета, имеющего в вакууме длину волны 0,72 мкм?

Преподаватель: _____

ГАПОУ СО «КАМЕНСК-УРАЛЬСКИЙ АГРОПРОМЫШЛЕННЫЙ ТЕХНИКУМ»

СОГЛАСОВАНО:
Зам. директора
_____Ю.А.Некрасова
_____ _____ 20__г.

ЭКЗАМЕНАЦИОННЫЙ БИЛЕТ № 2

по ОУД.06 ФИЗИКА для ППКРС

1. Сформулируйте и запишите второй закон Ньютона. Назовите единицы измерения физических величин. Приведите примеры.
2. Раскройте понятие магнитного поля, силовых линий магнитного поля. Что такое магнитная индукция? Запишите формулу магнитной индукции и назовите единицы измерения.
3. Задача на ядерные реакции

а). Написать ядерную реакцию, происходящую при бомбардировке кальция α-частицей с выбиванием протона;

б). Написать ядерную реакцию при взаимодействии ядра атома меди с протоном с испусканием двух нейтронов.

Преподаватель: _____

ГАПОУ СО «КАМЕНСК-УРАЛЬСКИЙ АГРОПРОМЫШЛЕННЫЙ ТЕХНИКУМ»

СОГЛАСОВАНО:
Зам. директора
_____Ю.А.Некрасова
_____ _____ 20__г.

ЭКЗАМЕНАЦИОННЫЙ БИЛЕТ № 3

по ОУД06 ФИЗИКА для ППКРС

1. Дайте определение силы трения. От чего зависит сила трения. Приведите примеры.
2. Назовите виды спектров, источники излучения и внешний вид спектров.
3. Решение задачи на составление ядерных реакций

   Какой изотоп образуется из Li после одного β-распада и одного α-распада? Написать уравнения реакций.

Преподаватель: _____

ГАПОУ СО «КАМЕНСК-УРАЛЬСКИЙ АГРОПРОМЫШЛЕННЫЙ ТЕХНИКУМ»

СОГЛАСОВАНО:
Зам. директора
_____Ю.А.Некрасова
_____ _____ 20__г.

ЭКЗАМЕНАЦИОННЫЙ БИЛЕТ № 4

по ОУД061 ФИЗИКА для ППКРС

1. Дайте определение силы упругости. От чего зависит сила упругости. Приведите примеры.
2. Дайте формулировку следующих терминов: электрическое поле, силовые линии электрического поля, напряженность электрического поля. Назовите основные свойства силовых линий и запишите формулу напряженности электрического поля.
3. Задача на расчет сопротивления.

   При напряжении 220В в лампе в течение 0,5 минут израсходовано 1800 Дж энергии. Определить сопротивление нити лампы.

Преподаватель: _____

ГАПОУ СО «КАМЕНСК-УРАЛЬСКИЙ АГРОПРОМЫШЛЕННЫЙ ТЕХНИКУМ»

СОГЛАСОВАНО:
Зам. директора
_____Ю.А.Некрасова
_____ _____ 20__г.

ЭКЗАМЕНАЦИОННЫЙ БИЛЕТ № 5

по ОУД.06 ФИЗИКА для ППКРС

1. Что такое деформация? Назовите виды деформаций. Приведите примеры.
2. Дайте формулировку следующих величин: электроемкость, конденсатор, энергия электрического поля. Запишите формулы данных величин и назовите единицы измерения.
3. Задача на составление уравнения ядерной реакции.

1.Определите заряд ядра атома кислорода.

2.Каков состав ядер натрия ($^{23}_{11}Na$), фтора ($^{19}_{9}F$).

3.Написать недостающие обозначения в следующих ядерных реакциях:

$^{27}_{13}Al + ^{1}_{0}n \rightarrow \ ? + ^{4}_{2}He$

$? + ^{1}_{1}H \rightarrow ^{22}_{11}Na + ^{4}_{2}He$

Преподаватель: _____

ГАПОУ СО «КАМЕНСК-УРАЛЬСКИЙ АГРОПРОМЫШЛЕННЫЙ ТЕХНИКУМ»

СОГЛАСОВАНО:
Зам. директора
_____Ю.А.Некрасова
_____ _____ 20__г.

ЭКЗАМЕНАЦИОННЫЙ БИЛЕТ №6

по ОУД.06 ФИЗИКА для ППКРС

1. Охарактеризуйте зависимость пружинного маятника. Приведите примеры.
2. Раскройте понятие свободных и вынужденных электромагнитных колебаний.
3. Задача на построение изображений в тонкой линзе.

Постройте изображение данного предмета в линзе. Какое это изображение?

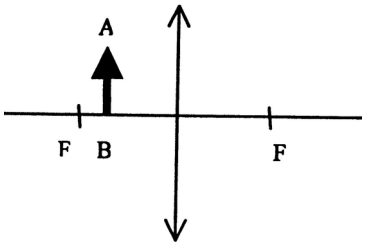

Преподаватель: _____

ГАПОУ СО «КАМЕНСК-УРАЛЬСКИЙ АГРОПРОМЫШЛЕННЫЙ ТЕХНИКУМ»

СОГЛАСОВАНО:
Зам. директора
_____Ю.А.Некрасова
_____ _____ 20__г.

ЭКЗАМЕНАЦИОННЫЙ БИЛЕТ № 7

по ОУД.06 ФИЗИКА для ППКРС

1. Дайте формулировку следующих величин: работа и мощность электрического тока. Запишите формулы и назовите единицы измерения физических величин.
2. Раскройте понятия интерференции и дифракции волн. Приведите примеры.
3. Задача на фотоны

К какому виду следует отнести лучи, энергия фотонов которых равна $2 \cdot 10^{-19}$ Дж.

Преподаватель: _____

ГАПОУ СО «КАМЕНСК-УРАЛЬСКИЙ АГРОПРОМЫШЛЕННЫЙ ТЕХНИКУМ»

СОГЛАСОВАНО:
Зам. директора
_____Ю.А.Некрасова
_____ _____ 20__г.

ЭКЗАМЕНАЦИОННЫЙ БИЛЕТ № 8

по ОУД.06 ФИЗИКА для ППКРС

1. Что такое импульс тела? Запишите формулу импульса и назовите единицы измерения.
2. Расскажите о принципе радиосвязи. Назовите ученого, который изобрел радио. Дайте характеристику радиоволн.
3. Задача на расчет оптической силы
   Какова оптическая сила линзы, фокусное расстояние которой 40 см, - 20 см?

Преподаватель: _____

ГАПОУ СО «КАМЕНСК-УРАЛЬСКИЙ АГРОПРОМЫШЛЕННЫЙ ТЕХНИКУМ»

СОГЛАСОВАНО:
Зам. директора
_____Ю.А.Некрасова
_____ _____ 20__г.

ЭКЗАМЕНАЦИОННЫЙ БИЛЕТ № 9

по ОУД 06 ФИЗИКА для ППКРС

1. Дайте определение кинетической энергии. Запишите формулу кинетической энергии. Приведите примеры.
2. Назовите основные правила построения изображений в линзах. Приведите примеры.
3. Задача на расчет частоты колебаний
   Определить частоту колебаний, если длина равна 0,78 мкм.

Преподаватель: _____

ГАПОУ СО «КАМЕНСК-УРАЛЬСКИЙ АГРОПРОМЫШЛЕННЫЙ ТЕХНИКУМ»

СОГЛАСОВАНО:
Зам. директора
_____Ю.А.Некрасова
_____ _____ 20__г.

ЭКЗАМЕНАЦИОННЫЙ БИЛЕТ № 10

по ОУД.06 ФИЗИКА для ППКРС

1. Дайте определение потенциальной энергии. Запишите формулу потенциальной энергии. Приведите примеры.
2. Что такое фотон? Сформулируйте свойства фотона. Запишите формулы энергии, массы и импульса фотона. Назовите единицы измерения данных величин.
3. Задача на расчет скорости света
   Какова скорость света в воде, если при частоте 300 МГц, длина волны равна 0,51 мкм?

Преподаватель: _____

ГАПОУ СО «КАМЕНСК-УРАЛЬСКИЙ АГРОПРОМЫШЛЕННЫЙ ТЕХНИКУМ»

СОГЛАСОВАНО:
Зам. директора
_____Ю.А.Некрасова
_____ _____ 20__г.

ЭКЗАМЕНАЦИОННЫЙ БИЛЕТ № 11

по ОУД.06 ФИЗИКА для ППКРС

1. Сформулируйте понятие скорость тела. Запишите формулу скорости и назовите единицы измерения физических величин.
2. Дайте формулировку следующих величин: самоиндукция, индуктивность, энергия магнитного поля. Запишите формулы данных величин и назовите единицы измерения.
3. Задача на расчет импульса фотона

Каков импульс фотона, энергия которого равна 8 кДж.?

Преподаватель: _____

ГАПОУ СО «КАМЕНСК-УРАЛЬСКИЙ АГРОПРОМЫШЛЕННЫЙ ТЕХНИКУМ»

СОГЛАСОВАНО:
Зам. директора
_____Ю.А.Некрасова
_____ _____ 20__г.

ЭКЗАМЕНАЦИОННЫЙ БИЛЕТ № 12

по ОУД.06 ФИЗИКА для ППКРС

1. Сформулируйте понятие ускорение тела. Запишите формулу ускорения и назовите единицы измерения физических величин.
2. Раскройте понятие магнитного поля, силовых линий магнитного поля. Дайте формулировку следующих величин: сила Ампера, сила Лоренца. Запишите формулы данных величин и назовите единицы измерения.
3. Задача на расчет оптического прибора.

Главное фокусное расстояние объектива проекционного фонаря 15 см. Диапозитив находится на расстоянии 15,6 см от объектива. Какое линейное увеличение дает фонарь?

Преподаватель: _____

ГАПОУ СО «КАМЕНСК-УРАЛЬСКИЙ АГРОПРОМЫШЛЕННЫЙ ТЕХНИКУМ»

СОГЛАСОВАНО:
Зам. директора
_____Ю.А.Некрасова
_____ _____ 20__г.

ЭКЗАМЕНАЦИОННЫЙ БИЛЕТ №13

по ОУД.06 ФИЗИКА для ППКРС

1. Дайте определение силы тяжести. Запишите формулу силы тяжести и назовите единицы измерения физических величин. Приведите примеры.
2. Назовите виды источников света. Сформулируйте и запишите законы света.
3. Задача на расчет массы, импульса и энергии фотона.

Найдите энергию, массу и импульс фотона, если длина волны 1,6 нм.

Преподаватель: _____

ГАПОУ СО «КАМЕНСК-УРАЛЬСКИЙ АГРОПРОМЫШЛЕННЫЙ ТЕХНИКУМ»

СОГЛАСОВАНО:
Зам. директора
_____Ю.А.Некрасова
_____ _____ 20__г.

ЭКЗАМЕНАЦИОННЫЙ БИЛЕТ № 14

по ОУД.06 ФИЗИКА для ППКРС

1. Сформулируйте и запишите закон Ома для участка цепи. Назовите единицы измерения физических величин.
2. Что такое радиоактивность? Назовите виды радиоактивных распадов. Приведите примеры радиоактивных распадов.
3. Задача на расчет размеров линз

Оптическая сила тонкой линзы 5 дптр. Предмет поместили на расстояние 60 см от линзы. Определить, где получится изображение предмета.

Преподаватель: _____

ГАПОУ СО «КАМЕНСК-УРАЛЬСКИЙ АГРОПРОМЫШЛЕННЫЙ ТЕХНИКУМ»

СОГЛАСОВАНО:
Зам. директора
_____Ю.А.Некрасова
_____ _____ 20__г.

ЭКЗАМЕНАЦИОННЫЙ БИЛЕТ № 15

по ОУД.06 ФИЗИКА для ППКРС

1. Сформулируйте и запишите закон Ома для полной цепи. Назовите единицы измерения физических величин.
2. Расскажите о производстве и передаче электрической энергии. Назовите виды электрических станций.
3. Задача на расчет энергии связи.

Вычислить энергию связи ядра бериллия.

Преподаватель: _____

ГАПОУ СО «КАМЕНСК-УРАЛЬСКИЙ АГРОПРОМЫШЛЕННЫЙ ТЕХНИКУМ»

СОГЛАСОВАНО:
Зам. директора
_____Ю.А.Некрасова
_____ _____ 20__г.

ЭКЗАМЕНАЦИОННЫЙ БИЛЕТ № 16

по ОУД.06 ФИЗИКА для ППКРС

1. Дайте определение вес тела. Запишите формулу веса тела и назовите единицы измерения физических величин. Приведите примеры.
2. Что такое фотоэффект? Сформулируйте и запишите законы фотоэффекта.
3. Задача на фотоэффект.

Работа выхода электронов из золота равна 4,76 эВ. Определить красную границу фотоэффекта для золота.

Преподаватель: _____

ГАПОУ СО «КАМЕНСК-УРАЛЬСКИЙ АГРОПРОМЫШЛЕННЫЙ ТЕХНИКУМ»

СОГЛАСОВАНО:
Зам. директора
_____Ю.А.Некрасова
_____ _____ 20__г.

ЭКЗАМЕНАЦИОННЫЙ БИЛЕТ № 17

по ОУД.06 ФИЗИКА для ППКРС

1. Сформулируйте и запишите третий закон Ньютона. Назовите единицы измерения физических величин. Приведите примеры.
2. Дайте определение дисперсии света. Приведите примеры.
3. Задача на определение основных характеристик колебания по его графику.

По графику найти амплитуду, период, частоту, циклическую частоту колебаний.

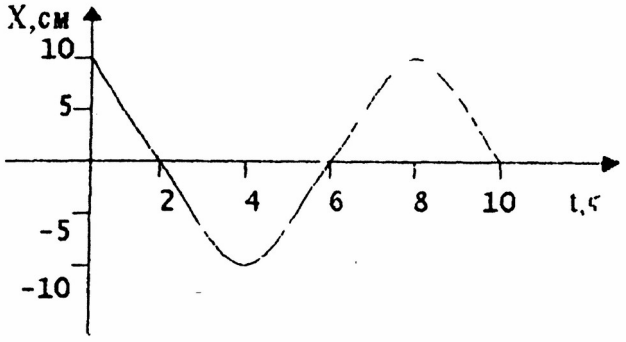

Преподаватель: _____

ГАПОУ СО «КАМЕНСК-УРАЛЬСКИЙ АГРОПРОМЫШЛЕННЫЙ ТЕХНИКУМ»

СОГЛАСОВАНО:
Зам. директора
_____Ю.А.Некрасова
_____ _____ 20__г.

ЭКЗАМЕНАЦИОННЫЙ БИЛЕТ № 18

по ОУД.06 ФИЗИКА для ППКРС

1. Сформулируйте и запишите первый закон Ньютона. Приведите примеры.
2. Что такое трансформатор? Назовите устройство трансформатора. Запишите формулу коэффициента трансформации.
3. Задача на определение энергии связи

Определить энергию связи ядра атома цинка.

Преподаватель: _____

ГАПОУ СО «КАМЕНСК-УРАЛЬСКИЙ АГРОПРОМЫШЛЕННЫЙ ТЕХНИКУМ»

СОГЛАСОВАНО:
Зам. директора
_____Ю.А.Некрасова
_____ _____ 20__г.

ЭКЗАМЕНАЦИОННЫЙ БИЛЕТ № 19

по ОУД.06 ФИЗИКА для ППКРС

1. Дайте определение понятий: перемещение, путь, траектория. Приведите примеры.
2. Что такое линза? Назовите виды линз. Запишите формулы тонкой линзы, оптической силы линзы.
3. Задача на определение удельной энергии

Определить удельную энергию натрия, приходящуюся на один нуклон.

Преподаватель: _____

ГАПОУ СО «КАМЕНСК-УРАЛЬСКИЙ АГРОПРОМЫШЛЕННЫЙ ТЕХНИКУМ»

СОГЛАСОВАНО:
Зам. директора
_____Ю.А.Некрасова
_____ _____ 20__г.

ЭКЗАМЕНАЦИОННЫЙ БИЛЕТ № 20

по ОУД.06 ФИЗИКА для ППКРС

1. Дайте определение силы Архимеда. Запишите формулу силы Архимеда. Назовите физические величины и единицы измерения физических величин. Приведите примеры.
2. Сформулируйте понятие излучения. Дайте характеристику видам излучения.
3. Задача на определение силы Ампера

   С какой силой действует магнитное поле с индукцией 20 мТл на проводник, в котором сила тока 120 мА, если длина проводника 0,2 м?

Преподаватель: _____

ГАПОУ СО «КАМЕНСК-УРАЛЬСКИЙ АГРОПРОМЫШЛЕННЫЙ ТЕХНИКУМ»

СОГЛАСОВАНО:
Зам. директора
_____Ю.А.Некрасова
_____ _____ 20__г.

ЭКЗАМЕНАЦИОННЫЙ БИЛЕТ № 21

по ОУД.06 ФИЗИКА для ППКРС

1. Сформулируйте и запишите закон Джоуля- Ленца. Назовите единицы измерения физических величин.
2. Раскройте сущность следующих терминов: ядерная реакция, термоядерная реакция, энергетический выход ядерных реакций. Приведите примеры.
3. Задача на электрические цепи переменного тока.

Конденсатор включен в цепь переменного тока с частотой 50 Гц. Напряжение в сети 220 В. Какова емкость конденсатора, если сила тока в цепи рана 2,5А?

Преподаватель: _____

ГАПОУ СО «КАМЕНСК-УРАЛЬСКИЙ АГРОПРОМЫШЛЕННЫЙ ТЕХНИКУМ»

СОГЛАСОВАНО:
Зам. директора
_____Ю.А.Некрасова
_____ _____ 20__г.

ЭКЗАМЕНАЦИОННЫЙ БИЛЕТ № 22

по ОУД.06 ФИЗИКА для ППКРС

1. Дайте определение тепловому двигателю. Назовите устройство теплового двигателя.
2. Назовите состав ядра атома. Что такое изотопы? Запишите формулу энергии связи атомных ядер. Приведите примеры.
3. Задача на ядерные реакции

Написать реакцию α-распада свинца, β-распада олова.

Преподаватель: _____

ГАПОУ СО «КАМЕНСК-УРАЛЬСКИЙ АГРОПРОМЫШЛЕННЫЙ ТЕХНИКУМ»

СОГЛАСОВАНО:
Зам. директора
_____Ю.А.Некрасова
_____ _____ 20__г.

ЭКЗАМЕНАЦИОННЫЙ БИЛЕТ № 23

по ОУД.06 ФИЗИКА для ППКРС

1. Что такое сообщающиеся сосуды? Приведите примеры.
2. Что такое лазер? Сформулируйте свойства лазеров. Приведите примеры применения лазеров.
3. Задача на расчет цепей переменного тока.

Каково индуктивное сопротивление катушки с индуктивностью 1,4 Гн при частоте 50 Гц?

Преподаватель: _____

ГАПОУ СО «КАМЕНСК-УРАЛЬСКИЙ АГРОПРОМЫШЛЕННЫЙ ТЕХНИКУМ»

СОГЛАСОВАНО:
Зам. директора
_____Ю.А.Некрасова
_____ _____ 20__г.

ЭКЗАМЕНАЦИОННЫЙ БИЛЕТ № 24

по ОУД 06 ФИЗИКА для ППКРС

1. Дайте определение гидравлического пресса. Назовите устройство гидравлического пресса. Приведите примеры.
2. Раскройте сущность шкалы электромагнитных волн. Назовите источники излучений, основные свойства и применение.
3. Задача на расчет периода колебательного контура.

Колебательный контур содержит конденсатор емкостью 400 пФ и катушку индуктивностью 6 мкГн. Каков период собственных колебаний контура?

Преподаватель: _____

ГАПОУ СО «КАМЕНСК-УРАЛЬСКИЙ АГРОПРОМЫШЛЕННЫЙ ТЕХНИКУМ»

СОГЛАСОВАНО:
Зам. директора
_____Ю.А.Некрасова
_____ _____ 20__г.

ЭКЗАМЕНАЦИОННЫЙ БИЛЕТ № 25

по ОУД.06 ФИЗИКА для ППКРС

1. Охарактеризуйте зависимость математического маятника. Приведите примеры.
2. Раскройте понятие переменный ток. Назовите основные характеристики переменного тока. Запишите уравнения переменного тока.
3. Задача на построение изображений в тонкой линзе.
   Постройте изображение данного предмета в линзе. Какое это изображение?

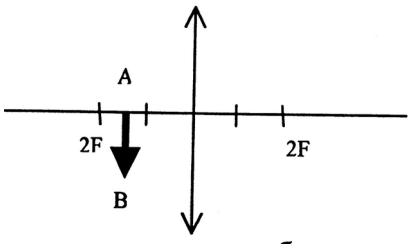

Преподаватель: _____

МИНИСТЕРСТВО ОБРАЗОВАНИЯ И МОЛОДЕЖНОЙ ПОЛИТИКИ
СВЕРДЛОВСКОЙ ОБЛАСТИ
ГОСУДАРСТВЕННОЕ АВТОНОМНОЕ ПРОФЕССИОНАЛЬНОЕ ОБРАЗОВАТЕЛЬНОЕ
УЧРЕЖДЕНИЕ СВЕРДЛОВСКОЙ ОБЛАСТИ
«КАМЕНСК-УРАЛЬСКИЙ АГРОПРОМЫШЛЕННЫЙ ТЕХНИКУМ»

УТВЕРЖДЕН
Приказом директора
ГАПОУ СО «Каменск-Уральский
агропромышленный техникум»
С.И. Некрасова
Пр.№57-уч от 19.05.2025

КОМПЛЕКТ КОНТРОЛЬНО-ОЦЕНОЧНЫХ СРЕДСТВ ДЛЯ ОЦЕНКИ ОСВОЕНИЯ ОБРАЗОВАТЕЛЬНЫХ РЕЗУЛЬТАТОВ УЧЕБНОЙ ДИСЦИПЛИНЫ ОУД.07 ХИМИЯ

Для подготовки специалистов среднего звена:
15.02.19 Сварочное производство

Форма обучения: очная
Срок обучения: 3 г.10 мес.
Уровень освоения: базовый

Каменск-Уральский
2025

Комплект контрольно-оценочных средств разработан на основе Федерального государственного образовательного стандарта (далее – ФГОС) по специальности 15.02.19 Сварочное производство, утвержденного приказом Министерства образования и науки РФ от 30.11.2023 г. N 907 (зарегистрировано в Минюсте России 29.12.2023 N 76769).

Организация -разработчик:
Государственное автономное профессиональное образовательное учреждение Свердловской области «Каменск-Уральский агропромышленный техникум»

Разработчик:
Аввакумова Н.В., преподаватель ГАПОУ СО «КУАТ».

Рецензент:

М.М. Гайсина	Зав. отделением	ГАПОУ СО «КУАТ»
Фамилия, Имя, Отчество	должность	место работы

Рассмотрен на заседании ПЦК, протокол №1 от 19.05.2025
Руководитель ПЦК: Нигматуллина А.Р.

Рассмотрен на заседании педагогического совета, протокол №12 от 19.05.2025
Председатель: Некрасов С.И.

Согласован на заседании НМС, протокол №1 от 19.05.2025
Председатель: Э.В. Павлова

ПОЯСНИТЕЛЬНАЯ ЗАПИСКА

Комплект контрольно-оценочных средств предназначен для проверки результатов освоения учебной дисциплины ОУД. 07 «Химия» входит в состав фонда оценочных средств программы подготовки специалистов по специальности начального профессионального образования 15ю02ю19. «Сварочное производство», реализуемой в ГАПОУ СО «КУАТ».

Комплект контрольно-оценочных средств разработан на основе рабочей программы по название ОУД.07.Химия и методических рекомендаций по формированию фонда оценочных средств для подготовки специалистов начального профессионального образования.

Полный комплект контрольно-оценочных средств включает перечень практических и контрольных работ, комплект разноуровневых задач, тестовых заданий, а также самостоятельные работы обучающихся, направленные на проверку сформированности всей совокупности образовательных результатов, заявленных во ФГОС и рабочей программы ОУД.07. Химия

Используемые термины и определения, сокращения

УД	–	учебная дисциплина;
МДК	–	междисциплинарный курс;
КОС	–	контрольно-оценочные средства;
ФГОС	–	Федеральный государственный образовательный стандарт;
ОК	–	общие компетенции;
ПК	–	профессиональные компетенции

ОБРАЗОВАТЕЛЬНЫЕ РЕЗУЛЬТАТЫ ОСВОЕНИЯ УЧЕБНОЙ ДИСЦИПЛИНЫ,

ПОДЛЕЖАЩИЕ ПРОВЕРКЕ

В результате освоения учебной дисциплины ОУД.07 «Химия» обучающийся должен обладать предусмотренными ФГОС по специальности начального профессионального образования

Уметь	- уметь объяснять роль химии в формировании научного мировоззрения - уметь определять валентность, степень окисления, тип химической связи в соединениях, заряд иона, окислитель и восстановитель, принадлежность веществ к различным классам органических и неорганических веществ. - Уметь объяснить строение Периодической системы, общие химические свойства металлов и неметаллов - Уметь объяснить зависимость свойств веществ от их строения и состава, природы химической связи зависимости скорости химических реакций, химического равновесия - Уметь выполнять химический эксперимент, проводить самостоятельный поиск информации с использованием различных источников - Уметь связывать изученный материал с профессиональной деятельностью - Уметь решать задачи по химическим формулам и уравнениям
Знать	- знать и понимать основные химические понятия. - Знать основные законы химии - Знать важнейшие вещества и материалы используемые в химической промышленности и повседневной жизни. - Роль химии в естествознании, ее связь с другими естественными науками, значение в жизни современного общества - Интерес к различным сферам профессиональной деятельности, умение совершать осознанный выбор будущей профессии и реализовывать собственные жизненные планы. - Сформированность мировоззрения, соответствующего современному уровню развития науки и общественной практики, основанного на диалоге культур, способствующего осознанию своего места в поликультурном мире. - Осознание ценности научной деятельности, готовность осуществлять проектную и исследовательскую деятельность индивидуально и в группе.
	- Овладение универсальными учебными познавательными действиями (УУПД): - УУПД 1. а) базовые логические действия: - УУПД 1.1 самостоятельно формулировать и актуализировать проблему, рассматривать ее всесторонне;

	- УУПД 1.2 устанавливать существенный признак или основания для сравнения, классификации и обобщения; - УУПД 1.3 определять цели деятельности, задавать параметры и критерии их достижения; - УУПД 1.4 выявлять закономерности и противоречия в рассматриваемых явлениях; - УУПД 1.5 вносить коррективы в деятельность, оценивать соответствие результатов целям, оценивать риски последствий деятельности; - УУПД 1.6 развивать креативное мышление при решении жизненных проблем; - УУПД 2 базовые исследовательские действия: - владеть навыками учебно-исследовательской и проектной деятельности, навыками разрешения проблем; - способность и готовность к самостоятельному поиску методов решения практических задач, применению различных методов познания; - овладение видами деятельности по получению нового знания, его интерпретации, преобразованию и применению в различных учебных ситуациях, в том числе при создании учебных и социальных проектов; - формирование научного типа мышления, владение научной терминологией, ключевыми понятиями и методами; - ставить и формулировать собственные задачи в образовательной деятельности и жизненных ситуациях;

Соответствие общих компетенций (ОК) ФГОС НПО и универсальных учебных действий (УУД) ФГОС среднего общего образования

ОК	ЛР и МР
ОК 01. Выбирать способы решения задач профессиональной деятельности применительно к различным контекстам;	ЛР3.3 способность оценивать ситуацию и принимать осознанные решения, ориентируясь на морально-нравственные нормы и ценности;
	<u>УУПД 1. базовые логические действия:</u> УУПД 1.1 самостоятельно формулировать и актуализировать проблему, рассматривать ее всесторонне; УУПД 1.2 устанавливать существенный признак или основания для сравнения, классификации и обобщения; УУПД 1.3 определять цели деятельности, задавать параметры и критерии их достижения; УУПД 1.4 выявлять закономерности и противоречия в рассматриваемых явлениях; УУПД 1.5 вносить коррективы в деятельность, оценивать

	соответствие результатов целям, оценивать риски последствий деятельности; УУПД 1.6 развивать креативное мышление при решении жизненных проблем;
	<u>УРД 1 самоорганизация:</u> самостоятельно осуществлять познавательную деятельность, выявлять проблемы, ставить и формулировать собственные задачи в образовательной деятельности и жизненных ситуациях; самостоятельно составлять план решения проблемы с учетом имеющихся ресурсов, собственных возможностей и предпочтений; давать оценку новым ситуациям; расширять рамки учебного предмета на основе личных предпочтений; делать осознанный выбор, аргументировать его, брать ответственность за решение; оценивать приобретенный опыт; способствовать формированию и проявлению широкой эрудиции в разных областях знаний, постоянно повышать свой образовательный и культурный уровень;
ОК 02. Использовать современные средства поиска, анализа и интерпретации информации и информационные технологии для выполнения задач профессиональной деятельности;	ЛР6.4 готовность и способность к образованию и самообразованию на протяжении всей жизни; ЛР8.3 осознание ценности научной деятельности, готовность осуществлять проектную и исследовательскую деятельность индивидуально и в группе.
	<u>УУПД 2 базовые исследовательские действия:</u> владеть навыками учебно-исследовательской и проектной деятельности, навыками разрешения проблем; способность и готовность к самостоятельному поиску методов решения практических задач, применению различных методов познания; овладение видами деятельности по получению нового знания, его интерпретации, преобразованию и применению в различных учебных ситуациях, в том числе при создании учебных и социальных проектов; формирование научного типа мышления, владение научной терминологией, ключевыми понятиями и методами; ставить и формулировать собственные задачи в образовательной деятельности и жизненных ситуациях; выявлять причинно-следственные связи и актуализировать задачу, выдвигать гипотезу ее решения, находить аргументы для доказательства своих утверждений, задавать параметры и критерии решения; анализировать полученные в ходе решения задачи результаты, критически оценивать их достоверность, прогнозировать изменение в новых условиях; давать оценку новым ситуациям, оценивать приобретенный опыт; разрабатывать план решения проблемы с учетом анализа имеющихся материальных и нематериальных ресурсов; осуществлять целенаправленный поиск переноса средств и

	способов действия в профессиональную среду; уметь переносить знания в познавательную и практическую области жизнедеятельности; уметь интегрировать знания из разных предметных областей; выдвигать новые идеи, предлагать оригинальные подходы и решения; ставить проблемы и задачи, допускающие альтернативные решения;
	<u>УУПД 3 работа с информацией:</u> владеть навыками получения информации из источников разных типов, самостоятельно осуществлять поиск, анализ, систематизацию и интерпретацию информации различных видов и форм представления; создавать тексты в различных форматах с учетом назначения информации и целевой аудитории, выбирая оптимальную форму представления и визуализации; оценивать достоверность, легитимность информации, ее соответствие правовым и морально-этическим нормам; использовать средства информационных и коммуникационных технологий в решении когнитивных, коммуникативных и организационных задач с соблюдением требований эргономики, техники безопасности, гигиены, ресурсосбережения, правовых и этических норм, норм информационной безопасности; владеть навыками распознавания и защиты информации, информационной безопасности личности.
ОК 03. Планировать и реализовывать собственное профессиональное и личностное развитие, предпринимательскую деятельность в профессиональной сфере, использовать знания по финансовой грамотности в различных жизненных ситуациях;	ЛР3.4 осознание личного вклада в построение устойчивого будущего; ЛР4.4 готовность к самовыражению в разных видах искусства, стремление проявлять качества творческой личности; ЛР6.1 готовность к труду, осознание ценности мастерства, трудолюбие; ЛР6.2 готовность к активной деятельности технологической и социальной направленности, способность инициировать, планировать и самостоятельно выполнять такую деятельность; ЛР6.3 интерес к различным сферам профессиональной деятельности, умение совершать осознанный выбор будущей профессии и реализовывать собственные жизненные планы; ЛР6.4 готовность и способность к образованию и самообразованию на протяжении всей жизни;
	<u>УРД 2 самоконтроль:</u> давать оценку новым ситуациям, вносить коррективы в деятельность, оценивать соответствие результатов целям; владеть навыками познавательной рефлексии как осознания совершаемых действий и мыслительных процессов, их результатов и оснований; использовать приемы рефлексии для оценки ситуации, выбора верного решения; уметь оценивать риски и своевременно принимать решения по их снижению;

ОК 04. Эффективно взаимодействовать и работать в коллективе и команде;	ЛР1.5 готовность вести совместную деятельность в интересах гражданского общества, участвовать в самоуправлении в общеобразовательной организации и детско-юношеских организациях; ЛР1.6 умение взаимодействовать с социальными институтами в соответствии с их функциями и назначением; ЛР1.7 готовность к гуманитарной и волонтерской деятельности; ЛР3.5 ответственное отношение к своим родителям и (или) другим членам семьи, созданию семьи на основе осознанного принятия ценностей семейной жизни в соответствии с традициями народов России; ЛР8.3 осознание ценности научной деятельности, готовность осуществлять проектную и исследовательскую деятельность индивидуально и в группе.
	<u>УКД 2 совместная деятельность:</u> понимать и использовать преимущества командной и индивидуальной работы; выбирать тематику и методы совместных действий с учетом общих интересов и возможностей каждого члена коллектива; принимать цели совместной деятельности, организовывать и координировать действия по ее достижению: составлять план действий, распределять роли с учетом мнений участников обсуждать результаты совместной работы; оценивать качество своего вклада и каждого участника команды в общий результат по разработанным критериям; предлагать новые проекты, оценивать идеи с позиции новизны, оригинальности, практической значимости; координировать и выполнять работу в условиях реального, виртуального и комбинированного взаимодействия; осуществлять позитивное стратегическое поведение в различных ситуациях, проявлять творчество и воображение, быть инициативным.
	<u>УРД 4 принятие себя и других людей:</u> принимать себя, понимая свои недостатки и достоинства; принимать мотивы и аргументы других людей при анализе результатов деятельности; признавать свое право и право других людей на ошибки; развивать способность понимать мир с позиции другого человека.
ОК 05. Осуществлять устную и письменную коммуникацию на государственном языке Российской Федерации с учетом особенностей социального и культурного контекста;	ЛР8.1 сформированность мировоззрения, соответствующего современному уровню развития науки и общественной практики, основанного на диалоге культур, способствующего осознанию своего места в поликультурном мире; ЛР8.2 совершенствование языковой и читательской культуры как средства взаимодействия между людьми и познания мира; ЛР8.3 осознание ценности научной деятельности, готовность осуществлять проектную и исследовательскую деятельность индивидуально и в группе.

	<u>УКД 1 общение:</u> осуществлять коммуникации во всех сферах жизни; распознавать невербальные средства общения, понимать значение социальных знаков, распознавать предпосылки конфликтных ситуаций и смягчать конфликты; владеть различными способами общения и взаимодействия; аргументированно вести диалог, уметь смягчать конфликтные ситуации; развернуто и логично излагать свою точку зрения с использованием языковых средств;
ОК 06. Проявлять гражданско-патриотическую позицию, демонстрировать осознанное поведение на основе традиционных общечеловеческих ценностей, в том числе с учетом гармонизации межнациональных и межрелигиозных отношений, применять стандарты антикоррупционного поведения;	ЛР1.1 сформированность гражданской позиции обучающегося как активного и ответственного члена российского общества; ЛР1.2 осознание своих конституционных прав и обязанностей, уважение закона и правопорядка; ЛР1.3 принятие традиционных национальных, общечеловеческих гуманистических и демократических ценностей; ЛР1.4 готовность противостоять идеологии экстремизма, национализма, ксенофобии, дискриминации по социальным, религиозным, расовым, национальным признакам; ЛР1.5 готовность вести совместную деятельность в интересах гражданского общества, участвовать в самоуправлении в общеобразовательной организации и детско-юношеских организациях; ЛР1.6 умение взаимодействовать с социальными институтами в соответствии с их функциями и назначением; ЛР1.7 готовность к гуманитарной и волонтерской деятельности; ЛР2.1 сформированность российской гражданской идентичности, патриотизма, уважения к своему народу, чувства ответственности перед Родиной, гордости за свой край, свою Родину, свой язык и культуру, прошлое и настоящее многонационального народа России; ЛР2.2 ценностное отношение к государственным символам, историческому и природному наследию, памятникам, традициям народов России, достижениям России в науке, искусстве, спорте, технологиях и труде; ЛР2.3 идейная убежденность, готовность к служению и защите Отечества, ответственность за его судьбу; ЛР3.1 осознание духовных ценностей российского народа; ЛР3.2 сформированность нравственного сознания, этического поведения; ЛР3.5 ответственное отношение к своим родителям и (или) другим членам семьи, созданию семьи на основе осознанного принятия ценностей семейной жизни в соответствии с традициями народов России; ЛР4.2 способность воспринимать различные виды искусства, традиции и творчество своего и других народов, ощущать эмоциональное воздействие искусства;

	ЛР4.3 убежденность в значимости для личности и общества отечественного и мирового искусства, этнических культурных традиций и народного творчества;
	<u>УРД 3 эмоциональный интеллект, предполагающий сформированность:</u> самосознания, включающего способность понимать свое эмоциональное состояние, видеть направления развития собственной эмоциональной сферы, быть уверенным в себе; саморегулирования, включающего самоконтроль, умение принимать ответственность за свое поведение, способность адаптироваться к эмоциональным изменениям и проявлять гибкость, быть открытым новому; внутренней мотивации, включающей стремление к достижению цели и успеху, оптимизм, инициативность, умение действовать, исходя из своих возможностей; эмпатии, включающей способность понимать эмоциональное состояние других, учитывать его при осуществлении коммуникации, способность к сочувствию и сопереживанию; социальных навыков, включающих способность выстраивать отношения с другими людьми, заботиться, проявлять интерес и разрешать конфликты;
ОК 09. Пользоваться профессиональной документацией на государственном и иностранном языках.	ЛР2.1 сформированность российской гражданской идентичности, патриотизма, уважения к своему народу, чувства ответственности перед Родиной, гордости за свой край, свою Родину, свой язык и культуру, прошлое и настоящее многонационального народа России;

1 ПАСПОРТ КОМПЛЕКТА КОНТРОЛЬНО-ОЦЕНОЧНЫХ СРЕДСТВ

Таблица 1

Соотношение контролируемых модулей дисциплины с компетенциями и оценочными средствами

аименование раздела	**Формируемые компетенции**	**Текущий контроль**		**Промежуточный контроль**	
		Форма контроля	**Наименование КОС**	**Форма контроля**	**Наименование КОС**
Раздел 1. Общая химия					
1.1. **Строение атома**	ОК-1, ОК-2, ОК-3, ОК-4, ОК-5, ОК-6, ОК-7, ОК-8,ОК-9.	Устный опрос Письменный опрос	Варианты ПР	Вопросы	ПРОГРАММА проведения промежуточной аттестации по учебной дисциплине ОУД. 07« Химия»
Тема 1.2. Периодический закон и П.С.Х.Э.Д.И.Менделеева					
	ОК-1, ОК-2, ОК-3, ОК-4, ОК-5, ОК-6, ОК-7, ОК-8,ОК-9.	Устный опрос Письменный опрос Тест	Система тестовых заданий Варианты ПР	Тестирование Вопросы	

		Устный опрос Письменный опрос Тест	Варианты ПР	Вопросы Тестирование	
Тема 1.3. **Строение вещества**	ОК-1, ОК-2, ОК-3, ОК-4, ОК-5, ОК-6, ОК-7, ОК-8,ОК-9.	Устный опрос Письменный опрос Тест	Система тестовых заданий	Вопросы Тестирование	
Тема 1.4. **Полимеры**	ОК-1, ОК-2, ОК-3, ОК-4, ОК-5, ОК-6, ОК-7, ОК-8,ОК-9.	Устный опрос Письменный опрос Тест	Система тестовых заданий	Вопросы Тестирование	
Тема 1.5. **Дисперсные системы**	ОК-1, ОК-2, ОК-3, ОК-4, ОК-5, ОК-6, ОК-7, ОК-8,ОК-9.	Устный опрос Тест	Система тестовых заданий	Вопросы Тестирование	
Тема 1.6.	ОК-1, ОК-2, ОК-3, ОК-4, ОК-5, ОК-6,	Тест	Система тестовых	Тестирование	

Химические реакции	ОК-7, ОК-8,ОК-9.	Практическое занятие	заданий		
Тема 1.7. Растворы	ОК-1, ОК-2, ОК-3, ОК-4, ОК-5, ОК-6, ОК-7, ОК-8,ОК-9.	Тест Устный опрос	Система тестовых заданий	Тестирование	
Тема 1.8. Неметаллы	ОК-1, ОК-2, ОК-3, ОК-4, ОК-5, ОК-6, ОК-7, ОК-8,ОК-9.	Тест Практическое занятие	Варианты ПР	Вопросы Тестирование	
	ОК-1, ОК-2, ОК-3, ОК-4, ОК-5, ОК-6, ОК-7, ОК-8,ОК-9.		Система тестовых заданий		
Тема 1.9. Металлы	ОК-1, ОК-2, ОК-3, ОК-4, ОК-5, ОК-6, ОК-7, ОК-8,ОК-9.	Тест Устный опрос	Варианты ПР	Тестирование Вопросы	
	ОК-1, ОК-2, ОК-3, ОК-4, ОК-5, ОК-6, ОК-7, ОК-8,ОК-9.	Тест Практическое занятие	Система тестовых заданий	Тестирование Вопросы	
			Варианты ПР		

Дифференцированный зачет			Система тестовых заданий	Вопросы	

Перечень оценочных средств

Форма контроля	**Наименование КОС**	**Краткая характеристика оценочного средства**	**Критерии оценки**
Устный опрос-собеседование	Перечень вопросов для обсуждения	Беседа преподавателя со студентов на темы, связанные с изучаемой дисциплиной, с целью оценки знаний и умений по определенному модулю	студент демонстрирует: - непонимание проблемы, на большинство вопросов нет ответа – «неудовлетворительно» - частичное понимание проблемы, получены положительные ответы на 60 % заданных вопросов – «удовлетворительно»; - значительное понимание проблемы – «хорошо»; - полное понимание проблемы, на все вопросы дает краткие и четкие ответы – «отлично»
Тестирование	Система тестовых заданий	по учебному материалу каждого раздела дисциплины, состоящее в выполнении обучающимися системы	- выполнено менее 60% задания – «неудовлетворительно» - выполнено 60-70 % задания -

		стандартизированных заданий, которые позволяют оценить уровень знаний, умений и навыков обучающегося.	«удовлетворительно» - выполнено 71-85 % задания - «хорошо» - выполнено 86-100 % задания - «отлично»
Дифференцированный зачет	Перечень задач.	Дифференцированный зачет по дисциплине служит для оценки работы обучающегося в течение семестра и призван выявить уровень, прочность и систематичность полученных им теоретических и практических знаний, приобретения навыков самостоятельной работы, развития творческого мышления, умение синтезировать полученные знания и применять их в решении практических задач.	- выполнено менее 60% задания – «неудовлетворительно» - выполнено 60-70 % задания - «удовлетворительно» - выполнено 71-85 % задания - «хорошо» - выполнено 86-100 % задания - «отлично»

Комплект заданий для дифференцированного зачета

по дисциплине ОУД.07 Химия

Задания для текущего контроля по темам:

Тема: «Основные понятия и законы химии»

Исходя из определений, впишите соответствующие слова

1. Наука о веществах и их превращения друг в друга изучает……(химия)
2. Вид материи, имеет определенный состав, строение и характерные, постоянные в данных условиях, свойства называется……(веществом)
3. Описание вещества по следующим параметрам: агрегатное состояние при обычных условиях, цвет, блеск, твердость, мягкость, хрупкость, запах, вкус, плотность, температура кипения или плавления, электропроводность и теплопроводность, растворимость в воде или других веществах являются ,…….(физическими) свойствами веществ
4. Способность одного вещества взаимодействовать с другими веществами и превращаться в те или иные вещества называют ……..(химическими) свойствами веществ.
5. Наименьшая частица химического элемента, носящая его свойства, называется……..(атомом)
6. Наименьшая частица веществ молекулярного строения это ……..(молекула)
7. Вид атома с одинаковым зарядом ядра ,это …….(химический) элемент
8. Вещество, образованное атомами одного химического элемента, называют……. (простым) веществом
9. Вещество, образованное атомами разных химических элементов, называют……. (сложным) веществом
10. Условная запись состава вещества посредством символов элементов и индексов, называют……..(химической) формулой
11. Число структурных единиц вещества, выраженные в молях, есть ……..(количество) вещества
12. Реакции, входе которых из нескольких простых веществ или сложных образуется одно вещество, называются ……..(соединения)
13. Реакции, в ходе которых из сложного вещества образуется несколько других простых или сложных веществ, называют…….(разложения)
14. Реакции, в ходе которых в результате взаимодействия простого и сложного вещества образуется другое простое и другое сложное вещество, называют……. (замещения)
15. Реакции, в ходе которых в результате взаимодействия двух сложных веществ образуется два других сложных вещества, называют……(обмена)

Тема: «Основные понятия и законы термодинамики»

Исходя из определений, впишите соответствующие слова

1. Термодинамика изучает законы взаимных превращений различных видов……. (энергии)
2. Химическая термодинамика изучает изменения энергии в результате процессов в материальных системах, приводящих к изменению ……..

и …… физических тел (состава и свойств)

3. Термодинамическая система, которая может получать или отдавать теплоту в окружающую среду и производить работу называется…….(незамкнутой)

4.Система, которая не обменивается с другими системами веществом и энергией называют…….(замкнутой)

5 Система, в которой все свойства одинаковы называют…….(однородной)

6. Системы, между частями которой нет поверхностного раздела называют…… (гомогенной)

7. Система, состоящая из различных по свойствам частей, разграниченных поверхностями раздела называют…….(гетерогенной)

8. Совокупность одинаковых гомогенных частей гетерогенной системы, разграниченных поверхностями раздела называют……(фазой)

9. Мера энергии, переданной путем беспорядочного движения частиц системы, является……(количеством теплоты)

10. Мерой энергии, переданной путем упорядоченного движения таких частиц, является …….. (работа)

11. Изучением тепловых эффектов химических реакций занимается……(термохимия)

12. Основу технологических процессов пищевых производств составляют законы сохранения……. и…….(энергии и массы0

13. Движущей силой тепловых процессов является ……температур(разность)

1. **Тематический зачет**.

Тема: Дисперсные системы. Коллоидные растворы.

1. Молекулярно-кинетические и оптические свойства коллоидных систем.
2. Дисперсные системы, их классификация.
3. Методы получения коллоидных систем.
4. Очистка коллоидных систем.
5. Агрегатная устойчивость коллоидных систем
6. Коагуляция коллоидных растворов. Порог коагуляции.
7. Пептизация.
8. Набухание. Виды набухания
9. Физико-химические свойства студней

10. Суспензии. Какой вид устойчивости для них характерен?
11. Что представляют собой эмульсии? Как их классифицируют?
12. Какие методы стабилизации эмульсий известны?
13. Какими свойствами должен обладать эмульгатор?
14. Какие дисперсные системы называются пенами?
15. От чего зависит устойчивость пены? Как можно её разрушить?
16. Что такое аэрозоли, какими основными свойствами они обладают?
17. Расскажите об использовании свойств пенообразования в кондитерском и пищевом производствах.

Тема: Химическая кинетика и катализ. Химическое равновесие и скорость химических реакций. Свойство растворов.

Задание с выбором ответа

1.Гомогенной является реакция между:

А. оксидом меди(2) и соляной кислотой; Б. магнием и кислородом;

В. серой и железом; Г. азотом и кислородом.

2. Гетерогенной является реакция между:

А. серой и кислородом; Б. азотом и водородом;

В. оксидом серы(4) и кислородом; Г. этанолом и уксусной кислотой.

3.Скорость химической реакции не зависит:

А.от концентрации реагирующих веществ;

Б. от природы реагирующих веществ;

В. от объема сосуда; Г. от температуры.

4. Изменение давления влияет на скорость реакции между:

А.железом и соляной кислотой; Б. серой и железом;

В. серой и кислородом; Г. соляной кислотой и гидроксидом калия.

5. Оцените правильность суждений:

А. При понижении давления скорость реакции с участием газообразных веществ уменьшается.

Б. Катализатор- вещество, которое ускоряет химическую реакцию, но само в ней не участвует.

А. верно только А; Б. верно только Б;

В. верно оба суждения; Г. оба суждения неверны.

6. При химическом равновесии в реакционной системе концентрации исходных веществ и продуктов реакции:

А. равны; Б. не изменяются

В. увеличиваются для продуктов, уменьшаются для исходных веществ;

Г. уменьшаются для продуктов, увеличиваются для исходных веществ.

7. Оцените правильность суждений:

А. Повышение температуры смещает равновесие в сторону эндотермической реакции.

Б. Катализатор увеличивает скорость прямой и обратной реакции, но не вызывает смещение химического равновесия.

А. верно только А; В. верны оба суждения;

Г. оба суждения неверны.

8. Оцените правильность суждения:

А. Повышение давления смещает равновесие в сторону образования продуктов реакции.

Б. Повышение концентрации любого из исходных веществ приводит к смещению равновесия в сторону образования продуктов реакции.

А.верно только А; Б. верно только Б;

В. верно оба суждения; Г. оба суждения неверны.

9. При сжигании 64г. серы выделилось 594 кДж теплоты. Теплота образования оксида серы(4) равна:

А. 148,5 кДж; Б. 297 кДж; В. 594кДж; Г. 1188кДж.

10. Степень диссоциации веществ не зависит от:

А.природы вещества;

Б. молярной массы растворенного вещества;

В. температуры раствора;

Г. концентрации растворенного вещества.

11. Слабыми электролитами являются все группы веществ:

А. фосфат натрия, уксусная кислота, сульфат натрия;

Б. гидроксид натрия, серная кислота, вода;

В. хлорид натрия, соляная кислота, гидроксид натрия;

Г. сероводородная кислота, вода, уксусная кислота.

12. С помощью реакции ионного обмена в водном растворе невозможно получить соль:

А. карбонат кальция; Б. сульфат бария;

В. сульфид алюминия; Г. фосфат серебра.

Ключ ответов: 1-Г; 2-А; 3-В; 4-В; 5-1; 6-Б; 7-В; 8-Б; 9-Б; 10-Б; 11-Г; 12-В

Тема: Неметаллы

1. *Работа по группам.*

1. Какие свойства проявляет аммиак в окислительно-восстановительных реакциях? Напишите соответствующие уравнения реакций.
2. Может ли аммиак осушать серной кислотой или оксидом фосфора(5)? Ответ мотивируйте.
3. На чем основано применение NH4HCO3 в хлебопечении? Напишите уравнения реакции.
4. Фильтрующая коробка противогаза, в которой находится адсорбент, имеет определенный срок действия. Объясните, почему противогаз не защищает, если он проработал дольше указанного срока?
5. Почему при некоторых пищевых отравлениях рекомендуется принимать таблетки активированного угля?
6. Где в общественном питании используется ионообменная адсорбция
7. Какие аллотропные видоизменения образует фосфор? Как различаются они по физическим свойствам
8. Какое из удобрений содержит больше питательных веществ: аммофос, нитрофоска, двойной суперфосфат?

2 группа

1. Докажите, что без химии немыслим современный быт человека.
2. Покажите, что достижения химии могут не только служить во благо, но и причинять вред. От чего зависит последний.
3. Как нужно относиться к многочисленным рекламным роликам о лекарствах, которые бесконечно передают по телевидению?
4. Какую роль играют витамины? Как их применять? Как сохранить витамины в пище?
5. Что такое СМС? Какие преимущества и недостатки имеют они по сравнению с мылами?

6. Какие чистящие и моющие средства вы используете в быту? Каковы основы их наиболее безопасного применения?

Семинарское занятие:

1. Подготовить сообщение на тему «Химия и красота» (роль химии в косметике)
2. Подготовить сообщение на тему «Химия и гигиена».
3. Подготовить групповое сообщение на тему «Химия и пища», поделив между собой части, посвященные белкам, жирам, углеводам, консервированию пищи.
4. Принести на занятия различные упаковки от пищевых продуктов и укажите, какие пищевые добавки в них использованы.
5. Напишите сочинение на тему « Химия и её роль в моей профессии»

Тематический зачет.

Тема: Химия и проблемы охраны окружающей среды.

1. Назовите основные факторы, вызывающие химическое загрязнение окружающей среды.
2. Охарактеризуйте роль атмосферы для обеспечения жизнедеятельности биосферы-живой оболочки Земли.
3. Назовите основные источники химического загрязнения атмосферы и укажите пути борьбы с ними.
4. Что такое кислотные дожди? Какую роль играют они в природе и в жизни человека? Как с ними бороться?
5. Что такое парниковый эффект? Какую роль он играет в природе и в жизни человека?
6. Назовите основные источники химического загрязнения гидросферы и пути борьбы с ними.
7. Что такое эрозия почвы? Какие виды эрозии вы знаете?

Тема: « Основные классы органических веществ»

Перечень вопросов

1. Вещества, стоящие в одном ряду и имеющие одну и ту же математическую формулу называют?
2. Какое окончание имеют радикалы предельных углеводородов?
3. Какое окончание имеют непредельные углеводороды ряда этилена?
4. Какую функциональную группу имеют одноатомные спирты?
5. Функциональная группа СОН, характеризует какой класс органических веществ?
6. К какому классу органических веществ относятся вещества, содержащие карбоксильную группу?
7. От каких углеводородов образуются названия спиртов?

8. Какое из перечисленных соединений относится к мономерам белка?
9. Какое из веществ относится к моносахаридам?
10. Амины являются, производными какого неорганического вещества?
11. Что представляет собой вторичная структура белка?
12. Какой спирт входит в состав как жидких, так и твердых жиров?
13. Вещества, имеющие одну и ту же молекулярную формулу, но разные структурные называют?

Перечень ответов

1. Изомеры 7. ЕН или ИЛЕН
2. ИЛ 8. Альдегиды
3. Глюкоза 9. Аммиак
4. Спираль 10. ОН
5. Гомологи 11. Предельных
6. Кислоты 12. Аминокислота

13. Глицерин

Ключ ответов: 1-5; 2-2; 3-7; 4-10; 5-8; 6-6; 7-11; 8-12; 9-3; 10-9; 11-4; 12-13; 13-1.

2.2 Промежуточная аттестация.

2.2.1. Теоретические задания.

Тесты в оболочке VeraItest

<u>Вариант 1</u>

1. Если дисперсионная среда жидкость, а дисперсная фаза твердая, то систему называют:

а) эмульсия; б) суспензия; в) взвесью.

1. Коагулирующим действием на золь, полученным по реакции

K_2SiO_3изб+ H_2SO_4 = H_2SiO_3+ K_2SO_4 будет

а) анионы электролита; б) катионы электролита;

в) анионы и катионы электролита.

3. Прибор, позволяющий наблюдать коллоидные частицы, размером не более 3 нмк в рассеянном свете, основанный на использовании эффекта Тиндаля, называется:

а) ультрамикроскопом; б) электронный микроскоп;

в) световой микроскоп.

4. Перенос частиц дисперсной фазы под действием внешнего электрического поля, называется:

а) электрофорез; б) электролиз; в) электроосмос.

5. Если дисперсная фаза и дисперсионная среда представляют собой капельки жидкости, то систему называют:

а) эмульсия; б) суспензия; в) взвесью.

6. Различная окраска дисперсных систем зависит от…… дисперсной фазы:

а) формы частиц; б) размера частиц;

в) скорости движения.

7. Некоторая минимальная концентрация электролита необходима для начала коагуляции золя называется:

а) порогом коагуляции; б) лиотропным рядом;

в) вершиной коагуляции.

8. Системы, в которых частицы дисперсной фазы слабо взаимодействуют с дисперсионной средой относятся:

а) лиофобным коллоидам; б) лиофильным коллоидам;

в) грубодисперсным системам.

9. Коагулирующее действие ионов возрастает с увеличением их заряда.

Это положение называется правилом:

а) Пакета-Фаянса; б) Пескова-Фаянса; в) Шульце- Гарди.

10. Молекулярно(ионно) дисперсные системы являются:

а) истинными растворами т.е. гомогенными системами;

б) ложными растворами; в) гетерогенными растворами.

11. Термодинамическая неустойчивость лиофобных коллоидных систем является причиной:

а) пептизации; б) автокоагуляции; в) взаимной коагуляции.

12. Дисперсные системы, в которых газ диспергирован в жидкость называются:

а) эмульсии; б) пены; в) пористые тела.

13. Системы, размер частиц дисперсной фазы в которой составляет 10 , 10 м называются:

а) пенами; б) коллоидными системами; в) грубодисперсными системами.

14. Коллоидные системы, в которых растворитель(вода) не взаимодействует с коллоидными частицами, называется:

а) гетерофильными; б) гидрофильными; в) гидрофобными.

15. Методы получения высокодисперсных систем, основанных на дроблении крупных частиц до необходимой степени дисперсности, называют:

а) диспергированием; б) гидродинамическим; в) конденсационным.

<u>Вариант 2</u>

1. Коллоидные системы относятся к:

а) гетерогенным; б) дисперсионным; в) гомогенным.

2. Гетерогенная система, в которой дисперсионная среда является газом, а дисперсная фаза жидкостью называется:

а) эмульсия; б) гидрозоль; в) аэрозоль.

3. Коллоидная частица(гранула), образуется согласно уравнению реакции

$AgNO_3$ + HClизб =AgCl +HNO_3 имеет заряд:

а) положительный; б) отрицательный; в) нулевой.

4. Наиболее распространенным методом очистки коллоидных систем является:

а) диализ; б) коагуляция; в) пептизация.

5. Если дисперсионная среда твердая, а дисперсная фаза газообразная, то систему называют:

а) эмульсии; б) твердые пены; в) взвесью.

6. Способность золей сохранять степень дисперсности носит название:

а) термодинамической неустойчивости;

б) агрегативной устойчивостью;

в) термодинамической устойчивостью.

7. Как влияет на степень диссоциации разбавление?

а) увеличивается; б) уменьшается; в) не влияет.

8. Концентрация ионов водорода в щелочной среде:

а) (Н)10; б) (Н)10; в) (Н)

9. Что значит раствор глюкозы с массовой долей 0,15?

а) в100г раствора 85г воды и 15 г глюкозы;

б) в 100г раствора 15 г глюкозы и 100г воды;

в) в 90г раствора 15г глюкозы и 90г воды.

10. Истинный раствор отличается от коллоидного:

а) концентрацией; б) плотностью;

в) размерами частиц растворенного вещества.

11. От чего зависит осмотическое давление белковых растворов?

а) от молекулярной массы белка; б) от заряда белка;

в) от числа растворенных молекул.

12. Какой из представленных растворов обладает буферными свойствами:

а) раствор глюкозы; б) раствор хлорида натрия;

в) раствор уксусной кислоты + ацетат натрия.

13. Чему равен pH 0,001М раствора соляной кислоты:

а) 1; б) 3.

14. Как заряжена коллоидная частица мицелла?

а) положительно; б) отрицательно; в) электронейтрально.

15. Для золя иодида серебра полученного взаимодействием избытка нитрата серебра и иодида калия, коагуляцию могут вызвать:

а) анионы электролита; б) катионы электролита;

в) нейтральные молекулы.

<u>Вариант 3</u>

1. Растворимостью вещества называется:

а) активность раствора;

б) предельная концентрация вещества, способная растворяться;

в) любая концентрация вещества.

2. Определите в какой реакции энтропия увеличивается:

а) $CO_{2(к)}$ $CO_{2(г)}$; б) 2 NOг+ $O_{2\ г}$ =2$NO_{2г}$;

в) 2 $H_{2г}$ + $O_{2г}$ = 2$H_2O_{\ ж}$.

3. Изотонические растворы - это растворы:

а) у которых одинаковое осмотическое давление со стандартным;

б) у которых разная концентрация со стандартным;

в) у которых одинаковая концентрация со стандартным.

4. Основным качественным признаком коллоидно-дисперсных систем является:

а) гетерогенность; б) дисперсность; в) диффузия.

5. В чем причина броунского движения частиц дисперсной фазы:

а) кинетическое движение молекул дисперсионной среды на частицы дисперсионной фазы;

б) седиментация; в) коагуляция частиц дисперсной фазы.

6. К какому типу дисперсных систем относятся эмульсии:

а) ж/ж; б) т/ж; в) ж/т.

7. Почему белки относятся к полиэлектролитам:

а) гидрофобность молекул;

б) наличие групп, способных к ионизации;

в) способность к набуханию.

8. В водном растворе вещество, поверхностное натяжение которого меньше, чем у воды, преимущественно находится:

а) у стенок сосуда; б) на дне сосуда;

в) в поверхностном слое.

9. Какое из приведенных веществ является дисперсной системой:

а) раствор сахара; б) молоко; в) вода.

10. Коллоидная частица, образующаяся согласно уравнению реакции:

$K_2SiO_3 + H_2SO_4$изб $= H_2SiO_3 + K_2SO_4$ имеет заряд:

а) нулевой; б) высокий отрицательный; в) положительный.

11. Какой заряд имеет белок в изоэлектрической точке?

а) положительный; б) отрицательный;

в) электрически нейтральный.

12. Если дисперсионная среда жидкость, а дисперсная фаза твердая, то систему называют:

а) взвесью; б) эмульсией; в) суспензия.

13. Перенос частиц дисперсной фазы под действием внешнего электрического поля называют:

а) электрофорез; б) электролиз; в) электроосмос.

14. Как влияет на степень диссоциации разбавление раствора?

а) не влияет; б) уменьшается; в) увеличивается.

15. Какой из представленных растворов обладает буферными свойствами?

а) раствор уксусной кислоты+ ацетат натрия;

б) раствор хлорида калия; в) раствор глюкозы.

<u>Вариант 4</u>

1. Какой закон выражает зависимость скорости реакции от концентрации реагирующих веществ:

а) закон Вант-Гоффа; б) закон постоянства состава;

в) закон действующих масс.

2. Как влияет повышение температура на скорость экзотермической реакции?

а) повышает; б) понижает; в) не влияет.

3. К какому каталитическому процессу следует отнести реакцию

$2\ H_2O_2 = 2H_2O + O_2$:

а) гомогенный; б) гетерогенный; в) ингибированный.

4.В какую сторону сместится равновесие при повышении давления в системе

$H_2 + CI_2 = 2\ HCI$:

а) вправо; б) влево; в) не сместится.

5. Как следует изменить концентрацию CO, чтобы сместить равновесие вправо:

$2CO + O_2 = 2CO_2$

а) увеличить; б) уменьшить; в) не изменять.

6. Какой электролит при диссоциации образует только OH ионы:

а) H_2O; б)$Zn(OH)_2$; в) NaOH.

7. При диссоциации какой молекулы образуется наибольшее число ионов:

а) KCI; б) K_2SO_4 ; в) $AI_2(SO_4)_3$.

8. Диссоциация по трем ступеням возможна в растворе:

а) ортофосфорной кислоты; б) хлорида алюминия;

в) ортофосфата калия.

9. Скорость химической реакции между медью и азотной кислотой зависит от

а) массы меди; б) концентрации кислоты;

в) объёма кислоты.

10. Ионы иода образуются при диссоциации:

а) KIO_3; б)KI; в) $NaIO_4$.

11. Для увеличения скорости взаимодействия железа с кислородом следует:
а) измельчить железо; б) уменьшить давление кислорода;
в) уменьшить температуру.

12. Слабым электролитом является:
а) HCOOK; б) HCOOH; в) $(HCOO)_2Ca$.

13. Скорость реакции цинка с раствором серной кислоты не зависит от:
а) температуры; б) числа взятых гранул цинка;
в) степени измельчения цинка.

14. С помощью реакции ионного обмена в водном растворе не возможно получить соль:
а) фосфат магния; б) карбонат кальция; в) нитрат олова.

15. При обычных условиях с наибольшей скоростью протекает реакция между:
а) Fe и O_2; б) Na и O_2; в)Na_2SO_4р-р и $BaCI_2$р-р.

<u>Вариант 5</u>

1. С наибольшей скоростью соляная кислота реагирует с:

а) железными стружками; б)свинцовыми опилками;
в) порошком мела.

2. Для смещения равновесия в сторону продуктов реакции в системе
N_2 г + $3H_2$ г= $2NH_3$ г + G
Необходимо:
а) увеличить температуру; б) уменьшить давление;
в) уменьшить температуру.

3. Ортофосфорная кислота:

а) относится к слабым электролитам;

б) легко разлагается при хранении;

в) не взаимодействует с щелочными металлами.

4. Для увеличения скорости взаимодействия цинка с хлором следует:

а) уменьшить давление хлора; б) уменьшить температуру;

в) измельчить цинк.

5. К экзотермическим реакциям относится

а) гидролиз сульфата меди; б) разложение карбоната кальция;

в) взаимодействие азота и кислорода.

6. Для уменьшения скорости взаимодействия алюминия с хлором следует:

а) измельчить алюминий; б) добавить катализатор;

в) уменьшить температуру.

7. К какому из приведенных типов реакций можно отнести реакцию обмена:

а) разложения; б) замещения; в) нейтрализации.

8. Для уменьшения скорости химической реакции необходимо:

а) понизить температуру; б) повысить температуру;

в) ввести в систему катализатор.

9. Вещество, при диссоциации которого образуются катионы натрия, водорода, а также анионы SO_4 является:

а) кислотой; б) кислой солью; в) щелочью.

10. Наиболее слабым электролитом является:

а) HCI; б) HI; в)HF.

11. Осадок выпадает при взаимодействии растворов:

а) $FeCI_3$ и $Ba(OH)_2$; б) H_3PO_4 и KOH; в) Na_2SO_4 и HCI.

12. В промышленности повышение выхода аммиака обеспечивается:

а) действием высоких температур; б) использованием катализаторов;

в) циркуляцией азотно-водородной смеси.

13. С наибольшей скоростью при комнатной температуре протекает реакция:

а) углерода с кислородом;

б) растворов гидроксида натрия и серной кислоты;

в) железа с соляной кислотой.

14. В качестве анионов только ионы ОН образуются при диссоциации

а) NaOH; б) CH_3OH; в)CH_3COOH.

15. Нерастворимая соль образуется при сливании водных растворов:

а) гидроксида калия и хлорида алюминия;

б) сульфата меди(2) и сульфида калия;

в) серной кислоты и гидроксида лития.

Ответы:

№ вариант	Варианты ответов														
	1	2	3	4	5	6	7	8	9	10	11	12	13	14	15
1	б	а	б	а	а	б	а	а	б	в	б	б	в	в	а
2	б	в	б	а	б	б	а	в	а	в	в	в	б	в	а
3	б	а	а	а	а	а	б	в	б	б	в	в	а	в	а
4	в	б	б	в	а	в	в	а	б	б	а	в	а	в	в
5	в	б	а	в	б	а	в	а	б	в	а	в	б	а	б

Тесты в оболочке VeraItest

Вариант 1

1. Какой элемент должен обязательно содержаться в оксидах:

а) металл; б) неметалл; в) кислород; г) воздух.

1. Сколько веществ представлено следующими формулами:

H Cl H Cl

H – C – Cl H – C – H Cl – C – H H – C – H

H H H Cl

а) одно; б) два; в) три; г) четыре.

1Органическим является вещество, формула которого:

а) C_2H_2; б) CO; в) H_2CO_3; г) $CuCO_3$.

1. Бромную воду обесцвечивает:

а) пропан; б) этан; в) циклобутан; г) ацетилен.

1. Укажите «лишнее» понятие:

а) ректификация; б) коксование;

в) термический крекинг; г) каталитический крекинг.

1. В воде растворяются оба вещества пары:

а) этанол и бензол; б) метанол и этанол;

в) фенол и этан; г) метан и аммиак.

1. Этанол взаимодействует:

а) с кислородом; б) калием;

в) водородом; г) бромводородом.

1. Общая формула альдегидов:

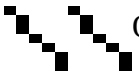

а) R – C

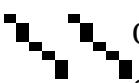

б) R – C

в) R – OH

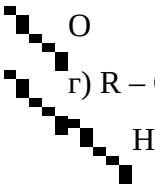

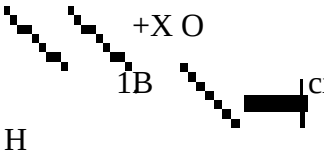

схеме реакции C_2H_5OH $CH_3 – C$
H

вещество Х имеет формулу:

а) CuO; б) H_2;

в) Cu $(OH)_2$; г) NaOH.

1. Реакцией этерификации называется взаимодействие кислот с:

а) щелочью; б) спиртом;

в) галогеномы; г) металлами.

1. Углеводом не является вещество, формула которого:

а) $(C_6H_{10}O_5)n$; б) $C_6H_{12}O_2$;

в) $C_{12}H_{22}O_{11}$; г) $C_6H_{12}O_6$.

1. При нагревании раствора глюкозы с аммиачным раствором оксида серебра образуется:

а) ярко-синий раствор;

б) газ;

в) красный осадок;

г) серебряный налет на стенках пробирки.

1. Амины – это производные:

а) кислот; б) солей;

в) аммиака; г) аминокислот.

1. Аминокислотой является вещество, формула которого:

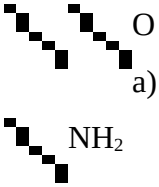

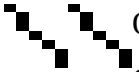

б) $NH_2 – C_2H_4 – C$

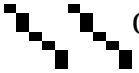

в) $NH_2 – CH_2$

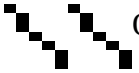

г) $NH_2 – C$

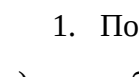

1. Полимерную природу имеют:

а) жиры; б) воски; в) белки; г) аминокислоты.

Вариант 2

1. Массовая доля (%) меди в оксиде меди (II) равна:

а) 40 %; б) 80 %; в) 10 %; г) 60 %.

1. Органическим является вещество, формула которого:

а) CO_2; б) H_2CO_3; в) C_3H_8; г) $CaCO_3$.

1. Молекулярная формула гептана:

а) C_6H_{14}; б) C_7H_{16}; в) C_7H_{14}; г) C_6H_{12}.

1. По составу к ароматическим углеводородам относится вещество, формула которого:

а) C_7H_{14}; б) C_5H_{10}; в) C_6H_6; г) C_6H_{12}.

1. В составе нефти наибольшую долю имеют:

а) арены; б) циклоалканы;

в) другие соединения; г) алканы.

1. Предельные одноатомные спирты не вступают в реакцию:

а) замещения; б) окисления;

в) дегидратации; г) присоединения.

1. Глицерин в отличие от этанола:

а) имеет запах; б) сиропообразная жидкость;

в) не растворим в воде; г) без цвета.

1. Альдегидом является вещество, формула которого:

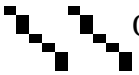
а) $CH_3 - C$

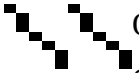
б) $CH_3 - C$

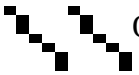
в) $H - C$

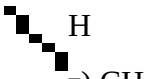
г) $CH_3 - CH_2 - OH$

1. Общая формула одноосновных карбоновых кислот:

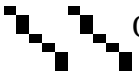
а) $R - C$

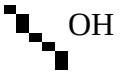

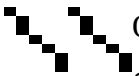
б) $R_1 - C$

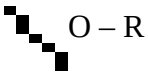

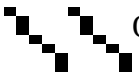

в) $R_1 - C$

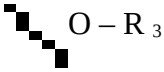

$O - R_3$

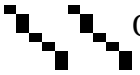

г) $R - C$

H

1. Формула сложного эфира:

а) $CH_3 - O - C_2H_5$

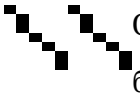

б) $C_2H_5 - C$

OH

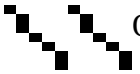

в) $H - C$

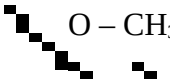

$O - CH_3$

г) $CH_3 - C$

C_2H_5

1. К дисахаридам относится:

а) сахароза; б) крахмал;

в) фруктоза; г) рибоза.

1. При гидролизе сахарозы образуются:

а) фруктоза и рибоза; б) фруктоза и глюкоза;

в) глюкоза; г) фруктоза.

1. Метиламин образует соль при взаимодействии с веществом, формула которого:

а) H_2O; б) NaOH; в) $C_2H_5NO_2$; г) HCl.

1. Аминокислоты проявляют свойства:

а) амфотерные; б) только кислот;

в) только оснований; г) свойства не изучены.

1. В основе усвоения белков в желудочно-кишечном тракте лежит реакция:

а) окисления; б) этерификации;

в) денатурации; г) гидролиза.

Вариант 3

1. Какой из оксидов является кислотами:

а) K_2O; б) FeO; в) NO_2; г) CrO_3.

1. Элемент, атомы которого способны соединяться в длинные цепи:

а) кислород; б) азот; в) хлор; г) углерод.

1. Атомы углерода могут соединяться друг с другом связями:

а) одинарными; б) двойными;

в) тройными; г) все ответы верны.

1. Не обесцвечивает бромную воду:

а) бензол; б) этин; в) бутен; г) этен.

1. Нефть – это смесь:

а) глины с песком; б) спирта с водой;

в) углеводородов; г) неорганических веществ.

1. При дегидратации метанола можно получить:

а) метан; б) диметиловый спирт; в) этан; г) этен.

1. Глицерин взаимодействует:

а) с натрием; б) бромводородом;

в) гидрооксидом меди (II); г) все ответы верны.

1. Двойная связь между атомами углерода и кислорода содержится в молекуле:

а) этаналя; б) этилена; в) этанола; г) ацетилена.

1. К карбоновым кислотам относится вещество, формула которого:

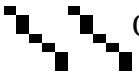

а) H – C

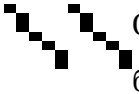

б) CH_3 – C

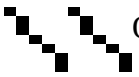

в) H – C

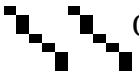

г) CH_3 – C

1. Сложные эфиры получают взаимодействием карбоных кислот с:

а) щелочами; б) оксидами металлов; в) спиртами; г) солями.

1. Гидролизу не подвергаются:

а) глюкоза; б) лактоза; в) целлюлоза; г) крахмал.

1. Глюкоза в отличие от сахарозы:

а) не растворяется в воде; б) имеет свойства многоатомных спиртов;

в) имеет свойства альдегидов; г) является природным углеводом.

1. Метиламин имеет формулу:

а) CH_3NH_2; б) $(CH_3)_2NH$; в) $C_2H_5NH_2$; г) $C_6H_5NH_2$.

1. Аминокислоты являются амфотерными соединениями, так как они взаимодействуют с:

а) кислотами; б) щелочами;

в) спиртами; г) кислотами и щелочами.

1. Гидролиз белков используют для:

а) снижения растворимости белков в воде;

б) для получения α - аминокислот;

в) качественного обнаружения белков;

г) получения любых аминокислот.

Вариант 4

1. Найдите строку, в которой перечислены только элементы:

а) оксид меди, азот, вода; б) кислород, водород, хлор, железо;

в) алмаз, озон, графит, сероуглерод; г) аммиак, хлороформ, вода, водород.

1. Структурная формула гексана:

а) $CH_3 – CH – CH_2 – CH_2 – CH_3$

CH_3

б) $CH_3 – CH_2 – CH_2 – CH_3$

CH_3

в) $CH_3 – C – CH_3$

CH_3

г) $CH_3 – CH_2 – CH – CH_2 – CH_2 – CH_3$

CH_3

1. Изомер $CH_3 – CH – CH – CH_3$ имеет название:

CH_3 CH_3

а) гексан; б) 2,3 диметилгексан; в) 2,3 диметилбутан; г) 2 метилбутан.

1. Горит коптящим пламенем:

а) метан; б) бензол; в) спирт; г) этилен.

1. Общая формула предельных одноатомных спиртов:

а) $C_nH_{2n-1}OH$; б) $C_nH_{2n}OH$; в) $C_nH_{2n+1}OH$; г) $C_nH_{2n+2}OH$.

1. Предельные одноатомные спирты не взаимодействуют:

а) с кислородом; б) щелочами;

в) галогеноводородами; г) оксидом меди (II) .

1. Этилен окисляется раствором перманганата калия с образованием:

а) этана; б) этанола; в) этиленгликоля; г) ацетилена.

1. При окислении альдегидов образуются:

а) фенолы; б) карбоновые кислоты;

в) спирты; г) кетоны.

1. Общая формула предельных одноосновных кислот:

а) $C_nH_{2n}O$; б) $C_nH_{2n+2}O$; в) $C_nH_{2n+1}O_2$; г) $C_nH_{2n}O_2$.

1. Реакция взаимодействия сложных эфиров с водой называется:

а) омылением; б) гидролизом;

в) гидратацией; г) этерификацией.

1. Гидролизу подвергается:

а) глюкоза; б) рибоза; в) целлюлоза; г) фруктоза.

1. В природе крахмал образуется в процессе:

а) фотосинтеза; б) брожения;

в) гидролиза; г) полимеризации.

1. К аминам не относится вещество, формула которого:

а) CH_3NH_2; б) $C_2H_5NO_2$; в) $C_6H_5NH_2$; г) $(C_2H_5)_2NH$.

1. Для получения аминоуксусной кислоты из уксусной потребуются:

а) хлор и метиламин; б) хлорводород и аммиак;

в) хлор и аммиак; г) гидроксид натрия и хлорид амония.

1. В полимерной цепи белков соседние остатки аминокислот связаны друг с другом связью:

а) водородной; б) ионной; в) пептидной; г) дисульфидной.

Вариант 5

1. Какой из оксидов является только основным:

а) NO_2; б) SO_3; в) P_2O_5; г) CuO.

1. При сгорании 5 л метана выделяется углекислый газ объемом:

а) 10 л; б) 5 л; в) 2,5 л; г) 4л.

I II

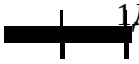

1Для осуществления превращений I и II C CH_4 CH_3Cl потребуются вещества, формулы которых:

а) H_2O, Cl_2; б) O_2, HCl; в) O_2, Cl_2; г) H_2, Cl_2.

1. Шесть атомов углерода в бензольном кольце соединены:

а) одноатомными σ связями;

б) единой π связью;

в) чередующимися одинарными и двойными связями;

г) r связями и π связью.

1. Укажите формулу предельного одноатомного спирта:

а) CH_3OH; б) $HO – CH_2 – CH_2 – OH$;

в) HCOH; г) C_6H_5OH.

1. Метанол может взаимодействовать:

а) с гидроксидом натрия; б) оксидом натрия;

в) хлоридом натрия; г) натрием.

1. Фенол в отличие от этанола:

а) кристаллическое вещество; б) имеет запах гуаши;

в) ароматические соединения; г) все ответы верны.

1. Альдегидом не является вещество, формула которого:

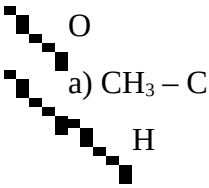

а) $CH_3 – C$

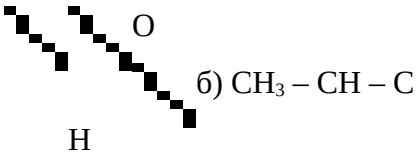

б) $CH_3 – CH – C$

H

CH_3

в) $CH_3 – CH_2 – CH_2OH$

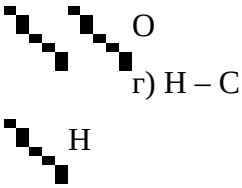

г) H – C

H

1. Плохо растворима в воде кислота:

а) муравьиная; б) азотная; в) масляная; г) уксусная.

1. В состав природных жиров не входит кислота:

а) щавелевая; б) стеариновая; в) масляная; г) олеиновая.

1. Углеводом не является вещество:

а) фруктоза; б) рибоза; в) мальтоза; г) мимоза.

1. Сахароза в отличие от глюкозы:

а) растворяется в воде; б) имеет свойство многоатомного спирта;

в) не дает реакции «серебряного зеркала»;

г) является кристаллическим веществом.

1. К аминам относится вещество, формула которого:

а) $C_2H_5NO_2$; б) $C_2H_5NH_2$; в) NH_4NO_3; г) NH_3.

1. Формула аминоуксусной кислоты:

а) NH_2CH_2COOH; б) $NH_2C_2H_4COOH$;

в) NH_2CH_2OH; г) $NH_2CH_2\ CH_2NH_2$.

1. Аминокислоты, необходимые для построения белков, попадают в организм человека с:

а) пищей; б) водой; в) воздухом; г) все ответы верны.

Ответы:

№ вариант а	Варианты ответов														
	1	2	3	4	5	6	7	8	9	10	11	12	13	14	15
1	в	б	а	г	б	б	в	г	а	б	б	г	в	а	в
2	б	в	в	в	г	а	б	в	а	г	а	в	г	а	г
3	в	г	г	а	в	б	г	а	б	в	а	г	а	г	г
4	б	а	в	б	в	б	в	в	г	б	в	а	б	в	в
5	г	б	г	в	г	г	г	в	в	а	г	в	б	а	а

2.2.2 Практические задания

Задания для оценки освоения умений

ПРАКТИЧЕСКОЕ ЗАДАНИЕ (ПЗ) №1

Решение задач на расчет энтальпий химических реакций

Задача №1

Стандартные энтальпии образования жидкой и газообразной воды при 298К равны -285, -241,8 кДж/ моль соответственно Рассчитайте энтальпию испарения воды при этой температуре.

Решение:

Энтальпии образования соответствуют следующим реакциям:

H_2г +SO_2 г = H_2Oж (Н1=-285, 8)

H_2г + SO_2г = H_2O г (Н2 =- 241, 8)

Вторую реакцию можно провести в две стадии: сначала сжечь Н с образованием жидкой воды по первой реакции, а затем испарить воду:

H_2Oж= H_2Oг Н исп =?

Тогда по закону Гесса,

Н1 + Нисп= Н2

Откуда: Нисп= -241,8-(-285,)=44кДж

Ответ: 44 кДж

Задача №2

На основании термохимического уравнения горения этилена (C2H4):

C_2H_4г + $3O_2$г =2 CO_2 г+$2H_2O$ ж+1400кДж

вычислите массу и объём (н.у.) сгоревшего этилена, если в ходе реакции выделилось 2450кдж теплоты.

Решение:

Согласно уравнению реакции при сгорании 1 моль этилена выделяется 1400кДж теплоты. По условию задачи выделилось 2450кДж теплоты. Составим пропорцию:

1моль этилена----1400кДж

х моль этилена-----2450кДж

1 = 1400

Х =2450

Решаем уравнение:

1400х=2450

Откуда х=1,75(моль)

Теперь вычислим массу и объём (н.у.) этилена:

m(C_2H_4)= 28г/моль х1, 75 моль=49г.

V(C_2H_4)=22,4л/моль х 1,75 моль=39,2л(н.у.)

Ответ: Масса этилена 49г

Объём этилена 39,2л

ПРАКТИЧЕСКОЕ ЗАДАНИЕ (ПЗ) №2

Химическое равновесие. Смещение равновесия

Задание № 1

В какую сторону сместится равновесие при повышении давлении в системе.

H_2г + CI_2г = 2HCIг

Решение:

Реакция идет без изменения объёма системы (2 объёма в левой и 2 объёма в правой части уравнения), изменение давления не вызовет смещение химического равновесия, так как будет одинаково влиять на скорость прямого и обратного процессов. Равновесие не сместится

Ответ: Равновесие не сместится

Задание №2

В какую сторону сместится равновесие реакции

$2SO_2 + O_2 = 2SO_3$ H=-192кДж

при повышении температуры.

Решение:

Повышение температуры согласно принципу Леш ателье смещает равновесие в сторону эндотермической реакции. В приведенном примере эндотермической является обратная реакция, следовательно, равновесие сместится влево

Ответ: равновесие сместится влево

Задание №3

Как следует изменить концентрацию CO, чтобы сместить равновесие вправо: 19

$2\ CO + O_2 = 2\ CO_2$

Решение:

Увеличение скорости прямой реакции (смещение равновесия вправо) можно достичь повышением концентрации CO.

Ответ: Повысить концентрацию CO

ПРАКТИЧЕСКОЕ ЗАДАНИЕ (ПЗ) №3

Скорость химических реакций

Факторы, влияющие на скорость реакций

Задача 1.

Во сколька раз возрастёт скорость реакции при повышении температуры на 30°? Температурный коэффициент равен 3.

Решение.

По правилу Вант-Гоффа

По условию задачи требуется определить . Подставляем данные в формулу и решаем

$== 3^3 = 27$

Задача 2.

На сколько градусов следует повысить температуру, чтобы скорость реакции возросла в 2 раза (γ=2)?

Решение.

Подставляем в формулу отражающую правило Вант-Гоффа данные задачи и решаем

; 8= ; = ; 30°.

Задача 3.

Как измениться скорость реакции: $3H_2+N_2=2NH_3$, если концентрацию водорода увеличить в 3 раза?

Решение.

После увеличения концентрации водорода в 3 раза

$V_2= k \quad (3[H_2])^3 \quad [N_2] = 27 \quad k \quad [H_2]^3 \quad [N_2]$

Следовательно скорость реакции возрастёт в

=27раз

Ответ: в 27 раз

2.3 Пакет экзаменатора

ПАКЕТ ЭКЗАМЕНАТОРА		
Задания теоретические проводятся в форме тестового контроля знаний в оболочке VeraItest в центре тестирования. Задания практические проводятся в форме решения химических задач в кабинете		
Объекты оценки	Критерии оценки результата (в соответствии с разделом 1 «Паспорт комплекта контрольно-оценочных средств)	Отметка о выполнении
У.1: уметь объяснять роль химии в формировании научного мировоззрения	Дано объяснение роли химии в формировании научного мировоззрения в полном объёме	
У.2. уметь назвать изученные вещества по тривиальной и международной номенклатуре	Названия веществам по тривиальной и международной номенклатуре даются верно	
У.3 уметь определять валентность, степень окисления, тип химической связи в соединениях, заряд иона, окислитель и восстановитель, принадлежность веществ к различным классам органических и неорганических веществ	Валентность, степень окисления, заряд иона, основные классы органических и неорганических веществ освоены в полном объеме	
У.4 уметь объяснить строение Периодической системы, общие свойства металлов и неметаллов в	Строение Периодической систему, свойства металлов и неметаллов, а	

зависимости от положения в Периодической системе	также их соединений изучены в полном объёме	
У.5. уметь объяснять зависимость свойств веществ от их строения и состава, природы химической связи, зависимость и скорость химических реакций, химическое равновесие	Свойства веществ их строение и состав, скорость химических реакций, химическое равновесие изучено в полном объеме	
У.6.уметь выполнять химический эксперимент, проводить самостоятельный поиск информации с использованием различных источников	Перечислены источники информации о химических объектах(учебники, справочники, научно-популярные издания, компьютерные базы, ресурсы Интернета)	
У.7. уметь связывать изученный материал с профессиональной деятельностью	Названы области практического применения химических знаний	
У.8. уметь решать задачи по химическим формулам и уравнениям	Проводят расчеты по химическим формулам и уравнениям реакции правильно	
З-1 Знать и понимать основные химические понятия	Даны определения основных химических понятий	
З-2.Знать основные законы химии	Даны определения основных законов химии	
З-3. Знать важнейшие вещества и материалы ,используемые в химической промышленности и повседневной жизни	Даны основные вещества и материалы, сплавы, которые используются в промышленности и в повседневной жизни человека.	
З-4. Знать объяснения химическим явлениям, происходящим в природе, быту, на производстве. Течение химических превращений в различных условиях и оценка их последствий	Химические процессы, протекающие в природе, быту, на производстве описаны полностью; воспроизведены все этапы химических процессов	

З-5: Знать влияние химического загрязнения окружающей среды на организм человека и другие живые организмы, также безопасность обращения с горючими и токсичными веществами и лабораторным оборудованием	Даны определения сущности химической науки для окружающей среды, живых организмов, а также безопасность обращения с горючими и токсичными веществами и лабораторным оборудованием	
З-6: знать теоретические основы органической химии;	Химические процессы описаны полностью	
З-7: знать понятие химической кинетики и катализа;	Химические процессы описаны полностью	
З-8: знать классификацию химических реакций и закономерности их протекания;	Дано определение сущности химической науки для решения задач, возникающих в теории и практики	
З-9: знать обратимые и необратимые химические реакции, химическое равновесие, смещение химического равновесия под действием различных факторов;	Химические процессы описаны полностью; воспроизведены все этапы химических процессов	
З-10: знать гидролиз солей, диссоциацию электролитов в водных растворах, понятие о сильных и слабых электролитах;	Химические процессы описаны полностью	
З-11: знать характеристики различных классов органических веществ	Химические процессы описаны полностью	

Условия выполнения задания

1. Место(время) выполнения задания: Кабинет № 303 естественно-научных дисциплин

2. Требования охраны труда: инструктаж по технике безопасности.

3. Оборудование: индивидуальное рабочее место, оборудованное компьютером

4. Можно использовать литературу:

1) О.С.Габриелян Химия 10 кл. Москва Дрофа 2009г.

2) О.С. Габриелян Химия 11кл. Москва Дрофа 2008г.

3) О.С. Габриелян Химия:учеб.для студ. сред. проф. учеб. заведений, Москва «Академия» 2009

МИНИСТЕРСТВО ОБРАЗОВАНИЯ И МОЛОДЕЖНОЙ ПОЛИТИКИ
СВЕРДЛОВСКОЙ ОБЛАСТИ
ГОСУДАРСТВЕННОЕ АВТОНОМНОЕ ПРОФЕССИОНАЛЬНОЕ ОБРАЗОВАТЕЛЬНОЕ
УЧРЕЖДЕНИЕ СВЕРДЛОВСКОЙ ОБЛАСТИ
«КАМЕНСК-УРАЛЬСКИЙ АГРОПРОМЫШЛЕННЫЙ ТЕХНИКУМ»

УТВЕРЖДЕН
Приказом директора
ГАПОУ СО «Каменск-Уральский
агропромышленный техникум»
С.И. Некрасова
Пр.№57-уч от 19.05.2025

КОМПЛЕКТ КОНТРОЛЬНО-ОЦЕНОЧНЫХ СРЕДСТВ ДЛЯ ОЦЕНКИ ОСВОЕНИЯ ОБРАЗОВАТЕЛЬНЫХ РЕЗУЛЬТАТОВ УЧЕБНОЙ ДИСЦИПЛИНЫ ОУД.08 БИОЛОГИЯ

Для подготовки специалистов среднего звена:
15.02.19 Сварочное производство

Форма обучения: очная
Срок обучения: 3 г.10 мес.
Уровень освоения: базовый

Каменск-Уральский
2025

Комплект контрольно-оценочных средств разработан на основе Федерального государственного образовательного стандарта (далее – ФГОС) по специальности 15.02.19 Сварочное производство, утвержденного приказом Министерства образования и науки РФ от 30.11.2023 г. N 907 (зарегистрировано в Минюсте России 29.12.2023 N 76769).

Организация -разработчик:
Государственное автономное профессиональное образовательное учреждение Свердловской области «Каменск-Уральский агропромышленный техникум»

Разработчики:
Аввакумова Н.В., преподаватель ГАПОУ СО «КУАТ».

Рецензент:

М.М. Гайсина	Зав. отделением	ГАПОУ СО «КУАТ»
Фамилия, Имя, Отчество	должность	место работы

Рассмотрен на заседании ПЦК, протокол №1 от 19.05.2025
Руководитель ПЦК: Нигматуллина А.Р.

Рассмотрен на заседании педагогического совета, протокол №12 от 19.05.2025
Председатель: Некрасов С.И.

Согласован на заседании НМС, протокол №1 от 19.05.2025
Председатель: Э.В. Павлова

Содержание

1. Паспорт комплекта контрольно-оценочных средств

Результаты освоения учебной дисциплины, подлежащие проверке

3. Оценка освоения учебной дисциплины

3.1. Формы и методы оценивания

3.2. Типовые задания для оценки освоения учебной дисциплины

4. Контрольно-оценочные материалы для итоговой аттестации по учебной дисциплине

5. Приложения. Задания для оценки освоения дисциплины

ПОЯСНИТЕЛЬНАЯ ЗАПИСКА

Комплект контрольно-оценочных средств предназначен для проверки результатов освоения учебной дисциплины «ОУД. 08 « Биология» входит в состав фонда оценочных средств программы подготовки специалистов по специальности начального профессионального образования 15.02.19. «Сварочное производство» ,реализуемой в ГАПОУ СО «КУАТ».

Комплект контрольно-оценочных средств разработан на основе рабочей программы по название ОУД. 08 Биология и методических рекомендаций по формированию фонда оценочных средств для подготовки специалистов начального профессионального образования.

Полный комплект контрольно-оценочных средств включает перечень практических и контрольных работ, комплект разноуровневых задач, тестовых заданий, а также самостоятельные работы обучающихся, направленные на проверку сформированности всей совокупности образовательных результатов, заявленных во ФГОС и рабочей программе ОУД. 08 Биология

Используемые термины и определения, сокращения

УД	учебная дисциплина;
МДК	междисциплинарный курс;
КОС	контрольно-оценочные средства;
ФГОС	Федеральный государственный образовательный стандарт;
ОК	общие компетенции;
ПК	профессиональные компетенции

ОБРАЗОВАТЕЛЬНЫЕ РЕЗУЛЬТАТЫ ОСВОЕНИЯ УЧЕБНОЙ ДИСЦИПЛИНЫ, ПОДЛЕЖАЩИЕ ПРОВЕРКЕ

В результате освоения учебной дисциплины ОУД. 08 Биология обучающийся должен обладать предусмотренными ФГОС по специальности начального профессионального образования 15.02.19. «Сварочное производство»

Уметь	- Обьяснять роль биологии в формировании научного мировоззрения; вклад биологических теорий в формирование современной естественнонаучной картины мира; единство живой и неживой природы, родство живых организмов; отрицательное влияние алкоголя, никотина, наркотических веществ на развитие зародыша человека; влияние мутагенов на организм человека, экологических факторов на организмы; взаимосвязи организмов и окружающей среды; причины эволюции, изменяемости видов, нарушений развития организмов, наследственных заболеваний, мутаций, устойчивости и смены экосистем; необходимости сохранения многообразия видов. - Решать элементарные биологические задачи; составлять элементарные схемы скрещивания и схемы переноса веществ и энергии в экосистемах (цепи питания) - Описывать особей видов по морфологическому критерию. - Выявлять приспособления организмов к среде обитания, источники мутагенов в окружающей среде (косвенно), антропогенные изменения в экосистемах своей местности. - Сравнивать: биологические объекты (тела живой и неживой природы по химическому составу, зародыши человека и других млекопитающих, природные экосистемы и агроэкосистемы своей местности), процессы (естественный и искусственный отбор, половое и бесполое размножение) и делать выводы на основе сравнения - Анализировать и оценивать различные гипотезы сущности жизни, происхождения жизни и человека, глобальные экологические проблемы и пути их решения, последствия собственной деятельности в окружающей среде - Изучать изменения в экосистемах на биологических моделях - Изучать изменения в экосистемах на биологических моделях - Изучать изменения в экосистемах на биологических моделях - Находить информацию о биологических объектах в различных источниках (учебных текстах, справочниках, научно-популярных изданиях, компьютерных базах данных, ресурсах Интернета) и критически ее оценивать.
Знать	- Основные положения биологических теорий (клеточная, эволюционная теория Ч. Дарвина); учение В.И. Вернадского о биосфере; сущность законов Г. Менделя, закономерностей изменчивости - Строение биологических объектов: клетки; генов и хромосом; вида и экосистем (структура). - Сущность биологических процессов: размножение, оплодотворение, действие искусственного и естественного отбора, формирование приспособленности, образование видов, круговорот веществ и превращения энергии в экосистемах и биосфере. Вклад выдающихся ученых в развитие биологической науки. - Биологическую терминологию и символику.

Соответствие общих компетенций (ОК) ФГОС НПО и универсальных учебных действий (УУД) ФГОС среднего общего образования

ОК	ЛР и МР
ОК 01. Выбирать способы решения задач профессиональной деятельности применительно к различным контекстам;	ЛР3.3 способность оценивать ситуацию и принимать осознанные решения, ориентируясь на морально-нравственные нормы и ценности;
	<u>УУПД 1. базовые логические действия:</u> УУПД 1.1 самостоятельно формулировать и актуализировать проблему, рассматривать ее всесторонне; УУПД 1.2 устанавливать существенный признак или основания для сравнения, классификации и обобщения; УУПД 1.3 определять цели деятельности, задавать параметры и критерии их достижения; УУПД 1.4 выявлять закономерности и противоречия в рассматриваемых явлениях; УУПД 1.5 вносить коррективы в деятельность, оценивать соответствие результатов целям, оценивать риски последствий деятельности; УУПД 1.6 развивать креативное мышление при решении жизненных проблем;
	<u>УРД 1 самоорганизация:</u> самостоятельно осуществлять познавательную деятельность, выявлять проблемы, ставить и формулировать собственные задачи в образовательной деятельности и жизненных ситуациях; самостоятельно составлять план решения проблемы с учетом имеющихся ресурсов, собственных возможностей и предпочтений; давать оценку новым ситуациям; расширять рамки учебного предмета на основе личных предпочтений; делать осознанный выбор, аргументировать его, брать ответственность за решение; оценивать приобретенный опыт; способствовать формированию и проявлению широкой эрудиции в разных областях знаний, постоянно повышать свой образовательный и культурный уровень;
ОК 02. Использовать современные средства поиска, анализа и интерпретации информации и информационные технологии для выполнения задач профессиональной деятельности;	ЛР6.4 готовность и способность к образованию и самообразованию на протяжении всей жизни; ЛР8.3 осознание ценности научной деятельности, готовность осуществлять проектную и исследовательскую деятельность индивидуально и в группе.
	<u>УУПД 2 базовые исследовательские действия:</u> владеть навыками учебно-исследовательской и проектной деятельности, навыками разрешения проблем; способность и готовность к самостоятельному поиску методов решения практических задач, применению различных методов познания; овладение видами деятельности по получению нового

	знания, его интерпретации, преобразованию и применению в различных учебных ситуациях, в том числе при создании учебных и социальных проектов; формирование научного типа мышления, владение научной терминологией, ключевыми понятиями и методами; ставить и формулировать собственные задачи в образовательной деятельности и жизненных ситуациях; выявлять причинно-следственные связи и актуализировать задачу, выдвигать гипотезу ее решения, находить аргументы для доказательства своих утверждений, задавать параметры и критерии решения; анализировать полученные в ходе решения задачи результаты, критически оценивать их достоверность, прогнозировать изменение в новых условиях; давать оценку новым ситуациям, оценивать приобретенный опыт; разрабатывать план решения проблемы с учетом анализа имеющихся материальных и нематериальных ресурсов; осуществлять целенаправленный поиск переноса средств и способов действия в профессиональную среду; уметь переносить знания в познавательную и практическую области жизнедеятельности; уметь интегрировать знания из разных предметных областей; выдвигать новые идеи, предлагать оригинальные подходы и решения; ставить проблемы и задачи, допускающие альтернативные решения;
	<u>УУПД 3 работа с информацией:</u> владеть навыками получения информации из источников разных типов, самостоятельно осуществлять поиск, анализ, систематизацию и интерпретацию информации различных видов и форм представления; создавать тексты в различных форматах с учетом назначения информации и целевой аудитории, выбирая оптимальную форму представления и визуализации; оценивать достоверность, легитимность информации, ее соответствие правовым и морально-этическим нормам; использовать средства информационных и коммуникационных технологий в решении когнитивных, коммуникативных и организационных задач с соблюдением требований эргономики, техники безопасности, гигиены, ресурсосбережения, правовых и этических норм, норм информационной безопасности; владеть навыками распознавания и защиты информации, информационной безопасности личности.
ОК 03. Планировать и реализовывать собственное профессиональное и личностное развитие, предпринимательскую	ЛР3.4 осознание личного вклада в построение устойчивого будущего; ЛР4.4 готовность к самовыражению в разных видах искусства, стремление проявлять качества творческой личности; ЛР6.1 готовность к труду, осознание ценности мастерства, трудолюбие;

деятельность в профессиональной сфере, использовать знания по финансовой грамотности в различных жизненных ситуациях;	ЛР6.2 готовность к активной деятельности технологической и социальной направленности, способность инициировать, планировать и самостоятельно выполнять такую деятельность; ЛР6.3 интерес к различным сферам профессиональной деятельности, умение совершать осознанный выбор будущей профессии и реализовывать собственные жизненные планы; ЛР6.4 готовность и способность к образованию и самообразованию на протяжении всей жизни;
	<u>УРД 2 самоконтроль:</u> давать оценку новым ситуациям, вносить коррективы в деятельность, оценивать соответствие результатов целям; владеть навыками познавательной рефлексии как осознания совершаемых действий и мыслительных процессов, их результатов и оснований; использовать приемы рефлексии для оценки ситуации, выбора верного решения; уметь оценивать риски и своевременно принимать решения по их снижению;
ОК 04. Эффективно взаимодействовать и работать в коллективе и команде;	ЛР1.5 готовность вести совместную деятельность в интересах гражданского общества, участвовать в самоуправлении в общеобразовательной организации и детско-юношеских организациях; ЛР1.6 умение взаимодействовать с социальными институтами в соответствии с их функциями и назначением; ЛР1.7 готовность к гуманитарной и волонтерской деятельности; ЛР3.5 ответственное отношение к своим родителям и (или) другим членам семьи, созданию семьи на основе осознанного принятия ценностей семейной жизни в соответствии с традициями народов России; ЛР8.3 осознание ценности научной деятельности, готовность осуществлять проектную и исследовательскую деятельность индивидуально и в группе.
	<u>УКД 2 совместная деятельность:</u> понимать и использовать преимущества командной и индивидуальной работы; выбирать тематику и методы совместных действий с учетом общих интересов и возможностей каждого члена коллектива; принимать цели совместной деятельности, организовывать и координировать действия по ее достижению: составлять план действий, распределять роли с учетом мнений участников обсуждать результаты совместной работы; оценивать качество своего вклада и каждого участника команды в общий результат по разработанным критериям; предлагать новые проекты, оценивать идеи с позиции новизны, оригинальности, практической значимости; координировать и выполнять работу в условиях реального, виртуального и комбинированного взаимодействия; осуществлять позитивное стратегическое поведение в различных ситуациях, проявлять творчество и воображение,

	быть инициативным.
	<u>УРД 4 принятие себя и других людей:</u> принимать себя, понимая свои недостатки и достоинства; принимать мотивы и аргументы других людей при анализе результатов деятельности; признавать свое право и право других людей на ошибки; развивать способность понимать мир с позиции другого человека.
ОК 05. Осуществлять устную и письменную коммуникацию на государственном языке Российской Федерации с учетом особенностей социального и культурного контекста;	ЛР8.1 сформированность мировоззрения, соответствующего современному уровню развития науки и общественной практики, основанного на диалоге культур, способствующего осознанию своего места в поликультурном мире; ЛР8.2 совершенствование языковой и читательской культуры как средства взаимодействия между людьми и познания мира; ЛР8.3 осознание ценности научной деятельности, готовность осуществлять проектную и исследовательскую деятельность индивидуально и в группе.
	<u>УКД 1 общение:</u> осуществлять коммуникации во всех сферах жизни; распознавать невербальные средства общения, понимать значение социальных знаков, распознавать предпосылки конфликтных ситуаций и смягчать конфликты; владеть различными способами общения и взаимодействия; аргументированно вести диалог, уметь смягчать конфликтные ситуации; развернуто и логично излагать свою точку зрения с использованием языковых средств;
ОК 06. Проявлять гражданско-патриотическую позицию, демонстрировать осознанное поведение на основе традиционных общечеловеческих ценностей, в том числе с учетом гармонизации межнациональных и межрелигиозных отношений, применять стандарты антикоррупционного поведения;	ЛР1.1 сформированность гражданской позиции обучающегося как активного и ответственного члена российского общества; ЛР1.2 осознание своих конституционных прав и обязанностей, уважение закона и правопорядка; ЛР1.3 принятие традиционных национальных, общечеловеческих гуманистических и демократических ценностей; ЛР1.4 готовность противостоять идеологии экстремизма, национализма, ксенофобии, дискриминации по социальным, религиозным, расовым, национальным признакам; ЛР1.5 готовность вести совместную деятельность в интересах гражданского общества, участвовать в самоуправлении в общеобразовательной организации и детско-юношеских организациях; ЛР1.6 умение взаимодействовать с социальными институтами в соответствии с их функциями и назначением; ЛР1.7 готовность к гуманитарной и волонтерской деятельности; ЛР2.1 сформированность российской гражданской идентичности, патриотизма, уважения к своему народу, чувства

	ответственности перед Родиной, гордости за свой край, свою Родину, свой язык и культуру, прошлое и настоящее многонационального народа России; ЛР2.2 ценностное отношение к государственным символам, историческому и природному наследию, памятникам, традициям народов России, достижениям России в науке, искусстве, спорте, технологиях и труде; ЛР2.3 идейная убежденность, готовность к служению и защите Отечества, ответственность за его судьбу; ЛР3.1 осознание духовных ценностей российского народа; ЛР3.2 сформированность нравственного сознания, этического поведения; ЛР3.5 ответственное отношение к своим родителям и (или) другим членам семьи, созданию семьи на основе осознанного принятия ценностей семейной жизни в соответствии с традициями народов России; ЛР4.2 способность воспринимать различные виды искусства, традиции и творчество своего и других народов, ощущать эмоциональное воздействие искусства; ЛР4.3 убежденность в значимости для личности и общества отечественного и мирового искусства, этнических культурных традиций и народного творчества;
	<u>УРД 3 эмоциональный интеллект, предполагающий сформированность:</u> самосознания, включающего способность понимать свое эмоциональное состояние, видеть направления развития собственной эмоциональной сферы, быть уверенным в себе; саморегулирования, включающего самоконтроль, умение принимать ответственность за свое поведение, способность адаптироваться к эмоциональным изменениям и проявлять гибкость, быть открытым новому; внутренней мотивации, включающей стремление к достижению цели и успеху, оптимизм, инициативность, умение действовать, исходя из своих возможностей; эмпатии, включающей способность понимать эмоциональное состояние других, учитывать его при осуществлении коммуникации, способность к сочувствию и сопереживанию; социальных навыков, включающих способность выстраивать отношения с другими людьми, заботиться, проявлять интерес и разрешать конфликты;
ОК 09. Пользоваться профессиональной документацией на государственном и иностранном языках.	ЛР2.1 сформированность российской гражданской идентичности, патриотизма, уважения к своему народу, чувства ответственности перед Родиной, гордости за свой край, свою Родину, свой язык и культуру, прошлое и настоящее многонационального народа России;

ПАСПОРТ КОМПЛЕКТА КОНТРОЛЬНО-ОЦЕНОЧНЫХ СРЕДСТВ

Таблица 1

Соотношение контролируемых модулей дисциплины с компетенциями и оценочными средствами

Наименование раздела	Формируемые компетенции	Текущий контроль		Промежуточный контроль	
		Форма контроля	Наименование КОС	Форма контроля	Наименование КОС
Раздел 1. Биология как наука. Методы научного					
1.1. Биология как наука. Объект изучения биологии	ОК-1, ОК-2, ОК-3, ОК-4, ОК-5, ОК-6, ОК-7, ОК-8,ОК-9.	Устный опрос Письменный опрос	Варианты ПР	Вопросы	ПРОГРАММА проведения промежуточной аттестации по учебной дисциплине ОУД. 08 Биология
Раздел 2. Клетка					
2.1. Химическая организация клетки.	ОК-1, ОК-2, ОК-3, ОК-4, ОК-5, ОК-6, ОК-7, ОК-8,ОК-9.	Устный опрос Письменный опрос Тест	Система тестовых заданий Варианты ПР	Тестирование Вопросы	
2.2 Строение и функции клетки.		Устный опрос Письменный опрос Тест	Варианты ПР	Вопросы Тестирование	
Раздел 3. Организм					
3.1 Обмен веществ и превращение энергии Пластический и энергетический обмен.	ОК-1, ОК-2, ОК-3, ОК-4, ОК-5, ОК-6, ОК-7, ОК-8,ОК-9.	Устный опрос Письменный опрос Тест	Система тестовых заданий	Вопросы Тестирование	
3.2 Деление клетки –		Устный опрос	Система тестовых	Вопросы	

основа роста и развития организмов		Письменный опрос Тест	заданий	Тестирование	
3.3. Размножение и развитие живых организмов		Устный опрос Тест	Система тестовых заданий	Вопросы Тестирование	
3.4 Основные закономерности явлений наследственности.	ОК-1, ОК-2, ОК-3, ОК-4, ОК-5, ОК-6, ОК-7, ОК-8,ОК-9.	Тест Практическое занятие	Система тестовых заданий	Тестирование	
3.5 Закономерности изменчивости.		Тест Устный опрос	Система тестовых заданий	Тестирование	
3.6 Генетика и селекции.		Тест Практическое занятие	Варианты ПР	Вопросы Тестирование	
Раздел 4. Вид	ОК-1, ОК-2, ОК-3, ОК-4, ОК-5, ОК-6, ОК-7, ОК-8,ОК-9.		Система тестовых заданий		
4.1.Возникновение жизни на Земле		Тест Устный опрос	Варианты ПР	Тестирование Вопросы	
4.2 Эволюционное учение		Тест Практическое занятие	Система тестовых заданий	Тестирование Вопросы	
Раздел 5. Экосистемы			Варианты ПР		
5.1. Основы экологии.	ОК-1, ОК-2, ОК-3, ОК-4, ОК-5, ОК-6, ОК-7, ОК-8,ОК-9.	Тест Практическое занятие	Система тестовых заданий	Тестирование Вопросы	

5.2 Биосфера. Охрана биосферы		Тест Практическое занятие	Система тестовых заданий Варианты ПР	Тестирование Вопросы	
Дифференцированный зачет			Система тестовых заданий	Вопросы	

Перечень оценочных средств

Форма контроля	**Наименование КОС**	**Краткая характеристика оценочного средства**	**Критерии оценки**
Устный опрос-собеседование	Перечень вопросов для обсуждения	Беседа преподавателя со студентов на темы, связанные с изучаемой дисциплиной, с целью оценки знаний и умений по определенному модулю	студент демонстрирует: - непонимание проблемы, на большинство вопросов нет ответа – «неудовлетворительно» - частичное понимание проблемы, получены положительные ответы на 60 % заданных вопросов – «удовлетворительно»; - значительное понимание проблемы – «хорошо»; - полное понимание проблемы, на все вопросы дает краткие и четкие ответы – «отлично»
Тестирование	Система тестовых заданий	по учебному материалу каждого раздела дисциплины, состоящее в выполнении обучающимися системы стандартизированных заданий, которые позволяют оценить уровень знаний, умений и навыков обучающегося.	- выполнено менее 60% задания – «неудовлетворительно» - выполнено 60-70 % задания - «удовлетворительно» - выполнено 71-85 % задания - «хорошо» - выполнено 86-100 % задания - «отлично»
Дифференцированный зачет	Перечень задач.	Дифференцированный зачет по дисциплине служит для оценки работы обучающегося в течение семестра и призван выявить уровень, прочность и систематичность полученных им теоретических и практических знаний, приобретения навыков самостоятельной работы, развития творческого мышления, умение синтезировать полученные	- выполнено менее 60% задания – «неудовлетворительно» - выполнено 60-70 % задания - «удовлетворительно» - выполнено 71-85 % задания - «хорошо» - выполнено 86-100 % задания - «отлично»

		знания и применять их в решении практических задач.	

Комплект заданий для дифференцированного зачета по дисциплине ОУД.08 « Биология»

3.2. Задания для оценки освоения предмета

Раздел 1. Биология как наука. Методы научного познания

Тема 1.1. Биология как наука. Методы научного познания

Задание № 1

Текст задания:

Тест. Входной контроль

1) Органоиды, отвечающие за обеспечение клетки энергией
А) Митохондрии. В) Комплекс Гольджи.
Б) Хлоропласты. Г) Рибосомы.

2) Основным компонентом клеточной стенки растений является
А) крахмал В) целлюлоза
Б) хитин Г) гликоген

3) ДНК у представителей клеточных форм жизни находится:
А) в ядре В) в митохондриях
Б) в хлоропластах Г) во всех выше перечисленных

4) Каковы функции воды в клетке?
а) Передача наследственной информации;
б) среда для химических реакций;
в) источник энергии.

5) Среди перечисленных функций выберите функцию, которую не выполняют белки.
а) защитная; в) строительная;
б) каталитическая; г) главный энергетический резервуар клетки.

6) В желудке начинается расщепление
а) жиров в) крахмала
б) белков г) всех питательных веществ

Дополнительное задание
7)Установите соответствие между органоидом клетки и его функцией.
Рибосомы:
А) Участвует в транспорте и синтезе веществ
Б) Может быть гладкой или шероховатой
В) Состоит из двух субъединиц
Г) Образованы рибонуклеиновыми кислотами и белками

Критерии оценки:

оценка «5» ставится за 6 правильно выполненных задания
оценка «4» ставится за 5 правильно выполненные задания
оценка «3» ставится за 3-4 правильно выполненные задания
оценка «2» ставится за 2 правильно выполненных задания.

Задание № 2

Текст задания:

Самостоятельная работа обучающихся

Изучение материалов учебников по теме:

Многообразие живых организмов

Условия выполнения задания:

1.Место выполнения задания*:* задание выполняется во внеаудиторное время

2.Условия выполнения: *в письменном виде в тетрадях для внеаудиторной самостоятельной работы по ходу изучения темы.*

3. Максимальное время выполнения задания: 60 мин.

4. Вы можете воспользоваться учебником, глобальной сетью

Критерии:

- умение сформулировать цель работы;
- умение подобрать научную литературу по теме;
- полнота и логичность раскрытия темы;
- самостоятельность мышления;
- стилистическая грамотность изложения;
- корректность выводов;
- правильность оформления работы.

Критерии оценки:

- оценка «отлично» выставляется обучающемуся, если выполнены все вышеперечисленные требования к изложению, оформлению, и представлению работы;
- оценка «хорошо» выставляется обучающемуся, если допущены незначительные погрешности в оформлении и представлении работы;
- оценка «удовлетворительно» выставляется обучающемуся, если допущены незначительные погрешности в содержании, оформлении и представлении работы;
- оценка «неудовлетворительно» выставляется обучающемуся, если представленная работа не соответствует требованиям.

Раздел 2. Клетка

Тема 2.1. Химическая организация клетки

Задание № 3

Текст задания:

Лабораторная работа №1. Устройство микроскопа. Наблюдение клеток растений и животных под микроскопом на готовых микропрепаратах, их описание.

1. Назначение

Лабораторная работа входит в состав комплекса оценочных средств и предназначается для *текущего контроля* и *оценки знаний, и умений* аттестуемых, по программе *учебной дисциплины* О.07 Биология

2. Контингент аттестуемых обучающиеся 1 курса (М-11, Т-11, Ю-11)

3. Форма и условия аттестации: *в письменном виде в рабочих тетрадях по ходу изучения темы.*

4. Время: подготовка _____*5*____ мин.;
выполнение __*75 мин*;
оформление и сдача___*10*__ мин.;
всего___*1*__ час_30_ мин.

5.Структура практической работы:

Наименование работы: Устройство микроскопа. Наблюдение клеток растений и животных под микроскопом на готовых микропрепаратах, их описание.

Задание №1. Устройство и правила работы со световым микроскопом.

1) Изучите устройство светового микроскопа и зарисуйте схему его строения, подпишите его основные части.

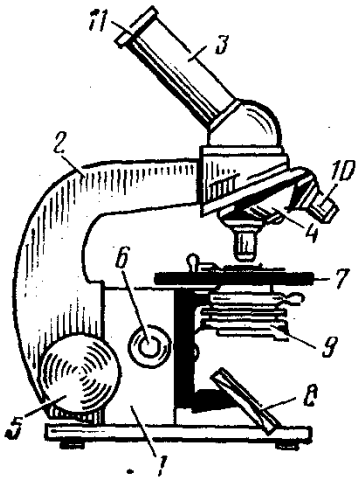

Методические рекомендации:

Рассмотрите основные части микроскопа: ***механическую, оптическую и осветительную.***

К механической части относятся: ***штатив (ножка-1; тубусодержатель-2), предметный столик(7), тубус(3), револьвер(4), макро-(5) и микрометрический(6) винты****. Оптическая часть микроскопа представлена:* ***окуляром(11) и объективами(10)****.* ***Окуляр*** *(от лат. oculus – глаз) находится в верхней части тубуса и обращен к глазу. Это система линз, заключенных в гильзу. По цифре на верхней поверхности окуляра можно судить о кратности его увеличения (х7, х10, х15). Окуляр можно вынимать из тубуса и заменять по мере надобности другим. На противоположной стороне тубуса найдите вращающуюся пластину, или револьвер (от лат. revolvo – вращаю), в которой имеются три гнезда для объективов.* ***Объектив*** *– это тоже система линз, они имеют различную кратность. Различают объектив малого увеличения (х8), объектив большого увеличения (х40) и иммерсионный объектив, используемый для изучения наиболее мелких объектов (х90).*

Осветительная часть состоит из ***зеркала (8), конденсора с диафрагмой(9)****.* ***Конденсор*** *находится между зеркалом и предметным столиком. Он состоит из 2-3 линз. Для перемещения конденсора существует винт, расположенный кпереди от микро- и макрометрического винтов. При опускании конденсора освещенность уменьшается, при поднимании увеличивается. Меняя положение пластинок* ***диафрагмы****, с помощью специальной ручки можно также регулировать освещенность.*

Изучите основные правила работы с микроскопом и рекомендации по уходу за ним.

Методические рекомендации:

- *Установите микроскоп штативом к себе, предметным столиком от себя.*
- *Поставьте в рабочее положение объектив малого увеличения. Когда объектив займет центрированное положение, в револьвере сработает устройство - защелка (слышится легкий щелчок).*
- *Глядя в окуляр левым глазом, вращайте зеркало в разных направлениях, пока поле зрения не будет освещено ярко и равномерно.*
- *Положите на предметный столик готовый микропрепарат (покровным стеклом вверх), чтобы объект находился в центре отверстия предметного столика.*
- *Под контролем зрения медленно опустите тубус с помощью макровинта, чтобы объектив находился на расстоянии 5 мм от препарата.*
- *Смотрите в окуляр и одновременно медленно поднимайте тубус до тех пор, пока в поле зрения не появится изображение объекта. (Зарисуйте увиденное изображение.)*

- *Для того чтобы перейти к рассмотрению объекта при большом увеличении микроскопа, необходимо отцентрировать препарат, т.е. поместить объект в центр поля зрения.*
- *Вращая револьвер, переведите в рабочее положение объектив большого увеличения.*
- *Опустите тубус под контролем глаза (смотрите не в окуляр, а сбоку) почти до прикосновения с препаратом.*
- *Глядя в окуляр, медленно поднимайте тубус, пока не появится изображение. (Зарисуйте увиденное изображение.)*
- *Для тонкой фокусировки используйте микровинт.*
- *При зарисовке препарата смотрите в окуляр левым глазом.*

2) Рассчитайте увеличение микроскопа (письменно)
Общее увеличение микроскопа равно увеличению окуляра, умноженному на увеличение объектива.

Задание №2. Изучение строения растительной клетки

1.Рассмотрите готовый микропрепарат растительной клетки кожицы лука, стебель травянистого растения, срез ветки дерева при малом и большом увеличении микроскопа, обратите внимание на оболочку клетки, ядро, цитоплазму и вакуоль.

Задание для отчета

1.Зарисуйте строение клетки, обозначьте органоиды.

Задание №3. Изучение строения животной клетки.

1.Рассмотрите готовый микропрепарат животной клетки, дробление яйцеклетки лягушки, кровь лягушки сначала на малом, а затем на большом увеличении.

Задание для отчета

1.Зарисуйте животную клетку, обозначьте органоиды.

Сделайте вывод: особенности строения растительной и животной клеток

КОНТРОЛЬНЫЕ ВОПРОСЫ (письменно)

1. Назовите основные части микроскопа.
2. Что относится к механической части микроскопа?
3. Что относится к оптической части микроскопа?
4. Что относится к осветительной части микроскопа?
5. Как рассчитать увеличение микроскопа?
6. **Оценка решения, выполнения практических заданий:**

Процент выполнения работы	Оценка уровня подготовки балл (отметка) вербальный аналог
90 ÷ 100	«5»-отлично
80 ÷ 89	«4»- хорошо
60 ÷ 79	«3»- удовлетворительно
менее 59	«2»- неудовлетворительно

Задание № 4

Текст задания:

Тест

Вариант 1

1. «Новые дочерние клетки в каждом организме образуются путем деления материнских» - это одно из положений.

1) теории эволюции; 3) клеточной теории;
2) теории гена; 4) учения об онтогенезе.

2.В отличие от тел неживой природы, в состав клетки входят молекулы

1) хлористого натрия; 3) воды;
2) хлористого кальция; 4) белков.

3.В состав клетки входят углеводы, которые _не выполняют функцию

1) энергетическую; 3) запасающую;
2)каталитическую; 4) строительную.

4.Химические реакции в клетке ускоряют биологически активные вещества, которые называют

1) ферментами; 3) витаминами;
2) гормонами; 4) минеральными добавками.

5.Определите, какая структура молекулы белка изображена на рисунке 1:

1) первичная; 3) третичная;
2) вторичная; 4) четвертичная.

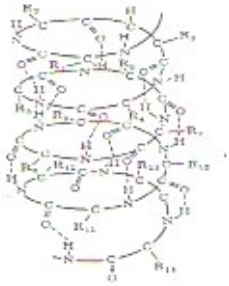

Рис.1

6.Нуклеотиды - это мономеры молекулы

1) углевода; 3) ДНК;
2) белка; 4) жира.

7. Упругость клетки придают молекулы

1) воды; 3) белка;
2) глюкозы; 4) нуклеиновый кислоты.

8.Какое состояние молекулы белка, изображенной на рисунке 3?

1) имеет вторичную структуру; 3) денатурации;
2) имеет третичную структуру; 4) сборки полипептидной цепи

Рис. 3

9.Рассмотрите рисунок 4 и выпишите цифру, обозначающую липиды

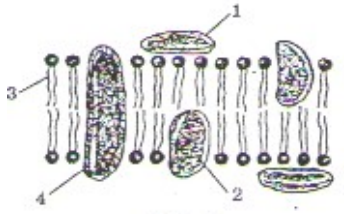

Рис. 4

плазматической мембране.

10.Транспортную функцию в организме выполняют молекулы

1) углеводов; 3) белков;
2) жиров; 4) нуклеиновых кислот.

11.Многие белки хорошо растворяются в воде, поэтому их относят к веществам

1) гидрофильным; 3) органическим;
2) гидрофобным; ' 4) биополимерам.

12.Молекулы воды взаимодействуют между собой, образуя соединения за счет связей

1) ионных; 3) ковалентных;
2) водородных; 4) пептидных.

13.Кроме хромосом, молекулы ДНК содержатся

1) в рибосомах;
2) в лизосомах;
3) в митохондриях;
4) комплексе Гольджи.

Вариант 2.

1. «В многоклеточном организме происходит дифференциация клеток и образуются ткани» — это одно из положений

1) учение об онтогенезе; 3) теории эволюции;
2) клеточной теории; 4) закона наследственности.

2. В отличии от тел неживой природы, в состав клеток входят

1) липиды; 3) атомы водорода;
2) молекулы воды; 4) атомы азота.

3.В состав клетки входят белки которые не выполняют функцию

1) каталитическую; 3) защитную;
2) сигнальную; 4) носителя наследственной информации.

4.Белки клетки, выполняющие каталитическую функцию, называют

1) гормонами; 3) ферментами;
2) витаминами; 4) пигментами.

5.Рассмотрите рисунок 1 и определите, молекула какого вещества на нем изображена:

1) ДНК; 3) тРНК;
2) иРНК; 4) аминокислоты.

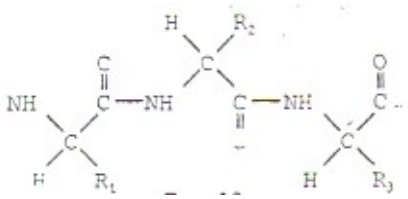
Рис. 1

6.Рибонуклеиновая кислота не **содержит нуклеотидов с азотистым основанием**

1) урацил; 3) гуамин;
2) аденин; 4) тимин.

7.Вода является хорошим растворителем, так как ее молекулы
1) очень мелкие; 3) неполярные;
2) полярные; 4) состоят из атомов водорода и кислорода.
8.Наибольший запас энергии сосредоточен в молекулах
1) жира; 3) белка;
2) глюкозы; 4) нуклеиновой кислоты.
9.Рассмотрите рисунок 3 и определите, что происходит с молекулой белка при нарушении ее вторичной и третичной структур:
1) расщепление до аминокислот; 3) разделение на полипептидные нити;
2) денатурация; 4) возбудимость.

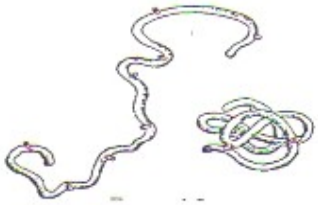

Рис.3

10.Динамичность плазматической мембраны обеспечивает
1) подвижность молекул белка и липидов; 3) свойство полупроницаемости;
2) наличие в ней пор; 4) наличие гликокаликса.
11.Углеводы, которые запасаются в клетках большинства растений - это
1) глюкоза; 3) крахмал;
2) рибоза; 4) дезоксирибоза.
12.Водородные связи между молекулами воды образуются за счет их
1) небольших размеров; 3) полярности;
2) небольшой молекулярной массы; 4)подвижности.
13.Основная масса молекул ДНК сосредоточена
1) в хромосомах; 3) в рибосомах;
2)в цитоплазме; 4) в комплексе Гольджи.
Критерии оценки:

оценка «5» ставится за 13 правильно выполненных задания
оценка «4» ставится за 10-12 правильно выполненные задания
оценка «3» ставится за 7-9 правильно выполненные задания
оценка «2» ставится за 6 правильно выполненных задания.

Задание № 5

Текст задания:

Самостоятельная работа обучающихся
Изучение материалов учебников по темам:

1. История создания микроскопа. Краткая история изучения клетки. Вклад Р. Гука, Р. Вирхова, К.Бэра, М. Шлейдена и Т. Шванна в развитие учения о клетке.
2.Роль минеральных солей в обеспечение процессов жизнедеятельности и поддержания гомеостаза. Роль катионов и анионов в обеспечении процессов жизнедеятельности.
3.Значение йода для организма, содержание его в различных продуктах
Условия выполнения задания:

1.Место выполнения задания: задание выполняется во внеаудиторное время
2.Условия выполнения: *в письменном виде в тетрадях для внеаудиторной самостоятельной работы по ходу изучения темы.*
3. Максимальное время выполнения задания: 360 мин.

4. Вы можете воспользоваться учебником, глобальной сетью

Критерии:

- умение сформулировать цель работы;
- умение подобрать научную литературу по теме;
- полнота и логичность раскрытия темы;
- самостоятельность мышления;
- стилистическая грамотность изложения;
- корректность выводов;
- правильность оформления работы.

Критерии оценки:

- оценка «отлично» выставляется обучающемуся, если выполнены все вышеперечисленные требования к изложению, оформлению, и представлению работы;
- оценка «хорошо» выставляется обучающемуся, если допущены незначительные погрешности в оформлении и представлении работы;
- оценка «удовлетворительно» выставляется обучающемуся, если допущены незначительные погрешности в содержании, оформлении и представлении работы;
- оценка «неудовлетворительно» выставляется обучающемуся, если представленная работа не соответствует требованиям

Тема 2.2. Строение и функции клетки

Задание № 6

Текст задания:

Тест

Вариант 1

1.Кто сформулировал клеточную теорию в 1838 г.

1) К. Бэр 3) Ч. Дарвин
2) Т. Шванн. М. Шлейден 4) Р. Вирхов

2.Из каких химических компонентов состоит стенка растительной клетки?

1) Из белков 3) Из липидов
2) Из углеводов 4) Из жиров

3. Как называется полужидкое вещество, заполняющее всю клетку, в котором расположены органоиды и ядро?

1) Кариоплазма 3) Плазма
2) Цитоплазма 4) Целлюлоза

4. Что расположено на наружной поверхности мембран гранулярной эндоплазматической сети?

1) Вакуоли 3) Лизосомы
2) Рибосомы 4) Фагосомы

5. ***Какие функции выполняет комплекс Гольджи?***

1) Синтез белка. 3) Сокращение мышечных волокон.
2) Накопление веществ. 4) Синтез рибосом.

6.***В какой части хлоропласта находятся молекулы ДНК?***

1) На наружной мембране 3)На кристах
2) В гранах 4) В строме

7. Какие из пластид выполняют функцию накопления запасного крахмала?

1) Лейкопласты. 3) Хлоропласты.
2) Хромопласты.

8.*В каком органоиде происходит фотосинтез?*

1) В хлоропластах. 3) В хроматине.
2) В лейкопластах. 4) В хлорофилле.

9. Какая ядерная структура несет наследственные свойства организма?

1) Ядрышко. 3) Ядерный сок.
2) Хромосомы. 4) Ядерная оболочка.

10.Из одной молекулы ДНК в соединении с белком состоит:

1) Рибосома. 3) Хромосома.
2) Лизосома. 4) Фермент,

11.Избирательной проницаемостью в клетке обладает:

1) Цитоплазма. 3) Клеточная стенка.
2) Ядерная оболочка,4) Плазматическая мембрана.

12.Органоид, который обеспечивает транспорт веществ в клетке, называют:

1) ЭПС. 3) Ядром.
2)Плазматической мембраной. 4) Лизосом

13.Какие органоиды являются общими для растительной и животной клеток?

1) Пластиды 3) Эндоплазматическая сеть
2) Клеточная стенка 4) Клеточный центр

14.Бактерии представляют собой:

1) Одноклеточные организмы
2) Одноклеточные и колониальные организмы
3) Многоклеточные организмы
4) Неклеточные организмы

15.Нуклеоид-это:

1) ДНК-содержащая зона клетки прокариот
2) Ядро
3) Азотистое основание
4) Мономер ДНК

16.Обязательными компонентами любого вируса являются:

1)Липиды 3) Полисахариды
2)Нуклеиновые кислоты 4) Липопротеиды

Вариант 2

1.Какие из перечисленных ниже положении составляют основу клеточной теории?

1) Все организмы состоят из клеток. 3) Все клетки возникают из неживой материи
2) Жизнь - есть способ существования белковых тел. материи.

2. Из каких молекул состоит плазматическая мембрана?

1) Белков и липидов 3) Липидов и нуклеиновых кислот
2) АТФ и белков 4) Углеводов и липидов

3. Какие функции выполняет гранулярная эндоплазматическая сеть?

1) Синтез и транспортировка углеводов 3) Синтез и транспортировка белков
2) Сборку мембран 4) Синтез и транспортировка липидов

4.. ***Как называются внутренние структуры митохондрий?***

1) Граны. 3) Кристы
2) Матрикс. 4) Строма.

5. Какое строение имеют рибосомы?

1) Две одинаковые субъединицы образованные РНК
2) Две разные субъединицы, образованные белком и РНК
3) Две одинаковые субъединицы, образованные белком
4) Две разные субъединицы, образованные белком белком и ДНК

6..***Какие структурные элементы клетки обеспечивают синтез белка?***

1)Комплекс Гольджи 3) Лизосомы
2)Гладкая ЭПС 4)Гранулярная ЭПС

7. В какой части ядра находится молекула ДНК?

1) Хромосомы 3) Ядерная мембрана
2) Нуклеоплазма 4) Ядрышко

8.Каков химический состав хромосом?

1) Соединение РНК с белками 3) Соединение ДНК с белками и углеводами
2) Соединение ДНК с белками 4) Соединение ДНК с белками и липидами

9. В каких клетках ядро отсутствует?

1) В растительных 3) Бактериальных
2) Грибных 4) Животных

10.***Для строения хлоропласта характерно наличие:***

1) Полостей и цистерн 3) Наружной мембраны
2) Крист 4) Гран

11. Наследственная информация сосредоточена в клетке:

1) В хромосомах 3) В лизосомах
2) В рибосомах 4) В ЭПС

12. Органоид клетки, в котором жиры расщепляются до глицерина и жирных кислот, называют:

1) Вакуолей 3) Ядром
2)Цитоплазмой 4)Лизосомой

13.Какие органоиды характерны только для растительных клеток?

1) Рибосомы 3) Хлоропласты
2) Эндоплазматическая сеть. 4) Митохондрии

14.К прокариотам относятся организмы,

1) Клетки которых **не** имеют оформленного ядра 3) Клетки которых содержат одно или несколько ядер
2) Одноклеточные организмы. 4) Вирусы

15. Цианобактерии отличаются от настоящих бактерий:

1) Наличие ядра. 3) Наличием фотосинтезирующих мембран
2) Отсутствием органоидов. 4) Отсутствием митохондрий

16. ***Инфекционным началом вируса является:***

1) Ферменты 3) Липидная мембрана
2) Белок его капсида. 4) Нуклеиновая кислота

Вариант 3

1.Что является основной единицей строения и развития растений?

1) Лист 3) Семя
2) Клетка 4) Цветок

2. Какие структурные элементы характерны только для растительных клеток?

1) Рибосомы 3) Митохондрии
2) Пластиды 4) Комплекс Гольджи

3. Почему митохондрии называют "энергетическими станциями" клеток?

1) Осуществляют синтез белка 3) Осуществляют синтез углеводов
2) Осуществляют синтез А'ГФ 4) Осуществляют расщепление АТФ

4.Что расположено в матриксе митохондрии?

1) Лизосомы
2) Молекулы ДНК
3) Вакуоли
4) Молекулы углеводов

5.***Какие структуры образованы внутренней мембраной хлоропластов?***

1) Граны 3) Строма

2) Тилакоиды 4) Кристы

6. Какие из пластид придают окраску плодам, лепесткам?

1) Лейкопласты 3) Хромопласты

2) Хлоропласты

7.Какую функцию выполняют рибосомы в клетке?

1) Синтез углеводов

2) Синтез жиров

3) Синтез белков

4) Синтез гормонов

8.Что представляет собой ядерная оболочка?

1) Сплошная

2) Одномембранная

3) Двухмембранная

9.Какой органоид связывает клетку в единое целое, осуществляет транспорт веществ, участвует в синтезе жиров, белков, сложных углеводов?

1) Эндоплазматическая сеть 3) Плазматическая мембрана

2) Комплекс Гольджи 4) Лизосомы

10.Какую функцию выполняют хромосомы?

1)Хранение наследственной информации

2)Синтез молекул ДНК

11.В хлоропластах растительных клеток происходит:

1) Хемосинтез 3) Синтез белков

2) Фотосинтез 4) Расщепление жиров

12.Где образуются субъединицы рибосом?

1) В ядре 3) В Вакуолях

2) В цитоплазме. 4) В эндопдазматической сети

13.Для каких организмов характерно наличие ядра в клетках?

1) Для вирусов 3) Для бактерий.

2) Для сине-зеленых. 4) Для грибов

14.Органоиды бактериальных клеток - это:

1) Ядро, митохондрии, пластиды 3) Рибосомы

2) Комплекс Гольджи, ЭПС, рибосомы 4) Хлоропласты, рибосомы

15. Бактериальные споры выполняют функции:

1) Размножения 3) Перенесения неблагоприятных условий,

2) Распространения 4) Размножения и распространения.

16.Вирусы размножаются:

1) Только в клетке хозяина

2) Самостоятельно вне клетки хозяина

3) Оба варианта - верные.

Критерии оценки:

оценка «5» ставится за 15-16 правильно выполненных задания
оценка «4» ставится за 12-14 правильно выполненные задания
оценка «3» ставится за 9-13 правильно выполненные задания
оценка «2» ставится за 8 правильно выполненных задания.

Задание № 7

Текст задания:

Лабораторная работа №2. Сравнение строения клеток растений и животных; приготовление и описание микропрепаратов клеток растений.

1. Назначение

Лабораторная работа входит в состав комплекса оценочных средств и предназначается для *текущего контроля* и *оценки знаний, и умений* аттестуемых, по программе *учебной дисциплины* О.07 Биология

2. Контингент аттестуемых: обучающиеся 1 курса (М-11,Т-11, Ю-11)

3. Форма и условия аттестации: *в письменном виде в рабочих тетрадях по ходу изучения темы.*

4. Время:

подготовка _____*5*____ мин.;

выполнение __*75 мин*;

оформление и сдача___*10*__ мин.;

всего___*1*__ час_30_ мин.

5.Структура практической работы:

Задание № 1. Строение клетки.

Опыт № 1. Строение клеток эпидермиса чешуи лука.

1. Приготовьте временный микропрепарат эпидермиса лука.

Методические рекомендации:

На середину предметного стекла нанесите каплю воды. С наружной стороны сочной чешуи лука репчатого снимите тонкую кожицу и поместите ее в каплю воды, накройте покровным стеклом. Рассмотрите под микроскопом при малом и большом увеличении. Клетки эпидермиса лука имеют вытянутую форму и плотно примыкают друг к другу, в их **клеточных стенках** видны поры. Зернистая **цитоплазма** располагается вдоль стенок и тяжами пересекает полость клетки. **Ядро** обязательно окружено цитоплазмой. В нем хорошо заметны **ядрышки**. В клетке одна или несколько **вакуолей** с прозрачным клеточным соком.

Проведите окрашивающую реакцию клеток раствором йода в йодистом калии. Для этого каплю раствора на стеклянной палочке поднесите к краю покровного стекла, а с противоположной стороны стекла удалите фильтровальной бумагой. Проникший под покровное стекло раствор окрасит цитоплазму в желтый, а ядро – в светло-коричневый цвет. Рассмотрите микропрепарат под микроскопом при малом и большом увеличении.

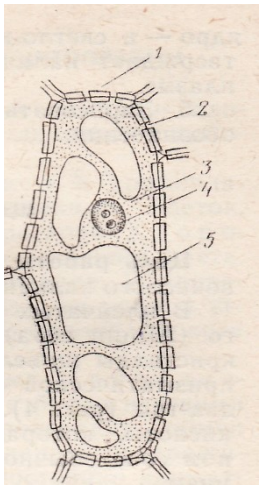

Сравните изображение, увиденное под микроскопом с рисунком, определите, какие органоиды обозначены цифрами 1,2,3,4,5.

<u>Задание для отчета.</u> Зарисуйте изображение клетки в тетрадь и подпишите основные компоненты. Определите особенности растительной клетки.

Опыт № 2. Изучение особенностей строения животной клетки.

Приготовьте временный микропрепарат эпителия внутренней части щеки полости рта.

Методические рекомендации:

Аккуратно, чтобы не повредить мягкие ткани, соскоблите с помощью зубочистки слущивающийся эпителий с внутренней части щеки полости рта. Поместите в каплю воды на предметное стекло, накройте покровным, рассмотрите под микроскопом. Окрасьте препарат раствором йода, рассмотрите его под микроскопом, найдите на препарате основные части клетки: **оболочку, цитоплазму, ядро,** определите их форму, сравните размеры с растительной клеткой

Рассмотрите под микроскопом готовый микропрепарат животной клетки, сравните изображение с временным препаратом, обратите внимание на форму клеток, ее основные органоиды: **ядро, цитоплазму, оболочку**.

Задание для отчета. Зарисуйте увиденные клетки, подпишите основные части: оболочку клетки, цитоплазму, ядро. Определите отличительные признаки животной клетки.

Опыт № 3. Особенности строения прокариотической клетки.

Методические рекомендации:

Возьмите продезинфицированной спиртом зубочисткой немного беловатого налета с основания зуба. Поместите его в каплю воды на предметном стекле. Накройте каплю покровным стеклом и осторожно подвигайте его, чтобы равномерно распределить помещенную массу.

Рассмотрите препарат сначала при малом, а затем при большом увеличении микроскопа. Кроме остатков пищи и других посторонних примесей в поле зрения будут видны бактерии.

Задание для отчета. Зарисуйте увиденное изображение. Определите формы бактерий и запишите их названия (см. приложение к лабораторной работе)**.**

Задание №2. Заполните таблицу, используя учебник с. 55:

Основные отличия растительной, животной и грибной клеток

Вопросы	Растительная клетка	Животная клетка	Грибная клетка
1.Наружная оболочка клетки, из каких (ого) веществ (а) она состоит?			
2.Имеются ли пластиды?			
3.Имеется ли крупная вакуоль?			
4.Какой углевод является запасным?			

Сформулируйте ответ на вопрос: В чем состоит главное отличие прокариотической клетки от эукариотической?

6.Оценка решения, выполнения практических заданий:

Процент выполнения работы	Оценка уровня подготовки балл (отметка) вербальный аналог
90 ÷ 100	«5»-отлично
80 ÷ 89	«4»- хорошо
60 ÷ 79	«3»- удовлетворительно
менее 59	«2»- неудовлетворительно

Задание № 8

Текст задания:

Самостоятельная работа обучающихся

Подготовка доклада по теме:

«Роль прокариот в практической деятельности людей» или
«Профилактика бактериальных и вирусных заболеваний человека и животных»

Условия выполнения задания:

1.Место выполнения задания: задание выполняется во внеаудиторное время

2.Условия выполнения: Подготовка доклада осуществляется во внеаудиторное время. Объем доклада не должен превышать 5 листов формата А4, напечатанных с одной стороны.

Критерии оценки сообщения:

Оценка «5» ставится, **если**:

выполнены все требования к написанию и защите доклада: обозначена проблема и обоснована её актуальность, сделан краткий анализ различных точек зрения на рассматриваемую проблему, сформулированы выводы, тема раскрыта полностью, выдержан объём, все формулы указаны верно, соблюдены требования к внешнему оформлению, даны правильные ответы на дополнительные вопросы.

Оценка «4» – основные требования к докладу и его защите выполнены, но при этом допущены недочёты. В частности, имеются неточности в изложении материала; отсутствует логическая последовательность в суждениях; не выдержан объём; имеются упущения в оформлении; на дополнительные вопросы при защите даны неполные ответы.

Оценка «3» – имеются существенные отступления от требований. В частности: тема освещена лишь частично; допущены фактические ошибки в содержании доклада или при ответе на дополнительные вопросы; во время защиты отсутствует вывод.

Оценка «2» – тема доклада не раскрыта, обнаруживается существенное непонимание проблемы.

3. Максимальное время выполнения задания: 120 мин.

4. Вы можете воспользоваться учебником, глобальной сетью

Раздел 3. Организм

Тема 3.1. Обмен веществ и превращения энергии

Задание № 9

Текст задания:

Тест

Вариант 1

1.Фотосинтез в растительных клетках происходит

1) в митохондриях;
2) в хлоропластах;
3) в рибосомах;
4) в лизосомах.

2. Собственные белки клетки синтезируются в процессе

1) гликолиза;
2) пластического обмена;
3) окисления пировиноградной кислоты;
4) брожения.

3.Бескислородный этап энергетического обмена называют

1) подготовительным;
2) окислением;
3) гликолизом;
4) фотосинтезом.

4. В обеспечении всего живого на Земле органическими веществами и заключенной в них энергией, а также кислородом состоит значение

1) биосинтеза белка;
2) окисления органических веществ;

3) фотосинтеза;
4) хемосинтеза.

5. Значительную часть энергии клетки животного организма и человека получают в процессе

1) гликолиза;
2) брожения;
3) окисления;
4) окисления органических веществ кислородом.

6.Хемосинтез происходит в клетках

1) одноклеточных водорослей;
2) простейших;
3) грибов;
4) бактерий.

7. Соединение аминокислот в полипептидную цепь в процессе биосинтеза белка происходит

1) в митохондриях;
2) на рибосомах;
3) в хлоропластах;
4) в ядро.

8. Фотолиз воды в клетке происходит в процессе

1) световой фазы фотосинтеза;
2) гликолиза;
3) темновой фазы фотосинтеза;
4) хемосинтеза.

9. В результате фотосинтеза в хлоропластах образуется:

1) углекислый газ и кислород;
2) глюкоза, АТФ и кислород;
3) хлорофилл, вода и кислород;
4) углекислый газ, АТФ, и хлорофилл.

10.В чем суть гетеротрофного питания?

1) в синтезе собственных органических соединений из неорганических;
2) в потреблении неорганических соединений;
3) в окислении готовых органических соединений и последующем синтезе новых органических соединений;
4) в синтезе АТФ.

11. Материальным носителем наследственной информации в клетке является:

1) и-РНК;
2) т-РНК;
3) р-РНК;
4) ДНК.

12. Если нуклеотидный состав ДНК: АТТ-ГЦГ-ТАТ, то каким должен быть нуклеотидный состав и-РНК?

1) ТАА-ЦГЦ-УТА;
2) ТАА-ГЦГ-УТУ;
3) УАА-ЦГЦ-АУА;
4) УАА-ЦГЦ-АТА.

13. Если в молекуле ДНК 40% составляют цитозиновые нуклеотиды, то какой процент составляют тиминовые нуклеотиды?

1) 40%;
2) 30%;
3) 10%;
4) 60%.

Вариант 2

1. Органоид клетки, в котором жиры расщепляются до глицерина и жирных кислот, называют

1.вакуоль;
2.цитоплазмой;
3.ядром;
4.лизосомой.

2.Благодаря происходящему в клетках пластическому обмену они обеспечиваются

1.энергией;
2.ферментами;
3.неорганический веществами;
4.ионами.

3. Этап расщепления органических веществ в лизосомах клетки называют

1.гликолизом;
2.окислением;
3.брожением;
4.подготовительным.

4.Значение фотосинтеза для всех живых организмов состоит в обеспечении их

1.органическими веществами;
2.минеральными веществами;
3.водой;
4.витаминами.

5.В отличие от фотосинтеза, в процессе хемосинтеза

1.не образуются органические вещества из неорганических;
2.образуются органические вещества из неорганических;
3.выделяется кислород как побочный продукт;
4.не выделяется кислород как побочный продукт.

6.Последовательность ряда реакций, в ходе которых синтезируются молекулы в клетке, обеспечивает

1.система пигментов;
2.система ферментов;
3.система гормонов;
4.плазматическая мембрана.

7.Наследственная информация из ядра в рибосому передается с помощью и-РНК, которые синтезируются:

1.в цитоплазме;
2.в рибосомах;
3.в ядре;
4.в митохондриях.

8.Синтез молекул АТФ в процессе фотосинтеза происходит

1.в митохондриях;
2.в хлоропластах в темновую фазу;
3.в комплексе Гольджи;
4.в хлоропластах в световую фазу.

9.Энергия возбужденных электронов в световой фазе используется для:

1.синтеза АТФ;
2.синтеза глюкозы;
3.синтеза белков;
4.расщепления углеводов.

10. Что происходит с глюкозой на этапе бескислородного расщепления?

1.глюкоза окисляется до углекислого газа и воды;

2.молекулы глюкозы не изменяются;
3.происходит образование АТФ;
4.глюкоза расщепляется до двух трехуглеродных молекул (ПВК).

11.ДНК клетки несет информацию о строении:

1.белков, жиров и углеводов;
2.белков и жиров;
3.аминокислот;
4.белков.

12.Как будет выглядеть участок цепи и-РНК, если второй нуклеотид первого триплета в ДНК (ГЦТ-АГТ-ЦЦА) будет заменен на нуклеотид Т?

1.ЦГА-УЦА-ГГТ;
2.ЦАА-УЦА-ГГУ;
3.ГУУ-АГУ-ЦЦА;
4.ЦЦУ-УЦУ-ГГУ.

13. Если в молекуле ДНК 20% составляют адениловые нуклеотиды, то какой процент составляют тиминовые нуклеотиды?

1)	40%;
2)	20%;
3)	10%;
4)	80%.

Критерии оценки:

оценка «5» ставится за 13 правильно выполненных задания
оценка «4» ставится за 10-12 правильно выполненные задания
оценка «3» ставится за 7-9 правильно выполненные задания
оценка «2» ставится за 6 правильно выполненных задания.

Задание № 10

Текст задания:

Самостоятельная работа обучающихся
Изучение материалов учебников по темам:

1.Значение нуклеиновых кислот в сохранении и передаче наследственных признаков в поколениях.
2.Пути повышения продуктивности фотосинтеза

Условия выполнения задания:

1.Место выполнения задания*:* задание выполняется во внеаудиторное время
2.Условия выполнения: *в письменном виде в тетрадях для внеаудиторной самостоятельной работы по ходу изучения темы.*
3. Максимальное время выполнения задания: 120 мин.
4. Вы можете воспользоваться учебником, глобальной сетью

Критерии:

- умение сформулировать цель работы;
- умение подобрать научную литературу по теме;
- полнота и логичность раскрытия темы;
- самостоятельность мышления;
- стилистическая грамотность изложения;

- корректность выводов;
- правильность оформления работы.

Критерии оценки:

- оценка «отлично» выставляется обучающемуся, если выполнены все вышеперечисленные требования к изложению, оформлению, и представлению работы;
-оценка «хорошо» выставляется обучающемуся, если допущены незначительные погрешности в оформлении и представлении работы;
- оценка «удовлетворительно» выставляется обучающемуся, если допущены незначительные погрешности в содержании, оформлении и представлении работы;
- оценка «неудовлетворительно» выставляется обучающемуся, если представленная работа не соответствует требованиям

Тема 3.2. Деление клетки – основа роста и развития организмов

Задание № 11

Текст задания:

Тест

1 вариант

Задание. Закончите предложение, выбрав 1 правильный вариант ответа

1. Сущность митоза состоит в образовании 2х дочерних клеток с
А. одинаковые набором хромосом, равным материнской клетке;
Б. увеличенным вдвое набор хромосом;
В. различающимся между собой набором хромосом;
Г. уменьшенным вдвое набором хромосом
2. Жизненный цикл соматической клетки состоит из
А. митоза и мейоза;
Б. редукционного деления и интерфаза;
В. мейоза и интерфазы;
Г. митоза и интерфазы
3. Митоз - способ деления эукариотических клеток, при котором
А. образуются половые клетки;
Б. образуется зигота;
В. дочерние клетки получают генетическую информацию такую же , как в ядре материнской клетки;
Г. из диплоидной клетки образуются гаплоидные.
4. Укажите правильную последовательность фаз митоза
А. профаза, метафаза, анафаза, телофаза;
Б. телофаза, метафаза, анафаза, профаза;
В. профаза, телофаза, анафаза, метафаза;
Г. метафаза, профаза, анафаза, телофаза
5. Фаза митоза, во время которой происходит разрушение ядерной оболочки, называется
А. анафаза;
Б. профаза;
В. телофаза;
Г. метафаза
6. Благодаря конъюгации и кроссинговеру происходит
А. увеличение числа гамет;
Б. увеличение числа хромосом;

В. обмен генетической информацией между гомологичными хромосомами;
Г. уменьшение числа хромосом вдвое

7. Фаза митоза, во время которой нити веретена деления прикрепляются к центромерам хромосом называется

А. анафаза;
Б. телофаза;
В. метафаза;
Г. профаза

8. При мейозе хромосомы (хроматиды) располагаются в плоскости экватора клетки в

А. телофазе;
Б. профазе;
В. анафазе;
Г. метафазе

9. После митоза клетка содержит 8 хромосом. Сколько у неё в этот момент хроматид?

А. после митоза хромосомы не разделены на хроматиды;
Б. 8 ;
В.16 ;
Г. 24

10. Перед митозом, в конце интерфазы клетка содержит 6 хромосом. Сколько у неё в этот момент хроматид?

А. 6;
Б. 12;
В. 18;
Г. 3

11. Новые соматические клетки в многоклеточном организме животного образуются в результате

А. оплодотворения;
Б. митоза;
В. мейоза;
Г. интерфазы

12. В результате мейоза из одной диплоидной клетки образуются

А. 2 гаплоидные клетки;
Б. 4 диплоидные клетки;
В. 4 гаплоидные клетки;
Г. 2 диплоидные клетки

13. Какие клетки образуются путем мейоза?

А. нервные;
Б. половые;
В. мышечные;
Г. эпителиальные

14. Первое деление мейоза заканчивается образованием

А. клеток разной плоидности;
Б. гамет;
В. ядер с гаплоидными наборами хромосом;
Г. диплоидных клеток

15. Значение образования половых клеток состоит в

А. изменении строения хромосом;
Б. равномерном распределении цитоплазмы между дочерними клетками;
В. увеличении массы дочерних клеток;
Г. уменьшении в них числа хромосом вдвое

2 вариант

1. В интерфазе перед митозом в клетке

А. количество молекул ДНК удваивается;
Б. количество молекул ДНК уменьшается вдвое;
В. хромосомы расходятся к полюсам клетки;
Г. хромосомы выстраиваются в плоскости экватора

2. Период жизненного цикла клетки, в течении которого происходит подготовка к делению, называется

А. интерфаза;
Б. профаза;
В. анафаза;
Г. телофаза

3. Какова в среднем продолжительность митоза?

А. 1-2 минуты;
Б. 1-2 суток;
В. 1-2 часа;
Г. 10-12 часов

4. Удвоение ДНК происходит в

А. телофазе;
Б. профазе;
В. метафазе;
Г. интерфазе.

5. В процессе митоза, в отличии от мейоза, образуются

А. соматическая клетки;
Б. женские гаметы;
В. зиготы;
Г. мужские гаметы

6. Редупликация ДНК в клетке происходит в

А. интерфазе;
Б. анафазе;
В. профазе;
Г. метафазе

7. Фаза митоза, во время которой происходит разделение сестринских хроматид и их превращение в дочерние хромосомы

А. метафаза;
Б. профаза;
В. телофаза;
Г. анафаза

8. Формирование веретена деления происходит в

А. профазу;
Б. метафазу;
В. анафазу;
Г. телофазу

9. Перед митозом клетка содержит 14 хромосом. Сколько хромосом содержит потомок этой клетки после митоза?

А. 7;
Б. 14;
В. 28;
Г. 35

10. Фаза митоза, во время которой происходит формирование новых ядер у полюсов

клетки, называется
А. анафаза;
Б. телофаза;
В. метафаза;
Г. профаза
11. В результате митоза из одной материнской диплоидной клетки образуются
А. 4 диплоидные клетки;
Б. 2 клетки с набором хромосом, равным набору хромосом материнской клетки;
В. 4 гаплоидных клетки;
Г. 2 клетки с уменьшенным вдвое набором хромосом
12. Конъюгация гомологичных хромосом происходит во время
А. метафазы мейоза 2;
Б. профазы мейоза 2;
В. профазы мейоза 1;
Г. метафазы мейоза
13. В процессе мейоза образуются половые клетки с набором хромосом
А. диплоидные;
Б. гаплоидные;
В. удвоенные;
Г. равным материнскому
14. Телофаза 2 мейоза завершается
А. конъюгацией хромосом;
Б. образованием гамет;
В. расхождением к полюсам клеток гомологичных хромосом;
Г. расхождение хроматид
15. Независимое расхождение гомологичных хромосом и случайная комбинация происходит во время
А. анафазы мейоза 2;
Б. анафазы митоза;
В. анафазы мейоза;
Г. метафазы митоза

Критерии оценки:

оценка «5» ставится за 14-15 правильно выполненных задания
оценка «4» ставится за 11-13 правильно выполненные задания
оценка «3» ставится за 8-10 правильно выполненные задания
оценка «2» ставится за 7 правильно выполненных задания.

Задание № 12

Текст задания:

Самостоятельная работа обучающихся
Изучение материалов учебников по теме:
Понятие о регенерации, значение регенерации
Условия выполнения задания:

1.Место выполнения задания: задание выполняется во внеаудиторное время
2.Условия выполнения: *в письменном виде в тетрадях для внеаудиторной самостоятельной работы по ходу изучения темы.*
3. Максимальное время выполнения задания: 120 мин.
4. Вы можете воспользоваться учебником, глобальной сетью

Критерии:

- умение сформулировать цель работы;
- умение подобрать научную литературу по теме;
- полнота и логичность раскрытия темы;
- самостоятельность мышления;
- стилистическая грамотность изложения;
- корректность выводов;
- правильность оформления работы.

Критерии оценки:

- оценка «отлично» выставляется обучающемуся, если выполнены все вышеперечисленные требования к изложению, оформлению, и представлению работы;
- оценка «хорошо» выставляется обучающемуся, если допущены незначительные погрешности в оформлении и представлении работы;
- оценка «удовлетворительно» выставляется обучающемуся, если допущены незначительные погрешности в содержании, оформлении и представлении работы;
- оценка «неудовлетворительно» выставляется обучающемуся, если представленная работа не соответствует требованиям

Тема 3.3. Размножение и развитие организмов

Задание № 13

Текст задания:

Самостоятельная работа обучающихся
Изучение материалов учебников по темам:

1.Органогенез. Постэмбриональное развитие. Биологическое значение метаморфоза в постэмбриональном развитии животных. Причины старения организма.
2.Искусственное оплодотворение у растений и животных

Условия выполнения задания:

1.Место выполнения задания*:* задание выполняется во внеаудиторное время
2.Условия выполнения: *в письменном виде в тетрадях для внеаудиторной самостоятельной работы по ходу изучения темы.*
3. Максимальное время выполнения задания: 120 мин.
4. Вы можете воспользоваться учебником, глобальной сетью

Критерии:

- умение сформулировать цель работы;
- умение подобрать научную литературу по теме;
- полнота и логичность раскрытия темы;
- самостоятельность мышления;
- стилистическая грамотность изложения;
- корректность выводов;
- правильность оформления работы.

Критерии оценки:

- оценка «отлично» выставляется обучающемуся, если выполнены все вышеперечисленные требования к изложению, оформлению, и представлению работы;
- оценка «хорошо» выставляется обучающемуся, если допущены незначительные погрешности в оформлении и представлении работы;

- оценка «удовлетворительно» выставляется обучающемуся, если допущены незначительные погрешности в содержании, оформлении и представлении работы;
- оценка «неудовлетворительно» выставляется обучающемуся, если представленная работа не соответствует требованиям

Тема 3.4. Основные закономерности явлений наследственности

Задание №14

Текст задания:

Практическая работа №1. Составление схем скрещивания, решение генетических задач.

1. Назначение

Практическая работа входит в состав комплекса оценочных средств и предназначается для *текущего контроля* и *оценки знаний, и умений* аттестуемых, по программе *учебной дисциплины* О.07 Биология

2. Контингент аттестуемых обучающиеся 1 курса (М-11, Т-11,Ю-11)

3. Форма и условия аттестации: *в письменном виде в рабочих тетрадях по ходу изучения темы*.

4. Время: подготовка _____*5*____ мин.;
выполнение __*75 мин*;
оформление и сдача___*10*__ мин.;
всего___*1*___ час_30__ мин.

5. Структура практической работы:

1.Выполните предложенные задания

Задание №1. Моногибридное скрещивание

1.1. У фасоли черная окраска семенной кожуры доминирует над белой. Определить вероятность появления семян разной окраски при скрещивании: 1)Аа х Аа; 2) АА х Аа.

1.2. У человека карие глаза доминируют над голубыми. В семье, где у отца глаза карие, а у матери – голубые родились двое голубоглазых детей. Определить: 1) генотипы родителей и детей; 2) вероятность появления в такой семье голубоглазых детей.

1.3. Неполное доминирование.

При скрещивании земляники с красными и белыми плодами все потомство оказалось с розовыми плодами. Определить: 1) Какое потомство следует ожидать в F2? 2)Какова вероятность появления растений с красными плодами в F1 и F2? С розовыми плодами в F1 и F2? 3) какова вероятность появления гомозигот в F1 и F2? Гетерозигот в F1 иF2?

Задание №2. Дигибридное скрещивание

2.1. У душистого горошка высокий стебель доминирует над карликовым, а зеленые бобы над желтыми. Какие результаты дадут следующие скрещивания: 1) АаВв х ааВВ; 2) Аавв х АаВВ?

2.2. В семье, где у отца темные волосы и карие глаза, а у матери светлые волосы и голубые глаза родилось двое голубоглазых светловолосых детей. Определить генотипы родителей и детей, если темные волосы и карие клаза являются доминантными признаками.

Задание №3. Явление сцепленного наследования

3.1. При скрещивании серых дрозофил с нормальными крыльями и гетерозиготных по двум признакам (указанные гены у них сцеплены) с дрозофилами с черным телом и зачаточными крыльями получено в потомстве 40 % серых с нормальными крыльями, 40% черных с

зачаточными крыльями, 10% черных с нормальными крыльями и 10% серых с зачаточными крыльями дрозофил. Чем это объяснить?

Задание №4. Дополнительное

Как происходит наследование групп крови?

Объясните: а) какие группы крови возможны у детей, если у их матери 3 группа, а у отца- 4 группа крови; б) возможно ли путем исследования группы крови точно определить, кто чей сын, если родители одного из мальчиков имеют 2 и 3 группы крови, а родители второго – 1и 2 группу; в) в каком случае (при каком генотипе) дети не могут унаследовать группу крови ни от матери, ни от отца; почему?

6. Оценка решения, выполнения практических заданий:

Процент выполнения работы	Оценка уровня подготовки балл (отметка) вербальный аналог
90 ÷ 100	«5»-отлично
80 ÷ 89	«4»- хорошо
60 ÷ 79	«3»- удовлетворительно
менее 59	«2»- неудовлетворительно

Задание № 15

Текст задания:

Тест

Вариант 1

1.Аутосомы - это:

а) половые хромосомы;

б) хромосомы одинаковые у обоих полов;

в) гаметы с гаплоидным набором хромосом.

2.Фенотип - это:

а) совокупность генов организма;

б) совокупность хромосом организма;

в) совокупность признаков организма.

3. Чистая линия - это:

а) порода;

б) сорт;

в) группа генетически однородных (гомозиготных) организмов.

4. Гетерозиготной особью можно назвать:

а) ААВВ;

б) АА;

в) АаВв.

5.Признак, исчезающий в первом поколении гибридов, полученных в результате скрещивания, называют:

а) доминантным;

б) рецессивным;

в) гибридным.

6.Расщепление по фенотипу 3 : 1 получится при скрещивании особей с генотипом:

а) Аа х АА;

б) Вв х Вв;

в) Сс х сс.

7.Если в потомстве от скрещивания неизвестного по генотипу кота с черными кошками серых котят было в три раза больше, чем черных, то кот:

а) гетерозиготный, серый;
б) гомозиготный серый;
в) гетерозиготный, черный.

8.Сколько типов гамет образует следующая зигота: АаСС

а) 2;
б) 4;
в) 8.

9.При скрещивании особей с генотипами ВвСс х ввсс в F1 получится гетерозиготных по второму признаку особей:

а) 75%;
б) 25%;
в) 50%.

10.Под нормой реакции признака понимают:

а) изменения генотипа под влиянием окружающей среды;
б) пределы изменений фенотипа под влиянием среды;
в) все признаки, передаваемые по наследству.

11.Какой из видов изменчивости не наследуется?

а) цитоплазматическая;
б) комбинативная;
в) фенотипическая;
г) мутационная.

12.С изменением последовательности нуклеотидов ДНК связаны:

а) генные мутации;
б) хромосомные мутации;
в) геномные мутации.

13.У какого из названных растений можно предположить сходный мутационный процесс с этим процессом у гороха?

а) фасоль; б) кукуруза;
в) пшеница;; г) подсолнечник.

14.Какая группа растений относится к Южноамериканскому центру происхождения культурных растений?

а) бананы, кофе, сорго;
б) кукуруза, табак, какао;
в) арахис, ананас, картофель.

15. Какой из центров происхождения культурных растений имеет второе название - Абиссинский?

а) Южноамериканский;
б) Средиземноморский;
в) Африканский.

16.В настоящее время в селекции применяется:

а) естественный отбор;
б) бессознательный искусственный отбор;
в) сознательный искусственный отбор.

17.Длина шерсти овец в большей степени зависит:

а) от условий среды;
б) от генотипа;
в) от формы отбора.

18.В растениеводстве чистая линия это:

а) потомство, полученное перекрестным опылением;
б) потомство одной самоопыляющейся особи;
в) гетерозисное потомство.

19.Одним из эффектов, сопровождающих получение чистых линий, является:

а) повышение плодовитости и жизнеспособности организма;
б) бесплодие потомства;
в) снижение жизнеспособности.

20.Какой из типов размножения растений повышает гетерозиготность популяции?

а) перекрестное опыление;
б) самоопыление;
в) вегетативное.

21.В каком случае появляется плодовитое потомство при отдаленной гибридизации?

а) оба родителя обладают диплоидным набором хромосом;
б) один из родителей диплоиден, другой - полиплоиден;
в) оба родителя - полиплоидны.

22. На каком основании можно утверждать, что капустно-редечный гибрид (капредька) — это новый вид растений?

а) капредька - это гибрид;
б) капредька не дает расщепления на капусту и редьку;
в) капредька обладает новыми свойствами, по сравнению с исходными формами.

Вариант 2

1.Гомологичными называют:

а) любые хромосомы диплоидного набора;
б) хромосомы, одинаковые по форме и размеру;
в) хромосомы, сходные по строению и несущие одинаковые гены.

2.Пара генов (аллельные гены) - это гены:

а) определяющие развитие комплекса признаков;
б) отвечающие за развитие одного признака;
в) расположенные в одних и тех же локусах гомологичных хромосом и отвечающие за развитие одного признака.

3.Фенотип - это:

а) совокупность генов организма;
б) совокупность признаков организма;
в) совокупность хромосом организма.

4.Гомозиготной особью можно назвать:

а) ААВВ;
б) Аа;
в) ааВв;
г) АаВв.

5.Признак, угнетающий другой противоположный признак у гибридов, полученных в результате скрещивания, называют:

а) доминантным;
б) рецессивным;
в) гибридным.

6.Расщепление <u>по генотипу</u> 1 : 2 : 1 получится при скрещивании особей с генотипом:

а) Сс х сс;
б) Аа х АА;
в) Вв х Вв.

7.50% гетерозиготных особей получится от скрещивания особей с генотипами:

а) Аа х АА;
б) АА х аа;
в) аа х аа.

8.Сколько типов гамет образует зигота АаСс:

а) 2;

б) 4;
в) 8.

9.При скрещивании особей с генотипами АаВв х аавв в F1 получится гетерозиготных по первому признаку особей:

а) 75%;
б) 25%;
в) 50%.

10.Под модификационной изменчивостью понимают:

а) генотипическую стабильность особей;
б) изменения генотипа под влиянием среды;
в) изменения фенотипа под влиянием среды.

11.Какое из приведенных утверждений правильно?

а) под влиянием внешней среды генотип особи не изменяется;
б) наследуется не фенотип, а способность к его проявлению;
в) приобретенные в течение жизни модификации передаются по наследству;
г) модификации не носят приспособительного характера.

12.Какое из явлений является примером геномной мутации?

а) возникновение серповидноклеточной анемии;
б) появление тетраплоидных(4п) форм картофеля;
в) появление в потомстве красноглазых мух особей с темными глазами.

13.У какого из названных растений можно предположить сходный мутационный процесс с этим процессом у картофеля?

а) рожь; б) баклажан;
в) пшеница; г) подсолнечник.

14. Какая группа растений относится к Средиземноморскому центру происхождения культурных растений?

а) рис, лен, шелковица;
б) хлопчатник, арбуз, кофе;
в) капуста, брюква, люпин.

15.Закон гомологических рядов наследственной изменчивости создан:

а) Н.И. Вавиловым;
б) И.В. Мичуриным,
в) Т.Г. Морганом.

16. Знание закона гомологических рядов позволяет:

а) разрабатывать методы получения новых мутаций;
б) предсказывать появление определенных мутаций у близких видов или родов;
в) предсказывать места появления новых форм растений или животных.

17.Какой процент гетерозисных форм получится при скрещивании двух, генетически отличающихся чистых линий?

а) 50%;
б)75%;
в)100%.

18.Явление гетерозиса затухает в последующих поколениях потому, что:

а) повышается гетерозиготность потомства;
б) повышается гомозиготность потомства;
в) повышается полиплоидность потомства.

19. Преимущество полиплоидных форм заключается в том, что они:

а) гомозиготны по большинству требуемых признаков;
б) более устойчивы к влияниям внешней среды;
в) наиболее удобны в селекционной работе.

20.Бесплодный гибрид капусты и редьки образует гаметы, содержащие:

а) 18 хромосом;

б) 36 хромосом;
в) 9 хромосом.

21.Тритикале - это гибрид:

а) ржи и ячменя;
б) пшеницы и овса;
в) ржи и пшеницы.

22. Причиной бесплодия потомства, полученного отдаленной гибридизацией, является:

а) невозможность конъюгации хромосом в мейозе;
б) нарушения митоза;
в) полное отсутствие мейоза.

Критерии оценки:

оценка «5» ставится за 21-22 правильно выполненных задания
оценка «4» ставится за 16-20 правильно выполненные задания
оценка «3» ставится за 11-15 правильно выполненные задания
оценка «2» ставится за 10 правильно выполненных задания.

Задание № 16

Текст задания:

Самостоятельная работа обучающихся

Изучение материалов учебников по темам:

1.Выявление признаков сходства зародышей человека и других млекопитающих как доказательство их родства.
2.Успехи современной генетики в медицине и здравоохранении. Изучение генома человека. Составление родословной своей семьи

Условия выполнения задания:

1.Место выполнения задания*:* задание выполняется во внеаудиторное время
2.Условия выполнения: *в письменном виде в тетрадях для внеаудиторной самостоятельной работы по ходу изучения темы.*
3. Максимальное время выполнения задания: 120 мин.
4. Вы можете воспользоваться учебником, глобальной сетью

Критерии:

- умение сформулировать цель работы;
- умение подобрать научную литературу по теме;
- полнота и логичность раскрытия темы;
- самостоятельность мышления;
- стилистическая грамотность изложения;
- корректность выводов;
- правильность оформления работы.

Критерии оценки:

- оценка «отлично» выставляется обучающемуся, если выполнены все вышеперечисленные требования к изложению, оформлению, и представлению работы;
- оценка «хорошо» выставляется обучающемуся, если допущены незначительные погрешности в оформлении и представлении работы;
- оценка «удовлетворительно» выставляется обучающемуся, если допущены незначительные погрешности в содержании, оформлении и представлении работы;

- оценка «неудовлетворительно» выставляется обучающемуся, если представленная работа не соответствует требованиям

Тема 3.5. Закономерности изменчивости

Задание № 17

Текст задания:

Самостоятельная работа обучающихся
Изучение материалов учебников по темам:

1.Меры защиты окружающей среды от загрязнений мутагенами. Значение изменчивости для эволюции. Значение мутаций для практики сельского хозяйства.
2. Выявление источников мутагенов в окружающей среде (косвенно) и оценка возможных последствий их влияния на собственный организм
Условия выполнения задания:

1.Место выполнения задания*:* задание выполняется во внеаудиторное время
2.Условия выполнения: *в письменном виде в тетрадях для внеаудиторной самостоятельной работы по ходу изучения темы.*
3. Максимальное время выполнения задания: 120 мин.
4. Вы можете воспользоваться учебником, глобальной сетью
Критерии:

- умение сформулировать цель работы;
- умение подобрать научную литературу по теме;
- полнота и логичность раскрытия темы;
- самостоятельность мышления;
- стилистическая грамотность изложения;
- корректность выводов;
- правильность оформления работы.

Критерии оценки:

- оценка «отлично» выставляется обучающемуся, если выполнены все вышеперечисленные требования к изложению, оформлению, и представлению работы;
- оценка «хорошо» выставляется обучающемуся, если допущены незначительные погрешности в оформлении и представлении работы;
- оценка «удовлетворительно» выставляется обучающемуся, если допущены незначительные погрешности в содержании, оформлении и представлении работы;
- оценка «неудовлетворительно» выставляется обучающемуся, если представленная работа не соответствует требованиям.

Тема 3.6. Генетика и селекция

Задание № 18

Текст задания:

Самостоятельная работа обучающихся
Изучение материалов учебников по теме:
«Этические аспекты развития некоторых исследований в биотехнологии (клонирование человека, искусственное оплодотворение, направленное изменение генома)»
Условия выполнения задания:

1.Место выполнения задания*:* задание выполняется во внеаудиторное время

2.Условия выполнения: *в письменном виде в тетрадях для внеаудиторной самостоятельной работы по ходу изучения темы.*
3. Максимальное время выполнения задания: 120 мин.
4. Вы можете воспользоваться учебником, глобальной сетью
Критерии:

- умение сформулировать цель работы;
- умение подобрать научную литературу по теме;
- полнота и логичность раскрытия темы;
- самостоятельность мышления;
- стилистическая грамотность изложения;
- корректность выводов;
- правильность оформления работы.

Критерии оценки:

- оценка «отлично» выставляется обучающемуся, если выполнены все вышеперечисленные требования к изложению, оформлению, и представлению работы;
- оценка «хорошо» выставляется обучающемуся, если допущены незначительные погрешности в оформлении и представлении работы;
- оценка «удовлетворительно» выставляется обучающемуся, если допущены незначительные погрешности в содержании, оформлении и представлении работы;
- оценка «неудовлетворительно» выставляется обучающемуся, если представленная работа не соответствует требованиям.

Раздел 4. Вид
Тема 4.1. Возникновение жизни на Земле

Задание № 19

Текст задания:

Самостоятельная работа обучающихся
Подготовка сообщения по теме:
«Анализ и оценка различных гипотез происхождения жизни»
Условия выполнения задания:
1.Место выполнения задания*:* задание выполняется во внеаудиторное время
2.Условия выполнения: Подготовка сообщения осуществляется во внеаудиторное время. Объем сообщения не должен превышать 5 листов формата А4, напечатанных с одной стороны.
Критерии оценки сообщения:

Оценка «5» ставится, **если**:

выполнены все требования к написанию и защите сообщения: обозначена проблема и обоснована её актуальность, сделан краткий анализ различных точек зрения на рассматриваемую проблему, сформулированы выводы, тема раскрыта полностью, выдержан объём, все формулы указаны верно, соблюдены требования к внешнему оформлению, даны правильные ответы на дополнительные вопросы.

Оценка «4» – основные требования к сообщению и его защите выполнены, но при этом допущены недочёты. В частности, имеются неточности в изложении материала; отсутствует логическая последовательность в суждениях; не выдержан объём; имеются упущения в оформлении; на дополнительные вопросы при защите даны неполные ответы.

Оценка «3» – имеются существенные отступления от требований. В частности: тема освещена лишь частично; допущены фактические ошибки в содержании сообщения или при ответе на дополнительные вопросы; во время защиты отсутствует вывод.

Оценка «2» – тема сообщения не раскрыта, обнаруживается существенное непонимание проблемы.

3. Максимальное время выполнения задания: 60 мин.

4. Вы можете воспользоваться учебником, глобальной сетью

Тема 4.2. Эволюционное учение

Задание № 20

Текст задания:

Лабораторная работа №3. Описание особей по морфологическому критерию

1. Назначение

Лабораторная работа входит в состав комплекса оценочных средств и предназначается для *текущего контроля* и *оценки знаний, и умений* аттестуемых, по программе *учебной дисциплины* О.07 Биология

2. Контингент аттестуемых обучающиеся 1 курса (М-11, Т-11, Ю-11)

3. Форма и условия аттестации: *в письменном виде в рабочих тетрадях по ходу изучения темы*.

4. Время:

подготовка _____*5*____ мин.;

выполнение __*75 мин*;

оформление и сдача___*10*__ мин.;

всего___*1*___ час_30_ мин.

5. Структура практической работы:

Задание №1. Критерии вида

1.Составьте морфологическую характеристику растений каждого вида по морфологическому критерию:

Методические рекомендации

Рассмотрите растения двух видов, запишите их название, сравните строение корневых систем, стеблей, листьев, цветков, соцветий, плодов этих растений.

Признаки	**Названия растений**	
Корневая система		
Стебель		
Лист (простой, сложный)		
Жилкование листа		
Форма листовой пластинки		
Форма края листовой пластинки		
Тип соцветия		
Строение цветка(формула)		
Тип плода		

Задание для отчета: Начертите в тетради таблицу, заполните её.

Задание №2. Выявление изменчивости организмов

1.Сравните 2-3 растения одного вида (или их отдельные органы- листья, семена, плоды и др.) опишите признаки сходства в их строении.

2.Найдите и опишите у исследуемых растений признаки различия в строении, размерах, окраске листьев, цветков, стебля.

Задание для отчета: Сделайте вывод о значении морфологического критерия.

Контрольные вопросы:

Сформулируйте ответ на вопрос:
1.Какое свойство организмов обусловливает сходство особей одного вида?
2.Какое свойство организмов обусловливает различия между особями одного и того же вида?
3.Раскройте значение наследственности и изменчивости организмов для эволюции.

6. Оценка решения и выполнения практической работы:

Процент выполнения работы	Оценка уровня подготовки балл (отметка) вербальный аналог
90 ÷ 100	«5»-отлично
80 ÷ 89	«4»- хорошо
60 ÷ 79	«3»- удовлетворительно
менее 59	«2»- неудовлетворительно

Задание № 21

Текст задания:

Лабораторная работа № 4. Изучение приспособленности организмов к среде обитания.

1. Назначение

Лабораторная работа входит в состав комплекса оценочных средств и предназначается для *текущего контроля* и *оценки знаний, и умений* аттестуемых, по программе *учебной дисциплины*О.07 Биология

2. Контингент аттестуемых обучающиеся 1 курса (М-11, Т-11, Ю-11)

3. Форма и условия аттестации: *в письменном виде в рабочих тетрадях по ходу изучения темы*.

4. Время:

подготовка _____*5*____ мин.;
выполнение __*75 мин*;
оформление и сдача___*10*__ мин.;
всего___*1*___ час_30_ мин.

5. Структура практической работы.

Порядок выполнения работы

1. Рассмотрите предложенные вам экземпляры растений и животных, запишите их названия.
2. Определите среду обитания предложенных вам живых организмов.
3. Выявите черты приспособленности к среде обитания. Охарактеризуйте их.
4. Объясните механизм возникновения приспособлений, используя знания движущих сил эволюции.

Задание для отчета:

1. Полученные данные занесите в таблицу:

Приспособленность организмов и ее относительный характер

№п/п	Название вида	Среда обитания	Черты приспособленности к среде обитания	В чем выражается относительность приспособлений

2.Сделайте вывод об относительности приспособлений у растений и животных.

6. Оценка решения и выполнения практической работы:

Процент выполнения работы	Оценка уровня подготовки балл (отметка) вербальный аналог
90 ÷ 100	«5»-отлично
80 ÷ 89	«4»- хорошо
60 ÷ 79	«3»- удовлетворительно
менее 59	«2»- неудовлетворительно

Задание № 22

Текст задания:

Тест по теме: «Эволюционное учение»

Вариант 1

1. Первое определение в науке понятию «вид» дал:
а) Дж. Рей б) К. Линней в) Ж. Б. Ламарк г) Ч. Дарвин

2. Основной направляющий фактор эволюции, по Дарвину:
а) наследственность б) изменчивость в) естественный отбор
в) борьба за существование

3. Наиболее острая форма борьбы за существование:
а) межвидовая б) внутривидовая в) с условиями неорганической природы
г) межвидовая и внутривидовая

4. Элементарная единица эволюции:
а) отдельный вид б) совокупность видов, объединенных родством
в) отдельная популяция какого-либо вида
г) отдельная особь

5. Миграции особей популяции как фактор эволюции приводит к:
а) расселению особей на новые территории,
б) уменьшению или увеличению численности популяции
в) обновлению генофонда популяции, либо образованию новой популяции
г) распаду родительской популяции на несколько более мелких дочерних популяций

6. Наиболее эффективной преградой для свободного скрещивания особей популяций выступает изоляция:
а) географическая б) генетическая в) экологическая г) этологическая

7. Учение о формах естественного отбора в популяциях организмов разработал:
а) Ч. Дарвин б) А. Северцов в) И. Шмальгаузен г) С. Четвериков

8. Пример покровительственной окраски:
а) зелёная окраска кузнечика б) зеленая окраска листьев у большинства растений
в) ярко- красная окраска у божьей коровки
г) сходство в окраске брюшка у мухи – журчалки и осы

9. Пример маскировки:
а) зеленая окраска кузнечика б) сходство окраски осы и мухи – журчалки
в) ярко-красная окраска у божьей коровки
г) сходство в окраске и форме тела гусеницы бабочки-пяденицы с сучком

10. Микроэволюция приводит к:
а) изменениям генотипов отдельных особей и обособлении популяций
б) формированию родов, семейств, отрядов
в) изменению генофонда популяций и образованию новых видов
г) возникновению обособленных популяций и образованию географических подвидов и рас

11. По морфологическому критерию птицы отличаются от других хордовых:
а) хромосомным набором б) перьевым покровом в) способностью к полету
г) интенсивным обменом веществ

12. Приспособленность организмов к среде обитания результат:
а) стремления особей к самоусовершенствованию
б) деятельности человека в) модификационной изменчивости
г) взаимодействия движущих сил эволюции

13. Отбор при котором в популяции сохраняются особи со средней нормой показателя признака, называют
а) стабилизирующим б) движущим в) искусственным г) методическим

14. При распознавании видов двойников учитывается главным образом критерий
а) генетический б) географический в) морфологический г) физиологический

15. В направлении приспособления организмов к среде обитания действует:
А) искусственный отбор б) естественный отбор в) наследственная изменчивость
Г) борьба за существование

Вариант 2

1. Область распространения северного оленя в зоне тундры - это критерий:
а) экологический б) генетический в) морфологический г) географический

2. Исходным материалом для естественного отбора является:
а) модификационная изменчивость б) наследственная изменчивость
в) борьба особей за выживание
г) приспособленность популяций к среде обитания

3. Численность волков может быть ограничивающим фактором для
а) зайцев- русаков б) соболей в) медведей г) лисиц

4. Наиболее остро борьба за существование происходит между
а) особями одного вида б) особями одного рода
в) популяциями разных видов г) популяциями и условиями среды

5. Единица эволюции видов в природе:
а) порода б) популяция в) сорт г) отряд

6. Какой морфологический критерий характерен для земноводных:
а) пятипалый тип конечности б) глаза, прикрытые веками в) голая слизистая кожа

г) роговой покров чешуи

7. в направлении приспособления организмов к среде обитания действует
а) искусственный отбор б) естественный в) наследственная изменчивость
г) борьба за существование.

8. Направляющим фактором эволюции является
а) естественный отбор б) наследственная изменчивость
в) географическая изоляция в) дрейф генов

9. Исходная единица систематики организмов:
а) вид б) род в) популяция г) отдельная особь

10. Следствием изоляции популяции является
а) миграция особей на соседнюю территорию
б) нарушение их полового состава в) близкородственное скрещивание
г) нарушение их возрастного состава

11. Пример мимикрии:
А) зеленая окраска у кузнечика б) ярко-красная окраска божьей коровки
В) сходство в окраске брюшка у мухи- журчалки и осы
Г) сходство в окраске и форме тела гусеницы и сучка.

12. Согласно взглядам Ч. Дарвина, естественный отбор приводит к:
А) выживанию в поколениях наиболее приспособленных особей
Б) гибели в поколениях наименее приспособленных особей
В) возникновению приспособленности у организмов к условиям существования
Г) изменчивости, представляющей материал для развития приспособленности

13. Основатель научной систематики (классификации)
А) Дж. Рей б) К.Линней в) Ж.Б.Ламарк г) Ч. Дарвин

14.Пример предостерегающей окраски
А) ярко-красная окраска у цветка розы б) ярко-красная окраска у божьей коровки
В) сходство в окраске съедобной и несъедобной бабочек.
Г) игольчатая форма рыбы иглы

15. В основе эволюционной теории Ч. Дарвина лежит учение о
А) дивергенции б) естественном отборе в) дегенерации г) искусственном отборе

Критерии оценки:
оценка «5» ставится за 14-15 правильно выполненных задания
оценка «4» ставится за 12-14 правильно выполненные задания
оценка «3» ставится за 9-11 правильно выполненных задания
оценка «2» ставится за 8 правильно выполненных задания

Задание № 23

Текст задания:

Самостоятельная работа обучающихся
Подготовка доклада по теме:

«К. Линней, Ж.Б. Ламарк – выдающиеся ученые» или «Труды Ж. Кювье и Ж. де Сент-Илера. Первые русские эволюционисты»

Условия выполнения задания:

1.Место выполнения задания: задание выполняется во внеаудиторное время

2.Условия выполнения: Подготовка доклада осуществляется во внеаудиторное время. Объем доклада не должен превышать 5 листов формата А4, напечатанных с одной стороны.

Критерии оценки сообщения:

Оценка «5» ставится, **если**:

выполнены все требования к написанию и защите доклада: обозначена проблема и обоснована её актуальность, сделан краткий анализ различных точек зрения на рассматриваемую проблему, сформулированы выводы, тема раскрыта полностью, выдержан объём, все формулы указаны верно, соблюдены требования к внешнему оформлению, даны правильные ответы на дополнительные вопросы.

Оценка «4» – основные требования к докладу и его защите выполнены, но при этом допущены недочёты. В частности, имеются неточности в изложении материала; отсутствует логическая последовательность в суждениях; не выдержан объём; имеются упущения в оформлении; на дополнительные вопросы при защите даны неполные ответы.

Оценка «3» – имеются существенные отступления от требований. В частности: тема освещена лишь частично; допущены фактические ошибки в содержании доклада или при ответе на дополнительные вопросы; во время защиты отсутствует вывод.

Оценка «2» – тема доклада не раскрыта, обнаруживается существенное непонимание проблемы.

3. Максимальное время выполнения задания: 120 мин.

4. Вы можете воспользоваться учебником, глобальной сетью

Раздел 5. Экосистемы

Тема 5.1. Основы экологии

Задание № 24

Текст задания:

Тест по теме: «Основы экологии»

Вариант 1

Выберите 1 правильный ответ.

1.Укажите явление, которое **не** является основным предметом изучения экологии:

А) влияние окружающей среды на организм;

Б) взаимоотношения между особями разных видов;

В) механизм возникновения мутаций под действием мутагенных факторов;

Г) влияние организмов на окружающую среду.

2. Большое разнообразие цепей питания, сбалансированный круговорот веществ в экосистеме обеспечивают её

А) динамичность;

Б) целостность;

В) смену;

Г) сходство с агроценозом.

3. Учёный – основоположник учения о биогеоценозах:

А) Докучаев В.В.

Б) Сукачёв В.Н.

В) Вернадский В.И.

Г) Вавилов Н.И.

4. Укажите фактор, который **не** относится к категории экологических факторов:
А) свет;
Б) температура;
В) забота о потомстве;
Г) газовый состав атмосферы.

5. Первым звеном пищевой цепи биогеоценоза является:
А) лягушка;
Б) кузнечик;
В) змея;
Г) растение.

6. Количество энергии, передаваемого с одного трофического уровня на другой, составляет от количества энергии предыдущего уровня:
А) 15%;
Б) 10%;
В) 5%;
Г) 1%.

7. Крайние значения интенсивности экологического фактора, при которых ещё возможно функционирование организма:
А) норма реакции;
Б) ограничивающие факторы;
В) пределы выносливости;
Г) оптимальные значения.

8. Прирост за единицу времени биомассы экологической системы – это
А) производительность;
Б) продукция;
В) прибыль;
Г) эффективность.

9. Могут ли одни и те же живые организмы входить в состав сразу нескольких пищевых цепей?
А) да;
Б) нет.

10. В агроценозе пшеничного поля грибы и гнилостные бактерии относят к:
А) продуцентам;
Б) консументам;
В) редуцентам.

11. Экологический фактор – главный регулятор сезонных явлений у растений и животных:
А) температура;
Б) влажность;
В) интенсивность солнечного излучения;
Г) продолжительность дня.

Выберите три верных ответа из шести.

12. В экосистеме широколиственного леса консументами 1 порядка являются:
А) дуб черешчатый;
Б) жук - листоед;
В) почвенные бактерии;
Г) лось;
Д) куница
Е) сойка.

13. Среди перечисленных типов взаимоотношений выберите конкурентные взаимоотношения:
А) бычий цепень и человек;
Б) клубеньковые бактерии и горох;
В) серая и чёрная крыса;
Г) рысь и заяц;
Д) самцы лося в период осеннего гона;
Е) соболь и куница.

Вариант 2

Выберите 1 правильный ответ.
1.Фактор, являющийся причиной замедления или прекращения роста многолетних растений в середине лета:
А) снижение температуры;
Б) уменьшение количества осадков;
В) уменьшение длины дня;
Г) уменьшение интенсивности солнечного излучения.

2. Признак, который **не** относится к основным показателям для характеристики биогеоценоза:
А) видовое разнообразие;
Б) плотность той или иной популяции;
В) биомасса;
В) совокупность генофондов всех популяций;
Г) продуктивность.

3. Число звеньев, из которых состоит большинство пищевых цепей:
А) 2 – 3;
Б) 5 - 7;
В) 3 - 5;
Г) 7 – 9.

4. Группа экологических факторов, к которой относятся забота о потомстве, ухаживание самцов за самками:
А) абиотические;
Б) биотические;
В) антропогенные;
Г) ограничивающие.

5. Географическая область Земли, для экологических систем которой характерна меньшая биомасса растений и продукции:
А) тундра и пустыни;
Б) леса средних широт;

В) тропические дождевые леса.

6. Источник энергии для большинства естественных биогеоценозов:
А) видимые лучи солнечного излучения;
Б) тепловая энергия;
В) химическая энергия неорганических соединений;
Г) химическая энергия органических соединений.

7. Экологический фактор, ограничивающий распространение многих животных и растений к северу:
А) нарушение характерного для средних широт чередования дня и ночи;
Б) недостаток пищи;
В) недостаток тепла;
Г) избыток влаги.

8. Основное направление действия отбора в агроценозах:
А) увеличение многообразия сортов и видов;
Б) создание организмов с максимальной продуктивностью;
В) создание организмов, устойчивых к действию неблагоприятных факторов среды;
Г) создание устойчивой экологической системы.

9. Группа организмов, представителям которой принадлежит решающее значение в смене наземных биогеоценозах:
А) растительноядные животные;
Б) хищные животные;
В) растения;
Г) гнилостные бактерии, грибы.

10. Последним звеном пищевой цепи биогеоценоза является:
А) цапля;
Б) кузнечик;
В) лягушка;
Г) растение.

11. Группа организмов в агроценозе пшеничного поля, к которой относят насекомых, птиц, полёвок, лис:
А) консументы,
Б) продуценты;
В) редуценты.

Выберите три верных ответа из шести.
12. В экосистеме широколиственного леса консументами 2 порядка являются:
А) дуб черешчатый;
Б) дятел;
В) почвенные бактерии;
Г) паук;
Д) куница
Е) сойка.
13. Среди перечисленных типов взаимоотношений выберите симбиотические взаимоотношения:
А) бычий цепень и человек;
Б) клубеньковые бактерии и бобовые растения;

В) лишайники;
Г) рысь и заяц;
Д) рак – отшельник и актиния;
Е) минога и треска.

Критерии оценки:
оценка «5» ставится за 13 правильно выполненных задания
оценка «4» ставится за 10-12 правильно выполненные задания
оценка «3» ставится за 7-9 правильно выполненных задания
оценка «2» ставится за 6 правильно выполненных задания

Задание № 25

Текст задания:

Самостоятельная работа обучающихся
Работа над учебным проектом по темам:
«Описание антропогенных изменений в естественных природных ландшафтах своей местности; составление схем передачи веществ и энергии (цепей питания)» или
«Сравнительное описание естественной природной системы (например, луга) и агроэкосистемы (например, пшеничного поля)»

Условия выполнения задания:
1.Место выполнения задания: задание выполняется во внеаудиторное время
2.Условия выполнения: Подготовка проекта осуществляется во внеаудиторное время в микрогруппах по 4 человека. Итогом проектной деятельности является презентация, содержащая 20-25 слайдов.

Критерии оценки проекта:

Оценка «5» ставится, **если**:

выполнены все требования к содержанию и оформлению проекта:

имеются все структурные части, содержание основной части полное, соответствует теме проекта, использованы разнообразные информационные источники, объем презентации не выходит за границы требований, нет замечаний к эстетическому оформлению слайдов, все химические формулы употреблены верно.

Оценка «4» – основные требования к проектной работе выполнены, но при этом допущены недочёты. В частности, имеются неточности в изложении материала; отсутствует логическая последовательность в суждениях; не выдержан объём; имеются упущения в оформлении.

Оценка «3» – имеются существенные отступления от требований. В частности: тема освещена лишь частично; допущены фактические ошибки в содержании, присутствуют не все структурные элементы. Использован только один литературный или интернет-источник. Имеются существенные замечания к эстетическому оформлению.

Оценка «2» – тема проекта не раскрыта, обнаруживается существенное непонимание проблемы.

В случае неравноценного вклада каждого участника микрогруппы в подготовку проекта педагог может корректировать оценки.

Тема 5.2. Биосфера. Охрана биосферы

Задание №26

Текст задания:

Самостоятельная работа обучающихся
Изучение материалов учебников по темам:

«Анализ и оценка последствий собственной деятельности в окружающей среде, глобальных экологических проблем и путей их решения»

Условия выполнения задания:

1.Место выполнения задания: задание выполняется во внеаудиторное время

2.Условия выполнения: *в письменном виде в тетрадях для внеаудиторной самостоятельной работы по ходу изучения темы.*

3. Максимальное время выполнения задания: 120 мин.

4. Вы можете воспользоваться учебником, глобальной сетью

Критерии:

- умение сформулировать цель работы;
- умение подобрать научную литературу по теме;
- полнота и логичность раскрытия темы;
- самостоятельность мышления;
- стилистическая грамотность изложения;
- корректность выводов;
- правильность оформления работы.

Критерии оценки:

- оценка «отлично» выставляется обучающемуся, если выполнены все вышеперечисленные требования к изложению, оформлению, и представлению работы;
- оценка «хорошо» выставляется обучающемуся, если допущены незначительные погрешности в оформлении и представлении работы;
- оценка «удовлетворительно» выставляется обучающемуся, если допущены незначительные погрешности в содержании, оформлении и представлении работы;
- оценка «неудовлетворительно» выставляется обучающемуся, если представленная работа не соответствует требованиям.

3.2.2. Задания для оценки знаний З1, З2, З3, З4, З5, У1, У2, У3, У4, У5, У6, У7, У8 (промежуточный контроль)

3.2. Задания для оценки освоения предмета

3.2.1. Задания для оценки знаний З1,З2,З3,З4,З5, У3,У4,У5.

Пакет билетов за 1 семестр

1.Назначение

Пакет билетов входит в состав комплекса оценочных средств и предназначается для *текущего контроля* и *оценки знаний, и умений* аттестуемых, по программе *предмета* «Биология»

2. Контингент аттестуемых: обучающиеся 1 курса ГБПОУ ВО «Острогожский многопрофильный техникум», группа Т-11

3. Форма и условия аттестации: *в письменном виде.*

4. Время :90 мин

Перечень теоретических вопросов и практических заданий для проведения дифференцированного зачета по предмету «Биология» для студентов 1 курса за 1 семестр

Теоретические вопросы:

1. Предмет и задачи биологии. Свойства живого тела.
2. Уровни организации живой материи.
3. Предмет и задачи цитологии. Основные положения клеточной теории, ее значение.
4. Химические элементы, входящие в состав клетки. Вещества, входящие в состав клетки.
5. Неорганические вещества клетки. Вода и ее роль в клетке.
6. Углеводы: классификация, строение, биологическая роль.
7. Липиды, строение и значение жиров.
8. Строение и функции белков.
9. Нуклеиновые кислоты, строение и биологическая роль.
10. АТФ, строение и биологическая роль.
11. Строение эукариотической клетки.
12. Особенности строения растительной и животной клеток.
13. Особенности строения клеток прокариот.
14. Вирусы, их строение и функционирование.
15. Вирусы – возбудители опасных заболеваний.
16. Обмен веществ и энергии – основа жизнедеятельности клетки.
17. Энергетический обмен в клетке, его значение, роль АТФ в энергетическом обмене.
18. Пластический обмен. Биосинтез белка. Матричный характер реакций биосинтеза.
19. Генетический код, его свойства.
20. Фотосинтез.
21. Митоз, последовательность фаз митоза, биологическое значение.
22. Мейоз – основа образования половых клеток.
23. Способы размножения организмов. Виды бесполого размножения.
24. Индивидуальное развитие организмов.Эмбриональное развитие животных.
25. Половое размножение. Мужские и женские гаметы.
26. Особенности сперматогенеза и овогенеза.

Практические задания:

1. Сколько и каких видов нуклеотидов потребуется для редупликации фрагмента ДНК: ЦГТГАТТТТГГТТГТА?
2. Химический анализ показал, что одна из цепей фрагмента молекулы ДНК бактериофага имеет такую структуру: ТТТТТТАГГАТЦА… Укажите состав противоположной цепи.
3. На фрагменте одной цепи ДНК нуклеотиды расположены в такой последовательности: А – А – Г – Т – Ц – Т – А – Ц – Г – Т – А – Г - … а) нарисуйте схему структуры двухцепочечной молекулы ДНК; б) объясните, каким свойством ДНК при этом вы руководствовались?
4. В одной молекуле ДНК тиминовый нуклеотид (Т) составляет 16% от общего количества нуклеотидов. Определите количество (в %) каждого из остальных видов нуклеотидов.
5. Дан участок ДНК: -Ц-Т-А-Г-А-Г-Т-А-Ц- Какова структура закодированного в нем фрагмента молекулы белка?
6. Фрагмент молекулы белка имеет следующую последовательность аминокислот: -лейцин-аланин- триптофан-. Определите структуру соответствующего фрагмента ДНК, в котором закодирована данная последовательность аминокислот.

7. Одна из цепочек ДНК имеет последовательность нуклеотидов : АГТ АЦЦ ГАТ АЦТ ЦГА ТТТ АЦГ ... Какую последовательность нуклеотидов имеет вторая цепочка ДНК той же молекулы.
8. Последовательность нуклеотидов в начале гена, хранящего информацию о белке инсулине, начинается так: ААА ЦАЦ ЦТГ ЦТТ ГТА ГАЦ. Напишите последовательности аминокислот, которой начинается цепь инсулина.
9. Большая из двух цепей белка инсулина имеет (так называемая цепь В) начинается со следующих аминокислот :фенилаланин-валин-аспарагин-глутаминовая кислота-гистидин-лейцин. Напишите последовательность нуклеотидов в начале участка молекулы ДНК, хранящего информацию об этом белке.
10. Участок гена имеет следующее строение, состоящее из последовательности нуклеотидов: ЦГГ ЦГЦ ТЦА ААА ТЦГ ... Укажите строение соответствующего участка белка, информация о котором содержится в данном гене. Как отразится на строении белка удаление из гена четвертого нуклеотида?
11. Вирусом табачной мозаики (РНК-содержащий вирус) синтезируется участок белка с аминокислотной последовательностью: Ала – Тре – Сер – Глу – Мет-. Под действием азотистой кислоты (мутагенный фактор) цитозин в результате дезаминирования превращается в урацил. Какое строение будет иметь участок белка вируса табачной мозаики, если все цитидиловые нуклеотиды подвергнутся указанному химическому превращению?
12. При синдромеФанкоми (нарушение образования костной ткани) у больного с мочой выделяются аминокислоты , которым соответствуют кодоны в и -РНК : АУА ГУЦ АУГ УЦА УУГ ГУУ АУУ. Определите, выделение каких аминокислот с мочой характерно для синдрома Фанкоми, если у здорового человека в моче содержатся аминокислоты аланин, серин, глутаминовая кислота, глицин.
13. В молекуле ДНК на долю цитидиловых нуклеотидов приходится 18%. Определите процентное содержание других нуклеотидов в этой ДНК.
14. Молекула ДНК распалась на две цепочки. одна из них имеет строение : ТАГ АЦТ ГГТ АЦА ЦГТ ГГТ ГАТ ТЦА ... Какое строение будет иметь вторая молекула ДНК ,когда указанная цепочка достроится до полной двухцепочечной молекулы ?
15. Участок молекулы белка имеет следующую последовательность аминокислот: глутамин-фенилаланин-лейцин-тирозин-аргинин. Определите одну из возможных последовательностей нуклеотидов в молекуле ДНК.
16. Участок молекулы белка имеет следующую последовательность аминокислот: глицин-тирозин-аргинин-аланин-цистеин. Определите одну из возможных последовательностей нуклеотидов в молекуле ДНК
17. Фрагмент гена ДНК имеет следующую последовательность нуклеотидов ГТЦ ЦТА АЦЦ ГГА ТТТ. Определите последовательность нуклеотидов и-РНК и аминокислот в полипептидной цепи белка.
18. Фрагмент гена ДНК имеет следующую последовательность нуклеотидов ТЦГ ГТЦ ААЦ ТТА ГЦТ. Определите последовательность нуклеотидов и-РНК и аминокислот в полипептидной цепи белка.
19. Фрагмент гена ДНК имеет следующую последовательность нуклеотидов ТГГ АЦА ГГТ ТТЦ ГТА. Определите последовательность нуклеотидов и-РНК и аминокислот в полипептидной цепи белка.
20. Определите порядок следования аминокислот в участке молекулы белка, если известно, что он кодируется такой последовательностью нуклеотидов ДНК: ТГА ТГЦ ГТТ ТАТ ГЦГ ЦЦЦ.

21. Под воздействием мутагенных факторов во фрагменте гена: ЦАТ ТАГ ГТА ЦГТ ТЦГ произошла замена второго триплета на триплет АТА. Объясните, как изменится структура молекулы белка.
22. Под воздействием мутагенных факторов во фрагменте гена: АГА ТАГ ГТА ЦГТ ТЦГ произошла замена четвёртого триплета на триплет АЦЦ. Объясните, как изменится структура молекулы белка.
23. Фрагмент молекулы и-РНК имеет следующую последовательность нуклеотидов: ГЦА УГУ АГЦ ААГ ЦГЦ. Определите последовательность аминокислот в молекуле белка.
24. Фрагмент молекулы и-РНК имеет следующую последовательность нуклеотидов: ГАГ ЦЦА ААУ АЦУ УУА. Определите последовательность аминокислот в молекуле белка.
25. Фрагмент цепи и-РНК имеет следующую последовательность: ГГГ УГГ УАУ ЦЦЦ ААЦ УГУ. Определите, последовательность нуклеотидов на ДНК.
26. Фрагмент цепи и-РНК имеет следующую последовательность: ГУУ ГАА ЦЦГ УАУ ГЦУ. Определите, последовательность нуклеотидов на ДНК.

Пакет билетов для проведения дифференцированного зачета по дисциплине «Биология» для студентов 1 курса за 1семестр

Билет № 1

1.Предмет и задачи биологии. Свойства живого тела.
2.Сколько и каких видов нуклеотидов потребуется для редупликации фрагмента ДНК: ЦГТГАТТТТГГТТГТА?

Билет № 2

1.Уровни организации живой материи.
2.Химический анализ показал, что одна из цепей фрагмента молекулы ДНК бактериофага имеет такую структуру: ТТТТТТАГГАТЦА… Укажите состав противоположной цепи.

Билет № 3

1.Предмет и задачи цитологии. Основные положения клеточной теории, ее значение.
2.На фрагменте одной цепи ДНК нуклеотиды расположены в такой последовательности: А – А – Г – Т – Ц – Т – А – Ц – Г – Т – А – Г - …
а)нарисуйте схему структуры двухцепочечной молекулы ДНК;
б)объясните, каким свойством ДНК при этом вы руководствовались?

Билет № 4

1.Химические элементы, входящие в состав клетки.Вещества, входящие в состав клетки.
2.В одной молекуле ДНК тиминовый нуклеотид (Т) составляет 16% от общего количества нуклеотидов. Определите количество (в %) каждого из остальных видов нуклеотидов.

Билет № 5

1.Неорганические вещества клетки. Вода и ее роль в клетке.

2.Дан участок ДНК: -Ц-Т-А-Г-А-Г-Т-А-Ц- Какова структура закодированного в нем фрагмента молекулы белка?

Билет № 6

1.Углеводы:классификация, строение, биологическая роль.
2.Фрагмент молекулы белка имеет следующую последовательность аминокислот: -лейцин-аланин- триптофан-. Определите структуру соответствующего фрагмента ДНК, в котором закодирована данная последовательность аминокислот.

Билет № 7

1.Липиды, строение и значение жиров.

2.Одна из цепочек ДНК имеет последовательность нуклеотидов : АГТ АЦЦ ГАТ АЦТ ЦГА ТТТ АЦГ ... Какую последовательность нуклеотидов имеет вторая цепочка ДНК той же молекулы.

Билет № 8

1.Строение и функции белков.

2.Последовательность нуклеотидов в начале гена, хранящего информацию о белке инсулине, начинается так: ААА ЦАЦ ЦТГ ЦТТ ГТА ГАЦ. Напишите последовательности аминокислот, которой начинается цепь инсулина.

Билет № 9

1.Нуклеиновые кислоты, строение и биологическая роль.

2.Большая из двух цепей белка инсулина имеет (так называемая цепь В) начинается со следующих аминокислот :фенилаланин-валин-аспарагин-глутаминовая кислота-гистидин-лейцин. Напишите последовательность нуклеотидов в начале участка молекулы ДНК, хранящего информацию об этом белке.

Билет № 10

1.АТФ, строение и биологическая роль.

2. Участок гена имеет следующее строение, состоящее из последовательности нуклеотидов: ЦГГ ЦГЦ ТЦА ААА ТЦГ ... Укажите строение соответствующего участка белка, информация о котором содержится в данном гене.

Билет № 11

1.Строение эукариотической клетки.

2.Вирусом табачной мозаики (РНК-содержащий вирус) синтезируется участок белка с аминокислотной последовательностью: Ала – Тре – Сер – Глу – Мет-. Под действием азотистой кислоты (мутагенный фактор) цитозин в результате дезаминирования превращается в урацил. Какое строение будет иметь участок белка вируса табачной мозаики, если все цитидиловые нуклеотиды подвергнутся указанному химическому превращению?

Билет № 12

1.Особенности строения растительной и животной клеток.

2.При синдромеФанкоми (нарушение образования костной ткани) у больного с мочой выделяются аминокислоты , которым соответствуют кодоны в и -РНК : АУА ГУЦ АУГ УЦА УУГ ГУУ АУУ. Определите, выделение каких аминокислот с мочой характерно для синдрома Фанкоми, если у здорового человека в моче содержатся аминокислоты аланин, серин, глутаминовая кислота, глицин.

Билет № 13

1.Особенности строения клеток прокариот.

2.В молекуле ДНК на долю цитидиловых нуклеотидов приходится 18%. Определите процентное содержание других нуклеотидов в этой ДНК.

Билет № 14

1.Вирусы, их строение и функционирование.

2.Молекула ДНК распалась на две цепочки. одна из них имеет строение : ТАГ АЦТ ГГТ АЦА ЦГТ ГГТ ГАТ ТЦА ... Какое строение будет иметь вторая молекула ДНК ,когда указанная цепочка достроится до полной двухцепочечной молекулы?

Билет № 15

1.Вирусы – возбудители опасных заболеваний.

2.Участок молекулы белка имеет следующую последовательность аминокислот: глутамин-фенилаланин-лейцин-тирозин-аргинин. Определите одну из возможных последовательностей нуклеотидов в молекуле ДНК.

Билет № 16

1.Обмен веществ и энергии – основа жизнедеятельности клетки.

2.Участок молекулы белка имеет следующую последовательность аминокислот: глицин-тирозин-аргинин-аланин-цистеин. Определите одну из возможных последовательностей нуклеотидов в молекуле ДНК

Билет № 17

1.Энергетический обмен в клетке, его значение, роль АТФ в энергетическом обмене.
2.Фрагмент гена ДНК имеет следующую последовательность нуклеотидов ГТЦ ЦТА АЦЦ ГГА ТТТ. Определите последовательность нуклеотидов и-РНК и аминокислот в полипептидной цепи белка.

Билет № 18

1.Пластический обмен. Биосинтез белка. Матричный характер реакций биосинтеза.
2.Фрагмент гена ДНК имеет следующую последовательность нуклеотидов ТЦГ ГТЦ ААЦ ТТА ГЦТ. Определите последовательность нуклеотидов и-РНК и аминокислот в полипептидной цепи белка.

Билет № 19

1.Генетический код, его свойства.
2.Фрагмент гена ДНК имеет следующую последовательность нуклеотидов ТГГ АЦА ГГТ ТТЦ ГТА. Определите последовательность нуклеотидов и-РНК и аминокислот в полипептидной цепи белка.

Билет № 20

1.Фотосинтез.
2.Определите порядок следования аминокислот в участке молекулы белка, если известно, что он кодируется такой последовательностью нуклеотидов ДНК: ТГА ТГЦ ГТТ ТАТ ГЦГ ЦЦЦ.

Билет № 21

1.Митоз, последовательность фаз митоза, биологическое значение.
2.Под воздействием мутагенных факторов во фрагменте гена: ЦАТ ТАГ ГТА ЦГТ ТЦГ произошла замена второго триплета на триплет АТА. Объясните, как изменится структура молекулы белка.

Билет № 22

1.Мейоз – основа образования половых клеток.
2.Под воздействием мутагенных факторов во фрагменте гена: АГА ТАГ ГТА ЦГТ ТЦГ произошла замена четвёртого триплета на триплет АЦЦ. Объясните, как изменится структура молекулы белка.

Билет № 23

1.Способы размножения организмов. Виды бесполого размножения.
2.Фрагмент молекулы и-РНК имеет следующую последовательность нуклеотидов: ГЦА УГУ АГЦ ААГ ЦГЦ. Определите последовательность аминокислот в молекуле белка .

Билет № 24

1.Индивидуальное развитие организмов. Эмбриональное развитие животных.
2.Фрагмент молекулы и-РНК имеет следующую последовательность нуклеотидов: ГАГ ЦЦА ААУ АЦУ УУА. Определите последовательность аминокислот в молекуле белка.

Билет № 25

1.Половое размножение. Мужские и женские гаметы.
2.Фрагмент цепи и-РНК имеет следующую последовательность: ГГГ УГГ УАУ ЦЦЦ ААЦ УГУ. Определите, последовательность нуклеотидов на ДНК.

Билет № 26

1.Особенности сперматогенеза и овогенеза.
2.Фрагмент цепи и-РНК имеет следующую последовательность: ГУУ ГАА ЦЦГ УАУ ГЦУ. Определите, последовательность нуклеотидов на ДНК.

Билет № 27

1.Неорганические вещества клетки. Вода и ее роль в клетке.

2.Фрагмент молекулы белка имеет следующую последовательность аминокислот: -лейцин-аланин- триптофан-. Определите структуру соответствующего фрагмента ДНК, в котором закодирована данная последовательность аминокислот.

Билет № 28

1.Углеводы: классификация, строение, биологическая роль.
2.Одна из цепочек ДНК имеет последовательность нуклеотидов : АГТ АЦЦ ГАТ АЦТ ЦГА ТТТ АЦГ ... Какую последовательность нуклеотидов имеет вторая цепочка ДНК той же молекулы.

Билет № 29

1.Липиды, строение и значение жиров.
2.Последовательность нуклеотидов в начале гена, хранящего информацию о белке инсулине, начинается так: ААА ЦАЦ ЦТГ ЦТТ ГТА ГАЦ. Напишите последовательности аминокислот, которой начинается цепь инсулина.

Билет № 30

1.Строение и функции белков.
2.Большая из двух цепей белка инсулина имеет (так называемая цепь В) начинается со следующих аминокислот :фенилаланин-валин-аспарагин-глутаминовая кислота-гистидин-лейцин. Напишите последовательность нуклеотидов в начале участка молекулы ДНК, хранящего информацию об этом белке.

Билет № 31

1.Нуклеиновые кислоты, строение и биологическая роль.
2. Участок гена имеет следующее строение, состоящее из последовательности нуклеотидов: ЦГГ ЦГЦ ТЦА ААА ТЦГ ... Укажите строение соответствующего участка белка, информация о котором содержится в данном гене.

Билет № 32

1.Строение эукариотической клетки.
2.При синдромеФанкоми (нарушение образования костной ткани) у больного с мочой выделяются аминокислоты , которым соответствуют кодоны в и -РНК : АУА ГУЦ АУГ УЦА УУГ ГУУ АУУ. Определите, выделение каких аминокислот с мочой характерно для синдрома Фанкоми, если у здорового человека в моче содержатся аминокислоты аланин, серин, глутаминовая кислота, глицин.

Билет № 33

1.Особенности строения клеток прокариот.
2.Молекула ДНК распалась на две цепочки. одна из них имеет строение : ТАГ АЦТ ГГТ АЦА ЦГТ ГГТ ГАТ ТЦА ... Какое строение будет иметь вторая молекула ДНК ,когда указанная цепочка достроится до полной двухцепочечной молекулы

Перечень теоретических вопросов и практических заданий для проведения дифференцированного зачета по предмету «Биология» для студентов 1 курса за 2 семестр

Теоретические вопросы:

Генетика – наука о наследственности и изменчивости. Основные термины и понятия генетики.

1. Первый закон Г.Менделя – закон доминирования. Второй закон Г.Менделя – закон расщепления. Промежуточное наследование признаков.
2. Третий закон Г.Менделя – закон независимого наследования признаков, условия его выполнения.
3. Закон сцепленного наследования Т. Моргана. Причины нарушения сцепления генов.

4. Генетика пола.
5. Наследственная изменчивость. Мутации, их причины и свойства. Классификация мутаций.
6. Ненаследственная изменчивость, норма реакции признака.
7. Предмет и задачи селекции.
8. Методы селекции растений. Гетерозис и его значение. Полиплоидия. Искусственный мутагенез.
9. Особенности селекции животных. Методы селекции животных.
10. Селекция микроорганизмов, биотехнология, генная и клеточная инженерия.
11. Гипотезы происхождения жизни.
12. Предпосылки возникновения учения Ч. Дарвина. Основные положения учения Ч. Дарвина.
13. Искусственный отбор, его формы. Учение Ч. Дарвина об искусственном отборе.
14. Вид, критерии вида. Популяция – структурная единица вида.
15. Естественный отбор, его формы.
16. Борьба за существование, ее формы.
17. Наследственная изменчивость, популяционные волны, изоляция – факторы эволюции.
18. Палеонтологические, эмбриологическиесравнительно-анатомические (морфологические) доказательства эволюции органического мира.
19. Видообразование. Механизмы видообразования. Макроэволюция и микроэволюция.
20. Биологический прогресс и биологический регресс. Пути достижения биологического прогресса.
21. Доказательства происхождения человека от животных.
22. Экология. Цели, задачи, методы исследования.
23. Классификация экологических факторов. Закон оптимума.
24. Экологические системы. Пищевые связи в экосистеме.
25. Состав и функции биосферы.
26. Глобальные экологические проблемы.

Практические задания:

1.У душистого горошка высокий стебель доминирует над карликовым, а зеленые бобы над желтыми. Какие результаты дадут следующие скрещивания: 1) АаВвх ааВВ; 2) Аавв х АаВВ.

2. У фасоли черная окраска семенной кожуры доминирует над белой. Определить вероятность появления семян разной окраски при скрещивании : 1) Аа х Аа; 2) АА х Аа.

3.При скрещивании земляники с красными и белыми плодами все потомство оказалось с розовыми плодами. Определить какое потомство следует ожидать в F2?

4.При скрещивании земляники с красными и белыми плодами все потомство оказалось с розовыми плодами. Какова вероятность появления растений с красными плодами вF1 и F2?

5.У человека карие глаза доминируют над зеленым. В семье, где у отца глаза карие. А у матери – зеленые родились двое зеленоглазых детей. Определить: 1) генотипы родителей и детей; 2) вероятность появления в такой семье зеленоглазых детей.

6. Объясните: а) какие группы крови возможны у детей, если у их матери 3 группа, а у отца - 4 группа крови.

7. В семье, где у отца темные волосы и карие глаза, а у матери светлые волосы и голубые глаза родилось двое голубоглазых, светловолосых детей. Определить генотипы родителей и детей, если темные волосы и карие глаза являются доминантными признаками.

8.Какое потомство можно ожидать от скрещивания черного гомозиготного быка с красной коровой, если известно, что ген черной окраски крупного скота доминирует над геном красной окраски?

9. При скрещивании коричневых полевок с черными получено потомство (F1) черного цвета. (Черная окраска является доминирующей). Укажите генотипы родительских особей и гибридов F1.

10.От черной кошки родились один черепаховый и несколько черных котят. Определите: а) фенотип и генотип отца; б) пол черепахового и черных котят.

11.Гемофилия – несвертываемость крови. Ген гемофилии рецессивен и находится в Х-хромосоме. Здоровая женщина выходит замуж за больного гемофилией. Какими будут дети, если женщина гомозиготна.

12.Гомозиготную черную крольчиху скрестили с гомозиготным белым кроликом. Определите генотипы и фенотипы крольчат первого поколения.

13.Гетерозиготную черную крольчиху скрестили с таким же кроликом. Определите численное соотношение расщепления гибридного потомства по генотипу и фенотипу.

14.Чистопородного (гомозиготного) мохнатого кролика скрестили с гладкошерстной крольчихой. Определите и запишите генотип и фенотип первого поколения крольчат.

15.От пары черных кроликов получено 8 черных и 2 белых крольчат. Каковы генотипы родителей и крольчат?16.Гомозиготный (чистосортный) томат с круглыми плодами скрестили с томатом, имеющим грушевидную форму плода. Каким будет по генотипу и фенотипу первое поколение?

17.Гладкая окраска арбузов наследуется как рецессивный признак. Какое потомство получится от скрещивания двух гетерозиготных растений с полосатыми плодами?

18.Каким будет потомство первого поколения по генотипу и фенотипу от скрещивания черной гомозиготной коровы с быком красной масти? (У коровы рождается обычно один теленок). Какой результат можно ожидать при скрещивании между собой таких гибридов? А при скрещивании гибрида первого поколения с черной матерью? Доминирует – черная масть.

19.Каковы генотипы и фенотипы родительских растений томата, если в потомстве было 50% красноплодных и 50% желтоплодных растений? А если в потомстве было 75% красноплодных и 25% желтоплодных?

20.Каковы генотипы родителей и детей, если: а) у светловолосой матери и темноволосого отца 5 детей, все темноволосые; б) у голубоглазого отца и кареглазой матери 5 детей, из них 2 ребенка голубоглазые.

21.Определите генотипы и фенотипы потомства от брака кареглазых гетерозиготных родителей.

22.Миоплегия (периодические параличи) наследуется как доминантный признак. Определите вероятность рождения детей с аномалией в семье, где отец гетерозиготен, а мать не страдает миоплегией.

23.Какое получится по фенотипу и генотипу потомство, если скрестить розовоплодную (гибридную) землянику с красноплодной? А с бесплодной?

24.На фрагменте одной цепи ДНК нуклеотиды расположены в такой последовательности: А – А – Г – Т – Ц – Т – А – Ц – Г – Т – А – Г - …

а) нарисуйте схему структуры двухцепочечной молекулы ДНК;

б) объясните, каким свойством ДНК при этом вы руководствовались?

25.В одной молекуле ДНК тиминовый нуклеотид (Т) составляет 16% от общего количества нуклеотидов. Определите количество (в %) каждого из остальных видов нуклеотидов.

26. Объясните: а) какие группы крови возможны у детей, если у их матери 1 группа, а у отца - 2 группа крови.

27. Объясните: а) какие группы крови возможны у детей, если у их матери 2 группа, а у отца - 3 группа крови.

Пакет билетов для проведения дифференцированного зачета по дисциплине «Биология» для студентов 1 курса за 2семестр

Билет №1

1.Генетика – наука о наследственности и изменчивости. Основные термины и понятия генетики.

2.У душистого горошка высокий стебель доминирует над карликовым, а зеленые бобы над желтыми. Какие результаты дадут следующие скрещивания: 1) АаВвхааВВ; 2) Аавв х АаВВ.

Билет №2

1.Первый закон Г.Менделя – закон доминирования. Второй закон Г.Менделя – закон расщепления. Промежуточное наследование признаков.

2. У фасоли черная окраска семенной кожуры доминирует над белой. Определить вероятность появления семян разной окраски при скрещивании : 1) Аа х Аа; 2) АА х Аа.

Билет №3

1.Третий закон Г.Менделя – закон независимого наследования признаков, условия его выполнения.

2.При скрещивании земляники с красными и белыми плодами все потомство оказалось с розовыми плодами. Определить какое потомство следует ожидать в F2?

Билет №4

1.Закон сцепленного наследования Т. Моргана. Причины нарушения сцепления генов.

2.При скрещивании земляники с красными и белыми плодами все потомство оказалось с розовыми плодами. Какова вероятность появления растений с красными плодами вF1 и F2?

Билет №5

1.Генетика пола.

2.У человека карие глаза доминируют над зеленым. В семье, где у отца глаза карие. А у матери – зеленые родились двое зеленоглазых детей. Определить: 1) генотипы родителей и детей; 2) вероятность появления в такой семье зеленоглазых детей.

Билет №6

1.Наследственная изменчивость. Мутации, их причины и свойства. Классификация мутаций.

2. Объясните: а) какие группы крови возможны у детей, если у их матери 3 группа, а у отца - 4 группа крови.

Билет №7

1. Ненаследственная изменчивость, норма реакции признака.

2. В семье, где у отца темные волосы и карие глаза, а у матери светлые волосы и голубые глаза родилось двое голубоглазых, светловолосых детей. Определить генотипы родителей и детей, если темные волосы и карие глаза являются доминантными признаками.

Билет №8

1.Предмет и задачи селекции.

2.Какое потомство можно ожидать от скрещивания черного гомозиготного быка с красной коровой, если известно, что ген черной окраски крупного скота доминирует над геном красной окраски?

Билет №9

1.Методы селекции растений. Гетерозис и его значение. Полиплоидия. Искусственный мутагенез.

2. При скрещивании коричневых полевок с черными получено потомство (F1) черного цвета. (Черная окраска является доминирующей). Укажите генотипы родительских особей и гибридов F1.

Билет №10

1.Особенности селекции животных. Методы селекции животных.
2.От черной кошки родились один черепаховый и несколько черных котят. Определите: а) фенотип и генотип отца; б) пол черепахового и черных котят.

Билет №11

1.Селекция микроорганизмов, биотехнология, генная и клеточная инженерия.
2.Гемофилия – несвертываемость крови. Ген гемофилии рецессивен и находится в Х-хромосоме. Здоровая женщина выходит замуж за больного гемофилией. Какими будут дети, если женщина гомозиготна.

Билет №12

1.Гипотезы происхождения жизни.
2.Гомозиготную черную крольчиху скрестили с гомозиготным белым кроликом. Определите генотипы и фенотипы крольчат первого поколения.

Билет №13

1.Предпосылки возникновения учения Ч. Дарвина. Основные положения учения Ч. Дарвина.
2.Гетерозиготную черную крольчиху скрестили с таким же кроликом. Определите численное соотношение расщепления гибридного потомства по генотипу и фенотипу.

Билет №14

1.Искусственный отбор, его формы. Учение Ч. Дарвина об искусственном отборе.
2.Чистопородного (гомозиготного) мохнатого кролика скрестили с гладкошерстной крольчихой. Определите и запишите генотип и фенотип первого поколения крольчат.

Билет №15

1. Вид, критерии вида. Популяция – структурная единица вида.
2.От пары черных кроликов получено 8 черных и 2 белых крольчат. Каковы генотипы родителей и крольчат?

Билет №16

1.Естественный отбор, его формы.
2.Гомозиготный (чистосортный) томат с круглыми плодами скрестили с томатом, имеющим грушевидную форму плода. Каким будет по генотипу и фенотипу первое поколение?

Билет №17

1.Борьба за существование, ее формы.
2.Гладкая окраска арбузов наследуется как рецессивный признак. Какое потомство получится от скрещивания двух гетерозиготных растений с полосатыми плодами?

Билет №18

1.Наследственная изменчивость, популяционные волны, изоляция – факторы эволюции.
2.Каким будет потомство первого поколения по генотипу и фенотипу от скрещивания черной гомозиготной коровы с быком красной масти? (У коровы рождается обычно один теленок). Какой результат можно ожидать при скрещивании между собой таких гибридов? А при скрещивании гибрида первого поколения с черной матерью? Доминирует – черная масть.

Билет №19

1.Палеонтологические, эмбриологические, сравнительно-анатомические (морфологические) доказательства эволюции органического мира.
2.Каковы генотипы и фенотипы родительских растений томата, если в потомстве было 50% красноплодных и 50% желтоплодных растений? А если в потомстве было 75% красноплодных и 25% желтоплодных?

Билет №20

1.Видообразование. Механизмы видообразования. Макроэволюция и микроэволюция.

2.Каковы генотипы родителей и детей, если: а) у светловолосой матери и темноволосого отца 5 детей, все темноволосые; б) у голубоглазого отца и кареглазой матери 5 детей, из них 2 ребенка голубоглазые.

Билет №21

1.Биологический прогресс и биологический регресс. Пути достижения биологического прогресса.

2.Определите генотипы и фенотипы потомства от брака кареглазых гетерозиготных родителей.

Билет №22

1.Доказательства происхождения человека от животных.

2.Миоплегия (периодические параличи) наследуется как доминантный признак. Определите вероятность рождения детей с аномалией в семье, где отец гетерозиготен, а мать не страдает миоплегией.

Билет №23

1.Экология. Цели, задачи, методы исследования.

2.Какое получится по фенотипу и генотипу потомство, если скрестить розовоплодную (гибридную) землянику с красноплодной? А с бесплодной?

Билет №24

1.Классификация экологических факторов. Закон оптимума.

2.На фрагменте одной цепи ДНК нуклеотиды расположены в такой последовательности: А – А – Г – Т – Ц – Т – А – Ц – Г – Т – А – Г - …

а) нарисуйте схему структуры двухцепочечной молекулы ДНК;

б) объясните, каким свойством ДНК при этом вы руководствовались?

Билет №25

1.Экологические системы. Пищевые связи в экосистеме.

2.В одной молекуле ДНК тиминовый нуклеотид (Т) составляет 16% от общего количества нуклеотидов. Определите количество (в %) каждого из остальных видов нуклеотидов.

Билет №26

1.Состав и функции биосферы.

2. Объясните: а) какие группы крови возможны у детей, если у их матери 1 группа, а у отца - 2 группа крови.

Билет №27

1.Глобальные экологические проблемы.

2.Объясните: а) какие группы крови возможны у детей, если у их матери 2 группа, а у отца - 3 группа крови.

4. Контрольно-оценочные материалы для промежуточной аттестации по предмету

Критерии оценки

Результаты текущего контроля оцениваются по 5 балльной шкале и регистрируются в журнале.

Для оценки результатов текущего контроля выбраны следующие критерии:

Устный опрос.

«5» Ставится за полный исчерпывающий ответ по всем вопросам.

обучающийся должен:

- последовательно излагать конкретный материал;
- уметь анализировать, обобщать, выявлять связи между биологическими процессами и явлениями;
- знать систематические категории растений и животных;
- знать основы анатомии и физиологии человека;

- показывать связь биологии с медициной и другими науками.

«4» Ставится за полный ответ, в котором допускаются отдельные неточности, обучающийся не даёт полного ответа на дополнительные вопросы, затрудняется в обосновании биологических процессов и явлений.

«3» Ставится студенту, который неполно отвечает, как на основные, так и на дополнительные вопросы (недостаточно или полностью не раскрыт один вопрос, есть неточности, непоследовательно излагает материал, не умеет анализировать и обобщать).

«2» Ставится студенту, который не знает программного материала, не правильно отвечает на поставленные вопросы, допускает существенные ошибки в ответе.

«1» Ставится студенту, который ничего не ответил.

Выполнение тестовых заданий.

Задания с выбором ответа (закрытый тест), задания «дополните предложение» (открытый тест) оценивается в один и два балла соответственно. Как правило, на одно задание с выбором ответа приходится около минуты, а на составление свободного ответа – около трёх минут. Пример открытого теста: прочитайте текст, заполните пропущенные места. «В хлоропластах зеленых растений поглощается …, выделяется … и образуется … только на свету. При дыхании растений и в темноте, и на свету поглощается … и выделяется …» (3).

Критерии оценок: «5»: 16 + 4 (80 – 100 % от общего числа баллов)

«4»: 14 + 3 (70 - 75 %)

«3»: 12 + 0 или 10+2 (50 - 65 %).

Здесь возможны варианты, поэтому лучше ориентироваться по процентам.

Самостоятельная работа в тетради с использованием учебника.

Выполните задания:

а) можно ли ответить на вопрос: в чём положительное и отрицательное значение простейших в природе? Ответ обоснуйте.

б) заполните таблицу: «Значение одноклеточных животных»

Названия животных значение

в) * почему эти маленькие, древние, примитивные животные – одноклеточные – не вымерли до сих пор и не съедены полностью более крупными животными? (задание повышенной сложности)

Ваша оценка: «5» —выполнил все три задания

«4» – выполнил первое и второе задание

«3» – правильно выполнил только половину обязательной

части заданий (т.е. 1-е или 2-е)

«2» – в каждом задании много ошибок (больше, чем

правильных ответов).

Устные задания со свободным ответом.

Учитывая то, что многие обучающиеся плохо владеют письменной речью, излагают свои мысли пространно, часто не по существу, следует предлагать вопросы, требующие ответа, состоящего из трёх – шести фраз. В ходе текущей проверки знаний важно анализировать ответы обучающихся в группе, обращать внимание на их недостатки, показывать образцы лучших ответов, проводить обмен работами для их анализа самими обучающимися.

Одно и то же задание может быть выполнено с разной глубиной и полнотой, на репродуктивном и творческом уровнях. Например, в соответствии с требованиями студенты должны уметь характеризовать фотосинтез и его роль в природе. Один студент может дать определение фотосинтеза, назвать исходные и конечные продукты, отметить роль хлоропластов в фотосинтезе, его роль в природе. При этом он лишь воспроизведет знания. Другой студент, дополнительно к изложенному выше, рассказывает о процессах, происходящих в световую и темновую фазы фотосинтеза, о строении хлоропластов и гран, о размещении на них хлорофилла и ферментов, о космической роли растений. В ответе проявляются более глубокие знания.

Ответ первого студента в соответствии с эталоном характеризует нижнюю границу знаний и поэтому оценивается удовлетворительной отметкой. Второй ответ характеризует более высокий уровень знаний ученика и оценивается более высокой отметкой (2). Но опять - таки это на усмотрение учителя, исходя из требований программы.

Спецификация письменного дифференцированного зачёта по предмету «Биология»

Назначение письменного дифференцированного зачёта – оценить уровень подготовки студентов по предмету «Биология» по программе базовой подготовки в соответствии с примерной программой предмета «Биология», рабочей программой предмета «Биология».

1 Содержание письменного дифференцированного зачёта - определяется в соответствии с примерной программой предмета «Биология», рабочей программой предмета «Биология».

2 Принципы отбора содержания письменного дифференцированного зачёта: ориентация на требования к результатам освоения предмета «Биология», представленным в рабочей программе предмета «Биология»

3 Структура письменного дифференцированного зачёта

3.1 Письменный дифференцированный зачёт состоит из теоретических и практических вопросов.

3.2 Задания письменного дифференцированного зачёта предлагаются в форме билетов. Билет включает 3 вопроса: 2 вопроса теоретических и 1 задание практическое.

3.3 Билеты письменного дифференцированного зачёта равноценны по трудности

4 Система оценивания письменного дифференцированного зачёта в целом

4.1 Билет оценивается по 5-тибалльной шкале.

4.2 Оценка «5» (отлично) выставляется за 85-100% выполненной работы.

Оценка «4» (хорошо) выставляется за 65-84% выполненной работы.

Оценка «3» (удовлетворительно) выставляется за 50-64% выполненной работы.

4.3 Оценка «2» (неудовлетворительно) выставляется, если работа выполнена менее 50%.

5 Время выполнения письменного дифференцированного зачёта

На выполнение письменного дифференцированного зачёта отводится 90 минут.

6 Рекомендации по подготовке к письменному дифференцированному зачёту

При подготовке к письменному дифференцированному зачёту рекомендуется использовать:

Основные источники:

1. Беляев Д.К., Дымшиц Г.М., Кузнецова Л.Н. Биология. 10 класс: учеб. для общеобразоват. организаций / Под ред.акад. Д.К. Беляева, проф. Г.М. Дымшица. -3-е изд.- М.: Просвещение, 2016. – 223 с.
2. Беляев Д.К., Бородин П.М., Дымшиц Г.М. Биология. 11 класс: учеб. для общеобразоват. организаций / Под ред.акад. Д.К. Беляева, проф. Г.М. Дымшица. – 3-е изд. – М.: Просвещение, 2017. – 224 с.

Дополнительные источники:

1. Каменский А.А., Криксунов Е.А., Пасечник В.В. Биология. Общая биология.10-11 классы. Учебник для общеобразовательных учреждений /А.А. Каменский, Е.А. Криксунов, В.В. Пасечник. - М.: Дрофа, 2009. -368с.
2. Колесников С.И. Общая биология /С.И.Колесников. – Ростов н/Д: Феникс, 2006. -284с.

Интернет – ресурсы

1. Прокариоты. Википедия – универсальная интернет энциклопедия [Электронный ресурс].– Режим доступа: http://ru. wikipedia. org/wiki, свободный.

2. База знаний по биологии человека. Справочная информация [Электронный ресурс]. – Режим доступа: http: //humbio. ru, свободный.
3. Учебные материалы по биологии и экологии [Электронный ресурс].–Режим доступа: http:// sbio. ru, свободный

МИНИСТЕРСТВО ОБРАЗОВАНИЯ И МОЛОДЕЖНОЙ ПОЛИТИКИ
СВЕРДЛОВСКОЙ ОБЛАСТИ
ГОСУДАРСТВЕННОЕ АВТОНОМНОЕ ПРОФЕССИОНАЛЬНОЕ
ОБРАЗОВАТЕЛЬНОЕ УЧРЕЖДЕНИЕ СВЕРДЛОВСКОЙ ОБЛАСТИ
«КАМЕНСК-УРАЛЬСКИЙ АГРОПРОМЫШЛЕННЫЙ ТЕХНИКУМ»

УТВЕРЖДЕН
Приказом директора
ГАПОУ СО «Каменск-Уральский
агропромышленный техникум»
С.И. Некрасова
Пр.№57-уч от 19.05.2025

КОМПЛЕКТ КОНТРОЛЬНО-ОЦЕНОЧНЫХ СРЕДСТВ ДЛЯ ОЦЕНКИ ОСВОЕНИЯ ИТОГОВЫХ ОБРАЗОВАТЕЛЬНЫХ РЕЗУЛЬТАТОВ ОУД.09 ИСТОРИЯ

Для подготовки специалистов среднего звена:
15.02.19 Сварочное производство

Форма обучения: очная
Срок обучения: 3 г.10 мес.
Уровень освоения: базовый

Каменск-Уральский
2025

Комплект контрольно-оценочных средств разработан на основе Федерального государственного образовательного стандарта по специальности 15.02.19 Сварочное производство, утвержденного приказом Министерства образования и науки РФ от 30.11.2023 г. N 907 (зарегистрировано в Минюсте России 29.12.2023 N 76769).

Организация-разработчик:
Государственное автономное профессиональное образовательное учреждение Свердловской области «Каменск-Уральский агропромышленный техникум»

Разработчик:
Морозова Полина Алексеевна, преподаватель

Рецензент:

М.М. Гайсина	Зав. отделением	ГАПОУ СО «КУАТ»
Фамилия, Имя, Отчество	должность	место работы

Рассмотрен на заседании ПЦК, протокол №1 от 19.05.2025
Руководитель ПЦК: Нигматуллина А.Р.

Рассмотрен на заседании педагогического совета, протокол №12 от 19.05.2025
Председатель: Некрасов С.И.

Согласован на заседании НМС, протокол №1 от 19.05.2025
Председатель: Э.В. Павлова

ПОЯСНИТЕЛЬНАЯ ЗАПИСКА

Комплект контрольно-оценочных средств предназначен для проверки результатов освоения учебной дисциплины ОУД.09 «История» программы подготовки квалифицированных рабочих и служащих по профессии 15.02.19 Сварочное производство, реализуемой в ГАПОУ СО «КУАТ».

Комплект контрольно-оценочных средств разработан на основе рабочей программы по учебной дисциплине ОУД.09 «История» и используется для проведения промежуточной аттестации в форме дифференцированного зачета.

Дифференцированный зачет по учебной дисциплине ОУД.09 «История» проводится на первом курсе в виде контрольной работы в соответствии с учебным планом по профессии 15.02.19 Сварочное производство и рабочей программой учебной дисциплины по завершении ее изучения.

ОБРАЗОВАТЕЛЬНЫЕ РЕЗУЛЬТАТЫ ОСВОЕНИЯ УЧЕБНОЙ ДИСЦИПЛИНЫ

В результате освоения дисциплины обучающийся осваивает элементы общих компетенций. В рамках программы учебной дисциплины обучающимися осваиваются личностные, метапредметные и предметные результаты в соответствии с требованиями ФГОС среднего общего образования: личностные (ЛР), метапредметные (МР), предметные для базового уровня изучения (ПРб).

Синхронизации личностных, метапредметных и предметных результатов с ОК в рамках учебной дисциплины

ОК	ЛР и МР
ОК 01. Выбирать способы решения задач профессиональной деятельности применительно к различным контекстам;	ЛР3.3 способность оценивать ситуацию и принимать осознанные решения, ориентируясь на морально-нравственные нормы и ценности;
	<u>УУПД 1. базовые логические действия:</u> УУПД 1.1 самостоятельно формулировать и актуализировать проблему, рассматривать ее всесторонне; УУПД 1.2 устанавливать существенный признак или основания для сравнения, классификации и обобщения; УУПД 1.3 определять цели деятельности, задавать параметры и критерии их достижения; УУПД 1.4 выявлять закономерности и противоречия в рассматриваемых явлениях; УУПД 1.5 вносить коррективы в деятельность, оценивать соответствие результатов целям, оценивать риски последствий деятельности; УУПД 1.6 развивать креативное мышление при решении жизненных проблем;
	<u>УРД 1 самоорганизация:</u> самостоятельно осуществлять познавательную деятельность, выявлять проблемы, ставить и формулировать собственные задачи в образовательной деятельности и жизненных ситуациях; самостоятельно составлять план решения проблемы с учетом имеющихся ресурсов, собственных возможностей и предпочтений; давать оценку новым ситуациям; расширять рамки учебного предмета на основе личных предпочтений; делать осознанный выбор, аргументировать его, брать ответственность за решение; оценивать приобретенный опыт; способствовать формированию и проявлению широкой эрудиции в разных областях знаний, постоянно повышать свой образовательный и культурный уровень;
ОК 02. Использовать современные средства поиска, анализа и интерпретации информации и информационные технологии для выполнения задач профессиональной	ЛР6.4 готовность и способность к образованию и самообразованию на протяжении всей жизни; ЛР8.3 осознание ценности научной деятельности, готовность осуществлять проектную и исследовательскую деятельность индивидуально и в группе.
	<u>УУПД 2 базовые исследовательские действия:</u> владеть навыками учебно-исследовательской и проектной деятельности, навыками разрешения проблем; способность и готовность к самостоятельному поиску методов решения практических задач, применению различных методов познания; овладение видами деятельности по получению нового знания, его интерпретации, преобразованию и применению в различных учебных ситуациях, в том числе при создании учебных и социальных проектов; формирование научного типа мышления, владение научной терминологией, ключевыми понятиями и

деятельности;	методами; ставить и формулировать собственные задачи в образовательной деятельности и жизненных ситуациях; выявлять причинно-следственные связи и актуализировать задачу, выдвигать гипотезу ее решения, находить аргументы для доказательства своих утверждений, задавать параметры и критерии решения; анализировать полученные в ходе решения задачи результаты, критически оценивать их достоверность, прогнозировать изменение в новых условиях; давать оценку новым ситуациям, оценивать приобретенный опыт; разрабатывать план решения проблемы с учетом анализа имеющихся материальных и нематериальных ресурсов; осуществлять целенаправленный поиск переноса средств и способов действия в профессиональную среду; уметь переносить знания в познавательную и практическую области жизнедеятельности; уметь интегрировать знания из разных предметных областей; выдвигать новые идеи, предлагать оригинальные подходы и решения; ставить проблемы и задачи, допускающие альтернативные решения;
	<u>УУПД 3 работа с информацией:</u> владеть навыками получения информации из источников разных типов, самостоятельно осуществлять поиск, анализ, систематизацию и интерпретацию информации различных видов и форм представления; создавать тексты в различных форматах с учетом назначения информации и целевой аудитории, выбирая оптимальную форму представления и визуализации; оценивать достоверность, легитимность информации, ее соответствие правовым и морально-этическим нормам; использовать средства информационных и коммуникационных технологий в решении когнитивных, коммуникативных и организационных задач с соблюдением требований эргономики, техники безопасности, гигиены, ресурсосбережения, правовых и этических норм, норм информационной безопасности; владеть навыками распознавания и защиты информации, информационной безопасности личности.
ОК 03. Планировать и реализовывать собственное профессиональное и личностное развитие, предпринимательскую деятельность в профессиональной сфере, использовать знания по финансовой	ЛР3.4 осознание личного вклада в построение устойчивого будущего; ЛР4.4 готовность к самовыражению в разных видах искусства, стремление проявлять качества творческой личности; ЛР6.1 готовность к труду, осознание ценности мастерства, трудолюбие; ЛР6.2 готовность к активной деятельности технологической и социальной направленности, способность инициировать, планировать и самостоятельно выполнять такую деятельность; ЛР6.3 интерес к различным сферам профессиональной деятельности, умение совершать осознанный выбор будущей профессии и реализовывать собственные жизненные планы; ЛР6.4 готовность и способность к образованию и самообразованию на протяжении всей жизни;
	<u>УРД 2 самоконтроль:</u> давать оценку новым ситуациям, вносить коррективы в деятельность, оценивать соответствие результатов

грамотности в различных жизненных ситуациях;	целям; владеть навыками познавательной рефлексии как осознания совершаемых действий и мыслительных процессов, их результатов и оснований; использовать приемы рефлексии для оценки ситуации, выбора верного решения; уметь оценивать риски и своевременно принимать решения по их снижению;
ОК 04. Эффективно взаимодействовать и работать в коллективе и команде;	ЛР1.5 готовность вести совместную деятельность в интересах гражданского общества, участвовать в самоуправлении в общеобразовательной организации и детско-юношеских организациях; ЛР1.6 умение взаимодействовать с социальными институтами в соответствии с их функциями и назначением; ЛР1.7 готовность к гуманитарной и волонтерской деятельности; ЛР3.5 ответственное отношение к своим родителям и (или) другим членам семьи, созданию семьи на основе осознанного принятия ценностей семейной жизни в соответствии с традициями народов России; ЛР8.3 осознание ценности научной деятельности, готовность осуществлять проектную и исследовательскую деятельность индивидуально и в группе.
	<u>УКД 2 совместная деятельность:</u> понимать и использовать преимущества командной и индивидуальной работы; выбирать тематику и методы совместных действий с учетом общих интересов, и возможностей каждого члена коллектива; принимать цели совместной деятельности, организовывать и координировать действия по ее достижению: составлять план действий, распределять роли с учетом мнений участников обсуждать результаты совместной работы; оценивать качество своего вклада и каждого участника команды в общий результат по разработанным критериям; предлагать новые проекты, оценивать идеи с позиции новизны, оригинальности, практической значимости; координировать и выполнять работу в условиях реального, виртуального и комбинированного взаимодействия; осуществлять позитивное стратегическое поведение в различных ситуациях, проявлять творчество и воображение, быть инициативным.
	<u>УРД 4 принятие себя и других людей:</u> принимать себя, понимая свои недостатки и достоинства; принимать мотивы и аргументы других людей при анализе результатов деятельности; признавать свое право и право других людей на ошибки; развивать способность понимать мир с позиции другого человека.
ОК 05. Осуществлять устную и	ЛР8.1 сформированность мировоззрения, соответствующего современному уровню развития науки и общественной практики, основанного на диалоге культур, способствующего осознанию своего места в

письменную коммуникацию на государственном языке Российской Федерации с учетом особенностей социального и культурного контекста;	поликультурном мире; ЛР8.2 совершенствование языковой и читательской культуры как средства взаимодействия между людьми и познания мира; ЛР8.3 осознание ценности научной деятельности, готовность осуществлять проектную и исследовательскую деятельность индивидуально и в группе.
	<u>УКД 1 общение:</u> осуществлять коммуникации во всех сферах жизни; распознавать невербальные средства общения, понимать значение социальных знаков, распознавать предпосылки конфликтных ситуаций и смягчать конфликты; владеть различными способами общения и взаимодействия; аргументированно вести диалог, уметь смягчать конфликтные ситуации; развернуто и логично излагать свою точку зрения с использованием языковых средств;
ОК 06. Проявлять гражданско-патриотическую позицию, демонстрировать осознанное поведение на основе традиционных общечеловеческих ценностей, в том числе с учетом гармонизации межнациональных и межрелигиозных отношений, применять стандарты антикоррупционного поведения;	ЛР1.1 сформированность гражданской позиции обучающегося как активного и ответственного члена российского общества; ЛР1.2 осознание своих конституционных прав и обязанностей, уважение закона и правопорядка; ЛР1.3 принятие традиционных национальных, общечеловеческих гуманистических и демократических ценностей; ЛР1.4 готовность противостоять идеологии экстремизма, национализма, ксенофобии, дискриминации по социальным, религиозным, расовым, национальным признакам; ЛР1.5 готовность вести совместную деятельность в интересах гражданского общества, участвовать в самоуправлении в общеобразовательной организации и детско-юношеских организациях; ЛР1.6 умение взаимодействовать с социальными институтами в соответствии с их функциями и назначением; ЛР1.7 готовность к гуманитарной и волонтерской деятельности; ЛР2.1 сформированность российской гражданской идентичности, патриотизма, уважения к своему народу, чувства ответственности перед Родиной, гордости за свой край, свою Родину, свой язык и культуру, прошлое и настоящее многонационального народа России; ЛР2.2 ценностное отношение к государственным символам, историческому и природному наследию, памятникам, традициям народов России, достижениям России в науке, искусстве, спорте, технологиях и труде; ЛР2.3 идейная убежденность, готовность к служению и защите Отечества, ответственность за его судьбу; ЛР3.1 осознание духовных ценностей российского народа; ЛР3.2 сформированность нравственного сознания, этического поведения; ЛР3.5 ответственное отношение к своим родителям и (или) другим членам семьи, созданию семьи на основе осознанного принятия ценностей семейной жизни в соответствии с традициями народов России;

	ЛР4.2 способность воспринимать различные виды искусства, традиции и творчество своего и других народов, ощущать эмоциональное воздействие искусства; ЛР4.3 убежденность в значимости для личности и общества отечественного и мирового искусства, этнических культурных традиций и народного творчества;
	<u>УРД 3 эмоциональный интеллект, предполагающий сформированность:</u> самосознания, включающего способность понимать свое эмоциональное состояние, видеть направления развития собственной эмоциональной сферы, быть уверенным в себе; саморегулирования, включающего самоконтроль, умение принимать ответственность за свое поведение, способность адаптироваться к эмоциональным изменениям и проявлять гибкость, быть открытым новому; внутренней мотивации, включающей стремление к достижению цели и успеху, оптимизм, инициативность, умение действовать, исходя из своих возможностей; эмпатии, включающей способность понимать эмоциональное состояние других, учитывать его при осуществлении коммуникации, способность к сочувствию и сопереживанию; социальных навыков, включающих способность выстраивать отношения с другими людьми, заботиться, проявлять интерес и разрешать конфликты;
ОК 07. Содействовать сохранению окружающей среды, ресурсосбережению, применять знания об изменении климата, принципы бережливого производства, эффективно действовать в чрезвычайных ситуациях;	ЛР4.1 эстетическое отношение к миру, включая эстетику быта, научного и технического творчества, спорта, труда и общественных отношений; ЛР7.1 сформированность экологической культуры, понимание влияния социально-экономических процессов на состояние природной и социальной среды, осознание глобального характера экологических проблем; ЛР7.2 планирование и осуществление действий в окружающей среде на основе знания целей устойчивого развития человечества; ЛР7.3 активное неприятие действий, приносящих вред окружающей среде; ЛР7.4 умение прогнозировать неблагоприятные экологические последствия предпринимаемых действий, предотвращать их; ЛР7.5 расширение опыта деятельности экологической направленности;
ОК 09. Пользоваться профессиональной документацией на государственном и иностранном языках.	ЛР2.1 сформированность российской гражданской идентичности, патриотизма, уважения к своему народу, чувства ответственности перед Родиной, гордости за свой край, свою Родину, свой язык и культуру, прошлое и настоящее многонационального народа России;

По учебному предмету "История" (базовый уровень) требования к предметным результатам освоения базового курса истории должны отражать:

1) понимание значимости России в мировых политических и социально-экономических процессах XX - начала XXI века, знание достижений страны и ее народа; умение характеризовать историческое значение Российской революции, Гражданской войны, Новой экономической политики (далее - нэп), индустриализации и коллективизации в Союзе Советских Социалистических Республик (далее - СССР), решающую роль СССР в победе над нацизмом, значение советских научно-технологических успехов, освоения космоса; понимание причин и следствий распада СССР, возрождения Российской Федерации как мировой державы, воссоединения Крыма с Россией, специальной военной операции на Украине и других важнейших событий XX - начала XXI века; особенности развития культуры народов СССР (России);

2) знание имен героев Первой мировой, Гражданской, Великой Отечественной войн, исторических личностей, внесших значительный вклад в социально-экономическое, политическое и культурное развитие России в XX - начале XXI века;

3) умение составлять описание (реконструкцию) в устной и письменной форме исторических событий, явлений, процессов истории родного края, истории России и всемирной истории XX - начала XXI века и их участников, образа жизни людей и его изменения в Новейшую эпоху; формулировать и обосновывать собственную точку зрения (версию, оценку) с опорой на фактический материал, в том числе используя источники разных типов;

4) умение выявлять существенные черты исторических событий, явлений, процессов; систематизировать историческую информацию в соответствии с заданными критериями; сравнивать изученные исторические события, явления, процессы;

5) умение устанавливать причинно-следственные, пространственные, временные связи исторических событий, явлений, процессов; характеризовать их итоги; соотносить события истории родного края и истории России в XX - начале XXI века; определять современников исторических событий истории России и человечества в целом в XX - начале XXI века;

6) умение критически анализировать для решения познавательной задачи аутентичные исторические источники разных типов (письменные, вещественные, аудиовизуальные) по истории России и зарубежных стран XX - начала XXI века, оценивать их полноту и достоверность, соотносить с историческим периодом; выявлять общее и различия; привлекать контекстную информацию при работе с историческими источниками;

7) умение осуществлять с соблюдением правил информационной безопасности поиск исторической информации по истории России и зарубежных стран XX - начала XXI века в справочной литературе, сети Интернет, средствах массовой информации для решения познавательных задач; оценивать полноту и достоверность информации с точки зрения ее соответствия исторической действительности;

8) умение анализировать текстовые, визуальные источники исторической информации, в том числе исторические карты/схемы, по истории России и зарубежных стран XX - начала XXI века; сопоставлять информацию, представленную в различных источниках; формализовать историческую информацию в виде таблиц, схем, графиков, диаграмм;

приобретение опыта осуществления проектной деятельности в форме разработки и представления учебных проектов по новейшей истории, в том числе - на региональном материале (с использованием ресурсов библиотек, музеев и так далее);

9) приобретение опыта взаимодействия с людьми другой культуры, национальной и религиозной принадлежности на основе ценностей современного российского общества: идеалов гуманизма, демократии, мира и взаимопонимания между народами, людьми разных культур; проявление уважения к историческому наследию народов России;

10) умение защищать историческую правду, не допускать умаления подвига народа при защите Отечества, готовность давать отпор фальсификациям российской истории;

11) знание ключевых событий, основных дат и этапов истории России и мира в XX - начале XXI века; выдающихся деятелей отечественной и всемирной истории; важнейших достижений культуры, ценностных ориентиров.

ИНФОРМАЦИОННОЕ ОБЕСПЕЧЕНИЕ ОБУЧЕНИЯ

Перечень рекомендуемых учебных изданий, Интернет-ресурсов, дополнительной литературы

Основные источники:

1. Мединский В. Р. История. История России. 1914-1945 годы: учебное издание / Мединский В. Р., Торкунов А. В. - Москва: Академия, 2024. - 464 с. (Общеобразовательная подготовка в учреждениях СПО).
2. Мединский В. Р. История. История России. 1945 год – начало XXI века: учебное издание / Мединский В. Р., Торкунов А. В. - Москва: Академия, 2024. - 416 с. (Общеобразовательная подготовка в учреждениях СПО).
3. Мединский В. Р. История. Всеобщая история. 1914 год – начало XXI века: учебное издание / Мединский В. Р., Чубарьян А. О. - Москва: Академия, 2024. - 496 с. (Общеобразовательная подготовка в учреждениях СПО).

Дополнительные источники:

1. История России. 10 класс. Учебное пособие. Базовый и углубленный уровни. В двух частях. Часть первая. Измозик В.С., Журавлева О.Н., Рудник С.Н., - Вентана-Граф/Просвещение, 2021, 317 с.
2. История России. 10 класс. Учебное пособие. Базовый и углубленный уровни. В двух частях. Часть вторая. Измозик В.С., Журавлева О.Н., Рудник С.Н., - Вентана-Граф/Просвещение, 2021, 222 с.
3. Загладин, Н.В. Симония, Н.А. История. История России и мира (с древнейших времен до конца XIX века): уч. для 10 класса./ Н.В. Загладин Н.А. Симония. - издание 10. - рекомендованМин. обр. науки РФ. – М.: Русское слово, 2010.- 398с.
4. Загладин, Н.В. Симония, Н.А. История. История России и мира (в XX – начале XXI века)[Текст]: уч. для 11 класса./ Н.В. Загладин Н.А. Симония. -издание 8. - рекомендовано Мин. обр. науки РФ. –М.: Русское слово, 2010.- 479с.
5. Хачатурян, В.М. История мировых цивилизаций (с древнейших времен доначалаXX века) [Текст]: учебное пособие для 10-11 кл./ В.М. Хачатурян. - М.: Дрофа, 1997.- 399с.
6. Сахаров, А.Н., Буганов, В.И. История России с древнейших времен до концаXVII века [Текст]: уч. пособие для 10 кл./ А.Н. Сахаров В.И. Буганов. - М.: Просвещение,2001.-272с.
7. Буганов, В.И., Зырянов, П.Н. История России конец XVII века – XIXвек.[Текст]: уч. пособие для 10 кл./ В.И. Буганов, П.Н. Зырянов. - М.:Просвещение, 2000.-283с.
8. Левандовский, А.А.,Щетинов, Ю.А. Россия в XX веке., [Текст]: учебник для 10-11 кл./ А.А. Левандовский, Ю.А. Щетинов. - М.:Просвещение, 2001. - 367с.
9. Всеобщая история. Новейшее время. 10 класс. Учебник для общеобразовательных организаций. Базовый уровень. Л.С. Белоусов, В.П. Смирнов, М.С. Мейер, - М.: Просвещение, 2021, 160 с.
10. История России. 10 класс. Базовый и углубленный уровни. Учебник. В трех частях (комплект из 3 книг). Горинов Михаил Михайлович, Данилов Александр Анатольевич, Моруков Михаил Юрьевич и др. – М.: Просвещение, 2021.
11. История. История России 1946 г. - начало XXI в. 11 класс. Базовый уровень. Учебник в 2-х частях. Часть 1 А.А. Данилов, А.В. Торкунов, О.В. Хлевнюк и др. – М.: Просвещение, 2021. 112 с.
12. История. История России 1946 г. - начало XXI в. 11 класс. Базовый уровень. Учебник в 2-х частях. Часть 2 А.А. Данилов, А.В. Торкунов, О.В. Хлевнюк и др. – М.: Просвещение, 2021. 159 с.

Интернет ресурсы:

1. Диктант Победы. https://диктантпобеды.рф/
2. Министерство просвещения Российской Федерации. https://edu.gov.ru/
3. Региональный центр патриотического воспитания. **https://www.рцпв.рф/**

4. ФГБНУ «Федеральный институт педагогических измерений». https://fipi.ru/

ПРОМЕЖУТОЧНАЯ АТТЕСТАЦИЯ В ФОРМЕ ДИФФЕРЕНЦИРОВАННОГО ЗАЧЕТА ПО УЧЕБНОЙ ДИСЦИПЛИНЕ ОУД.09 ИСТОРИЯ

Настоящие задания предназначены для итоговой проверки знаний обучающихся по учебной дисциплине ОУД.05 История.

1. Время выполнения работы - 45 минут.
2. Во время проведения дифференцированного зачета обучающиеся не пользуются никакими учебными материалами (конспектами, учебниками и др.), также не разрешается покидать аудиторию.
3. Работа выполняется на стандартном листе со штампом учебного заведения.
4. Оценки сообщаются через день после написания работы.

Контрольная работа представлена в 34 вариантах. В каждом варианте 10 тестовых заданий.

На основе суммы всех полученных баллов предлагается руководствоваться следующей системой оценивания:

Максимальное количество правильных ответов – 10.

Оценка «удовлетворительно» выставляется, если количество правильных ответов 6-7 (60% - 70%)

Оценка «хорошо» выставляется, если количество правильных ответов 8-9(80%-90%)

Оценка «отлично» выставляется, если количество правильных ответов 10 (100%)

ТЕОРЕТИЧЕСКИЕ ЗАДАНИЯ

Тест № 1
«Мир на рубеже XIX-XX веков»

1. Какие предпосылки овладения промышленным производством существовали в странах первого эшелона модернизации в XIX веке:
А) обладание обширными колониальными империями
Б) зрелость товарно-денежных отношений, высокий уровень мануфактурного производства, наличие свободных рабочих рук
В) существование крупных аграрных латифундий, плантационного хозяйства
Г) сохранение элементов феодальных отношений, узкий внутренний рынок.
2. Что не было характерно для стран второго эшелона модернизации:
А) сохранение элементов докапиталистических отношений в деревне
Б) ограниченность внутренних ресурсов для модернизации
В) большая емкость внутреннего рынка
Г) сохранение помещичьего землевладения
3. В число стран первого эшелона модернизации входили:
А) Великобритания, Германия, Япония
Б) Великобритания, Италия, Россия
В) Великобритания, Франция, США
Г) Великобритания, США, Россия
4. К странам второго эшелона модернизации относились:
А) Италия, Япония, Германия
Б) Франция, Япония, Россия
В) США, германия, Япония
Г) Россия, США, Франция
5. Особая роль государства в странах второго эшелона модернизации определялась следующими причинами:
А) необходимостью резкой активизации колониальной политики, завоевания внешних рынков
Б) важностью привлечения иностранных капиталов для ускорения модернизации
В) ограниченностью внутренних ресурсов модернизации, слабостью отечественного частного капитала
Г) необходимостью регулировать приток рабочей силы из других стран
6. Государство содействовало модернизации с помощью:
А) подавления растущего профсоюзного движения, протестов городской и сельской бедноты против социального неравенства
Б) строительства государственных железных дорог, создания компаний с участием государственного капитала, проведения социальных реформ
В) захвата колоний, приобретения сфер влияния на международной арене
Г) консервации существующих порядков
7. Обладание колониями содействовало укреплению социальной стабильности в метрополиях, потому что это:
А) содействовало росту уровня жизни, занятости в метрополиях, создавало возможности оттока избыточной рабочей силы
Б) создавало сферу выгодного вложения капиталов, способствовало их оттоку из метрополии
В) предполагало участие метрополий в борьбе за сферы влияния с другими державами, что усиливало патриотические настроения
Г) способствовало разорению слабых предприятий и выживанию сильнейших из них
8. К числу последствий экономических кризисов не относилось:
А) увеличение объема производства промышленной продукции

Б) разорение слабых малоэффективных предприятий, ускорение централизации и концентрации капитала
В) рост безработицы
Г) обострение социальных проблем

9. Единственной страной Азии, решившей задачи модернизации к началу XX века:
А) был Китай В) была Турция
Б) была Япония Г) был Иран

10. Какие страны вошли в состав Антанты:
А) Англия, Япония, США В) Англия, Франция, Россия
Б) Германия, Италия, Австро-Венгрия Г) Англия, Германия, Россия

11. В число государств, союзных и дружественных Германии накануне 1 мировой войны, входили:
А) Австро-Венгрия, Италия, Сербия В) Австро-Венгрия, Япония, Румыния
Б) Австро-Венгрия, Турция, Болгария Г) Италия, Турция, Болгария

12. Первая Балканская война 1912 года завершилась:
А) захватом Константинополя и революцией в Турции
Б) утратой Турцией почти всех её европейских владений
В) поражением Балканских государств
Г) полным разгромом Турции

13. Причиной второй Балканской войны и распада Балканского союза были:
А) территориальный спор по вопросу раздела захваченных у Турции земель
Б) вмешательство великих держав в события на Балканах
В) война реванша со стороны Турции
Г) революции в странах Балканского союза

14. Почему противоречия между Францией и Германией в начале XX века носили особенно острый характер:
А) Франция не могла примириться с захватом Германией Эльзаса и Лотарингии в 1871 году
Б) Франция и Германия не могли мирным путем решить спор о принадлежности Марокко
В) Франция и Германия были основными торговыми конкурентами
Г) Франция и германия не могли мирным путем решить вопрос о принадлежности Алжира

15. Что из перечисленного не является объяснением непоследовательности политики Италии накануне 1 мировой войны:
А) Италия стремилась к созданию колониальной империи в Африке
Б) Италия имела территориальные претензии и к Франции, и к Австро-Венгрии
В) Италия была зависима от морской торговли и не хотела ссориться с «владычицей морей» Италией

16. Распределите по группам страны, относящиеся к первому и второму эшелонам модернизации:
А) Англия Г) США
Б) Германия Д) Франция
В) Россия Е) Япония

17. Распределите по группам страны, вошедшие в Антанту и Тройственный союз:
А) Англия Г) Франция
Б) Германия Д) Италия
В) Россия Е) Австро-Венгрия

18. Определите направления колониальной экспансии ведущих держав мира в начале XX века:

А) США	1. Сиам, Марокко
Б) Япония	2. Корея, Китай
В) Франция	3. Маньчжурия, Корея, Афганистан, Ближний и Средний Восток
Г) Россия	4. Китай, Латинская Америка, Филиппины

Тест № 2
«Первая мировая война.
Формирование Версальско-Вашингтонской системы»

1. В каком городе было совершено покушение на австрийского эрцгерцога Франца-Фердинанда:
А) в Белграде В) в Сараево
Б) в Кракове г) в Вене
2. В чем состояла суть плана войны в Европе, разработанного начальником генштаба Германии фон Шлиффеном:
А) основной удар наносится по Франции, после её разгрома – по России
Б) разгромив Россию, пока она не успела отмобилизовать силы, германия побеждает Францию
В) главный удар наносится на море, по флоту и коммуникациям Великобритании
Г) Германия нанесет одновременные удары по всем своим крупным противникам – Великобритании, Франции и России
3. Какой из пунктов австрийского ультиматума Сербии от 23 июля 1914 г. был отвергнут сербами как неприемлемый:
А) о запрещение деятельности на территории Сербии антиавстрийских террористических организаций
Б) об участии полицейских чиновников Австро-Венгрии в расследовании антиавстрийской деятельности на территории Сербии
В) о запрещение в Сербии антиавстрийской пропаганды
Г) о включении Сербии в состав Австро-Венгрии
4. Что послужило поводом для объявления Германией войны России:
А) объявление Россией войны Австро-Венгрии
Б) отказ России от прекращений мобилизации
В) заявление России о солидарности с Сербией
Г) Россия начала военные действия против Германии
5. Поводом для вступления Великобритании в войну было:
А) бомбардировка Белграда артиллерией Австро-Венгрии
Б) вторжение войск Германии на территорию нейтральной Бельгии
В) объявление Германией войны России
Г) вступление в войну Японии
6. Почему пацифистски настроенные лидеры европейской социал-демократии поддержали политику правительств, развязавших войну в Европе:
А) они сочли войну оборонительной, необходимой для защиты интересов своих стран
Б) они надеялись, что война приблизит реализацию социалистических идеалов
В) они опасались, что в случае голосования против выделения кредитов на войну подвергнуться репрессиям
Г) они отказались от своих убеждений, решив, что мирным путем невозможно решить все проблемы
7. Почему затягивание войны было не выгодно для Германии:
А) по людским ресурсам и экономическому потенциалу Германия и её союзники уступали странам Антанты
Б) лидеры Германии опасались, что в Европу прибудут войска Японии, которая в 1914 г. объявила войну Германии
В) германские военные опасались, что тяготы военного времени вызовут в Германию революцию
8. Где, кем и когда впервые в войне были применены отравляющие вещества:
А) Англией, на Сомме в июле 1916 г.
Б) Францией, у Вердена в феврале 1916 г.
В) Германией, у Ипра в апреле 1915 г.
Г) Россией, в Галиции в мае 1915 г.

9. Что из перечисленного не имело отношения к углублению кризиса в воюющих странах в 1916-1917 гг.:
А) нехватка продовольствия и переход к его распределению по карточкам
Б) рост забастовочного движения, выдвижение политических требований профсоюзами, участившиеся кризисы политического и военного руководства
В) рост потребностей фронта в оружии, боеприпасах, продовольствии
Г) привлечение к работе на заводах женщин и детей
10. Какая из приведенных оценок роли Восточного фронта в первой мировой войне представляется вам правильной:
А) Россия была обузой для союзников, получала от них оружие и боеприпасы, не ведя серьезных боевых действий
Б) Восточный фронт сыграл крайне ограниченную роль в первой мировой войне
В) решительный действия русских войск в 1914 и 1916 гг. помогли Франции избежать поражения
Г) действия России в 1-й мировой войне не носили масштабного характера
11. В какой европейской стране в условиях войны произошло первое вооруженное восстание под лозунгами национального и социального освобождения:
А) в Австро-Венгрии В) в Ирландии
Б) в России Г) в Германии
12. Почему германское командование согласилось пропустить в Россию через территорию Германии лидеров партии большевиков во главе с В.И.Лениным:
А) германское командование надеялось, что усиление большевиков подорвет способность России к продолжению войны
Б) германское командование уступило давлению левого крыла немецкой социал-демократии, сочувствовавшей большевикам
В) германское командование искало мира с Россией и решило показать свою готовность к уступкам
13. Что из перечисленного не предусматривалось условиями Брестского мира 1918 г. между Россией и Германией:
А) демобилизация русской армии
Б) объявление Россией войны странам Антанты
В) признание независимости Украины и Финляндии
14. Что пробудило США в 1917 г. вступить в войну в Европе:
А) США превратились в крупнейшего кредитора стран Антанты и не могли допустить поражения своих должников
Б) США были заинтересованы в захвате германских колоний
В) США считали, что Германия нарушает «доктрину Монро» и угрожает Латинской Америке
Г) США считали, что Германия угрожает планам американцев в Тихоокеанском регионе
15. Что входило в условия перемирия между Германией и странами Антанты:
А) оккупация Германии войсками союзников и создание временной союзной администрации на ее территории
Б) отвод войск Германии со всех оккупированных территорий, передачу союзниками всех запасов тяжелого вооружения
В) роспуск германской армии, затопление ее военно-морского флота
Г) раздел территории Германии между странами-победительницами
16. Какими аргументами оправдывали союзники интервенцию в России:
А) необходимостью предотвратить передачу немцам запасов оружия, находящихся в портовых городах
Б) интересами борьбы против власти большевиков в России
В) стремлением создать новый фронт против Германии
Г) оказанием помощи России, чтобы предотвратить её выход из войны
17. Выберите вариант продолжения фразы: «Лига Наций была создана прежде всего для…»:
А) обеспечения прочного мира на международной арене
Б) защиты незыблемости колониальных империй Англии и Франции

В) борьбы против власти большевиков в России
Г) борьба с революционными настроениями в странах Европы
18. Продолжите фразу: « Версальско-Вашингтонская система не смогла стать основой прочного мира, потому что державы победительницы…»:
А) недостаточно ослабили Германию, что позволило ей встать на путь реванша
Б) не уделили должного внимания проблемам послевоенного восстановления экономики, произвольно меняли карту мира, игнорируя интересы народа
В) не уделили должного внимания интересам Японии в Китае
Г) не уделили должного внимания интересам США на Дальнем Востоке
19. Какие ограничения были наложены на Германию условиями Версальского мира:
А) ей было запрещено экспортировать промышленную продукцию
Б) ей запрещалось иметь армию численностью свыше 100 тыс. человек, создавать военную авиацию и подводный флот
В) ей было запрещено иметь вооруженные силы, включая полицейские формирования
Г) ей было запрещено вести торговлю с странами, ранее входившими в состав Антанты
20. Какие решения относительно Китая были приняты на Вашингтонской конференции 1921-1922 гг.:
А) Китай был поделен на сферы влияния странами Антанты, США и Японии
Б) был подтвержден принцип «открытых дверей», «равенства возможностей» держав на рынках Китая
В) были признаны особые интересы Японии в Китае на основе «21 условия»
Г) были признаны особые интересы США в Китае на основе «21 условия»
21. Определите цели основных стран-участниц первой мировой войны:
А) Россия 1. Завоевание гегемонии в Европе, передел колоний
Б) Франция 2. Помощь Сербии, ослабление Германии, захват черноморских проливов
В) Англия 3. Защита от нападения Германии, возврат Эльзаса и Лотарингии
Г) Австро-Венгрия 4. Ослабление Германии, захват её колоний
Д) Германия 5. Уничтожение ядра сильного славянского государства на Балканах, ослабление России
22. Распределите по группам даты и события первой мировой войны:
А) сентябрь 1914 1. Сражение у Камбрэ
Б) апрель 1915 2. Брусиловский прорыв
В) март 1916 3. Битва на Марне
Г) июнь-август 1916 4. Применение немцами отравляющих веществ у города Ипра
Д) октябрь-ноябрь 1917 5. Сражение под Верденом

Тест № 3
«Страны Западной Европы и США между двумя мировыми войнами»

1. В каком году был создан Коммунистический Интернационал:
А) в 1920 В) в 1919
Б) в 1925 Г) в 1930
2. В какой из стран Европы в 1919 году коммунисты пришли к власти и провозгласили Советскую республику:
А) в Чехословакии В) в Польше
Б) в Венгрии Г) в Румынии
3. Что не являлось причиной подъема революционного движения в европейских странах после первой мировой войны:
А) поражение в войне 1914-1918 годов, развал экономики
Б) падение у большинства населения доверия к политике правящих кругов
В) усиление реформистских настроений у лидеров социал-демократии
Г) влияние революции 1917 года в России
4. Какие вопросы решались на Генуэзской конференции 1922 года:
А) урегулирование территориальных споров
Б) урегулирование финансовых претензий, проблемы возвращения долгов
В) ограничение численности вооружений
Г) принципы работы Международного Красного Креста
5. Какие положения не включал в себя Раппальский договор между СССР и Германией:
А) отказ от взаимных претензий
Б) установление отношений экономического сотрудничества
В) раздел сфер влияния
Г) установление отношений военного сотрудничества
6. Какие из приведенных ниже идей не были свойственны западноевропейской социал-демократии:
А) необходимо отстаивать конкретные, повседневные интересы трудящихся
Б) цель рабочего движения – борьба за реформы в рамках существующего строя
В) революционная партия должна стремиться к насильственному захвату власти
Г) социал-демократы должны сотрудничать с властью для защиты интересов рабочего класса
7. Выделите лозунг, не характерный для фашистских партий:
А) высшей ценностью является «единство нации»
Б) «земля должна принадлежать тому, кто её обрабатывает»
В) необходимо уничтожать «врагов нации», уничтожать «агентов Коминтерна»
Г) «надо повысить уровень жизни народа, уменьшить социальное неравенство»
8. Кто из президентов США проводил политику под названием «новый курс»:
А) Г. Трумэн В) В. Вильсон
Б) Ф. Рузвельт Г) Д. Эйзенхауер
9. Что из перечисленного не было следствием кризиса 1929-1933 годов в США:
А) падение роста промышленного производства
Б) рост безработицы
В) создание финансовых пирамид
Г) потеря сбережений миллионов вкладчиков
10. К характерным чертам «нового курса» не относится:
А) расширение роли государства в экономике
Б) стремление к обеспечению полной занятости
В) меры по повышению степени равноправия в обществе
Г) меры по обеспечению малоимущих дешевым жильем
Д) введение централизованного планирования экономического развития
11. В каком году А. Гитлер пришел к власти:
А) 1933 В) 1923

Б) 1928 Г) 1937
12. Каким путем была установлена фашистская диктатура в Германии:
А) в результате военного переворота
Б) после победы фашистской партии на парламентских выборах
В) после подавления революционных выступлений рабочих
Г) в результате революции
13. Что из перечисленного не относится к числу мер, принятых в Германии после прихода к власти фашистов:
А) средства массовой информации поставлены под контроль государства
Б) введен государственный контроль над экономикой
В) ликвидированы профсоюзы
Г) созданы штурмовые отряды для подавления уличных манифестаций
14. В какой из перечисленных стран в 30-е годы сохранилась демократическая форма правления:
А) в Германии В) во Франции
Б) в Италии Г) в Испании
15. Какую цель преследовали коммунисты и социалисты во Франции, заключая пакт о единстве действий в 1934 году:
А) дать отпор фашистской угрозе, создать единый антифашистский фронт
Б) улучшить положение мелких собственников
В) установить во Франции советскую республику
Г) установить государственный контроль над экономикой
16. Для борьбы с последствиями мирового экономического кризиса Великобритания не использовала такой метод, как:
А) политическое маневрирование для предотвращения раскола в обществе
Б) расширение социального страхования и помощи безработным
В) включение представителей фашистской партии в состав правительства
Г) государственная поддержка сельского хозяйства
17. Характерной чертой фашистских тоталитарных режимов в странах Европы не является:
А) террор против политических противников
Б) ликвидация гражданских и политических свобод
В) контроль государства над всеми сферами жизни общества
Г) миролюбивая внешняя политика
18. Участники «Антикоминтерновского пакта» 1936 года:
А) Германия, США, Япония В) Германия, Япония, Англия, Франция
Б) Англия, Франция, Италия Г) Германия, Франция, Англия
19. Назовите государства, подписавшие Мюнхенское соглашение 1938 года:
А) Германия, Англия, Франция, Италия В) Германия, Япония, Англия, Франция
Б) США, Англия, Франция, СССР Г) Германия, Япония, Италия, СССР
20. Что не являлось целью Англии и Франции при подписании ими Мюнхенских соглашений:
А) обеспечение прочного мира в Европе благодаря урегулированию спорных территориальных вопросов
Б) «умиротворение» Германии за счет части территории Чехословакии
В) подготовка ко всеобщему и полному разоружению
Г) осуществление передела сфер влияния между великими державами мирными средствами.
21. Выберите из предложенного списка страны, в которых в 20-30е годы к власти пришли фашисты:
А) США Г) Франция
Б) Германия Д) Испания
В) Италия Е) Англия

Тест № 4
«Страны Азии, Африки, Латинской Америки в 1-й половине XX века»

1. Единственная страна Азии, которой удалось решить задачи модернизации и в начале XX века стать страной с развитой промышленностью – это:
А) Китай В) Япония
Б) Турция Г) Монголия
2. Китай был провозглашен республикой в результате революции:
А) 1900 года В) 1906-1908 годов
Б) 1913 года Г) 1911-1912 годов
3. В какой из стран Латинской Америки в начале XX века победило революционное движение, сочетавшее борьбу за демократию с крестьянской войной за захват помещичьих земель:
А) в Аргентине В) в Бразилии
Б) в Мексике Г) в Чили
4. Кто из лидеров национально-освободительного движения провозгласил идею ненасилия и отказа от сотрудничества:
А) Мао Цзэдун В) М. Ганди
Б) Реза-хан Г) Сунь Ятсен
5. В какой из стран Азии подъем национального движения сопровождался длительной гражданской войной:
А) в Китае В) в Иране
Б) в Индии Г) в Турции
6. Для большинства стран Востока в начале XX века не являлось главной задачей:
А) модернизация экономики В) свержение маньчжурской династии
Б) получение независимости Г) слом традиций, препятствующих развитию
7. Основной движущей силой китайской модернизации была партия:
А) национальная партия гоминьдан В) либеральная партия
Б) коммунистическая партия Г) демократическая партия
8. Идеи Ганди нашли широкую поддержку крестьянства, потому что они были представлены:
А) как борьба за справедливость В) как борьба за интересы индусов
Б) как борьба за интересы крестьян Г) как борьба за интересы буддистов
9. Армия играла большую роль в политической жизни стран:
А) Азии В) Латинской Америки
Б) Африки Г) Востока
10. Характерная черта политического развития стран Латинской Америки:
А) политическая стабильность
Б) стремление решить проблемы мирным путем
В) установление в большинстве стран демократических политических режимов
Г) частая смена режимов, политическая нестабильность

Тест № 5
«Вторая мировая война и её итоги»

1. Назовите дату начала 2-й мировой войны:
А) 01.09. 1939 В) 10.05. 1940
Б) 22.06. 1941 Г) 28.09.1939
2. Какое положение не соответствует понятию «блицкрига»:
А) быстрое продвижение войск вглубь территории противника
Б) роль главной ударной силы отводится танковым и механизированным соединениям, которые обходят и окружают войска противника
В) авиация не только оказывает непосредственную поддержку своим войскам, но и наносит удары по стратегически важным объектам в глубоком тылу противника
Г) ведутся затяжные бои на истощение войск противника
3. Почему историки говорят о «странной» войне между странами Запада (Англией и Францией) и Германией в 1939-1940 г.г.:
А) противники ограничивались воздушной войной, бомбардировками городов, не предпринимая никаких действий на суше
Б) противники пытались победить друг друга исключительно экономической блокадой, не ведя боевых действий
В) война велась лишь на море, а на Западном фронте не велось никаких боевых действий
Г) противники вели переговоры о заключении мира, поэтому приостановили военные действия
4. Какой пункт был зафиксирован в совместном заявлении правительств Германии и СССР от 28.09. 1939:
А) СССР обязался вступить в войну на стороне Германии, если Англия и Франция не капитулируют
Б) СССР и Германия выражали готовность восстановить независимость Польши после завершения войны в Европе
В) утверждалось, что с распадом Польши исчезают основания для продолжения войны Англии и Франции против Германии
Г) СССР и Германия заявили о нерушимости границ всех европейских стран
5. С каким городом ассоциируется самое тяжелое поражение англо-французских войск во 2-й мировой войне:
А) Париж В) Дюнкерк
Б) Роттердам Г) Брюссель
6. Какие события вошли в историю под названием «Битва за Англию»:
А) боевые действия в северной Африке, связанные с провалом попытки итальянских войск вытеснить англичан из Египта
Б) воздушные сражения над Британскими островами осенью 1940 года, в итоге которых германская авиация не смогла сломить сопротивления англичан
В) война на море между германскими подводными лодками и английским флотом
Г) боевые действия между Германией и Англией за английские колонии в Африке и Азии
7. Термин «коллаборационист» подразумевает:
А) лицо, участвующее в движении Сопротивления в годы 2-й мировой войны
Б) активист фашистской партии
В) лицо, участвующее в поддержании порядка на оккупированной территории, сотрудничающее с оккупантами
Г) глава местных полицейских формирований
8. Что из перечисленного не относилось к особенностям политики германских властей на оккупированных территориях:
А) запрещение деятельности всех партий, кроме фашистских, ликвидация профсоюзов, запрещение забастовок
Б) разрушение городов и массовое перемещение населения в сельскую местность, отмена денег
В) вывоз в Германию рабочей силы на принудительные работы

Г) выявление и уничтожение в лагерях смерти еврейского населения
9. Закон о ленд-лизе, принятый в США в марте 1941 года, предполагал:
А) право союзников закупать военную продукцию в долг с оплатой после войны лишь тех товаров, которые не были использованы на военные цели
Б) право союзников приобретать оружие, боеприпасы и стратегическое сырье при условии немедленной и полной оплаты
В) выделение Англии 50 эсминцев для охраны морских коммуникаций в обмен на передачу в аренду США на 99 лет английских военных баз
Г) право союзников приобретать оружие, боеприпасы и стратегическое сырье со скидкой при условии
вывоза закупленного на собственных судах
10. В Декларации о принципах сотрудничества во время и после войны под названием «Атлантическая хартия» (август 1941) отсутствовал пункт:
А) об отказе от стремлений к территориальным приобретениям
Б) об уважении права народов избирать себе форму государственного правления
В) об установлении границ сфер влияния
Г) о содействии восстановлению независимости народов, лишившихся её в результате фашистской агрессии
11. Что из перечисленного не имеет отношения к провалу плана «молниеносной войны» против СССР в 1941, срыву плана «Барбаросса»
А) крупномасштабные поставки оружия и боеприпасов по ленд-лизу из США и Англии
Б) недооценка германским командованием мобилизационных возможностей СССР
В) партизанское движение на оккупированной территории
Г) создание новой промышленной базы на востоке СССР
12. Какое событие считается наступлением коренного перелома в войне:
А) поражение немецких войск на Орловско-курской дуге (лето 1943)
Б) поражение японского флота у атолла Мидуэй в Тихом океане (лето 1942)
В) высадка англо-американских войск в Нормандии (лето 1944)
Г) контрнаступление советских войск под Москвой (зима 1941-1942)
13. Какое событие 2-й мировой войны принято считать датой открытия союзниками второго фронта:
А) высадка войск США в Северной Африке в 1942
Б) высадка англо-американских войск в Италии в 1943
В) высадка англо-американских войск во Франции в 1944
Г) переход англо-американских войск через Рейн в 1945
14. Что из перечисленного не рассматривалось союзниками в качестве мер наказания Германии за совершенную ею агрессию:
А) Германия и её столица, Берлин, должны быть разделены на зоны оккупации
Б) Германия должна быть демилитаризована, её вооруженные силы должны быть распущены
В) политическая жизнь Германии должна быть перестроена на демократических началах
Г) Германию должна быть лишена колониальных владений в Африке, Азии и бассейне Тихого океана
15. Продолжите утверждение: «В начале 1945 года у фашистской Германии не оставалось никаких шансов на победу. Тем не менее, её лидеры не допускали даже мысли о капитуляции, потому что…»
А) они надеялись на распад антигитлеровской коалиции и возникновение конфликта между СССР и странами запада
Б) они рассчитывали на военную поддержку Японии
В) они были уверены, что немецкие ученые создадут ядерную бомбу, которая позволит им выиграть войну
16. Когда и в каком городе состоялся Международный военный трибунал над военными преступниками:

А) 1945-1946, Нюрнберг В) 1946-1947, Мюнхен
Б) 1945-1947, Берлин Г) 1945-1946, Берлин
17. Когда была создана Организация Объединенных Наций:
А) 1945 В) 1950
Б) 1947 Г) 1953
18. Кому из политических деятелей принадлежит фраза, сказанная в 1941 году: «Если мы увидим, что выигрывает Германия, то нам следует помогать России, а если выигрывать будет Россия, то нам следует помогать Гитлеру и, таким образом, пусть они убивают как можно больше, хотя я не хочу победы Гитлера ни при каких обстоятельствах»:
А) Ф.Д. Рузвельту В) Г. Трумэну
Б) У. Черчиллю Г) Н. Чемберлену
19. В каких городах в годы войны состоялись встречи глав государств, участников антигитлеровской коалиции:
А) Тегеран, Ялта, Потсдам В) Каир, Рим, Токио
Б) Тегеран, Москва, Берлин Г) Москва, Лондон, Берлин
20. Какие страны стали постоянными членами Совета безопасности ООН:
А) СССР, США, Англия, Франция, Китай
Б) СССР, США, Англия, Германия, Япония
В) СССР, США, Китай, Индия, Польша
Г) СССР, США, Англия, Германия, Япония
21. Определите соответствие дат и событий 2-й мировой войны
А) 1 сентября 1939 1. Открытие второго фронта в Европе
Б) 22 июня 1941 2. Нападение Японии на США
В) 5 декабря 1941 3. Окончание 2-й мировой войны
Г) 7 декабря 1941 4. Нападение Германии на СССР
Д) 6 июня 1944 5. Начало 2-й мировой войны
Е) 2 сентября 1945 6. Начало контрнаступления советских войск под Москвой

Тест № 6:
«Холодная война»

1. Причина возникновения «холодной войны»:
А) разногласия между православной церковью и другими направлениями христианства;
Б) требования США о возвращении СССР долгов по ленд-лизу;
В) соперничество между СССР и США в военно-технической сфере;
Г) стремление правящих кругов СССР и США утвердить свою систему ценностей, образ жизни и миропонимания в качестве универсальных;
Д) борьба за сферы влияния между СССР, США и Великобританией.
2. Когда была провозглашена «доктрина Трумэна»:
А) в 1945 г. В) в 1947 г.
Б) в 1949 г. Г) в 1950 г.
3. Цель «доктрины Трумэна» состояла в том, что бы:
А) предотвратить переход под контроль СССР территорий, провозглашенных жизненно важными для обеспечения интересов безопасности США;
Б) изолировать СССР на международной арене, исключить его из ООН;
В) запретить в США Коммунистическую партию;
Г) подготовиться к ядерной войне с СССР.
4. Продолжите фразу: «Согласно «плану Маршалла», США…»
А) обязались обеспечить проведение демократических выборов в странах, освободившихся от гитлеровского ига;
Б) выделяли странам Европы экономическую помощь для преодоления последствий войны;
В) предоставляли военную помощь странам Западной Европы;
Г) объявляли СССр агрессором и прекращали с ним дипломатические отношения.
5. Когда были созданы два германских государства: Западная Германия (ФРГ) и Восточная Германия (ГДР):
А) в 1949 г. В) в 1952 г.
Б) в 1947 г. Г) в 1945 г.
6. Какие государства в 1949 г. создали союз «Совет экономической взаимопомощи» (СЭВ):
А) Англия, Франция, Бельгия, Голландия, Люксембург;
Б) США, Канада и страны Западной Европы;
В) СССР и государства Восточной Европы;
Г) СССР и Китай
7. В каком году была создана Организация Варшавского договора(ОВД):
А) в 1949 г. В) в 1948 г.
Б) в 1955 г. Г) в 1953 г.
8. Организация Варшавского договора являлась военно-политическим союзом:
А) СССР и стран Восточной Европы;
Б) США и стран Западной Европы;
В) США, Канады и стран Западной Европы;
Г) СССР, Китая и стран Восточной Европы
9. Военно-политической союз НАТО включил в себя:
А) страны Западной Европы;
Б) США, Канаду и страны Западной Европы;
В) СССР и страны Восточной Европы;
Г) Страны Западной и Восточной Европы
10. Мирный договор и договор безопасности 1951 г. между США и Японией не содержали следующего положения:
А) право США иметь военные базы в Японии;
Б) лишение Японии колониальных владений;
В) разграничение сфер влияния в Азии между США и Японией.

11. Большая часть колониальных владений в Африке приобрела независимость:
А) в 1950-1951 г. В) в 1974-1975 г.
Б) в 1960-1961 г. Г) в 1980-1981 г.
12. Что из перечисленного не является причиной обострения внутренних конфликтов в освободившихся от колониального господства странах:
А) неоднородный этнический состав населения, межплеменное (межклановое) противоборство за контроль над центральной властью;
Б) границы, не совпадающие с религиозным и этническими границами, произвольно установленные в прошлом колонизаторами;
В) низкий уровень жизни, определяющий особую остроту социальных противоречий;
Г) борьба освободившихся стран между собой за рынки сбыта производимой продукции.
13. Какую роль сыграла военная мощь СССР и США в Карибском кризисе 1962 г.:
А) военная мощь была использована в ходе боевых действий;
Б) военная мощь применялась как фактор устрашения оппонента;
В) военная мощь не сыграла никакой роли;
14. Назовите страны, оказавшиеся расколотыми в результате конфликтов «холодной войны»:
А) Китай, Корея, Германия, Вьетнам; В) Япония, Индия, Югославия, Чехословакия;
Б) Иран, Турция, Греция, Египет; Г) Индия, Китай, Венгрия, Болгария
15. В каком из городов Европы в 1961 г. была возведена перегодившая его стена, ставшая символом «холодной войны»:
А в Праге В) в Берлине
Б) в Варшаве Г) в Будапеште
16. Что побуждало лидеров стран, освободившихся от колониальной зависимости, обращаться к вопросу о выборе модели (пути) развития:
А) желание разрушить традиционный уклад жизни;
Б) стремление к скорейшему осуществлению модернизации, преодоление экономической отсталости;
В) расчет на завоевание голосов избирателей на парламентских выборах;
Г) намерение укрепить военную мощь и подготовиться к завоеванию соседних стран.
17. Для периода «холодной войны» характерной чертой не являлось:
А) соперничество между СССР и США;
Б) создание военно-блоковых систем;
В) постоянное внимание лидеров СССР и США к наращиванию военной мощи;
Г) попытки уничтожить противников в ядерной войне.
18. Что препятствовало углублению разрядки международной напряженности в 1970-е гг.:
А) лидеры СССР и США проявили понимание по вопросу ответственности за судьбы мира;
Б) возрастающее влияние на политику ведущих стран мира стало оказывать антивоенное движение;
В) политика «холодной войны» стала встречать возрастающее осуждение стран мира, входящих в движение неприсоединения;
Г) военные СССР и США стремились создать новые системы оружия.
19. По программе СОИ, о начале работы над которой было заявлено в США в 1983г., предполагалось:
А) осуществить совместный с СССР пилотируемый полет на Марс;
Б) создать систему противоракетной обороны подводного базирования;
В) создать систему космических вооружений, защищающих США от ракетно-ядерного оружия;
Г) осуществить совместную программу космических исследований
20. Почему идеи нового политического мышления, предложенные М.С. Горбачевым, позволили улучшить международную обстановку:
А) они были настолько убедительны, апеллированы к чувству самосохранения народов и лидеров, что их не возможно было отвергнуть;
Б) они сопровождались конкретными шагами, односторонними уступками СССР, что убедило лидеров стран НАТО в серьезности советских намерений;

В) они встретили настолько сильную поддержку общественности в странах НАТО, что их лидеры не смогли их проигнорировать;
Г) они были приняты как принципы международных отношений всех стран, входящих в ООН
21. Распределите даты и названия крупнейших локальных конфликтов «холодной войны»:
А) 1950-1953 1. Карибский кризис
Б) 1950-1954 2. Корейская война
В) 1956 3. Берлинский кризис
Г) 1962 4. Война в Индокитае
Д) 1948 5. Ближневосточный конфликт

Тест № 7:

«Страны Зарубежной Европы и Северной Америки после 2-й мировой войны»

1. Кампания 1950-1953 гг. в США, вошедшая в историю как «охота на ведьм», была связана:
А) с переходом к политике изоляционизма на международной арене;
Б) с ускорением работ по созданию новых видов оружия;
В) с выявлением «неблагонадежных» граждан, «агентов мирового коммунизма», проникших в ряды государственных служащих;
Г) с содействием обеспечения равенства белых и небелых граждан, наказанием тех руководителей, которые препятствовали продвижению афроамериканцев на государственную службу.
2. Закон Тафта-Хартли предполагал:
А) государственные закупки продукции американских фермеров;
Б) введение государственного регулирования трудовых отношений;
В) запрещение торговли с СССР и другими социалистическими странами;
Г) запрещение дипломатических отношений с социалистическими странами
3. Как называлась организация, стремившаяся методами террора покончить с расизмом в США;
А) «Красные бригады» В) «Черные пантеры»
Б) «Серые волки» Г) ИРА
4. Кто из президентов США столкнулся с угрозой импичмента и подал в отставку:
А) Дж. Картер В) Дж. Форд
Б) Р. Никсон; Г) Р. Рейган
5. С именем какого из президентов США связано проведение «неоконсервативной революции», ускорившей модернизацию экономики:
А) Р. Рейгана В) Б. Клинтона
Б) Д. Кеннеди Г) Р. Никсона
6. О ком из президентов США идет речь в следующем предложении: «В годы пребывания его у власти произошла значительная эволюция политики в отношении СССР – от полного отказа поддерживать какие-либо отношения с советской «империей зла» до установления отношений сотрудничества в деле уменьшения угрозы ядерной войны»:
А) Р. Рейгана В) Дж. Кеннеди
Б) Дж. Буша Г) Р. Никсона
7. Практика отношений «социального партнерства» не подразумевает:
А) участия рабочих в управлении производством;
Б) представительства профсоюзов в наблюдательных советах компаний;
В) выпуска рабочих акций, обеспечивающих работникам долю в прибылях;
Г) уравнительного распределения получаемой прибыли.
8. Характерной чертой социально ориентированной рыночной экономики является:
А) увеличение продолжительности рабочего дня и интенсивности труда;
Б) сокращение государственной поддержки малоимущим;
В) направление большей части бюджетных расходов на военные цели;
Г) содействие государства созданию новых рабочих мест, обеспечении полной занятости.
9. Наиболее развитая модель социально ориентированной экономики сложилась в:
А) Италии В) Франции
Б) Швеции Г) США
10. Какие слои населения стран Западной Европы в наибольшей степени были склонны поддержать идеи «новых левых»
А) фермеры и мелкие городские собственники;
Б) неквалифицированные рабочие промышленности и транспорта;
В) безработные, деклассированные элементы, преступный мир;
Г) молодежь, особенно студенчество, интеллектуалы.
11. События, произошедшие в 1968 г. во Франции и получившие название «красный май», начались:

А) с попытки военного переворота;
Б) с массовых выступлений транспортных рабочих;
В) со студенческих волнений
Г) с забастовки коммунальных служащих.
12. Идеи «еврокоммунизма» получили распространение в коммунистических партиях Италии, Испании, Франции и других стран Европы:
А) в 1950-е гг. В) в 1970-е гг.
Б) в 1960-е гг. Г) в 1980-е гг.
13. Что было нехарактерно для неоконсервативных лозунгов:
А) призывы к возрождению авторитета семьи, школы, церкви;
Б) обращение к патриотическим чувствам;
В) требования расширения объема социальных пособий;
Г) жестокое соблюдение норм законности и порядка;
Д) поддержка духа предприимчивости, инициативы.
14. Целями модернизации 1980-х гг. в США и странах Западной Европы являлось достижение следующих результатов:
А) поддержка нерентабельных предприятий;
Б) создание автоматизированных и роботизированных производственных комплексов, овладение высокими технологиями;
В) переход к административно - командным методам управления экономикой;
Г) ликвидация профсоюзного движения.
15. Какая из отмеченных черт не относится к чертам информационного общества:
А) достигается полная гармония в межнациональных отношениях;
Б) важнейшим капиталом становится человек, его творческий, интеллектуальный потенциал;
В) особое внимание уделяется развитию образования и науки;
Г) уровень экономического развития определяется степенью овладения высокими технологиями.
16. На базе какого объединения высокоразвитых стран сформирован такой наднациональный орган, как Европейский парламент:
А) Европейская ассоциация свободной торговли (ЕАСТ);
Б) Организация экономического сотрудничества и развития торговли (ОЭСР);
В) Европейское экономическое сообщество (ЕЭС);
Г) Международный валютный фонд (МВФ)
17. Какие факторы в 1950-1960-е гг. толкали страны Восточной Европы на путь проведения демократических реформ:
А) жесткий контроль над внешней политикой восточноевропейских стран со стороны советского руководства;
Б) отставание восточноевропейских стран от государств Западной Европы по основным показателям экономического развития;
В) стремление укрепить авторитет СССР на международной арене
Г) жесткий контроль над внутренней политикой восточноевропейских стран со стороны советского руководства;
18. В каком году произошли события, получившие название «пражской весны»:
А) в 1956 В) в 1981
Б) в 1968 Г) в 1989
19. Назовите восточноевропейскую страну, где в 1956 г. борьба за демократию привела к вооруженному восстанию:
А) Чехословакия В) Польша
Б) Румыния Г) Венгрия
20. С каким из утверждений относительно демократических революций в странах Восточной Европы в конце 1980-х гг. вы бы согласились:
А) демократические революции носили мирный характер;
Б) революции в странах Восточной Европы победили в результате вооруженного восстания;

В) в большинстве стран Восточной Европы демократические восстания победили без вооруженной борьбы
Г) революции проводились жесткими методами и сопровождались массовым уничтожением людей
21. Назовите имя лидера, отказавшегося от проведения демократических реформ в одной из восточноевропейских стран и казненного после народного восстания в 1989 г.:
А) Э. Хонеккер В) Н. Чаушеску
Б) В. Ярузельский Г) Л. Валенса
22. Когда произошло воссоединение Германии:
А) в 1990 г. В) в 1975 г.
Б) в 1956 г. Г) в 1989 г.
23. Когда Польша, Венгрия и Чехия стали членами НАТО:
А) в 1980 г. В) в 1999 г.
Б) в 1989 г. Г) в 2005 г.
24. Назовите страну Восточной Европы, которая в 1980-1990-е гг. стала ареной вооруженных столкновений из-за обострения межнациональных отношений:
А) Чехословакия В) Болгария
Б) Югославия Г) Венгрия
25. Югославская модель социализма, сложившаяся в послевоенные годы, исключала:
А) самоуправление на производстве;
Б) большую степень идеологической свободы, чем в других восточноевропейских странах;
В) монополию на власть одной партии;
Г) политическую многопартийность;

Тест № 8
«Страны Азии, Африки и Латинской Америки во второй половине XX века»

1. Что из перечисленного не имеет отношения к причинам японского «экономического чуда»:
А) низкий удельный вес расходов на военные цели в бюджете страны
Б) атомная бомбардировка Хиросимы и Нагасаки во время второй мировой войны
В) протекционистская политика японских властей
Г) наличие квалифицированной, дисциплинированной и относительно дешевой рабочей силы
2. Что означает термин «интеграция»:
А) постепенное сближение государств в экономической, политической, военной сферах
Б) порабощение одних государств другими
В) установление между государствами союзнических отношений
Г) дальнейшее развитие международной торговли
3. Какие государства в 1970-е годы называли НИС – «новыми индустриальными странами»:
А) Таиланд, Филиппины, Индонезию, Малайю
Б) Тайвань, Южную Корею, Сингапур, Гонконг
В) Японию, Индию, Китай, Иран
Г) Китай, Южную Корею, Таиланд, Японию
4. Что не являлось характерным для новых индустриальных стран:
А) большое внимание к повышению квалификации рабочей силы
Б) широкое привлечение иностранных капиталов для модернизации экономики
В) особое внимание к созданию новых систем вооружений
Г) продуманная политика в области использования достижений научно-технического прогресса
5. Какая из партий пришла к власти в результате гражданской войны в Китае:
А) Коммунистическая партия Китая – КПК В) Китайская демократическая партия
Б) Гоминьдан Г) ни одна из перечисленных
6. Китайская народная республика (КНР) образовалась:
А) в 1947 В) в 1949
Б) в 1954 Г) в 1953
7. Что не входило в планы СССР при оказании помощи Китаю:
А) подготовка кадров специалистов народного хозяйства
Б) содействие в укреплении обороноспособности
В) техническое содействие в создании предприятий тяжелой индустрии
Г) передача технологии производства ядерного оружия
8. Мероприятия, проведенные в КНР в 1958 году во имя перехода к коммунизму в кратчайшие сроки, вошли в историю под названием:
А) «культурная революция» В) новый курс
Б) стратегия большого скачка г) прагматические реформы
9. Как называли в Китае молодежь, на которую в годы «культурной революции» Мао Цзэдун возложил задачу борьбы с «контрреволюционными» элементами:
А) «красные кхмеры» В) хунвейбины
Б) ихэтуани Г) «красные бригады»
10. С каким лидером в Китае связывают переход к курсу «прагматических реформ»:
А) Дэн Сяопин В) Сунь Ятсен
Б) Мао Цзэдун г) Чан Кайши
11. Когда Индия и Пакистан получили независимость:
А) в 1945 В) в 1946
Б) в 1947 Г) в 1950
12. Что стало причиной индо-пакистанской войны 1947-1949 годов:
А) борьба за рынки сбыта продукции
Б) поддержка Индией освободительного движения в Восточном Пакистане (Бангладеш)
В) спор из-за приграничных территорий в штатах Джамму и Кашмир

Г) стремление занять первое место в регионе
13. Египет был провозглашен республикой:
А) в 1951 году В) в 1956 году
Б) в 1952 году Г) в 1959 году
14. Что побудило Англию, Францию и Израиль начать войну против Египта в 1956 году:
А) запрещение иностранным гражданам посещать памятники древней египетской культуры
Б) передача контракта на строительство плотину в Асуане Советскому Союзу
В) национализация компании Суэцкого канала
Г) агрессивные действия Египта против соседних государств
15. Какая из стран Азии в 1978 году была провозглашена демократической республикой, а в 1996 году – исламской республикой:
А) Афганистан В) Саудовская Аравия
Б) Иран Г) Индия
16. Сложившееся на базе пуштунских племен движение «Талибан» выступает за:
А) строжайшее соблюдение исламских норм жизни (законов шариата)
Б) восстановление монархии в Афганистане
В) провозглашение равенства всех народностей, живущих в Афганистане
Г) присоединение к Афганистану территории Северного Пакистана
17. Решение ООН о создании государства Израиль было принято:
А) в 1945 году В) в 1967 году
Б) в 1947 году Г) в 1953 году
18. Какие страны входят в состав Содружеств, созданных Великобританией и Францией:
А) государства, населенные преимущественно переселенцами из стран Европы
Б) большинство бывших колоний этих государств
В) все страны, которые стремились к сотрудничеству с Великобританией и Францией
19. В чем состояли цели Великобритании и Франции при создании Содружеств:
А) сохранение отношений тесного экономического и военно-политического сотрудничества с бывшими колониями
Б) защита привилегий оставшихся в освободившихся странах переселенцев из бывших метрополий
В) обеспечение своим вооруженным силам возможности присутствия в ключевых районах мира
Г) возможность влиять на политику стран, вошедших в Содружества
20. Какая дата вошла в историю под названием «года Африки»:
А) 1946 В) 1960
Б) 1974 Г) 1989
21. Назовите европейскую метрополию, которая дольше всех отказывалась предоставить независимость своим колониальным владениям, ведя затяжную колониальную войну:
А) Голландия В) Португалия
Б) Франция г) Испания
22. Режим апартеида предполагал:
А) раздельное обучение детей белой и черной расы
Б) запрещение смешанных браков
В) непризнание гражданских прав темнокожего населения
Г) все перечисленное вместе
23. Определите значение термина «бантустан»:
А) особая форма землепользования в ЮАР
Б) самоуправляющаяся территория, выделенная для проживания коренным жителям ЮАР
В) национальный обряд племенных вождей юга Африки
Г) обряд посвящения юношей в охотники у племен южной Африки
24. Режим белого меньшинства в Южной Родезии рухнул:
А) в 1960 году В) в 1989 году
Б) в 1980 году г) в 1990 году

25. Лидер партии африканский национальный конгресс (АНК), который в 1994 году в результате первых свободных выборов стал первым в истории ЮАР темнокожим президентом:
А) Де Клерк В) Нельсон Мандела
Б) Кофи Анан Г) Фидель Кастро
26. Организация Африканского единства (ОАЕ) возникла:
А) в 1960 В) в 1968
Б) в 1963 Г) в 1980
27. Проблема развития стран Африки к югу от экватора должна рассматриваться как:
А) глобальная, требующая для своего решения скоординированных усилий всего мирового сообщества
Б) гуманитарная, связанная с необходимостью повышения уровня образования населения
В) продовольственная, требующая внедрения передовой техники и новых технологий
Г) региональная, не требующая вмешательства мирового сообщества
28. Обстоятельство, препятствовавшее модернизации и ускоренному индустриальному развитию стран Латинской Америки:
А) после второй мировой войны возрос спрос на их аграрную продукцию
Б) в послевоенные годы увеличился приток квалифицированной рабочей силы в латиноамериканские страны
В) у власти постоянно чередовались военные и гражданские правительства
Г) США открыто вмешивались во внутренние дела латиноамериканских государств
29. Революция на Кубе произошла:
А) в 1945 году В) в 1959 году
Б) в 1950 году г) в 1962 году
30. Лидер кубинской революции, ставший премьер-министром Кубы:
А) С. Альенде В) А. Пиночет
Б) Ф. Кастро Г) Че Гевара
31. Странам Латинской Америки была предложена программа «Союз ради прогресса»:
А) в 1949 году президентом США Г. Трумэном
Б) в 1972 году президентом США Р. Никсоном
В) в 1961 году президентом США Д. Кеннеди
Г) в 1981 году президентом США Р. Рейганом
32. Цель программы «Союз ради прогресса»:
А) помощь антидиктаторским движениям
Б) содействие решению социально-экономических проблем в странах Латинской Америки
В) укрепление вооруженных сил в латиноамериканских государствах
Г) помощь в борьбе диктаторских режимов против демократии
33. Особенности модернизации стран Латинской Америки состояли в том, что:
А) особую роль в проведении модернизации играли военные режимы
Б) большое значение для модернизации имела помощь стран социалистического лагеря
В) исключительно высокими темпами рос объем ВВП
Г) большое значение для модернизации имела помощь стран капиталистического лагеря
34. Новый этап в развитии латиноамериканского региона, связанный с падением диктаторских режимов в большинстве латиноамериканских стран, наступил:
А) в 1960-1970-е годы В) в 1980-1990-е годы
Б) в 1970-1980-е годы г) на рубеже XX-XXI веков

Тест № 9
«Духовная жизнь общества и культура народов в XX веке».

1. Мыслитель первой половины 20 века, предрекавший закат европейской цивилизации:
А) П. Сорокин В) О. Шпенглер
Б) Д. Кейнс Г) А. Тойнби
2. Ученый, который считал, что социальное поведение людей зависит от господствующей в обществе системы ценностей и культурных стандартов:
А) Н. Бердяев В) Дж. Гэлбрейт
Б) М. Вебер Г) Р. Юнг
3. Создателями формационной теории, оказавшей большое влияние на развитие общественно-политической мысли XX века были:
А) К. Маркс и Ф. Энгельс В) К. Каутский и Э. Бернштейн
Б) Г. Плеханов и В. Ленин Г) К. Маркс и К. Каутский
4. Идеи этапов (стадий) цивилизационного развития были разработаны в трудах:
А) А. Тойнби, Й. Шумпетера В) К. Маркса, Ф. Энгельса
Б) У. Ростоу, О. Тоффлера Г) А. Тойнби, О. Шпенглера
5. Автором теории регулирования рыночной экономики является:
А) Д. Белл В) Д. Кейнс
Б) У. Ростоу Г) К. Маркс
6. Ученый, утверждавший, что поведение людей в значительной мере определяется неосознаваемыми ими подсознательными мотивами:
А) З. Фрейд В) В. Парето
Б) Г. Моска г) Ф. Энгельс
7. Авторы концепции «конца идеологии», популярной в странах запада в 1960-1970-е годы, считали:
А) поскольку у людей растет интерес к восточным религиям, интерес к традиционным идеалам утрачивается
Б) развитие средств массовой информации позволяет манипулировать людьми, заменяя борьбу идей конкуренцией избирательных технологий
В) вступление общества в информационную стадию цивилизационного развития требует поиска новых идеалов
8. Многие представители мира искусства XX века критически воспринимали основные ценности современной цивилизации, потому что:
А) они считали, что современная цивилизация подавляет индивидуальность человека, делает его рабом государственной машины
Б) они были неудачниками, которые не смогли найти общественного признания
В) они были жертвами неудачной любви и жизненных обстоятельств
Г) они были сторонниками ценностей восточных религий
9. Направление в искусстве, характеризующееся простотой и выразительностью, попытками увидеть мир как бы глазами ребенка называется:
А) экспрессионизм В) кубизм
Б) примитивизм Г) авангардизм
10. Зародившееся в Германии направление в искусстве, которому свойственно отрицание обыденности, обращение к иррациональным сюжетам, получило название:
А) футуризм В) экспрессионизм
Б) дадаизм Г) кубизм
11. Назовите направление в изобразительном искусстве, связанное с деятельностью группы французских художников во главе с П.Пикассо:
А) супрематизм В) сюрреализм
Б) кубизм Г) авангардизм

12. Направление в живописи, которое обращалось к проблематике технического прогресса, идеализировало движение, динамизм перемен:
А) футуризм В) сюрреализм
Б) абстракционизм г) кубизм
13. Автор картины «Черный квадрат» (1913 г.), которую считают вершиной абстракционизма:
А) В. Кандинский В) К. Малевич
Б) П. Пикассо Г) И. Глазунов
14. Течение в искусстве, представители которого считали, что художник является творцом, создающим собственный мир, который иррационален, фантастичен, неподвластен законам обыденного существования:
А) примитивизм В) абстракционизм
Б) сюрреализм Г) футуризм
15. Развитие конструктивистского стиля в архитектуре связано с творчеством:
А) Ле Корбюзье В) М. Дюшана
Б) Р. Гамильтона Г) Д. Истона
16. самым известным представителем сюрреалистического направления в живописи является:
А) П. Мондриан В) С. Дали
Б) А. Матисс Г) П. Пикассо
17. Страна, которая считается родиной поп-арта (популярного искусства):
А) Германия В) Франция
Б) США Г) СССР
18. Одним из представителей авангардизма в литературе, свойственным ему стремлением показать действительность через призму сознания, является:
А) Э.М. Ремарк В) Б. Шоу
Б) Д. Джойс Г) Г. Уэллс
19. Экзистенциалистскому направлению в философии и литературе свойственно:
А) восхищение достижениями научно-технического прогресса
Б) рассмотрение личности как абсолютной ценности, независимо от её поступков, характера и морали
В) призывы к построению гуманного общества социальной гармонии
Г) обращение к ценностям восточных религий
20. Представителем экзистенциализма в литературе является:
А) Д. Оруэлл В) Ж.П. Сартр
Б) О. Хаксли Г) Э. М. Ремарк
21. Известный писатель-фантаст, живший на рубеже XIX-XX веков:
А) Д. Голсуорси В) Г. Уэллс
Б) Б. Шоу Г) Ж.П. Сартр
22. Хепенингом называют:
А) процесс съемки видеоклипа
Б) представление, основанное на импровизации, сочетающее элементы живописи, скульптуры и театра
В) рекламную кампанию новых товаров электротехнической промышленности
Г) выставку картин модных художников
23. Наступление эпохи массовой культуры ознаменовало:
А) изобретение кинематографа в 1895 году
Б) появление первых развлекательных изданий для массового потребления (комиксов, покет-буков)
В) внедрение в повседневный обиход радио и телевидения
Г) появление сотовой связи
24. С помощью массовой культуры невозможно:
А) рекламировать товары, услуги, формы проведения досуга
Б) содействовать развитию у людей научного мышления
В) формировать «образ врага»

Г) навязывать стереотипы поведения и реакций
25. По мнению известного ученого Э. Фромма, массовая культура:
А) препятствует раскрытию и реализации творческих способностей личности, формирует пассивность и конформизм
Б) отвечает подсознательным стремлениям и желаниям человека, который ассоциирует себя с героями кино и телевидения
В) открывает новый этап в эволюционном развитии самого человека
Г) важнейший элемент жизни современного человека
26. Позитивная роль средств массовой информации связана с:
А) тем, что они предлагают одинаковые для всех суждения об этических ценностях, делая поведение людей предсказуемым и управляемым
Б) тем, что нередко ставят острые, социально значимые проблемы, привлекают внимание граждан к вопросам экологии, этнических и социальных конфликтов
В) тем, что они информируют граждан о новых товарах, побуждая приобретать их, что стимулирует потребительский спрос
27. Определите соответствие основных теорий и имен ученых, разрабатывающих эти идеи:

А) Дж. Гэлбрейт	1. Проблема пределов государственного развития экономики
Б) Д. Кейнс	2. Подсознательные мотивы поведения человека
В) М. Фридман	3. Теория развития политических систем
Г) З. Фрейд	4. Теория регулирования рыночной экономики
Д) Д. Истон	5. Идея фаз (стадий) цивилизационного развития

28. Определите соответствие этапов развития массовой культуры и форм её проявления:

А) начало XX века	1. Повсеместное распространение радио и телевидения, международное вещание
Б) 1920-1930-е годы	2. Комиксы, дешевые периодические издания, немое кино
В) 1950-1970-е годы	3.Глобализация сети радиотелекоммуникаций, появление мировой компьютерной сети
Г) 1980-1990-е годы	4. Появление телевидения

Тест № 10.
«Проблемы мирового развития на рубеже третьего тысячелетия»

1. В чем смысл понятия «глобальные проблемы современности»:
А) это комплекс проблем, связанных с существованием оружия массового поражения
Б) это комплекс проблем научно-технического развития
В) это проблемы, решение которых требует объединения усилий всех государств
Г) это комплекс проблем, связанный с уровнем экономического развития ряда стран
2. Страны, официально признанные как обладатели ядерного оружия:
А) США, Россия, Англия, Франция, Китай, Индия, Пакистан
Б) США, Россия, Англия, Франция, Германия, Япония, Китай
В) США, Россия, Англия, Франция, Индия, Бразилия, Израиль
Г) США, Россия, Англия, Франция, Германия, Япония, Иран
3. Кто и когда впервые поставил вопрос об опасности экологической катастрофы:
А) европейское экономическое сообщество в конце 1950-х годов
Б) группа ученых, объединившихся в Римский клуб в конце 1960-х годов
В) Международное агентство по атомной энергии (МАГАТЭ) в 1970-е годы
Г) ООН в 1980-е годы
4. Такие понятия, как «озоновые дыры», «парниковый эффект» относят:
А) к экологической проблеме В) к проблеме научно-технического развития
Б) к проблеме развития стран Азии и Африки Г) к проблеме угрозы новой мировой войны
5. Международные объединения, контролирующие 40% мирового промышленного производства и 60% мировой торговли, называются:
А) экономические комиссии европейского Союза
Б) транснациональные корпорации (ТНК)
В) Международный валютный фонд (МВФ)
Г) Международный банк реконструкции и развития (МБРР)
6. Преобладающей формой военных операций после завершения «холодной войны» стали:
А) миротворческие, гуманитарные миссии
Б) локальные конфликты между партнерами США и бывшими союзниками СССР
В) гражданские и религиозные войны
Г) локальные конфликты между США и другими странами мира
7. Движения за сохранение языков, традиций и культуры малых народов, относятся:
А) к социальным В) к религиозным
Б) к этническим Г) к экологическим
8. Развитые страны Запада, в которых этнические проблемы проявляются наиболее остро:
А) Канада, Великобритания, Испания, Франция В) Канада, Швейцария, Испания, Франция
Б) Канада, Япония, Испания, Франция Г) Канада, Китай, Испания, Франция
9. Крупная военная операция НАТО по урегулированию межэтнического конфликта в 1999 году была проведена:
А) в Турции В) в Ираке
Б) в Югославии Г) в Афганистане
10. Действия по защите окружающей среды от загрязнения относят:
А) к научно-профилактическим В) к юридическим
Б) к экологическим Г) к этническим
11. Выберите из представленных международных организаций одну, относящуюся к региональным:
А) ООН В) МВФ
Б) МАГАТЭ Г) НАТО
12. «Семерка» наиболее развитых стран мира:
А) США, Япония, Германия, Великобритания, Франция, Италия, Канада
Б) США, Япония, Германия, Великобритания, Франция, Италия, Китай
В) США, Япония, Германия, Великобритания, Франция, Италия, Австралия

Г) США, Япония, Германия, Великобритания, Франция, Италия, Израиль
13. Всемирная торговая организация (ВТО) была создана:
А) для предотвращения «торговых войн», либерализации внешней торговли
Б) для содействия афро-азиатским странам в решении проблем развития
В) для согласования мер в области безопасного использования ядерной энергии
Г) для содействия бедным странам мира в решении социальных проблем
14. Какие цели преследует Международный валютный фонд (МВФ):
А) финансирование проектов в области модернизации экономики
Б) поддержка мер в области охраны природы
В) поддержка стабильности курсов национальных валют
Г) финансирование экологических проектов
15. По какому принципу распределяются голоса в МВФ:
А) одна страна – один голос
Б) учитываются голоса стран-членов Совета безопасности ООН
В) в соответствии с размером взноса в бюджет этой организации
Г) учитываются голоса стран-членов «большой семерки»
16. Понятие «миротворческая операция» не включает в себя:
А) оказание гуманитарной помощи жертвам конфликта
Б) свержение недемократических режимов и их замена временной администрацией ООН
В) боевые операции с целью пресечения действий, нарушающих международные правовые нормы
Г) оказание гуманитарной помощи беженцам
17. Не имеет отношения к мерам, призванным предотвратить экологическую катастрофу:
А) ускорение темпов региональной интеграции
Б) переход на энерго- и ресурсосберегающие технологии
В) осуществление с помощью спутников контроля за состоянием окружающей среды
Г) принятие законов о защите окружающей среды
18. Против стран, нанесших экологический ущерб другим государствам, могут быть применены санкции:
А) выплата компенсации пострадавшим государствам В) меры морального порицания
Б) исключение из ООН Г) введение в страну войск ООН

Ключи к тестам.

Ключ к тесту № 1.

Тест №	1	2	3	4	5	6	7	8
Ответ	Б	В	В	А	В	Б	А	А
Тест №	9	10	11	12	13	14	15	-
Ответ	Б	В	Б	Б	А	А	А	-

Задание 16: 1-й эшелон – АГД, второй эшелон – БВЕ
Задание 17: Антанта – АВГ, Тройственный союз – БДЕ
Задание 18: А4, Б2, В1, Г3

Ключ к тесту № 2.

Тест №	1	2	3	4	5	6	7	8	9	10
Ответ	в	а	б	б	б	а	а	в	в	в
Тест №	11	12	13	14	15	16	17	18	19	20
Ответ	в	а	б	а	б	а	а	б	б	б

Задание 21: А2, Б3, В4, Г5, Д1
Задание 22: А3, Б4, В5, Г2, Д1

Ключ к тесту № 3.

Тест №	1	2	3	4	5	6	7	8	9	10
Ответ	в	б	в	б	в	в	г	б	в	д
Тест №	11	12	13	14	15	16	17	18	19	20
Ответ	а	б	г	в	а	в	г	в	а	в

Задание 21: БВД

Ключ к тесту № 4

Тест №	1	2	3	4	5	6	7	8	9	10
Ответ	В	Г	Б	В	А	В	А	А	В	Г

Ключ к тесту № 5.

Тест №	1	2	3	4	5	6	7	8	9	10
Ответ	А	Г	В	В	В	Б	В	Б	А	В
Тест №	11	12	13	14	15	16	17	18	19	20
Ответ	А	А	В	Г	А	А	А	В	А	А

Задание 21: А5, Б4, В6, Г2, Д1, Е3

Ключ к тесту № 6.

Тест №	1	2	3	4	5	6	7	8	9	10

Ответ	Г	В	А	Б	А	В	Б	А	Б	В
Тест №	11	12	13	14	15	16	17	18	19	20
Ответ	Б	Г	Б	А	В	Б	Г	Г	В	Б

Задание 21: А2, Б4, В5, Г1, Д3

Ключ к тесту № 7

Тест №	1	2	3	4	5	6	7	8	9	10	11	12	13
Ответ	В	Б	В	Б	А	А	Г	Г	Б	Г	В	В	В
Тест №	14	15	16	17	18	19	20	21	22	23	24	25	
Ответ	Б	А	В	Б	Б	Г	В	В	А	В	Б	Г	

Ключ к тесту № 8

Тест №	1	2	3	4	5	6	7	8	9	10	11	12	13	14	15	16	17
Ответ	Б	А	Б	В	А	В	Г	Б	В	А	Б	В	В	В	А	А	Б
Тест №	18	19	20	21	22	23	24	25	26	27	28	29	30	31	32	33	34
Ответ	Б	А	В	В	Г	Б	Б	В	Б	А	В	В	Б	В	Б	А	В

Ключ к тесту № 9.

Тест №	1	2	3	4	5	6	7	8	9	10	11	12	13
Ответ	В	Б	А	Б	В	А	Б	А	Б	В	Б	А	В
Тест №	14	15	16	17	18	19	20	21	22	23	24	25	26
Ответ	Б	А	В	Б	Б	Б	В	В	Б	В	Б	А	Б

Задание 27: А5, Б4, В1, Г2, Д3

Задание 28: А2, Б4, В1, Г3

Ключ к тесту № 10.

Тест №	1	2	3	4	5	6	7	8	9
Ответ	В	А	Б	А	Б	А	Б	А	Б
Тест №	10	11	12	13	14	15	16	17	18
Ответ	Б	Г	А	А	В	В	Б	А	А

МИНИСТЕРСТВО ОБРАЗОВАНИЯ И МОЛОДЕЖНОЙ ПОЛИТИКИ
СВЕРДЛОВСКОЙ ОБЛАСТИ
ГОСУДАРСТВЕННОЕ АВТОНОМНОЕ ПРОФЕССИОНАЛЬНОЕ ОБРАЗОВАТЕЛЬНОЕ
УЧРЕЖДЕНИЕ СВЕРДЛОВСКОЙ ОБЛАСТИ
«КАМЕНСК-УРАЛЬСКИЙ АГРОПРОМЫШЛЕННЫЙ ТЕХНИКУМ»

УТВЕРЖДЕН
Приказом директора
ГАПОУ СО «Каменск-Уральский
агропромышленный техникум»
С.И. Некрасова
Пр.№57-уч от 19.05.2025

КОМПЛЕКТ КОНТРОЛЬНО-ОЦЕНОЧНЫХ СРЕДСТВ ДЛЯ ПРОМЕЖУТОЧНОЙ АТТЕСТАЦИИ УЧЕБНОЙ ДИСЦИПЛИНЫ ОУД.10 ОБЩЕСТВОЗНАНИЕ

Для подготовки специалистов среднего звена:
15.02.19 Сварочное производство

Форма обучения: очная
Срок обучения: 3 г.10 мес.
Уровень освоения: базовый

Каменск-Уральский
2025

Комплект контрольно-оценочных средств разработан на основе Федерального государственного образовательного стандарта (далее – ФГОС) среднего общего образования, утвержденного приказом Минобрнауки России от 17.05.2012 N 413 (ред. от 12.08.2022) (зарегистрировано в Минюсте России 07.06.2012 N 24480) и ФГОС по специальности среднего профессионального образования 15.02.19 Сварочное производство, утвержденного приказом Министерства образования и науки РФ от 30.11.2023 г. N 907 (зарегистрировано в Минюсте России 29.12.2023 N 76769).

Организация-разработчик:
Государственное автономное профессиональное образовательное учреждение Свердловской области «Каменск-Уральский агропромышленный техникум»

Разработчик:
Хаерзаманова Ирина Руслановна, преподаватель, первая квалификационная категория

Рецензент:

М.М. Гайсина	Зав. отделением	ГАПОУ СО «КУАТ»
Фамилия, Имя, Отчество	должность	место работы

Рассмотрен на заседании ПЦК, протокол №1 от 19.05.2025
Руководитель ПЦК: Нигматуллина А.Р.

Рассмотрен на заседании педагогического совета, протокол №12 от 19.05.2025
Председатель: Некрасов С.И.

Согласован на заседании НМС, протокол №1 от 19.05.2025
Председатель: Э.В. Павлова

ПОЯСНИТЕЛЬНАЯ ЗАПИСКА

Комплект контрольно-оценочных средств предназначен для проверки результатов освоения учебной дисциплины ОУД.10 «Обществознание» и входит в состав фонда оценочных средств программы подготовки специалистов среднего звена (далее - ППССЗ) по специальности 15.02.19 «Сварочное производство», реализуемой в ГАПОУ СО «Каменск-Уральский агропромышленный техникум».

Комплект контрольно-оценочных средств разработан на основе рабочей программы по учебной дисциплине ОУД.10 «Обществознание» и используется для проведения промежуточной аттестации в форме дифференцированного зачета.

Дифференцированный зачет по учебной дисциплине ОУД.10 «Обществознание» проводится на первом курсе в виде контрольной работы в соответствии с учебным планом по специальности 15.02.19 «Сварочное производство» и рабочей программой учебной дисциплины по завершении ее изучения.

Результаты освоения учебной дисциплины, подлежащие проверке

В результате освоения учебной дисциплины ОУД.10 «Обществознание» (включая экономику, финансовую грамотность, право) обучающийся должен

знать:

- понятие общества как сложной системы, важнейшие институты обществ, соотношение природы и общества;
- понятия общественного прогресса и общественного регресса, суть глобальных проблем;
- понятие личности, социализации личности, категории ответственности, свободы и смысла жизни человека, роль самопознания и самовоспитания в развитии личности;
- содержание познавательной деятельности и её отличие от других видов деятельности, суть и формы чувственного и рационального познания, понятие истинности знания и критерии истины, роль практики в познании;
- различные формы познания мира, структуру научного знания, формы и разновидности культуры, их признаки, основные формы и направления искусства, суть и смыл основных мировых религий, роль религии как феномена культуры, специфику науки в сравнении с другими областями культуры, основные категории морали, тенденции духовной жизни современной России;
- понятие экономики как науки и хозяйства, экономическое содержание собственности, различия форм собственности, характерные черты разных типов экономических систем;
- действие рыночного механизма, экономических законов и конкуренции на рынках труда, товаров и услуг, капитала;
- роль государства в условиях рынка, суть денежно-кредитной и налоговой политики государства, виды безработицы;
- суть рационального поведения потребителя, понятия «уровень жизни» и «прожиточный минимум»;
- измерители экономической деятельности, понятия экономического цикла и экономического роста;
- формы отношений между государствами в рамках мировой экономики, понятие мировой финансовой системы;
- многообразие социальных групп, характеристику семьи как социального института и малой группы, виды этнических общностей и суть национальной политики, формы социальных отношений и взаимодействия, понятие социального статуса и социальной роли;
- суть социальной стратификации, неравенства и социальной мобильности, смысл социальных процессов в современной России;

- понятие власти, её происхождение и типы, структуру и функции политической системы, сущность, признаки, формы государства, типы политических режимов;
- основные черты гражданского общества и правового государства;
- основные типы избирательных систем, суть политического процесса в современной России, понятие политической культуры;
- место права в системе социальных норм, основные отрасли и источники права, понятие публичного и частного права;
- понятие правового акта, роль и место Конституции в иерархии нормативных актов; категории правонарушения и правоотношения;
- основные понятия и нормы государственного, административного, гражданского, трудового и уголовного права в Российской Федерации;
- международные документы по правам человека, основы правовой культуры

уметь:

- называть основные сферы жизни общества, характеризовать их, объяснять связь общества и культуры, природы и общества, их взаимосвязь и взаимовлияние;
- характеризовать проблему общественного прогресса и глобальные проблемы современности, объяснять многообразие путей и форм общественного развития, приводить примеры многообразия и единства мира;
- оперировать основными понятиями при анализе различных видов текстов;
- описывать процесс познание мира, перечислять критерии истины, характеризовать многообразие форм человеческого знания;
- выделять в тексте и высказывать оценочные суждения при выполнении заданий;
- объяснять роль экономики в жизни общества;
- ориентироваться в способах воздействия государства на экономику;
- сравнивать основные формы собственности и разные типы экономических систем;
- объяснять связь цены со спросом и предложением;
- объяснять причины безработицы и рассчитывать уровень безработицы;
- характеризовать и рассчитывать бюджет семьи, выделять в тексте оценочные суждения о правах потребителя;
- решать простейшие расчётные задачи;
- характеризовать социальные отношения, социальную структуру общества и социальный статус;
- приводить примеры больших и малых групп, характеризовать семью как малую группу; типы этнических общностей и межнациональное сотрудничество;
- давать характеристику классификации современных государств, сравнивать политические режимы;
- объяснять роль политики в жизни общества, приводить примеры участия граждан в политической жизни;
- характеризовать структуру и функции органов власти в Российской Федерации;
- соотносить правонарушение с видом юридической ответственности;
- оперировать юридическими терминами при решении задач правового практикума;
- получать и использовать информацию для доказательной аргументации собственной точки зрения;
- свободно оперировать основными понятиями общественных наук, используемыми в средствах массовой информации, в том числе электронных;
- самостоятельно получать, систематизировать. анализировать, перерабатывать неадаптированную информацию из различных источников;
- подготавливать аннотацию, рецензию, реферат, творческую работу, устное выступление.

Содержание дисциплины «Обществознание» направлено на развитие

универсальных учебных действий, формирование общих компетенций в соответствии с требованиями ФГОС СПО по специальности: 22.02.06 «Сварочное производство», а также обеспечивает достижение студентами следующих результатов:

ОК	**ЛР и МР**
ОК 01. Выбирать способы решения задач профессиональной деятельности применительно к различным контекстам;	ЛР3.3 способность оценивать ситуацию и принимать осознанные решения, ориентируясь на морально-нравственные нормы и ценности;
	<u>УУПД 1. базовые логические действия:</u> УУПД 1.1 самостоятельно формулировать и актуализировать проблему, рассматривать ее всесторонне; УУПД 1.2 устанавливать существенный признак или основания для сравнения, классификации и обобщения; УУПД 1.3 определять цели деятельности, задавать параметры и критерии их достижения; УУПД 1.4 выявлять закономерности и противоречия в рассматриваемых явлениях; УУПД 1.5 вносить коррективы в деятельность, оценивать соответствие результатов целям, оценивать риски последствий деятельности; УУПД 1.6 развивать креативное мышление при решении жизненных проблем;
	<u>УРД 1 самоорганизация:</u> самостоятельно осуществлять познавательную деятельность, выявлять проблемы, ставить и формулировать собственные задачи в образовательной деятельности и жизненных ситуациях; самостоятельно составлять план решения проблемы с учетом имеющихся ресурсов, собственных возможностей и предпочтений; давать оценку новым ситуациям; расширять рамки учебного предмета на основе личных предпочтений; делать осознанный выбор, аргументировать его, брать ответственность за решение; оценивать приобретенный опыт; способствовать формированию и проявлению широкой эрудиции в разных областях знаний, постоянно повышать свой образовательный и культурный уровень;
ОК 02. Использовать современные средства поиска, анализа и интерпретации информации и информационные	ЛР6.4 готовность и способность к образованию и самообразованию на протяжении всей жизни; ЛР8.3 осознание ценности научной деятельности, готовность осуществлять проектную и исследовательскую деятельность индивидуально и в группе.
	<u>УУПД 2 базовые исследовательские действия:</u> владеть навыками учебно-исследовательской и

технологии для выполнения задач профессиональной деятельности;	проектной деятельности, навыками разрешения проблем; способность и готовность к самостоятельному поиску методов решения практических задач, применению различных методов познания; овладение видами деятельности по получению нового знания, его интерпретации, преобразованию и применению в различных учебных ситуациях, в том числе при создании учебных и социальных проектов; формирование научного типа мышления, владение научной терминологией, ключевыми понятиями и методами; ставить и формулировать собственные задачи в образовательной деятельности и жизненных ситуациях; выявлять причинно-следственные связи и актуализировать задачу, выдвигать гипотезу ее решения, находить аргументы для доказательства своих утверждений, задавать параметры и критерии решения; анализировать полученные в ходе решения задачи результаты, критически оценивать их достоверность, прогнозировать изменение в новых условиях; давать оценку новым ситуациям, оценивать приобретенный опыт; разрабатывать план решения проблемы с учетом анализа имеющихся материальных и нематериальных ресурсов; осуществлять целенаправленный поиск переноса средств и способов действия в профессиональную среду; уметь переносить знания в познавательную и практическую области жизнедеятельности; уметь интегрировать знания из разных предметных областей; выдвигать новые идеи, предлагать оригинальные подходы и решения; ставить проблемы и задачи, допускающие альтернативные решения;
	<u>УУПД 3 работа с информацией:</u> владеть навыками получения информации из источников разных типов, самостоятельно осуществлять поиск, анализ, систематизацию и интерпретацию информации различных видов и форм представления; создавать тексты в различных форматах с учетом назначения информации и целевой аудитории, выбирая оптимальную форму представления и визуализации; оценивать достоверность, легитимность информации, ее соответствие правовым и морально-этическим нормам; использовать средства информационных и коммуникационных технологий в решении когнитивных,

	коммуникативных и организационных задач с соблюдением требований эргономики, техники безопасности, гигиены, ресурсосбережения, правовых и этических норм, норм информационной безопасности; владеть навыками распознавания и защиты информации, информационной безопасности личности.
ОК 03. Планировать и реализовывать собственное профессиональное и личностное развитие, предпринимательскую деятельность в профессиональной сфере, использовать знания по финансовой грамотности в различных жизненных ситуациях;	ЛР3.4 осознание личного вклада в построение устойчивого будущего; ЛР4.4 готовность к самовыражению в разных видах искусства, стремление проявлять качества творческой личности; ЛР6.1 готовность к труду, осознание ценности мастерства, трудолюбие; ЛР6.2 готовность к активной деятельности технологической и социальной направленности, способность инициировать, планировать и самостоятельно выполнять такую деятельность; ЛР6.3 интерес к различным сферам профессиональной деятельности, умение совершать осознанный выбор будущей профессии и реализовывать собственные жизненные планы; ЛР6.4 готовность и способность к образованию и самообразованию на протяжении всей жизни;
	<u>УРД 2 самоконтроль:</u> давать оценку новым ситуациям, вносить коррективы в деятельность, оценивать соответствие результатов целям; владеть навыками познавательной рефлексии как осознания совершаемых действий и мыслительных процессов, их результатов и оснований; использовать приемы рефлексии для оценки ситуации, выбора верного решения; уметь оценивать риски и своевременно принимать решения по их снижению;
ОК 04. Эффективно взаимодействовать и работать в коллективе и команде;	ЛР1.5 готовность вести совместную деятельность в интересах гражданского общества, участвовать в самоуправлении в общеобразовательной организации и детско-юношеских организациях; ЛР1.6 умение взаимодействовать с социальными институтами в соответствии с их функциями и назначением; ЛР1.7 готовность к гуманитарной и волонтерской деятельности; ЛР3.5 ответственное отношение к своим родителям и (или) другим членам семьи, созданию семьи на основе осознанного принятия ценностей семейной жизни в соответствии с традициями народов России; ЛР8.3 осознание ценности научной деятельности, готовность осуществлять проектную и исследовательскую

	деятельность индивидуально и в группе.
	УКД 2 совместная деятельность: понимать и использовать преимущества командной и индивидуальной работы; выбирать тематику и методы совместных действий с учетом общих интересов, и возможностей каждого члена коллектива; принимать цели совместной деятельности, организовывать и координировать действия по ее достижению: составлять план действий, распределять роли с учетом мнений участников обсуждать результаты совместной работы; оценивать качество своего вклада и каждого участника команды в общий результат по разработанным критериям; предлагать новые проекты, оценивать идеи с позиции новизны, оригинальности, практической значимости; координировать и выполнять работу в условиях реального, виртуального и комбинированного взаимодействия; осуществлять позитивное стратегическое поведение в различных ситуациях, проявлять творчество и воображение, быть инициативным.
	УРД 4 принятие себя и других людей: принимать себя, понимая свои недостатки и достоинства; принимать мотивы и аргументы других людей при анализе результатов деятельности; признавать свое право и право других людей на ошибки; развивать способность понимать мир с позиции другого человека.
ОК 05. Осуществлять устную и письменную коммуникацию на государственном языке Российской Федерации с учетом особенностей социального и культурного контекста;	ЛР8.1 сформированность мировоззрения, соответствующего современному уровню развития науки и общественной практики, основанного на диалоге культур, способствующего осознанию своего места в поликультурном мире; ЛР8.2 совершенствование языковой и читательской культуры как средства взаимодействия между людьми и познания мира; ЛР8.3 осознание ценности научной деятельности, готовность осуществлять проектную и исследовательскую деятельность индивидуально и в группе.
	УКД 1 общение: осуществлять коммуникации во всех сферах жизни; распознавать невербальные средства общения, понимать значение социальных знаков, распознавать предпосылки конфликтных ситуаций и смягчать конфликты; владеть различными способами общения и

	взаимодействия; аргументированно вести диалог, уметь смягчать конфликтные ситуации; развернуто и логично излагать свою точку зрения с использованием языковых средств;
ОК 06. Проявлять гражданско-патриотическую позицию, демонстрировать осознанное поведение на основе традиционных общечеловеческих ценностей, в том числе с учетом гармонизации межнациональных и межрелигиозных отношений, применять стандарты антикоррупционного поведения;	ЛР1.1 сформированность гражданской позиции обучающегося как активного и ответственного члена российского общества; ЛР1.2 осознание своих конституционных прав и обязанностей, уважение закона и правопорядка; ЛР1.3 принятие традиционных национальных, общечеловеческих гуманистических и демократических ценностей; ЛР1.4 готовность противостоять идеологии экстремизма, национализма, ксенофобии, дискриминации по социальным, религиозным, расовым, национальным признакам; ЛР1.5 готовность вести совместную деятельность в интересах гражданского общества, участвовать в самоуправлении в общеобразовательной организации и детско-юношеских организациях; ЛР1.6 умение взаимодействовать с социальными институтами в соответствии с их функциями и назначением; ЛР1.7 готовность к гуманитарной и волонтерской деятельности; ЛР2.1 сформированность российской гражданской идентичности, патриотизма, уважения к своему народу, чувства ответственности перед Родиной, гордости за свой край, свою Родину, свой язык и культуру, прошлое и настоящее многонационального народа России; ЛР2.2 ценностное отношение к государственным символам, историческому и природному наследию, памятникам, традициям народов России, достижениям России в науке, искусстве, спорте, технологиях и труде; ЛР2.3 идейная убежденность, готовность к служению и защите Отечества, ответственность за его судьбу; ЛР3.1 осознание духовных ценностей российского народа; ЛР3.2 сформированность нравственного сознания, этического поведения; ЛР3.5 ответственное отношение к своим родителям и (или) другим членам семьи, созданию семьи на основе осознанного принятия ценностей семейной жизни в соответствии с традициями народов России; ЛР4.2 способность воспринимать различные виды искусства, традиции и творчество своего и других народов,

	ощущать эмоциональное воздействие искусства; ЛР4.3 убежденность в значимости для личности и общества отечественного и мирового искусства, этнических культурных традиций и народного творчества;
	<u>УРД 3 эмоциональный интеллект, предполагающий сформированность:</u> самосознания, включающего способность понимать свое эмоциональное состояние, видеть направления развития собственной эмоциональной сферы, быть уверенным в себе; саморегулирования, включающего самоконтроль, умение принимать ответственность за свое поведение, способность адаптироваться к эмоциональным изменениям и проявлять гибкость, быть открытым новому; внутренней мотивации, включающей стремление к достижению цели и успеху, оптимизм, инициативность, умение действовать, исходя из своих возможностей; эмпатии, включающей способность понимать эмоциональное состояние других, учитывать его при осуществлении коммуникации, способность к сочувствию и сопереживанию; социальных навыков, включающих способность выстраивать отношения с другими людьми, заботиться, проявлять интерес и разрешать конфликты;
ОК 07. Содействовать сохранению окружающей среды, ресурсосбережению, применять знания об изменении климата, принципы бережливого производства, эффективно действовать в чрезвычайных ситуациях;	ЛР4.1 эстетическое отношение к миру, включая эстетику быта, научного и технического творчества, спорта, труда и общественных отношений; ЛР7.1 сформированность экологической культуры, понимание влияния социально-экономических процессов на состояние природной и социальной среды, осознание глобального характера экологических проблем; ЛР7.2 планирование и осуществление действий в окружающей среде на основе знания целей устойчивого развития человечества; ЛР7.3 активное неприятие действий, приносящих вред окружающей среде; ЛР7.4 умение прогнозировать неблагоприятные экологические последствия предпринимаемых действий, предотвращать их; ЛР7.5 расширение опыта деятельности экологической направленности;
ОК 09. Пользоваться профессиональной документацией на государственном и	ЛР2.1 сформированность российской гражданской идентичности, патриотизма, уважения к своему народу, чувства ответственности перед Родиной, гордости за свой край, свою Родину, свой язык и культуру, прошлое и настоящее многонационального народа России;

иностранном языках.	

Предметные результаты в соответствии с требованиями ФГОС среднего общего образования для базового уровня изучения:

ПРб1: сформированность знаний об (о):

обществе как целостной развивающейся системе в единстве и взаимодействии основных сфер и институтов;

основах социальной динамики;

особенностях процесса цифровизации и влиянии массовых коммуникаций на все сферы жизни общества; глобальных проблемах и вызовах современности;

перспективах развития современного общества, в том числе тенденций развития Российской Федерации;

человеке как субъекте общественных отношений и сознательной деятельности;

особенностях социализации личности в современных условиях, сознании, познании и самосознании человека; особенностях профессиональной деятельности в области науки, культуры, экономической и финансовой сферах;

значении духовной культуры общества и разнообразии ее видов и форм; экономике как науке и хозяйстве, роли государства в экономике, в том числе государственной политики поддержки конкуренции и импортозамещения, особенностях рыночных отношений в современной экономике;

роли государственного бюджета в реализации полномочий органов государственной власти, этапах бюджетного процесса, механизмах принятия бюджетных решений;

социальных отношениях, направлениях социальной политики в Российской Федерации, в том числе поддержки семьи, государственной политики в сфере межнациональных отношений; структуре и функциях политической системы общества, направлениях государственной политики Российской Федерации;

конституционном статусе и полномочиях органов государственной власти;

системе прав человека и гражданина в Российской Федерации, правах ребенка и механизмах защиты прав в Российской Федерации;

правовом регулирования гражданских, семейных, трудовых, налоговых, образовательных, административных, уголовных общественных отношений;

системе права и законодательства Российской Федерации;

ПРб2: умение характеризовать российские духовно-нравственные ценности, в том числе ценности человеческой жизни, патриотизма и служения Отечеству, семьи, созидательного труда, норм морали и нравственности, прав и свобод человека, гуманизма, милосердия, справедливости, коллективизма, исторического единства народов России, преемственности истории нашей Родины, осознания ценности культуры России и традиций народов России, общественной стабильности ицелостности государства;

ПРб3: владение базовым понятийным аппаратом социальных наук, умение различать существенные и несущественные признаки понятий, определять различные смыслы многозначных понятий, классифицировать используемые в социальных науках понятия и термины; использовать понятийный аппарат при анализе и оценке социальных явлений, для ориентации в социальных науках и при изложении собственных суждений и построении устных и письменных высказываний;

ПРб4: владение умениями устанавливать, выявлять, объяснять причинно-следственные, функциональные, иерархические и другие связи социальных объектов и процессов, включая умения характеризовать взаимовлияние природы и общества, приводить примеры взаимосвязи всех сфер жизни общества; выявлять причины и последствия преобразований в различных сферах жизни российского общества; характеризовать функции социальных институтов; обосновывать иерархию нормативных правовых актов в системе российского законодательства;

ПРб5: связи социальных объектов и явлений с помощью различных знаковых систем; сформированность представлений о методах изучения социальных явлений и процессов, включая универсальные методы науки, а также специальные методы социального познания, в том числе социологические опросы, биографический метод, социальное прогнозирование;

ПРб6: владение умениями применять полученные знания при анализе социальной информации, полученной из источников разного типа, включая официальные публикации на интернет-ресурсах государственных органов, нормативные правовые акты, государственные документы стратегического характера, публикации в средствах массовой информации; осуществлять поиск социальной информации, представленной в различных знаковых системах, извлекать информацию из неадаптированных источников, вести целенаправленный поиск необходимых сведений, для восполнения недостающих звеньев, делать обоснованные выводы, различать отдельные компоненты в информационном сообщении, выделять факты, выводы, оценочные суждения, мнения;

ПРб7: владение умениями проводить с опорой на полученные знания учебно-исследовательскую и проектную деятельность, представлять ее результаты в виде завершенных проектов, презентаций, творческих работ социальной и междисциплинарной направленности; готовить устные выступления и письменные работы (развернутые ответы, сочинения) по социальной проблематике, составлять сложный и тезисный план развернутых ответов, анализировать неадаптированные тексты на социальную тематику;

ПРб8: использование обществоведческих знаний для взаимодействия с представителями других национальностей и культур в целях успешного выполнения типичных социальных ролей, реализации прав и осознанного выполнения обязанностей гражданина Российской Федерации, в том числе правомерного налогового поведения; ориентации в актуальных общественных событиях, определения личной гражданской позиции; осознание значимости здорового образа жизни; роли непрерывного образования; использовать средства информационно-коммуникационных технологий в решении различных задач;

ПРб9: владение умениями формулировать на основе приобретенных социально-гуманитарных знаний собственные суждения и аргументы по определенным проблемам с точки зрения социальных ценностей и использовать ключевые понятия, теоретические положения социальных наук для объяснения явлений социальной действительности; конкретизировать теоретические положения фактами социальной действительности, модельными ситуациями, примерами из личного социального опыта и фактами социальной действительности, в том числе по соблюдению правил здорового образа жизни; умение создавать типологии социальных процессов и явлений на основе предложенных критериев;

ПРб10: готовность применять знания о финансах и бюджетном регулировании при пользовании финансовыми услугами и инструментами; использовать финансовую информацию для достижения личных финансовых целей, обеспечивать финансовую безопасность с учетом рисков и способов их снижения; сформированность гражданской ответственности в части уплаты налогов для развития общества и государства;

ПРб11: сформированность навыков оценивания социальной информации, в том числе поступающей по каналам сетевых коммуникаций, владение умением определять степень достоверности информации; владение умением соотносить различные оценки социальных явлений, содержащиеся в источниках информации, давать на основе полученных знаний правовую оценку действиям людей в модельных ситуациях;

ПРб12: владение умением самостоятельно оценивать и принимать решения, выявлять с помощью полученных знаний наиболее эффективные способы противодействия коррупции; определять стратегии разрешения социальных и межличностных конфликтов; оценивать поведение людей и собственное поведение с точки зрения социальных норм, ценностей, экономической рациональности и финансовой грамотности; осознавать неприемлемость антиобщественного поведения, осознавать опасность алкоголизма и наркомании, необходимость мер юридической ответственности, в том числе для несовершеннолетних граждан.

МАТЕРИАЛЫ К ДИФФЕРЕНЦИРОВАННОМУ ЗАЧЕТУ

Контрольное тестирование
Вариант 1.
Часть А.

А1. И человек и животное

1) Свободно определяют цель своего поведения
2) Имеют индивидуальные интересы
3) Осознают свою уникальность
4) Зависят от природных условий

А2. Верны ли следующие суждения о последствиях глобализации?

А. Глобализация приводит к навязыванию определённого образа жизни, зачастую противоречащего традициям данного общества.

Б. Глобализация способствует концентрации усилий на разработку новых передовых технологий.

1) Верно только А
2) Верно только Б
3) Верны оба суждения
4) Оба суждения неверны

А3. Под культурой в наиболее общем смысле понимается

1) Уровень воспитанности
2) Вся преобразовательная деятельность человека
3) Производство материальных ценностей
4) Художественное творчество

А4. Верны ли следующие суждения о развитии современной культуры?

А. Интернационализации культуры способствуют мировое разделение труда и возросшая мобильность населения.

Б. Интернационализации культуры способствуют научно-технический прогресс и развитие современных технологий.

1) Верно только А
2) Верно только Б
3) Верны оба суждения
4) Оба суждения неверны

А5. Экономическую сферу жизни общества характеризует

1) Миграция сельского населения
2) Межнациональная интеграция
3) Разделение труда
4) Социальная дифференциации

А6. Экономическая система государства определяется
1) Объёмом государственных расходов
2) Степенью вмешательства государства в экономику
3) Масштабами социальной поддержки населения
4) Разнообразием природных ресурсов

А7. Обеспеченность силой общественного мнения является отличительным признаком норм
1) Моральных
2) Правовых
3) Экономических
4) Политических

А8. Политическая власть, в отличие от иных видов власти,
1) Представляет собой волевое действие
2) Побуждает людей к определённым действиям
3) Обращается с помощью права ко всем гражданам
4) Определяет отношения между людьми и социальными группами

А9. Верны ли следующие суждения о выборах высших органов власти в РФ?
А. Президент РФ избирается голосованием обеих палат Федерального собрания.
Б. Выборы депутатов Государственной Думы осуществляются на альтернативной основе.
1) Верно только А
2) Верно только Б
3) Верны оба суждения
4) Оба суждения неверны

А10. Основной особенностью норм права, в отличие от других социальных норм, является то, что они
1) Устанавливаются государством
2) Складываются в течение жизни нескольких поколений
3) Регулируют отношения в сфере власти
4) Устанавливают справедливость

А11. Гражданским правонарушением является
1) Дача взятки должностному лицу
2) Пропуск занятий без уважительной причины
3) Нарушение условий авторского договора
4) Нарушение правил дорожного движения

А12. Высшая законодательная власть в РФ принадлежит
1) Правительству РФ
2) Администрации Президента РФ
3) Верховному Суду
4) Федеральному Собранию

Часть В.

В1. Запишите слово, пропущенное в схеме:

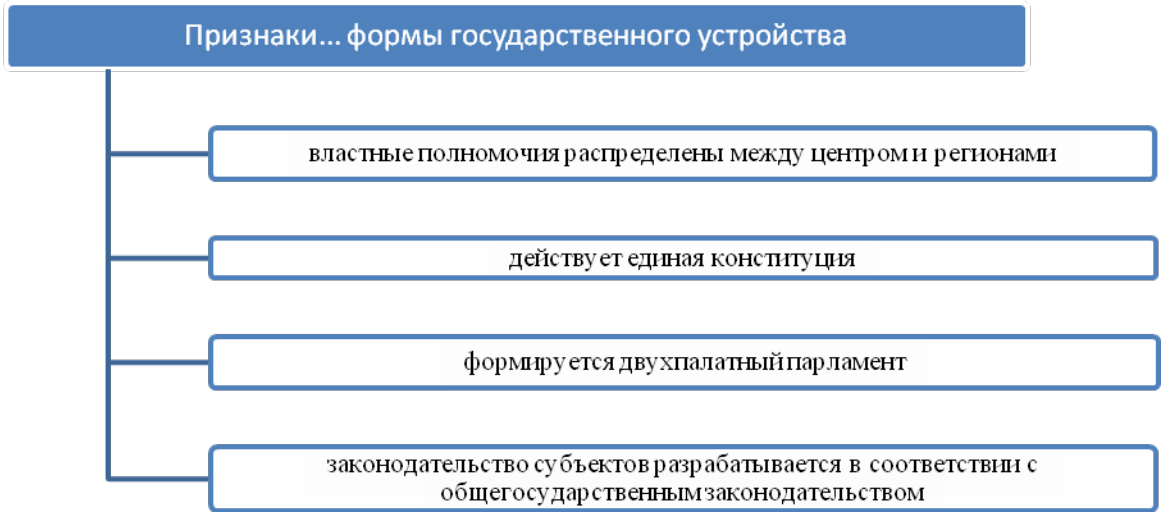

*Ответ:*_____

В 2. Ниже приведены качества, присущие человеку. Все они, за исключением одного, имеют социальную природу.

Свобода, наследственность, интересы, убеждения, сознание, ответственность.
Найдите и укажите качество, выпадающее из общего списка.
*Ответ:*_____

В 3. Установите соответствие между правоотношением и соответствующей ему отраслью права: к каждой позиции, данной в первом столбце, подберите соответствующую позицию из второго столбца.

ПРАВООТНОШЕНИЕ	ОТРАСЛЬ ПРАВА
А) установление денежной единицы РФ	1) конституционное
Б) определение полномочий Председателя Правительства РФ	2) административное
В) нарушение требований промышленной безопасности	
Г) нарушение правил рыбной ловли	
Д) установление политического режима	

Запишите в таблицу выбранные цифры, а затем получившуюся последовательность цифр перенесите в бланк ответов (без пробелов и других символов)

А	Б	В	Г	Д

В4. Прочитайте приведённый ниже текст, в котором пропущен ряд слов.

Характеристика общества как _____ (1) предусматривает изучение его внутренней структуры. Её основными элементами являются_____ (2) общественной жизни и социальные институты. Выделяют экономическую, социальную, политическую и духовные сферы. Все они находятся в тесной взаимосвязи, так как поддерживают необходимую_____ (3) общества, _____ (4) в каждой из сфер решают важные социальные задачи. Они обеспечивают производство и распределение различных видов_____ (5), а также управление совместной _____ (6) людей.

Слова в списке даны в именительном падеже, единственном числе. Каждое слово (словосочетание) может быть использовано только **один** раз. Выбирайте последовательно одно слово за другим, мысленно заполняя каждый пропуск. Обратите внимание на то, что в списке больше слов, чем вам потребуется для заполнения пропусков.

А) целостность	Д) сфера
Б)система	Е) производство
В) общество	Ж) культура
Г) социальное благо	З) социальный институт
	И) деятельность

В данной ниже таблице указаны номера пропусков. Запишите под каждым номером букву, соответствующую выбранному вами слову. Получившуюся последовательность букв перенесите в бланк ответов.

1	2	3	4	5	6

С 1. «Не будем слишком обольщаться нашими победами над природой. За каждую такую победу она мстит нам» (Ф. Энгельс)

Вариант 2.
Часть А.

А1. К социальным потребностям человека относится потребность в

5) Отдыхе
6) Общении
7) Самосохранении
8) Сохранении потомства

А2. Верны ли следующие суждения о человеке?

А. Человек приспосабливается к окружающей среде, которая и определяет его образ жизни.
Б. Человеку свойственно ценностное отношение к действительности.

5) Верно только А
6) Верно только Б

7) Верны оба суждения
8) Оба суждения неверны

А3. Общим для научного и художественного творчества являются

5) Стремление к осмыслению действительности
6) Обоснованность предположений
7) Стремление к достоверности
8) Формирование чувства прекрасного

А4. Верны ли следующие суждения о культуре?

А. Материальная и духовная культуры слабо связаны друг с другом.

Б. Общество может существовать, не создавая культуру.

5) Верно только А
6) Верно только Б
7) Верны оба суждения
8) Оба суждения неверны

А 5. Правовые нормы в отличие от других социальных норм

5) Опираются на силу общественного мнения
6) Обеспечиваются силой государственного принуждения
7) Поддерживаются моральным сознанием
8) Осваиваются в процессе социализации

А 6. Что относится к институтам политической системы?

5) Политические организации, главной из которых является государство
6) Совокупность отношений и форм взаимодействия между социальными группами и индивидами
7) Нормы и традиции, регулирующие политическую жизнь общества
8) Совокупность различных по своему содержанию политических идей

А 7. В государстве К. права и свободы граждан гарантируются законом, в СМИ представлен широкий спектр политических взглядов. Какой политический режим сложился в государстве К.?

1) Демократический
2) Тоталитарный
3) Авторитарный
4) Диктаторский

А 8. Действующая Конституция РФ была принята

5) Советом Федерации
6) Государственной Думой
7) Государственным советом
8) Всенародным голосованием

А 9. Одним из видов уголовного наказания является

5) Административный штраф
6) Предупреждение
7) Лишение свободы
8) Объявление выговора

А 10. Основы общественного строя РФ законодательно закреплены

5) Гражданским кодексом РФ
6) Всеобщей декларацией прав человека
7) Конституцией РФ
8) Трудовым кодексом РФ

А 11. Гражданка С. Заказала в ателье свадебное платье. Накануне срока исполнения заказа ей позвонили из ателье и, извинившись, сообщили, что у них заболела швея, поэтому они не могут вовремя сшить ей платье. Гражданка С. Подала на ателье в суд. Статьи какого кодекса станут основой рассмотрения дела в суде?

1) Трудового
2) Административного
3) Финансового
4) Гражданского

А 12. Существует несколько значений понятия «экономика». Какая позиция иллюстрирует экономику как хозяйство?

1) производство необходимых обществу благ и услуг
2) объяснение факторов, влияющих на снижение курса национальной валюты
3) исследование причин экономической стагнации
4) разработка перспективных моделей развития сферы услуг.

Часть В.

В1. Запишите слово, пропущенное в схеме:

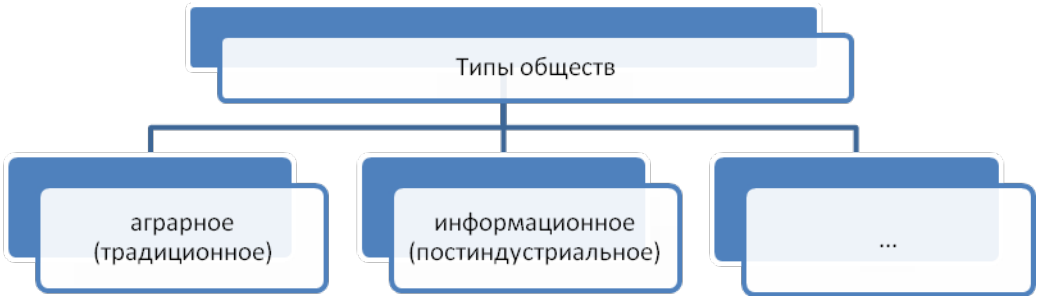

Ответ: _____

В 2. Установите соответствие между характеристиками чувственного познания и их формами: к каждой позиции, данной в первом столбце, подберите соответствующую позицию из второго столбца.

ХАРАКТЕРИСТИКИ ЧУВСТВЕННОГО ПОЗНАНИЯ	ФОРМЫ ЧУВСТВЕННОГО ПОЗНАНИЯ
А) отражение предметов и их свойств в виде целостного образа	1) ощущение
Б) сохранение в памяти обобщённого образа предмета	2) представление
В) отражение в сознании человека отдельных свойств предмета	3) восприятие

Запишите в таблицу выбранные цифры, а затем получившуюся последовательность цифр перенесите в бланк ответов (без пробелов и других символов)

А	Б	В

В3. Прочитайте приведённый ниже текст, каждое положение которого пронумеровано.

(1) Устав ООН обязывает государства развивать международное сотрудничество в целях содействия «всеобщему уважению и соблюдению прав человека». (2) На наш взгляд, это положение имеет фундаментальный характер. (3) К сожалению, в годы «холодной войны» единодушия среди государств по вопросу прав человека не было. (4) Устав ООН формулирует цели, которые должны быть достигнуты современными государствами.

Определите, какие положения текста носят

А) фактический характер Б) характер оценочных суждений

Запишите под номером положения букву, обозначающую его характер. Получившуюся последовательность букв перенесите в бланк ответов.

1	2	3	4

В4. Прочитайте приведённый ниже текст, в котором пропущен ряд слов.

Термин _____ (1) имеет два значения. Во-первых, так называется способ организации деятельности людей, направленной на создание благ, необходимых им для потребления. Синонимом этого значения рассматриваемого термина является понятие «_____» (2). Во-вторых, этим термином обозначают_____ (3), которая исследует, как люди используют имеющиеся ограниченные _____ (4) для удовлетворения своих неограниченных потребностей. В экономической жизни есть три главных участника: семьи, фирмы и _____ (5). Они взаимодействуют между собой через рынки факторов производства и потребительских товаров. Но всё же главное из действующих лиц, ради удовлетворения нужд которого должна осуществляться хозяйственная деятельность в любой стране, - _____ (6).

Слова в списке даны в именительном падеже, единственном числе. Каждое слово (словосочетание) может быть использовано только **один** раз. Выбирайте последовательно

одно слово за другим, мысленно заполняя каждый пропуск. Обратите внимание на то, что в списке больше слов, чем вам потребуется для заполнения пропусков.

А) государство	Е) сфера
Б)возможность	Ж) хозяйство
В) экономика	З) производитель
Г) человек	И) наука
Д) ресурс	

В данной ниже таблице указаны номера пропусков. Запишите под каждым номером букву, соответствующую выбранному вами слову. Получившуюся последовательность букв перенесите в бланк ответов.

1	2	3	4	5	6

С 1. «Деятельность – единственный путь к знанию» (Б. Шоу, английский писатель)

Ключ ответов 1 вариант

Часть А (каждое выполненное задание оценивается в 1 балл)

№ задания	Ответ	№ задания	Ответ	№ задания	Ответ
А 1	**4**	**А 9**	**2**		
А 2	**3**	**А 10**	**1**		
А 3	**2**	**А 11**	**3**		
А 4	**3**	**А 12**	**4**		
А 5	**3**				
А 6	**2**				
А 7	**1**				
А 8	**3**				

Часть В (В1, В2 – 1 балл, В3 – В4 – 2 балла (2 балла – нет ошибок; 1 балл – допущена одна ошибка, или в верной комбинации ответа отсутствует один символ; 0 баллов – допущены две и более ошибок)

№ задания	Ответ
В 1	**федеративной**
В 2	**наследственность**
В 3	**11221**
В 4	**БДАЗГИ**

Ключ ответов 2 вариант

Часть А (каждое выполненное задание оценивается в 1 балл)

№ задания	Ответ	№ задания	Ответ	№ задания	Ответ

А 1	**2**	**А 9**	**3**		
А 2	**2**	**А 10**	**3**		
А 3	**1**	**А 11**	**4**		
А 4	**4**	**А 12**	**1**		
А 5	**2**	**А 13**			
А 6	**1**	**А 14**			
А 7	**1**	**А 15**			
А 8	**4**	**А 16**			

Часть В (В1, В2 – 1 балл, В3 – В4 – 2 балла (2 балла – нет ошибок; 1 балл – допущена одна ошибка, или в верной комбинации ответа отсутствует один символ; 0 баллов – допущены две и более ошибок)

№ задания	Ответ
В 1	**промышленное (индустриальное)**
В 2	**321**
В 3	**АББА**
В 4	**ВЖИДАГ**

Основные источники:

1. Игошин, Н. А. Обществознание : учебное пособие для среднего профессионального образования / Н. А. Игошин, И. К. Пархоменко, В. И. Гутыра ; под общей редакцией Н. А. Игошина. — Москва : Издательство Юрайт, 2023. — 242 с. — (Профессиональное образование). — ISBN 978-5-534-14913-5. — Текст : электронный // Образовательная платформа Юрайт [сайт

2. Обществознание : учебник для среднего профессионального образования / Б. И. Федоров [и др.] ; под редакцией Б. И. Федорова. — 3-е изд., перераб. и доп. — Москва : Издательство Юрайт, 2023. — 346 с. — (Профессиональное образование). — ISBN 978-5-534-16020-8. — Текст : электронный // Образовательная платформа Юрайт [сайт].
3. Лазебникова А.Ю., Рутковская Е.Л., Королькова Е.С. ЕГЭ 2015. Обществознание. Типовые тестовые задания. — М., 2015.
4. Северинов К.М. Обществознание в схемах и таблицах. — М., 2010.
5. Соболева О.Б., Барабанов В.В., Кошкина С.Г. и др. Обществознание. 10 класс. Базовый уровень. — М., 2013.

Дополнительные источники:

1. Конституция Российской Федерации — Москва : Издательство Юрайт, 2023. — 82 с. — (Юрайт.Академия). — ISBN 978-5-534-16068-0. — Текст : электронный // Образовательная платформа Юрайт [сайт].

МИНИСТЕРСТВО ОБРАЗОВАНИЯ И МОЛОДЕЖНОЙ ПОЛИТИКИ
СВЕРДЛОВСКОЙ ОБЛАСТИ
ГОСУДАРСТВЕННОЕ АВТОНОМНОЕ ПРОФЕССИОНАЛЬНОЕ ОБРАЗОВАТЕЛЬНОЕ
УЧРЕЖДЕНИЕ СВЕРДЛОВСКОЙ ОБЛАСТИ
«КАМЕНСК-УРАЛЬСКИЙ АГРОПРОМЫШЛЕННЫЙ ТЕХНИКУМ»

УТВЕРЖДЕН
Приказом директора
ГАПОУ СО «Каменск-Уральский
агропромышленный техникум»
С.И. Некрасова
Пр.№57-уч от 19.05.2025

КОМПЛЕКТ КОНТРОЛЬНО-ОЦЕНОЧНЫХ СРЕДСТВ ДЛЯ ОЦЕНКИ ОСВОЕНИЯ ОБРАЗОВАТЕЛЬНЫХ РЕЗУЛЬТАТОВ УЧЕБНОЙ ДИСЦИПЛИНЫ ОУД.11 ГЕОГРАФИЯ

Для подготовки специалистов среднего звена:
15.02.19 Сварочное производство

Форма обучения: очная
Срок обучения: 3 г.10 мес.
Уровень освоения: базовый

Каменск-Уральский
2025

Комплект контрольно-оценочных средств разработан на основе Федерального государственного образовательного стандарта (далее – ФГОС) по специальности 15.02.19 Сварочное производство, утвержденного приказом Министерства образования и науки РФ от 30.11.2023 г. N 907 (зарегистрировано в Минюсте России 29.12.2023 N 76769).

Организация -разработчик:
Государственное автономное профессиональное образовательное учреждение Свердловской области «Каменск-Уральский агропромышленный техникум»

Разработчик:
Аввакумова Н.В., преподаватель ГАПОУ СО «КУАТ».

Рецензент:

М.М. Гайсина	Зав. отделением	ГАПОУ СО «КУАТ»
Фамилия, Имя, Отчество	должность	место работы

Рассмотрен на заседании ПЦК, протокол №1 от 19.05.2025
Руководитель ПЦК: Нигматуллина А.Р.

Рассмотрен на заседании педагогического совета, протокол №12 от 19.05.2025
Председатель: Некрасов С.И.

Согласован на заседании НМС, протокол №1 от 19.05.2025
Председатель: Э.В. Павлова

ПОЯСНИТЕЛЬНАЯ ЗАПИСКА

Комплект контрольно-оценочных средств предназначен для проверки результатов освоения учебной дисциплины «ОУД.11 «География» входит в состав фонда оценочных средств программы подготовки специалистов по специальности начального профессионального образования 15.02.19. «Сварочное производство», реализуемой в ГАПОУ СО «КУАТ».

Комплект контрольно-оценочных средств разработан на основе рабочей программы по название ОУД. 11 География и методических рекомендаций по формированию фонда оценочных средств для подготовки специалистов начального профессионального образования.

Полный комплект контрольно-оценочных средств включает перечень практических и контрольных работ, комплект разноуровневых задач, тестовых заданий, а также самостоятельные работы обучающихся, направленные на проверку сформированности всей совокупности образовательных результатов, заявленных во ФГОС и рабочей программе ОУД.11 География

Используемые термины и определения, сокращения

УД	–	учебная дисциплина;
МДК	–	междисциплинарный курс;
КОС	–	контрольно-оценочные средства;
ФГОС	–	Федеральный государственный образовательный стандарт;
ОК	–	общие компетенции;
ПК	–	профессиональные компетенции

ОБРАЗОВАТЕЛЬНЫЕ РЕЗУЛЬТАТЫ ОСВОЕНИЯ УЧЕБНОЙ ДИСЦИПЛИНЫ, ПОДЛЕЖАЩИЕ ПРОВЕРКЕ

В результате освоения учебной дисциплины ОУД. 11 География обучающийся должен обладать предусмотренными ФГОС по специальности начального профессионального образования 15.02.19. «Сварочное производство»

Уметь	- Решать простейшие экологические задачи. - Использовать количественные показатели при обсуждении экологических и демографических вопросов. - Объяснять принципы обратных связей в природе, механизмы регуляции и устойчивости в популяциях и биоценозах. - Строить графики простейших экологических зависимостей. - Применять знания экологических правил при анализе различных видов хозяйственной деятельности. - Использовать элементы системного подхода в объяснении сложных природных явлений, демографических проблем и взаимоотношений природы и общества. - Определять уровень загрязнения воздуха и воды. - Устанавливать и описывать основные виды ускоренной почвенной эрозии. - Обьяснять роль экологии в формировании научного мировоззрения; вклад биолого-экологических теорий в формирование современной естественнонаучной картины мира; единство живой и неживой природы, родство живых организмов; отрицательное влияние алкоголя, никотина, наркотических веществ на развитие зародыша человека; влияние мутагенов на организм человека, экологических факторов на организмы; взаимосвязи организмов и окружающей среды; причины эволюции, изменяемости видов, нарушений развития организмов, наследственных заболеваний, мутаций, устойчивости и смены экосистем; необходимости сохранения многообразия видов. - Решать элементарные экологические задачи; составлять элементарные схемы скрещивания и схемы переноса веществ и энергии в экосистемах (цепи питания) - Описывать особей видов по морфологическому критерию. - Выявлять приспособления организмов к среде обитания, источники мутагенов в окружающей среде (косвенно), антропогенные изменения в экосистемах своей местности. - Сравнивать: биологические объекты (тела живой и неживой природы по химическому составу, зародыши человека и других млекопитающих, природные экосистемы и агроэкосистемы своей местности), процессы (естественный и искусственный отбор, половое

	и бесполое размножение) и делать выводы на основе сравнения - Анализировать и оценивать различные гипотезы сущности жизни, происхождения жизни и человека, глобальные экологические проблемы и пути их решения, последствия собственной деятельности в окружающей среде - Изучать изменения в экосистемах на биологических моделях - Изучать изменения в экосистемах на биологических моделях - Изучать изменения в экосистемах на биологических моделях - Находить информацию о экологических объектах в различных источниках (учебных текстах, справочниках, научно-популярных изданиях, компьютерных базах данных, ресурсах Интернета) и критически ее оценивать.
- Знать	- - Определения основных экологических понятий (факторы среды, лимитирующие факторы, экологический оптимум, благоприятные, неблагоприятные и экстремальные условия, адаптация организмов и др.). - О типах взаимодействий организмов; разнообразии биотических связей; количественных оценках взаимосвязей хищника и жертвы, паразита и хозяина. - Законы конкурентных отношений в природе; правило конкурентного исключения, его значение в регулировании видового состава природных сообществ, в сельскохозяйственной практике, при интродукции и акклиматизации видов. - Об отношениях организмов в популяциях (понятие популяции, типы популяций, их демографическая структура, динамика численности популяции и ее регуляция в природе). - О строении и функционировании экосистем (понятия «экосистема», «биоценоз» как основа природной экосистемы, круговороты веществ и потоки энергии в экосистемах, экологические основы формирования и поддерживания экосистем). - Законы биологической продуктивности (цепи питания, первичная и вторичная биологическая продукция; факторы, ее лимитирующие; экологические пирамиды; биологическая продукция в естественных природных и Агроэкосистемах); — о саморазвитии экосистем (этапы формирования экосистем, зарастание водоема, неустойчивые и устойчивые стадии развития сообществ). - О биологическом разнообразии как важнейшем условии устойчивости популяций, биоценозов, экосистем; — о биосфере как глобальной экосистеме (круговорот веществ и потоки энергии в биосфере). - О месте человека в экосистеме Земли (общеэкологические и

	социальные особенности популяций человека, экологические связи человечества, их развитие, современные взаимоотношения человечества и природы, социально-экологические связи); — о динамике отношений системы «природа—общество» (различия темпов и характера формирования биосферы и техносферы, совместимость человеческой цивилизации с законами биосферы). - Социально-экологические закономерности роста численности населения Земли, возможности влияния и перспективы управления демографическими процессами, планирование семьи; - современные проблемы охраны природы (аспекты, принципы и правила охраны природы, правовые основы охраны природы); - О современном состоянии и охране атмосферы (баланс газов в атмосфере, ее загрязнение и источники загрязнения, борьба с загрязнением, очистные сооружения, безотходная технология). - О рациональном использовании и охране водных ресурсов (бережное расходование воды, борьба с загрязнениями, очистные сооружения и их эффективность, использование оборотных вод); - Об использовании и охране недр (проблема исчерпаемости минерального сырья и энергетических ресурсов, бережное использование полезных ископаемых, использование малометаллоемких производств, поиск заменителей). - О рациональном использовании и охране почв (причины потери плодородия и разрушения почв, ускоренная эрозия, ее виды, зональные и межзональные меры борьбы с эрозией). - О современном состоянии, использовании и охране растительности (причины и последствия сокращения лесов, меры по сохранению и восстановлению лесных ресурсов, охрана редких и исчезающих видов растений; Красная книга МСОП и Красная книга России и их значение в охране редких и исчезающих видов растений). - О рациональном использовании и охране животных (прямое и косвенное воздействие человека на животных и их последствия, причины вымирания видов животных, охрана охотничье-промысловых и редких видов животных, роль заповедников в охране животных, значение Красной книги МСОП и Красной книги России в охране редких и исчезающих видов). -

Соответствие общих компетенций (ОК) ФГОС НПО и универсальных учебных действий (УУД) ФГОС среднего общего образования

ОК	ЛР и МР
ОК 01. Выбирать способы решения задач профессиональной деятельности применительно к различным	ЛР3.3 способность оценивать ситуацию и принимать осознанные решения, ориентируясь на морально-нравственные нормы и ценности;
	<u>УУПД 1. базовые логические действия:</u> УУПД 1.1 самостоятельно формулировать и

контекстам;	актуализировать проблему, рассматривать ее всесторонне; УУПД 1.2 устанавливать существенный признак или основания для сравнения, классификации и обобщения; УУПД 1.3 определять цели деятельности, задавать параметры и критерии их достижения; УУПД 1.4 выявлять закономерности и противоречия в рассматриваемых явлениях; УУПД 1.5 вносить коррективы в деятельность, оценивать соответствие результатов целям, оценивать риски последствий деятельности; УУПД 1.6 развивать креативное мышление при решении жизненных проблем;
	<u>УРД 1 самоорганизация:</u> самостоятельно осуществлять познавательную деятельность, выявлять проблемы, ставить и формулировать собственные задачи в образовательной деятельности и жизненных ситуациях; самостоятельно составлять план решения проблемы с учетом имеющихся ресурсов, собственных возможностей и предпочтений; давать оценку новым ситуациям; расширять рамки учебного предмета на основе личных предпочтений; делать осознанный выбор, аргументировать его, брать ответственность за решение; оценивать приобретенный опыт; способствовать формированию и проявлению широкой эрудиции в разных областях знаний, постоянно повышать свой образовательный и культурный уровень;
ОК 02. Использовать современные средства поиска, анализа и интерпретации информации и информационные технологии для выполнения задач профессиональной деятельности;	ЛР6.4 готовность и способность к образованию и самообразованию на протяжении всей жизни; ЛР8.3 осознание ценности научной деятельности, готовность осуществлять проектную и исследовательскую деятельность индивидуально и в группе.
	<u>УУПД 2 базовые исследовательские действия:</u> владеть навыками учебно-исследовательской и проектной деятельности, навыками разрешения проблем; способность и готовность к самостоятельному поиску методов решения практических задач, применению различных методов познания; овладение видами деятельности по получению нового знания, его интерпретации, преобразованию и применению в различных учебных ситуациях, в том числе при создании учебных и социальных проектов; формирование научного типа мышления, владение научной терминологией, ключевыми понятиями и методами; ставить и формулировать собственные задачи в образовательной деятельности и жизненных ситуациях; выявлять причинно-следственные связи и актуализировать задачу, выдвигать гипотезу ее решения, находить аргументы для доказательства своих

	утверждений, задавать параметры и критерии решения; анализировать полученные в ходе решения задачи результаты, критически оценивать их достоверность, прогнозировать изменение в новых условиях; давать оценку новым ситуациям, оценивать приобретенный опыт; разрабатывать план решения проблемы с учетом анализа имеющихся материальных и нематериальных ресурсов; осуществлять целенаправленный поиск переноса средств и способов действия в профессиональную среду; уметь переносить знания в познавательную и практическую области жизнедеятельности; уметь интегрировать знания из разных предметных областей; выдвигать новые идеи, предлагать оригинальные подходы и решения; ставить проблемы и задачи, допускающие альтернативные решения;
	<u>УУПД 3 работа с информацией:</u> владеть навыками получения информации из источников разных типов, самостоятельно осуществлять поиск, анализ, систематизацию и интерпретацию информации различных видов и форм представления; создавать тексты в различных форматах с учетом назначения информации и целевой аудитории, выбирая оптимальную форму представления и визуализации; оценивать достоверность, легитимность информации, ее соответствие правовым и морально-этическим нормам; использовать средства информационных и коммуникационных технологий в решении когнитивных, коммуникативных и организационных задач с соблюдением требований эргономики, техники безопасности, гигиены, ресурсосбережения, правовых и этических норм, норм информационной безопасности; владеть навыками распознавания и защиты информации, информационной безопасности личности.
ОК 03. Планировать и реализовывать собственное профессиональное и личностное развитие, предпринимательскую деятельность в профессиональной сфере, использовать знания по финансовой грамотности в различных жизненных ситуациях;	ЛР3.4 осознание личного вклада в построение устойчивого будущего; ЛР4.4 готовность к самовыражению в разных видах искусства, стремление проявлять качества творческой личности; ЛР6.1 готовность к труду, осознание ценности мастерства, трудолюбие; ЛР6.2 готовность к активной деятельности технологической и социальной направленности, способность инициировать, планировать и самостоятельно выполнять такую деятельность; ЛР6.3 интерес к различным сферам профессиональной деятельности, умение совершать осознанный выбор будущей профессии и реализовывать собственные жизненные планы;

	ЛР6.4 готовность и способность к образованию и самообразованию на протяжении всей жизни;
	<u>УРД 2 самоконтроль:</u> давать оценку новым ситуациям, вносить коррективы в деятельность, оценивать соответствие результатов целям; владеть навыками познавательной рефлексии как осознания совершаемых действий и мыслительных процессов, их результатов и оснований; использовать приемы рефлексии для оценки ситуации, выбора верного решения; уметь оценивать риски и своевременно принимать решения по их снижению;
ОК 04. Эффективно взаимодействовать и работать в коллективе и команде;	ЛР1.5 готовность вести совместную деятельность в интересах гражданского общества, участвовать в самоуправлении в общеобразовательной организации и детско-юношеских организациях; ЛР1.6 умение взаимодействовать с социальными институтами в соответствии с их функциями и назначением; ЛР1.7 готовность к гуманитарной и волонтерской деятельности; ЛР3.5 ответственное отношение к своим родителям и (или) другим членам семьи, созданию семьи на основе осознанного принятия ценностей семейной жизни в соответствии с традициями народов России; ЛР8.3 осознание ценности научной деятельности, готовность осуществлять проектную и исследовательскую деятельность индивидуально и в группе.
	<u>УКД 2 совместная деятельность:</u> понимать и использовать преимущества командной и индивидуальной работы; выбирать тематику и методы совместных действий с учетом общих интересов и возможностей каждого члена коллектива; принимать цели совместной деятельности, организовывать и координировать действия по ее достижению: составлять план действий, распределять роли с учетом мнений участников обсуждать результаты совместной работы; оценивать качество своего вклада и каждого участника команды в общий результат по разработанным критериям; предлагать новые проекты, оценивать идеи с позиции новизны, оригинальности, практической значимости; координировать и выполнять работу в условиях реального, виртуального и комбинированного взаимодействия; осуществлять позитивное стратегическое поведение в различных ситуациях, проявлять творчество и воображение, быть инициативным.
	<u>УРД 4 принятие себя и других людей:</u> принимать себя, понимая свои недостатки и достоинства;

	принимать мотивы и аргументы других людей при анализе результатов деятельности; признавать свое право и право других людей на ошибки; развивать способность понимать мир с позиции другого человека.
ОК 05. Осуществлять устную и письменную коммуникацию на государственном языке Российской Федерации с учетом особенностей социального и культурного контекста;	ЛР8.1 сформированность мировоззрения, соответствующего современному уровню развития науки и общественной практики, основанного на диалоге культур, способствующего осознанию своего места в поликультурном мире; ЛР8.2 совершенствование языковой и читательской культуры как средства взаимодействия между людьми и познания мира; ЛР8.3 осознание ценности научной деятельности, готовность осуществлять проектную и исследовательскую деятельность индивидуально и в группе.
	<u>УКД 1 общение:</u> осуществлять коммуникации во всех сферах жизни; распознавать невербальные средства общения, понимать значение социальных знаков, распознавать предпосылки конфликтных ситуаций и смягчать конфликты; владеть различными способами общения и взаимодействия; аргументированно вести диалог, уметь смягчать конфликтные ситуации; развернуто и логично излагать свою точку зрения с использованием языковых средств;
ОК 06. Проявлять гражданско-патриотическую позицию, демонстрировать осознанное поведение на основе традиционных общечеловеческих ценностей, в том числе с учетом гармонизации межнациональных и межрелигиозных отношений, применять стандарты антикоррупционного поведения;	ЛР1.1 сформированность гражданской позиции обучающегося как активного и ответственного члена российского общества; ЛР1.2 осознание своих конституционных прав и обязанностей, уважение закона и правопорядка; ЛР1.3 принятие традиционных национальных, общечеловеческих гуманистических и демократических ценностей; ЛР1.4 готовность противостоять идеологии экстремизма, национализма, ксенофобии, дискриминации по социальным, религиозным, расовым, национальным признакам; ЛР1.5 готовность вести совместную деятельность в интересах гражданского общества, участвовать в самоуправлении в общеобразовательной организации и детско-юношеских организациях; ЛР1.6 умение взаимодействовать с социальными институтами в соответствии с их функциями и назначением; ЛР1.7 готовность к гуманитарной и волонтерской деятельности; ЛР2.1 сформированность российской гражданской

	идентичности, патриотизма, уважения к своему народу, чувства ответственности перед Родиной, гордости за свой край, свою Родину, свой язык и культуру, прошлое и настоящее многонационального народа России; ЛР2.2 ценностное отношение к государственным символам, историческому и природному наследию, памятникам, традициям народов России, достижениям России в науке, искусстве, спорте, технологиях и труде; ЛР2.3 идейная убежденность, готовность к служению и защите Отечества, ответственность за его судьбу; ЛР3.1 осознание духовных ценностей российского народа; ЛР3.2 сформированность нравственного сознания, этического поведения; ЛР3.5 ответственное отношение к своим родителям и (или) другим членам семьи, созданию семьи на основе осознанного принятия ценностей семейной жизни в соответствии с традициями народов России; ЛР4.2 способность воспринимать различные виды искусства, традиции и творчество своего и других народов, ощущать эмоциональное воздействие искусства; ЛР4.3 убежденность в значимости для личности и общества отечественного и мирового искусства, этнических культурных традиций и народного творчества;
	<u>УРД 3 эмоциональный интеллект, предполагающий сформированность:</u> самосознания, включающего способность понимать свое эмоциональное состояние, видеть направления развития собственной эмоциональной сферы, быть уверенным в себе; саморегулирования, включающего самоконтроль, умение принимать ответственность за свое поведение, способность адаптироваться к эмоциональным изменениям и проявлять гибкость, быть открытым новому; внутренней мотивации, включающей стремление к достижению цели и успеху, оптимизм, инициативность, умение действовать, исходя из своих возможностей; эмпатии, включающей способность понимать эмоциональное состояние других, учитывать его при осуществлении коммуникации, способность к сочувствию и сопереживанию; социальных навыков, включающих способность выстраивать отношения с другими людьми, заботиться, проявлять интерес и разрешать конфликты;
ОК 09. Пользоваться профессиональной документацией на государственном и иностранном языках.	ЛР2.1 сформированность российской гражданской идентичности, патриотизма, уважения к своему народу, чувства ответственности перед Родиной, гордости за свой край, свою Родину, свой язык и культуру, прошлое и настоящее многонационального народа России;

1 ПАСПОРТ КОМПЛЕКТА КОНТРОЛЬНО-ОЦЕНОЧНЫХ СРЕДСТВ

Таблица 1

Соотношение контролируемых модулей дисциплины с компетенциями и оценочными средствами

Наименование раздела	**Формируемые компетенции**	**Текущий контроль**		**Промежуточный контроль**	
		Форма контроля	**Наименование КОС**	**Форма контроля**	**Наименование КОС**
Раздел 1. География как наука. Методы научного изучения					
1.1. География как наука. Объект изучения экологии	ОК-1, ОК-2, ОК-3, ОК-4, ОК-5, ОК-6, ОК-7, ОК-8,ОК-9.	Устный опрос Письменный опрос	Варианты ПР	Вопросы	ПРОГРАММА проведения промежуточной аттестации по учебной дисциплине ОУД. 11 География
Раздел 2. Раздел II Природопользование и геоэкология.					
2.1. Географическая среда. Географическая среда как геосистема; факторы, её формирующие и изменяющие. Адаптация человека	ОК-1, ОК-2, ОК-3, ОК-4, ОК-5, ОК-6, ОК-7, ОК-8,ОК-9.	Устный опрос Письменный опрос Тест	Система тестовых заданий Варианты ПР	Тестирование Вопросы	
2.2 Географическая и окружающая среда.Естественный и антропогенный ландшафты. Проблема сохранения ландшафтного и культурного		Устный опрос Письменный опрос Тест			

разнообразия на Земле.					
2.3. Проблемы взаимодействия человека и природы. Опасные природные явления, климатические изменения, повышение уровня Мирового океана, загрязнение окружающей среды. «Климатические беженцы». Стратегия устойчивого развития. Цели устойчивого развития и роль географических наук в их достижении.	ОК-1, ОК-2, ОК-3, ОК-4, ОК-5, ОК-6, ОК-7, ОК-8,ОК-9.	Устный опрос Письменный опрос Тест	Варианты ПР	Вопросы Тестирование	
2.4. Особо охраняемые природные территории как один из объектов целей устойчивого развития. Объекты Всемирного природного и культурного наследия.	ОК-1, ОК-2, ОК-3, ОК-4, ОК-5, ОК-6, ОК-7, ОК-8,ОК-9.	Устный опрос Письменный опрос Тест			
2.5. Природные ресурсы и их виды. Особенности размещения природных ресурсов мира. Природно-ресурсный капитал регионов, крупных стран, в том числе России. Ресурсообеспеченность. Истощение природных ресурсов. Обеспеченность стран стратегическими ресурсами: нефтью, газом,		Устный опрос Письменный опрос Тест			

ураном, рудными и другими полезными ископаемыми. Земельные ресурсы. Обеспеченность человечества пресной водой. Гидроэнергоресурсы Земли, перспективы их использования.					
2.6. География лесных ресурсов, лесной фонд мира. Обезлесение — его причины и распространение. Роль природных ресурсов Мирового океана (энергетических, биологических, минеральных) в жизни человечества и перспективы их использования.	ОК-1, ОК-2, ОК-3, ОК-4, ОК-5, ОК-6, ОК-7, ОК-8,ОК-9.	Устный опрос Письменный опрос Тест			
2.7. Агроклиматические ресурсы. Рекреационные ресурсы	ОК-1, ОК-2, ОК-3, ОК-4, ОК-5, ОК-6, ОК-7, ОК-8,ОК-9.	Устный опрос Письменный опрос Тест			
Раздел 3.					
3.1 Современная политическая карта.	ОК-1, ОК-2, ОК-3, ОК-4, ОК-5, ОК-6, ОК-7, ОК-8,ОК-9.	Устный опрос Письменный опрос Тест	Система тестовых заданий	Вопросы Тестирование	

3.2 Политическая география и геополитика. Политическая карта мира и изменения, на ней происходящие. Новая многополярная модель политического мироустройства, очаги геополитических конфликтов. Политико-географическое положение. Специфика России как евразийского и приарктического государства.	ОК-1, ОК-2, ОК-3, ОК-4, ОК-5, ОК-6, ОК-7, ОК-8,ОК-9.	Устный опрос Письменный опрос Тест	Система тестовых заданий	Вопросы Тестирование	
3.3. Классификации и типология стран мира. Основные типы стран: критерии их выделения. Формы правления государства и государственного устройства	ОК-1, ОК-2, ОК-3, ОК-4, ОК-5, ОК-6, ОК-7, ОК-8,ОК-9.	Устный опрос Тест	Система тестовых заданий	Вопросы Тестирование	
Раздел 4. Население мира.	ОК-1, ОК-2, ОК-3, ОК-4, ОК-5, ОК-6, ОК-7, ОК-8,ОК-9.	Тест Практическое занятие	Система тестовых заданий	Тестирование	
4.1. Численность и воспроизводство населения. Численность населения мира и динамика её изменения.	ОК-1, ОК-2, ОК-3, ОК-4, ОК-5, ОК-6, ОК-7, ОК-8,ОК-9.	Тест Устный опрос	Система тестовых заданий	Тестирование	

Воспроизводство населения, его типы и особенности в странах с различным уровнем социально-экономического развития (демографический взрыв, демографический кризис, старение населения). Демографическая политика и её направления в странах различных типов воспроизводства населения. Теория демографического перехода.					
4.2. Состав и структура населения. Возрастной и половой состав населения мира. Структура занятости населения в странах с различным уровнем социально-экономического развития. Этнический состав населения. Крупные народы, языковые семьи и группы, особенности их размещения. Религиозный состав населения.	ОК-1, ОК-2, ОК-3, ОК-4, ОК-5, ОК-6, ОК-7, ОК-8,ОК-9.	Тест Практическое занятие	Варианты ПР	Вопросы Тестирование	
4.3. Мировые и национальные религии, главные районы распространения. Население мира и глобализация. География культуры в системе географических наук.	ОК-1, ОК-2, ОК-3, ОК-4, ОК-5, ОК-6, ОК-7, ОК-8,ОК-9.		Система тестовых заданий		

Современные цивилизации, географические рубежи цивилизации Запада и цивилизации Востока.					
4.4. Размещение населения. Географические особенности размещения населения и факторы, его определяющие. Плотность населения, ареалы высокой и низкой плотности населения. Миграции населения: причины, основные типы и направления. Расселение населения: типы и формы. Понятие об урбанизации, её особенности в странах различных социально-экономических типов. Городские агломерации и мегалополисы мира.	ОК-1, ОК-2, ОК-3, ОК-4, ОК-5, ОК-6, ОК-7, ОК-8,ОК-9.	Тест Устный опрос	Варианты ПР	Тестирование Вопросы	
4.5. Качество жизни населения. Качество жизни населения как совокупность экономических, социальных, культурных, экологических условий жизни людей. Показатели, характеризующие качество жизни населения. Индекс человеческого развития как интегральный показатель сравнения качества жизни населения различных стран и регионов мира.	ОК-1, ОК-2, ОК-3, ОК-4, ОК-5, ОК-6, ОК-7, ОК-8,ОК-9.	Тест Практическое занятие	Система тестовых заданий	Тестирование Вопросы	

Раздел 5. . Мировое хозяйство.			Варианты ПР		
5.1. Состав и структура мирового хозяйства. Международное географическое разделение труда. Мировое хозяйство: состав. Основные этапы развития мирового хозяйства. Факторы размещения производства и их влияние на современное развитие мирового хозяйства. Отраслевая, территориальная и функциональная структура мирового хозяйства. Международное географическое разделение труда.	ОК-1, ОК-2, ОК-3, ОК-4, ОК-5, ОК-6, ОК-7, ОК-8,ОК-9.	Тест Практическое занятие	Система тестовых заданий	Тестирование Вопросы	
5.2 Отрасли международной специализации. Условия формирования международной специализации стран и роль географических факторов в её формировании. Аграрные, индустриальные и постиндустриальные страны. Роль и место России в международном географическом разделении труда.	ОК-1, ОК-2, ОК-3, ОК-4, ОК-5, ОК-6, ОК-7, ОК-8,ОК-9.	Тест Практическое занятие	Система тестовых заданий Варианты ПР	Тестирование Вопросы	

5.3. Международная экономическая интеграция и глобализация мировой экономики. Международная экономическая интеграция. Крупнейшие международные отраслевые и региональные экономические союзы. Глобализация мировой экономики и её влияние на хозяйство стран разных социально- экономических типов. Транснациональные корпорации (ТНК) и их роль в глобализации мировой экономики.	ОК-1, ОК-2, ОК-3, ОК-4, ОК-5, ОК-6, ОК-7, ОК-8,ОК-9.	Тест Практическое занятие	Система тестовых заданий Варианты ПР	Тестирование Вопросы	
Раздел 6. География главных отраслей мирового хозяйства.					
6.1. Промышленность мира. Географические особенности размещения основных видов сырьевых и топливных ресурсов. Страны-лидеры по запасам и добыче нефти, природного газа и угля. Топливно-энергетический комплекс мира:основные этапы развития, «энергопереход». География	ОК-1, ОК-2, ОК-3, ОК-4, ОК-5, ОК-6, ОК-7, ОК-8,ОК-9.	Тест Практическое занятие	Система тестовых заданий Варианты ПР	Тестирование Вопросы	

отраслей топливной промышленности. Крупнейшие страны-производители, экспортёры и импортёры нефти, природного газа и угля. Организация стран-экспортёров нефти. Современные тенденции развития отрасли, изменяющие её географию, «сланцевая революция», «водородная» энергетика, «зелёная энергетика». Мировая электроэнергетика.					
6.2. Структура мирового производства электроэнергии и её географические особенности. Быстрый рост производства электроэнергии с использованием ВИЗ. Страны-лидеры по развитию «возобновляемой» энергетики. Воздействие на окружающую среду топливной промышленности и различных типов электростанций, включая ВИЗ. Роль России как крупнейшего поставщика топливно-энергетических и сырьевых ресурсов в мировой экономике. Структура мирового производства	ОК-1, ОК-2, ОК-3, ОК-4, ОК-5, ОК-6, ОК-7, ОК-8,ОК-9.	Тест Практическое занятие	Система тестовых заданий Варианты ПР	Тестирование Вопросы	

электроэнергии и её географические особенности. Быстрый рост производства электроэнергии с использованием ВИЗ. Страны-лидеры по развитию «возобновляемой» энергетики. Воздействие на окружающую среду топливной промышленности и различных типов электростанций, включая ВИЗ. Роль России как крупнейшего поставщика топливно-энергетических и сырьевых ресурсов в мировой экономике.					
6.3. Металлургия мира. Географические особенности сырьевой базы чёрной и цветной металлургии. Ведущие страны-производители и экспортёры стали, меди и алюминия. Современные тенденции развития отрасли. Влияние металлургии на окружающую среду. Место России в мировом производстве и экспорте цветных и чёрных металлов. Машиностроительный комплекс мира. Ведущие	ОК-1, ОК-2, ОК-3, ОК-4, ОК-5, ОК-6, ОК-7, ОК-8,ОК-9.	Тест Практическое занятие	Система тестовых заданий Варианты ПР	Тестирование Вопросы	

страны-производители и экспортёры продукции автомобилестроения, авиастроения и микроэлектроники. Химическая промышленность и лесопромышленный комплекс мира. Ведущие страны-производители и экспортёры минеральных удобрений и продукции химии органического синтеза. Ведущие страны-производители деловой древесины и продукции целлюлозно-бумажной промышленности. Влияние химической и лесной промышленности на окружающую среду.					
6.4. Сельское хозяйство мира. Географические различия в обеспеченности земельными ресурсами. Земельный фонд мира, его структура. Современные тенденции развития отрасли. Органическое сельское хозяйство. Растениеводство. География производства основных продовольственных культур. Ведущие экспортёры и импортёры. Роль России как одного из главных	ОК-1, ОК-2, ОК-3, ОК-4, ОК-5, ОК-6, ОК-7, ОК-8,ОК-9.	Тест Практическое занятие	Система тестовых заданий Варианты ПР	Тестирование Вопросы	

экспортёров зерновых культур. Животноводство. Ведущие экспортёры и импортёры продукции животноводства. Рыболовство и аквакультура: географические особенности. Влияние сельского хозяйства и отдельных его отраслей на окружающую среду. Сфера услуг. Мировой транспорт. Основные международные магистрали и транспортные узлы. Мировая система НИОКР. Международные экономические отношения: основные формы и туризм.					
Раздел 7. Регионы мира. Зарубежная Европа.					
7.1. Многообразие подходов к выделению регионов мира. Регионы мира: зарубежная Европа, зарубежная Азия, Америка, Африка, Австралия и Океания. Зарубежная Европа: состав (субрегионы: Западная Европа, Северная Европа, Южная Европа, Восточная Европа), общая экономико-	ОК-1, ОК-2, ОК-3, ОК-4, ОК-5, ОК-6, ОК-7, ОК-8,ОК-9.	Тест Практическое занятие	Система тестовых заданий Варианты ПР	Тестирование Вопросы	

географическая характеристика. Общие черты и особенности природно-ресурсного капитала, населения и хозяйства стран субрегионов. Геополитические проблемы региона. Зарубежная Азия: состав (субрегионы: Юго-Западная Азия, Центральная Азия, Восточная Азия, Южная Азия, Юго-Восточная Азия), общая экономико-географическая характеристика. Общие черты и особенности природно-ресурсного капитала, населения и хозяйства субрегионов. Особенности экономикогеографического положения, природно-ресурсного капитала, населения, хозяйства стран зарубежной Азии, современные проблемы (на примере Индии, Китая, Японии).					
7.2. Россия на геополитической, геоэкономической и геодемографической карте мира. Особенности интеграции России в мировое сообщество. Географические	ОК-1, ОК-2, ОК-3, ОК-4, ОК-5, ОК-6, ОК-7, ОК-8,ОК-9.	Тест Практическое занятие	Система тестовых заданий Варианты ПР	Тестирование Вопросы	

аспекты решения внешнеэкономических и внешнеполитических задач развития России. *Самостоятельная работа* «Изменение направления международных экономических связей России в новых экономических условиях».					
Раздел 8. Глобальные проблемы человечества.					
8.1. Группы глобальных проблем: геополитические, экологические, демографические. Геополитические проблемы: проблема сохранения мира на планете и причины роста глобальной и региональной нестабильности. Проблема разрыва в уровне социально-экономического развития между развитыми и развивающимися странами и причина её возникновения. Геоэкология — фокус глобальных проблем человечества. Глобальные	ОК-1, ОК-2, ОК-3, ОК-4, ОК-5, ОК-6, ОК-7, ОК-8,ОК-9.	Тест Практическое занятие	Система тестовых заданий Варианты ПР	Тестирование Вопросы	

экологические проблемы как проблемы, связанные с усилением воздействия человека на природу и влиянием природы на жизнь человека и его хозяйственную деятельность. Проблема глобальных климатических изменений, проблема стихийных природных бедствий, глобальные сырьевая и энергетическая проблемы, проблема дефицита водных ресурсов и ухудшения их качества, проблемы опустынивания и деградации земель и почв, проблема сохранения биоразнообразия. Проблема загрязнения Мирового океана и освоения его ресурсов. Глобальные проблемы народонаселения: демографическая, продовольственная, роста городов, здоровья и долголетия человека.					
8.2. Взаимосвязь глобальных геополитических, экологических проблем и проблем народонаселения. Возможные пути решения	ОК-1, ОК-2, ОК-3, ОК-4, ОК-5, ОК-6, ОК-7, ОК-8,ОК-9.	Тест Практическое занятие	Система тестовых заданий Варианты ПР	Тестирование Вопросы	

глобальных проблем. Необходимость переоценки человечеством и отдельными странами некоторых ранее устоявшихся экономических, политических, идеологических и культурных ориентиров. Участие России в решении глобальных проблем.					
Дифференцированный зачет			Система тестовых заданий	Вопросы	

Перечень оценочных средств

Форма контроля	**Наименование КОС**	**Краткая характеристика оценочного средства**	**Критерии оценки**
Устный опрос-собеседование	Перечень вопросов для обсуждения	Беседа преподавателя со студентов на темы, связанные с изучаемой дисциплиной, с целью оценки знаний и умений по определенному модулю	студент демонстрирует: - непонимание проблемы, на большинство вопросов нет ответа – «неудовлетворительно» - частичное понимание проблемы, получены положительные ответы на 60 % заданных вопросов – «удовлетворительно»; - значительное понимание проблемы – «хорошо»; - полное понимание проблемы, на все вопросы дает краткие и четкие ответы – «отлично»
Тестирование	Система тестовых заданий	по учебному материалу каждого раздела дисциплины, состоящее в выполнении обучающимися системы стандартизированных заданий, которые позволяют оценить уровень знаний, умений и навыков	- выполнено менее 60% задания – «неудовлетворительно» - выполнено 60-70 % задания - «удовлетворительно» - выполнено 71-85 % задания - «хорошо»

		обучающегося.	- выполнено 86-100 % задания - «отлично»
Дифференцированный зачет	Перечень задач.	Дифференцированный зачет по дисциплине служит для оценки работы обучающегося в течение семестра и призван выявить уровень, прочность и систематичность полученных им теоретических и практических знаний, приобретения навыков самостоятельной работы, развития творческого мышления, умение синтезировать полученные знания и применять их в решении практических задач.	- выполнено менее 60% задания – «неудовлетворительно» - выполнено 60-70 % задания - «удовлетворительно» - выполнено 71-85 % задания - «хорошо» - выполнено 86-100 % задания - «отлично»

Комплект заданий для дифференцированного зачета

по дисциплине ОУД.11 «География»

Задания для текущего контроля по темам:

Тема: «Население мира».

1. Численность населения мира составляет:

    1. 10 млрд чел.
    2. 3,5 млрд чел.
    3. свыше 6 млрд чел.
    4. около 7 млрд чел.

2. Выделите страны с наименьшими показателями естественного прироста населения (2 варианта ответа):

    1. Саудовская Аравия
    2. Украина
    3. Оман
    4. Латвия

3. Выделите регион, для которого характерны наивысшие показатели смертности населения:

    1. Европа
    2. Северная Америка
    3. Австралия и Океания
    4. Африка
    5. Латинская Америка
    6. Азия

4. Выделите страны, население которых составляет более 100 млн человек:

    1. Нигерия
    2. Россия
    3. Мексика
    4. Бразилия
    5. Китай
    6. Индия
    7. Индонезия

5. Выделите верное утверждение:

    1. Занятость женщин в общественном производстве не оказывает влияния на общий уровень рождаемости
    2. Первая фаза демографического перехода характеризуется высокой рождаемостью при резком сокращении смертности
    3. Вторая фаза демографического перехода характеризуется очень высоким естественным приростом вследствие перехода от малодетной семьи к многодетной

6.Выделите страны с наибольшими показателями средней плотности населения (2 варианта ответа):

    1. Австралия

2. Южная Корея
3. Канада
4. Норвегия
5. Аргентина

7. Выделите страну, столица которой является крупнейшим городом мира:

1. Китай
2. США
3. Великобритания
4. Япония
5. Индия
6. Бразилия

8.Выделите самую многонациональную страну в мире:

1. Япония
2. Ирландия
3. Норвегия
4. Индия
5. Алжир
6. Финляндия

9.Выделите два крупнейших по численности народа мира (2 варианта ответа):

1. Русские
2. Японцы
3. Итальянцы
4. Поляки
5. Китайцы
6. Хиндустанцы

10.Выделите страны, где верующая часть населения исповедует преимущественно католицизм (2 варианта ответа):

1. Испания
2. Румыния
3. Болгария
4. Мексика
5. Египет

11.Выделите столицы стран, где верующая част населения исповедует преимущественно протестантизм (3 варианта ответа):

1. Осло
2. Талин
3. София
4. Лондон
5. Париж
6. Варшава

12.Выделите столицы стран, где верующая часть населения исповедует преимущественно православие:

1. Минск
2. Киев

3. Белград
4. Москва
5. Кишинев
6. Все вышеперечисленные варианты

13.Выделите исламские страны Азии (3 варианта ответа):

1. Египет
2. Албания
3. Саудовская Аравия
4. Туркмения
5. Таиланд
6. Бангладеш

14.Определите понятие РАЗМЕЩЕНИЯ НАСЕЛЕНИЯ:

1. Процесс повышения роли городов в жизни общества, широкое распространение городского образа жизни и городской культуры.
2. Процесс распределения и перераспределения населения по определенной территории, в результате которого появляется сеть поселений.
3. Результат пространственного распределения населения, его «рисунок» на территории Земли на определенный период времени.
4. **Перемещение людей через границы тех или иных территорий с переменой**

Тема 2. География мировых природных ресурсов

1. Выделите верные утверждения (2 варианта ответа):

    1. Отвалы в местах добычи полезных ископаемых являются примерами антропогенного воздействия на природу;
    2. На территории крупных городов только жилые кварталы являются антропогенными ландшафтами, а парковые зоны и скверы – природными, не подвергшимися влиянию человека;
    3. Наиболее загрязненными реками Азии являются Дунай, Рейн, Сена, Волга и Днепр;
    4. Бедленды – это территории, на которых вследствие интенсивной человеческой деятельности уничтожены естественные почвенные покровы и сложившиеся биоценозы.

2. Выделите неверные утверждения (2 варианта ответа):

    1. Подсечные ландшафты связаны с вырубкой лесов;
    2. Пастбищные ландшафты сформировались в результате распашки территории;
    3. Селитебные комплексы – это ландшафты населенных пунктов;
    4. Техногенные ландшафты образовались в результате неумеренного выпаса скота.

3. Выделите верное утверждение. Кислотные дожди являются результатом загрязнения:

    1. Биологического
    2. Вибрационного
    3. Химического
    4. Теплового

4. Выделите верные утверждения, характеризующие проблемы загрязнения литосферы:

1. Накопление углекислого газа приводит к увеличению «парникового эффекта»;
2. Загрязнение почвенного покрова происходит в результате накопления избыточных минеральных удобрений, ядохимикатов и органических соединений;
3. Сброс тепловых вод приводит к уменьшению концентрации кислорода и нарушению природного режима водоемов;
4. Мусорные свалки, занимающие обширные территории около городов, являются острейшей проблемой современности;
5. Верны все вышеперечисленные утверждения.

5. Выделите неисчерпаемые виды природных ресурсов (2 варианта ответа):

1. Дикорастущие растения;
2. Приливная энергия;
3. Каменный уголь;
4. Пахотные земли.

6 Выделите исчерпаемые и неисчерпаемые виды природных ресурсов (2 варианта ответа):

1. Природный газ;
2. Железные руды;
3. Гидроэнергетические ресурсы;
4. Почвы

7. Выделите неметаллические полезные ископаемые:

1. Марганцевые руды;
2. Полиметаллические руды;
3. Нефелины;
4. Гранит.

8. Выделите топливные минеральные ресурсы:

1. Мрамор;
2. Торф;
3. Нефть;
4. Глауберова соль.

9. Выделите страну, обладающую наибольшим запасом нефти:

1. Катар
2. США
3. Саудовская Аравия
4. Россия

10.Выделите страну, обладающую наибольшими запасами природного газа:

1. ОАЭ
2. Индонезия
3. Россия
4. Икар

11.Выделите регион, обладающий, наибольшими по совокупности запасами ископаемого угля и железных руд:

1. Северная Америка
2. Европа (без СНГ)

3. Азия
4. Африка
5. Латинская Америка
6. Австралия и Океания

12.Выделите группу стран, обладающих одновременно крупными запасами медных и полиметаллических руд:

1. Чехия, Германия, Нидерланды
2. Казахстан, Австралия, Канада
3. Сирия, Пакистан, Таиланд
4. Парагвай, Мексика, Чили

13.Выделите три страны Северного лесного пояса, обладающие большими запасами древесины (2 варианта ответа):

1. Испания
2. США
3. Мексика
4. Россия

14.Выделите страну, обладающую наименьшим показателем обеспеченности пашней на душу населения, но при этом имеющую высокоразвитое лесное хозяйство:

1. Япония
2. Канада
3. Австралия
4. Россия

15.Выделите регион, на долю которого в мире приходится наибольшая площадь пастбищ и лугов:

1. Зарубежная Европа
2. Зарубежная Азия
3. Северная Америка
4. Африка
5. Южная Америка
6. Австралия и Океания

16.Выделите страну, обладающую наибольшими запасами полного речного стока:

1. Бангладеш
2. Бразилия
3. Египет
4. Индия

17.Какие из перечисленных видов ресурсов характеризуются такими показателями, как территория, качество почв, климат, рельеф, растительность и т.д.

1. Почвенные (земельные) ресурсы
2. Лесные ресурсы
3. Водные ресурсы
4. Гидроэнергетические ресурсы

18.Какие из перечисленных ресурсов представляют собой энергию движущейся воды?

1. Почвенные (земельные) ресурсы
2. Лесные ресурсы

3. Водные ресурсы
4. Гидроэнергетические ресурсы

19.Какие из ресурсов включают в себя запасы древесины, продовольственные ресурсы (грибы, плоды, ягоды)?

1. Почвенные (земельные) ресурсы
2. Лесные ресурсы
3. Водные ресурсы
4. Гидроэнергетические ресурсы

20.Что относится к неисчерпаемым ресурсам?

1. Растения
2. Животные
3. Энергия солнца, воды
4. Почва

Тема 3. География мирового хозяйства

1. Выделите верное утверждение:

    1. Стадия «молодости» мировой экономики характеризуется небольшим временным периодом, связанным с охотой, рыболовством, сбором дикорастущих плодов всеми членами родовой общины
    2. Период становления и развития промышленного производства, начавшийся с английской промышленной революции, характеризуется существенным ухудшением экологической обстановки
    3. Система мирового хозяйства развивалась независимо от общественно-социальных исторических процессов становления человеческой цивилизации

2. Выделите верное утверждение:

    1. «индустриальный» этап развития мирового хозяйства начался во второй половине XVI в. в Нидерландах и продолжается до сих пор
    2. Символами промышленной революции является ЭВМ и АЭС
    3. Наиболее характерной чертой современной НТР стало превращение науки в ведущую производительную силу общества
    4. Во время промышленной революции на смену ремесленной мастерской пришла мануфактура

3. Выделите неверное утверждение (2 варианта ответа):

    1. Современная мировая экономика является постиндустриальной, т.е. в ней ведущую роль играет сфера услуг
    2. Постиндустриальное хозяйство характеризуется насыщением рынка не только всевозможными товарами, но и разнообразными услугами
    3. В истории развития мировой экономики этап аграрного хозяйства стал естественным продолжением развития экономических отношений, сложившихся в период индустриализации

4. Выделите характерные черты современного этапа НТР (3 варианта ответа):

    1. Компьютеризация всех сфер жизни общества

2. Механизация, связанная с внедрением различных механизмов и машин с паровым или электрическим приводом
3. Наука превращаются в ведущую производительную силу общества
4. Полный отказ от использования сырья в целях сохранения природной среды
5. Совершенствование технологии использования ресурсов земных недр и Мирового океана

5. Выделите отрасли хозяйственной деятельности, которые относятся к производственной сфере (4 варианта ответа):

1. Строительство
2. Управленческая деятельность
3. Сельское хозяйство
4. Здравоохранение
5. Рыболовство
6. Торговля
7. Промышленность

6. Выделите отрасли непроизводственной сферы (3 варианта ответа):

1. Добывающая промышленность
2. Лесное хозяйство
3. Обрабатывающая промышленность
4. Бытовое обслуживание
5. Культура
6. Финансово-кредитная сфера

7. Выделите группу стран, относящихся к Центру мировой экономики:

1. Франция, Германия, Япония, США
2. Бразилия, Мексика, Китай, Россия
3. Чад, Бутан, Зимбабве, Афганистан

8. Выделите страны, относящиеся к Периферии мировой экономики (3 варианта ответа):

1. США
2. Италия
3. Таджикистан
4. Бурунди
5. Эфиопия
6. Бразилия

9. Выделите верные утверждения:

1. Для отраслевой структуры промышленного производства развитых стран мира характерно преобладание отраслей обрабатывающей промышленности
2. Для отраслевой структуры хозяйства беднейших развивающихся стран характерно преобладание отраслей обрабатывающей промышленности
3. Страны с переходной экономикой получили такое название вследствие замедления темпов роста добывающей промышленности и ускоренного развития отраслей обрабатывающей промышленности

10. Выделите верные утверждения:

1. Для современной территориальной структуры мирового хозяйства характерно выделение трех мировых экономических центров: США, Европа и Япония
2. На долю многочисленной группы развивающихся стран приходится мирового валового продукта, вычисленного по официальному курсу национальных валют
3. Среди регионов мира по абсолютным объемам производства валового регионального продукта выделяются Латинская Америка и Африка

11. Выделите страну, которая занимает лидирующие позиции в мире по производству ВВП, причем вычисленного как по официальному курсу национальной валюты, так и по паритету покупательной способности национальной валюты:

1. Китай
2. Япония
3. США
4. Россия
5. Германия
6. Франция

12.Что значит термин ГЛОБАЛИЗАЦИЯ мировой экономики?

1. Объединение усилий всех стран мира для производства различных видов товаров и услуг.
2. Процесс постепенного взаимопроникновения и срастания хозяйств подавляющего большинства стран мира в единое мировое хозяйство.
3. Образование соседними странами экономической группировки определенного уровня: зоны свободной торговли, таможенного союза, общего рынка или экономического союза.

13.Определите значение термина РЕГИОНАЛЬНАЯ ИНТЕГРАЦИЯ:

1. Объединение усилий всех стран мира для производства различных видов товаров и услуг.
2. Процесс постепенного взаимопроникновения и срастания хозяйств подавляющего большинства стран мира в единое мировое хозяйство.
3. Образование соседними странами экономической группировки определенного уровня: зоны свободной торговли, таможенного союза, общего рынка или экономического союза.

14. Установите соответствие:

Этапы развития мировой экономики	
1. Присваивающее хозяйство	А) начало – 70-80-е гг. XVIII и завершение примерно через 200 лет
2. Аграрное хозяйство	Б) палеолит (2 млн лет назад – до 10 тыс. лет до н.э.), мезолит (10-5 тыс. лет до н.э.)
3. Индустриальное хозяйство	В) неолит (3-5 тыс. лет до н.э.) до раннего нового времени (XVI – середина XVII вв.)
4. Индустриальное хозяйство	Г) 70-е гг. XX в. в США – до настоящего времени

Тема 4. Регионы и страны мира

1. Выделите природные ресурсы, наиболее характерные для стран Северной Европы:

    1. Бокситы и уголь
    2. Лесные ресурсы и железная руда
    3. Оловянные руды и гидроэнергетические ресурсы
    4. Водные и агроклиматические

2. Выделите отрасли сельского хозяйства, наиболее характерные для стран Средиземноморья:

    1. Молочное скотоводство, виноградарство, зерновое хозяйство
    2. Овощеводство, плодоводство и виноградарство
    3. Свиноводство, овцеводство, производство кормовых культур

3. Выделите крупнейшие морские порты Европы:

    1. Роттердам
    2. Генуя
    3. Бухарест
    4. Мадрид
    5. Лиссабон
    6. Хельсинки

4. Определите страну по ее описанию.
   Это центрально-европейская страна с федеративным устройством, не имеет выхода к морю, специализируется на производстве фармацевтических препаратов и оказании финансовых услуг:

    1. Австрия
    2. Швейцария
    3. Франция
    4. Венгрия
    5. Словения
    6. Чехия

5. Выделите столицу страны Юго-Восточной Азии, которая омывается водами мирового океана:

    1. Вьентьян
    2. Катманду
    3. Бангкок
    4. Стамбул

6. Выдели страну Юго-Восточной Азии, которая является членом Организации стран экспертов нефти (ОПЕК):

    1. Израиль
    2. Ливия
    3. Кувейт
    4. Индонезия

7. Выделите отрасли сельскохозяйственной специализации стран Юго-Восточной Азии:

    1. Пастбищное овцеводство и верблюдоводство
    2. Рисоводство

3. Тропическое плодоводство, табаководство и виноградство
4. Рыболовство

8. Выделите вид транспорта, имеющий наибольшее значение в Юго-Западной Азии:

1. Речной
2. Железнодорожный
3. Трубопроводный
4. Авиационный

9. Выделите вид транспорта, играющий ведущую роль во внешнеторговых связях стран Азии:

1. Морской
2. Автомобильный
3. Железнодорожный
4. Авиационный

10. Выделите полезные ископаемые, которыми наиболее богата Северная Африка:

1. Золото
2. Железная руда
3. Нефть
4. Хромиты

11. Выделите верные утверждения:

1. Промышленность Северной Африки тяготеет к прибрежным районам
2. Основные сельскохозяйственные культуры Северной Африки – зерновые, оливки, хлопчатник
3. Натуральное и малотоварное сельское хозяйство – главная отрасль Тропической Африки
4. ЮАР богата платиной, золотом, углем и нефтью

12. Выделите вид топлива, занимающий ведущее место в структуре топливно-энергетического баланса США:

1. Нефть
2. Природный газ
3. Уголь
4. Торф

13. Выделите верное утверждение:

1. Детройт – «стальная столица» США
2. Хьюстон – «химическая столица» США
3. Питтсбург – «автомобильная столица» США
4. Нью-Йорк – «экономическая столица» США

14. Выделите НЕверные утверждения:

1. Доля людей пенсионного возраста в Латинской Америке значительно превышает долю детей, это соотношение создает значительный дефицит рабочей силы в регионе
2. Доля «белого» населения во всех странах Латинской Америки значительно уступает доле представителей других стран

3. Подавляющая часть населения Латинской Америки говорит на испанском и португальском языках

15.Выделите группу стран, являющихся региональными экономическими лидерами в Латинской Америке:

1. Куба, Уругвай, Венесуэла
2. Парагвай, Эквадор, Перу
3. Мексика, Бразилия, Аргентина
4. Чили, Панама, Колумбия

16.Выделите город Северной Америки, численность населения которого превышает 1 млн чел.:

1. Вашингтон
2. Бостон
3. Лос-Анджелес
4. Сан-Франциско

17.Выделите страну Центральной Америки:

1. Бразилия
2. Парагвай
3. Никарагуа
4. Коста-Рика

Тема 5. Россия в современном мире

1. Какая из перечисленных стран имеет сухопутную границу с Россией?

1. Турция
2. Молдавия
3. Латвия

2.Россия занимает первое место в мире по:

1. Производству стали
2. Добыче угля
3. Добыче природного газа
4. Выращиванию пшеницы

3..Какая из перечисленных стран имеет сухопутную границу с Россией?

1. Япония
2. Швеция
3. Румыния
4. Польша

4. Какой из перечисленных городов России является наиболее крупным по числу жителей?

1. Краснодар
2. Екатеринбург
3. Ставрополь
4. Владивосток

5. В каком из перечисленных регионов России по севы пшеницы занимают наибольшую площадь?

1. Архангельская область
2. Белгородская область
3. Новгородская область
4. Псковская область

6. Россия занимает первое место в мире по разведанным запасам:

1. Природного газа
2. Каменного угля
3. Железной руды
4. Нефти

7. Какой из перечисленных городов Уральского экономического района является наиболее крупным по численности населения?

1. Ижевск
2. Оренбург
3. Магнитогорск
4. Уфа

8.Какая из перечисленных стран имеет сухопутную границу с Россией?

1. Германия
2. Польша
3. Молдавия
4. Болгария

9.Россия занимает первое место в мире по:

1. Производству мяса
2. Площади пашни
3. Площади лесов
4. Выращиванию сахарной свеклы

10.Какая из перечисленных стран имеет сухопутную границу с Россией?

1. Афганистан
2. Пакистан
3. Монголия
4. Узбекистан

11.По численности населения Россия превосходит:

1. США, но уступает Китаю
2. Японию, но уступает Индии
3. Францию, но уступает Японии
4. Индонезию, но уступает Мексике

12.Какие из перечисленных государств имеют сухопутную границу с Россией?

1. Эстония и Грузия
2. Швеция и Армения
3. Болгария и Молдавия
4. Турция и Иран

13.Станица является наиболее характерным типом сельского населенного пункта в:

1. Красноярском крае
2. Ставропольском крае

3. Тульской области
4. Тюменской области

14.Какой из морских портов Севера и Северо-Запада России относится к числу незамерзающих?

1. Архангельск
2. Находка
3. Санкт-Петербург
4. Мурманск

15.По сравнению со среднемировыми показателями в России выше:

1. Рождаемость
2. Естественный прирост
3. Смертность
4. Средняя плотность населения

16.По сравнению со среднемировыми показателями в России ниже:

1. ВВП на душу населения
2. Доля детей в общей численности населения
3. Смертность
4. Доля пожилых людей в общей численности населения

17.Какой из перечисленных городов России является наиболее крупным по численности жителей?

1. Ижевск
2. Самара
3. Тверь
4. Владивосток

18.На границе с каким из перечисленных государств расположена крайняя точка России?

1. Китай
2. Турция
3. Азербайджан
4. Армения

Тема 5. Географические аспекты современных глобальных проблем человечества

1. Под ядерным сдерживанием принято понимать:

    1. Использование ядерного оружия для решения возникающих проблем
    2. Разновидность внешней политики государств, направленной на активное сдерживание агрессора от попыток развязывания войн
    3. Разновидность внешней политики государств, направленной на применение ядерного оружия

2. Выделите крупнейших экспортеров оружия в конце XX века (3 варианта ответа):

    1. США
    2. Япония
    3. Россия
    4. ЮАР
    5. Великобритания

6. Канада

3. Выберите недостающее слово.

Наибольший спектр загрязняющих веществ поставляют предприятия промышленности:

1. Легкой
2. Химической
3. Угольной

4. Выделите верные утверждения (2 варианта ответа):

1. Первая фаза демографического перехода характеризуется высокой рождаемостью при резком сокращении смертности
2. Негативное воздействие на человека оказывают техногенные геофизические поля, к которым относят электромагнитное, акустическое, вибрационное и электрическое воздействие
3. Причинами опустынивания являются сведение лесов, неумеренный выпас скота и неправильная обработка почв

5. Естественное продовольствие население получает в результате:

1. Переработки на предприятиях
2. Собирательства, охоты и рыболовства
3. Выращивание сельскохозяйственных растений и животных

6. Примерная норма питания для одного человека составляет, ккал/сут:

1. 3500
2. 1500
3. 2500

7. В чем заключается главная продовольственная проблема развивающихся стран?

1. В более быстром развитии промышленности, чем сельского хозяйства
2. В нехватке продовольствия, причины которой кроются в быстром росте его потребления
3. В нехватке продовольствия, причины которой кроются в быстром росте численности населения, урбанизации и специализации на производстве экспортных культур

8. Основная тенденция в демографической проблеме конца XX в. сводится к:

1. Повышению рождаемости и смертности
2. Понижению рождаемости и смертности
3. Понижению рождаемости и повышению смертности

9. Установите соответствие:

1. Проблема разоружения и сохранения мира	А) Проблема нехватки естественного и продовольственного продукта
2. Экологическая проблема	Б) Проблема обеспечения человека энергией и сырьем
3. Продовольственная проблема	В) Проблемы обеспечения продовольствием, образования, занятости и качества жизни населения, дефицита

	природных ресурсов, экологии и нестабильности в мире
4. Демографическая проблема	Г) Проблема, которая является результатом взаимодействия человека и его хозяйственной деятельности с окружающей природой
5. Энергетическая и сырьевая проблема	Д) Проблема образования череды различных войн

10.Вставьте недостающее слово:
Проблемы, охватывающие всю Землю, все человечество, все государства и требующие своего решения общими усилиями мирового сообщества называют _____.

2. Перечень вопросов для проведения дифференцированного зачета по предмету

1. Какова история формирования и развития современной политической карты мира? Причины сдвигов на политической карте мира?
2. Какие типологические черты стран могут быть использованы при их классификации по уровню социально-экономического развития?
3. Классификация стран по площади, численности населения и географическому положению
4. Классификация стран по форме правления и форме АТД.
5. Что называют природными ресурсами? Какие принципы являются основой различных классификаций природных ресурсов?
6. В чем заключается рациональное использование возобновимых и невозобновимых природных ресурсов?
7. Что такое ресурсообеспеченность и в чем она выражается?
8. Что изучает наука демография? Назовите стадии демографического перехода.
9. Воспроизводство населения: понятие и два типа.
10. Демографическая политика и ее особенности в разных странах
11. Половой состав населения Земли.

12. Размещение населения по планете.
13. На какие возрастные группы принято делить население? Почему в большинстве стран и регионов мира в структуре населения пожилой возрастной группы преобладают женщины?
14. Этнический состав населения. На какие группы делятся все страны мира по особенностям своего национального состава.
15. Религиозный состав населения Земли.
16. В чем сущность научно-технической революции? Какие характерные черты современной научно-технической революции вы можете выделить?
17. Составные части НТР.
18. Мировое хозяйство и его модели
19. Отрасль международной специализации и условия, необходимые для ее возникновения
20. Международная экономическая интеграция и ее виды : региональная и отраслевая
21. Топливная промышленность и электроэнергетика мира. Металлургия мира.
22. Химическая, лесная и легкая промышленность мира.
23. Сельское хозяйство мира.
24. Глобальные проблемы человечества: экологическая проблема и пути ее решения
25. Глобальные проблемы человечества: продовольственная проблема пути ее решения
26. Глобальные проблемы человечества: энергетическая и сырьевая проблема пути ее решения.
27. Общая характеристика населения и хозяйства стран Зарубежной Европы.
28. Общая характеристика населения и хозяйства стран Зарубежной Азии.
29. Общая характеристика населения и хозяйства стран Африки.
30. Общая характеристика населения и хозяйства США.

МИНИСТЕРСТВО ОБРАЗОВАНИЯ И МОЛОДЕЖНОЙ ПОЛИТИКИ
СВЕРДЛОВСКОЙ ОБЛАСТИ
ГОСУДАРСТВЕННОЕ АВТОНОМНОЕ ПРОФЕССИОНАЛЬНОЕ
ОБРАЗОВАТЕЛЬНОЕ УЧРЕЖДЕНИЕ СВЕРДЛОВСКОЙ ОБЛАСТИ
«КАМЕНСК-УРАЛЬСКИЙ АГРОПРОМЫШЛЕННЫЙ ТЕХНИКУМ»

УТВЕРЖДЕН
Приказом директора
ГАПОУ СО «Каменск-Уральский
агропромышленный техникум»
С.И. Некрасова
Пр.№57-уч от 19.05.2025

КОМПЛЕКТ КОНТРОЛЬНО-ОЦЕНОЧНЫХ СРЕДСТВ ДЛЯ ПРОМЕЖУТОЧНОЙ АТТЕСТАЦИИ ОУД.13 ОСНОВЫ БЕЗОПАСНОСТИ И ЗАЩИТА РОДИНЫ

Для подготовки специалистов среднего звена:
15.02.19 Сварочное производство

Форма обучения: очная
Срок обучения: 3 г.10 мес.
Уровень освоения: базовый

Каменск-Уральский
2025

Комплект контрольно-оценочных средств разработан на основе Федерального государственного образовательного стандарта по специальности 15.02.19 Сварочное производство, утвержденного приказом Министерства образования и науки РФ от 30.11.2023 г. N 907 (зарегистрировано в Минюсте России 29.12.2023 N 76769).

Организация-разработчик:
Государственное автономное профессиональное образовательное учреждение Свердловской области «Каменск-Уральский агропромышленный техникум»

Разработчик:
Иванчиков Виталий Александрович, преподаватель

Рецензент:

М.М. Гайсина	Зав. отделением	ГАПОУ СО «КУАТ»
Фамилия, Имя, Отчество	должность	место работы

Рассмотрен на заседании ПЦК, протокол №1 от 19.05.2025
Руководитель ПЦК: Нигматуллина А.Р.

Рассмотрен на заседании педагогического совета, протокол №12 от 19.05.2025
Председатель: Некрасов С.И.

Согласован на заседании НМС, протокол №1 от 19.05.2025
Председатель: Э.В. Павлова

ПОЯСНИТЕЛЬНАЯ ЗАПИСКА

Комплект контрольно-оценочных средств предназначен для проверки результатов освоения учебной дисциплины ОУД.13 «ОСНОВЫ БЕЗОПАСНОСТИ И ЗАЩИТА РОДИНЫ» программы подготовки специалистов среднего звена по специальности 15.02.19 Сварочное производство. Комплект контрольно-оценочных средств разработан на основе рабочей программы по учебной дисциплине ОУД.13 «ОСНОВЫ БЕЗОПАСНОСТИ И ЗАЩИТА РОДИНЫ» и используется для проведения промежуточной аттестации в форме дифференцированного зачета.
Дифференцированный зачет по учебной дисциплине ОУД.13 «ОСНОВЫ БЕЗОПАСНОСТИ И ЗАЩИТА РОДИНЫ» проводится на первом курсе в виде контрольной работы в соответствии с учебным планом по специальности 15.02.19 Сварочное производство

1.2. Место дисциплины в структуре основной профессиональной образовательной программы: учебная дисциплина «Основы безопасности и защита родины» является учебным предметом обязательной предметной области «Физическая культура, экология и основы безопасности жизнедеятельности» ФГОС среднего общего образования.

1.3. Цель и планируемые результаты освоения дисциплины:

Освоение содержания учебной дисциплины «Основы безопасности и защита родины» обеспечивает достижение следующих результатов:

личностных:

- развитие личностных, в том числе духовных и физических, качеств, обеспечивающих защищенность жизненно важных интересов личности от внешних и внутренних угроз;
- готовность к служению Отечеству, его защите;
- формирование потребности соблюдать нормы здорового образа жизни, осознанно выполнять правила безопасности жизнедеятельности;
- исключение из своей жизни вредных привычек (курения, пьянства и т. д.);
- воспитание ответственного отношения к сохранению окружающей природной среды, личному здоровью, как к индивидуальной и общественной ценности;
- освоение приемов действий в опасных и чрезвычайных ситуациях природного, техногенного и социального характера;

метапредметных:

- овладение умениями формулировать личные понятия о безопасности; анализировать причины возникновения опасных и чрезвычайных ситуаций; обобщать и сравнивать последствия опасных и чрезвычайных ситуаций; выявлять причинно-следственные связи опасных ситуаций и их влияние на безопасность жизнедеятельности человека;
- овладение навыками самостоятельно определять цели и задачи по безопасному поведению в повседневной жизни и в различных опасных и чрезвычайных ситуациях, выбирать средства реализации поставленных целей, оценивать результаты своей деятельности в обеспечении личной безопасности;
- формирование умения воспринимать и перерабатывать информацию, генерировать идеи, моделировать индивидуальные подходы к обеспечению личной безопасности в повседневной жизни и в чрезвычайных ситуациях;

- приобретение опыта самостоятельного поиска, анализа и отбора информации в области безопасности жизнедеятельности с использованием различных источников и новых информационных технологий;
- развитие умения выражать свои мысли и способности слушать собеседника, понимать его точку зрения, признавать право другого человека на иное мнение;
- формирование умений взаимодействовать с окружающими, выполнять различные социальные роли вовремя и при ликвидации последствий чрезвычайных ситуаций;
- формирование умения предвидеть возникновение опасных ситуаций по характерным признакам их появления, а также на основе анализа специальной информации, получаемой из различных источников;
- развитие умения применять полученные теоретические знания на практике: принимать обоснованные решения и вырабатывать план действий в конкретной опасной ситуации с учетом реально складывающейся обстановки и индивидуальных возможностей;
- формирование умения анализировать явления и события природного, техногенного и социального характера, выявлять причины их возникновения и возможные последствия, проектировать модели личного безопасного поведения;
- развитие умения информировать о результатах своих наблюдений, участвовать в дискуссии, отстаивать свою точку зрения, находить компромиссное решение в различных ситуациях;
- освоение знания устройства и принципов действия бытовых приборов и других технических средств, используемых в повседневной жизни;
- приобретение опыта локализации возможных опасных ситуаций, связанных с нарушением работы технических средств и правил их эксплуатации;
- формирование установки на здоровый образ жизни;
- развитие необходимых физических качеств: выносливости, силы, ловкости, гибкости, скоростных качеств, достаточных для того, чтобы выдерживать необходимые умственные и физические нагрузки;

предметных:

- сформированность представлений о культуре безопасности жизнедеятельности, в том числе о культуре экологической безопасности как жизненно важной социально-нравственной позиции личности, а также средстве, повышающем защищенность личности, общества и государства от внешних и внутренних угроз, включая отрицательное влияние человеческого фактора;
- получение знания основ государственной системы, российского законодательства, направленного на защиту населения от внешних и внутренних угроз;
- сформированность представлений о необходимости отрицания экстремизма, терроризма, других действий противоправного характера, а также асоциального поведения;
- сформированность представлений о здоровом образе жизни как о средстве обеспечения духовного, физического и социального благополучия личности;
- освоение знания распространенных опасных и чрезвычайных ситуаций природного, техногенного и социального характера;
- освоение знания факторов, пагубно влияющих на здоровье человека;
- развитие знания основных мер защиты (в том числе в области гражданской обороны) и правил поведения в условиях опасных и чрезвычайных ситуаций;
- формирование умения предвидеть возникновение опасных и чрезвычайных ситуаций по характерным для них признакам, а также использовать различные информационные источники;

- развитие умения применять полученные знания в области безопасности на практике, проектировать модели личного безопасного поведения в повседневной жизни и в различных опасных и чрезвычайных ситуациях;

- получение и освоение знания основ обороны государства и воинской службы: законодательства об обороне государства и воинской обязанности граждан; прав и обязанностей гражданина до призыва, во время призыва и прохождения военной службы, уставных отношений, быта военнослужащих, порядка несения службы и воинских ритуалов, строевой, огневой и тактической подготовки;

- освоение знания основных видов военно-профессиональной деятельности, особенностей прохождения военной службы по призыву и контракту, увольнения с военной службы и пребывания в запасе;

- владение основами медицинских знаний и оказания первой помощи пострадавшим при неотложных состояниях (травмах, отравлениях и различных видах поражений), включая знания об основных инфекционных заболеваниях и их профилактике;

В результате освоения дисциплины обучающийся должен уметь:

- организовывать и проводить мероприятия по защите работающих и населения от негативных воздействий чрезвычайных ситуаций;

- предпринимать профилактические меры для снижения уровня опасностей различного вида и их последствий в профессиональной деятельности и быту;

- использовать средства индивидуальной и коллективной защиты от оружия массового поражения;

- применять первичные средства пожаротушения;

- ориентироваться в перечне военно-учетных специальностей и самостоятельно определять среди них родственные полученной профессии;

- применять профессиональные знания в ходе исполнения обязанностей военной службы на воинских должностях в соответствии с полученной профессией;

- владеть способами бесконфликтного общения и саморегуляции в повседневной деятельности и экстремальных условиях военной службы;

- оказывать первую помощь пострадавшим;

В результате освоения дисциплины обучающийся должен знать:

- принципы обеспечения устойчивости объектов экономики, прогнозирования развития событий и оценки последствий при техногенных чрезвычайных ситуациях и стихийных явлениях, в том числе в условиях противодействия терроризму как серьезной угрозе национальной безопасности России;

- основные виды потенциальных опасностей и их последствия в профессиональной деятельности и быту, принципы снижения вероятности их реализации;

- основы военной службы и обороны государства;

- задачи и основные мероприятия гражданской обороны;

- способы защиты населения от оружия массового поражения;

- меры пожарной безопасности и правила безопасного поведения при пожарах;

- организацию и порядок призыва граждан на военную службу и поступления на нее в добровольном порядке;

- основные виды вооружения, военной техники и специального снаряжения, состоящих на вооружении (оснащении) воинских подразделений, в которых имеются военно-учетные специальности, родственные профессиям;

- область применения получаемых профессиональных знаний при исполнении обязанностей военной службы;

- порядок и правила оказания первой помощи пострадавшим

ОБРАЗОВАТЕЛЬНЫЕ РЕЗУЛЬТАТЫ ОСВОЕНИЯ УЧЕБНОЙ ДИСЦИПЛИНЫ

Программа учебной дисциплины является частью программы подготовки по профессии среднего профессионального образования 15.01.05 Сварщик (ручной и частично механизированной сварки (наплавки)

, в части освоения общих компетенций:

ОК 01. Выбирать способы решения задач профессиональной деятельности, применительно к различным контекстам.	Познавательные УУД - Анализ Регулятивные УУД - Контроль – сличение способа действий и его результата с заданным эталоном с целью обнаружения отклонений и отличий от эталона - Коррекция – внесение необходимых дополнений и коррективы в план и способ действия Оценка – осознание уровня и качества усвоения
ОК 02. Осуществлять поиск, анализ и интерпретацию информации, необходимой для выполнения задач профессиональной деятельности.	Познавательные УУД - Самостоятельное выделение и формулирование познавательной цели Поиск и выделение необходимой информации; применение методов информационного поиска, в том числе с помощью компьютерных средств
ОК 03. Планировать и реализовывать собственное профессиональное и личностное развитие.	Регулятивные УУД - целеполагание как постановка учебной задачи на основе соотнесения того, что уже известно и усвоено учащимся, и того, что еще неизвестно; - планирование – определение последовательности промежуточных целей с учетом конечного результата; составление плана и последовательности действий; прогнозирование – предвосхищение результата и уровня усвоения, его временных характеристик
ОК 04. Работать в коллективе и команде, эффективно взаимодействовать с коллегами, руководством, клиентами.	Коммуникативные УУД - Планирование и организация совместных действий Определение цели, функций участников, способов взаимодействия
ОК 05. Осуществлять устную и письменную коммуникацию на государственном языке с учетом особенностей социального и культурного контекста.	Регулятивные УУД - Целеполагание как постановка учебной задачи на основе соотнесения того, что уже известно и усвоено учащимися, и того, что еще неизвестно - Планирование - определение последовательности промежуточных целей с учетом конечного результата, составление плана и последовательности

	действий
ОК 06. Проявлять гражданско-патриотическую позицию, демонстрировать осознанное поведение на основе традиционных общечеловеческих ценностей.	Личностные УУД Способность к осознанию российской гражданской идентичности в поликультурном обществе
ОК 07. Содействовать сохранению окружающей среды, ресурсосбережению, эффективно действовать в чрезвычайных ситуациях.	Личностные УУД нравственно-этическая ориентация — действие нравственно — этического оценивания усваиваемого содержания, обеспечивающее личностный моральный выбор на основе социальных и личностных ценностей.
ОК 08. Использовать средства физической культуры для сохранения и укрепления здоровья в процессе профессиональной деятельности и поддержания необходимого уровня физической подготовленности.	Личностные УУД самоопределение — личностное, профессиональное, жизненное самоопределение
ОК 09. Использовать информационные технологии в профессиональной деятельности.	Познавательные УУД Поиск и выделение необходимой информации; применение методов информационного поиска, в том числе с помощью компьютерных средств
ОК 10. Пользоваться профессиональной документацией на государственном и иностранном языке.	Познавательные УУД осознанное и произвольное построение речевого высказывания в устной и письменной форме;

ПРОМЕЖУТОЧНАЯ АТТЕСТАЦИЯ
В ФОРМЕ ДИФФЕРЕНЦИРОВАННОГО ЗАЧЕТА

Настоящие задания предназначены для итоговой проверки знаний, умений и навыков обучающихся по учебной дисциплине ОУД.13 **Основы безопасности и защиты Родины.**

1. Время выполнения работы - 90 минут.
2. Во время проведения дифференцированного зачета обучающиеся не пользуются никакими учебными материалами (конспектами, учебниками и др.), не разрешается также покидать аудиторию.
3. Работа выполняется на стандартном листе со штампом учебного заведения.
4. Оценки сообщаются через день после написания работы.

Контрольная работа состоит из двух вариантов, каждый из которых включает 30 тестовых заданий.

В каждом задании необходимо выбрать только один ответ, верный результат которого оценивается в один балл.

На основе суммы всех полученных баллов предлагается руководствоваться следующей системой оценивания:

30-26 баллов - оценка 5 (отлично)

25-21 балл – оценка 4 (хорошо)

20-15 баллов – оценка 3 (удовлетворительно)

менее 15 баллов – оценка 2 (неудовлетворительно)

Типовые задания для дифференцированного зачета

1 вариант

1. Дать определение: ОБЗР – это…

2. Дать определение: ЗОЖ – это….

3. Перечислить Факторы, способствующие укреплению здоровья.

4. Привести пример правильного Режим дня, труда и отдыха.

5. Дать определение Рациональное питание и его значение для здоровья.

6. Рассказать основные Правила личной гигиены и здоровье

7. Рассказать о Влиянии неблагоприятной окружающей среды на здоровье человека.

8. Перечислить Основные источники загрязнения окружающей среды.

9. Рассказать о Техно сфере, как источнике негативных факторов

10. Назвать основные Правила безопасного поведения при угрозе террористического акта, захвате в качестве заложника.

11. Дать Характеристику чрезвычайных ситуаций природного и техногенного характера, наиболее вероятных для данной местности и района проживания.

12. Дать Основные понятия и определения, задачи гражданской обороны.

13. Рассказать о Современных средствах поражения и их поражающих факторах, Мероприятиях по защите населения.

14. Описать сигналы Оповещения и информирования населения об опасностях, возникающих в чрезвычайных ситуациях военного и мирного времени.

15. Назвать Структура и органы управления гражданской обороной.

16. Рассказать об этапах Эвакуация населения в условиях чрезвычайных ситуаций.

17. Организация инженерной защиты населения от поражающих факторов чрезвычайных ситуаций мирного и военного времени.

18. Дать определение Инженерной защиты, видов защитных сооружений.

19. Рассказать Основное предназначение защитных сооружений гражданской обороны и Правила поведения в защитных сооружениях.

20. Рассказать об Аварийно-спасательных и других неотложных работах, проводимых в зонах чрезвычайных ситуаций.

21. Рассказать об этапах Санитарной обработки людей после их пребывания в зонах заражения.

22. Рассказать об принципах использования средств индивидуальной защиты от поражающих факторов в ЧС мирного и военного времени.

23. Выполнить норматив «Одевание противогаза» по Команде «Газы!»

24. Рассказать об истории Создание советских Вооруженных Сил.

25. Структура и предназначение ВС РФ.

26. Виды Вооруженных Сил Российской Федерации, рода Вооруженных Сил Российской Федерации, рода войск.

27. Рассказать о Сухопутныых войсках ВС РФ: история создания, предназначение, структура.

28. Рассказать о Военно-Космических силах ВС РФ: история создания, предназначение, структура.

29. Рассказать о Военно-морском флоте ВС РФ, история создания, предназначение, структура.

30. Рассказать о Ракетных войсках стратегического назначения: история создания, предназначение, структура.

Типовые задания для дифференцированного зачета

2 вариант.

1. Рассказать о Воздушно-десантных войсках: история создания, предназначение, структура.

2. Рассказать о Пограничные войска Федеральной службы безопасности Российской Федерации

3. Рассказать о внутренних войсках Министерства внутренних дел Российской Федерации,

4. Рассказать о Железнодорожных войсках Российской Федерации

5. Рассказать о войсках гражданской обороны МЧС Росси. Их состав и предназначение.

6. Дать Основные понятия о воинской обязанности.

7. Дать определение Воинского учета и рассказать об Организация воинского учета и его предназначение. 8. Рассказать об этапе: Первоначальная постановка граждан на воинский учет.

9. Перечислить Обязанности граждан по воинскому учету.

10. Рассказать об Организации медицинского освидетельствования граждан при первоначальной постановке на воинский учет.

11. Рассказать, что включает в себя Добровольная подготовка граждан к военной службе. обучение по дополнительным образовательным программам

12. Перечислить Основные направления добровольной подготовки граждан к военной службе.

13. Выполнить основные строевые приемы на месте и в движении.

14. перечислить Общие, должностные и специальные обязанности военнослужащих.

15. Рассказать статьи УВС ВС РФ о Размещении военнослужащих, распределение времени и повседневный порядок жизни воинской части.

16. Рассказать о способах бесконфликтного общения и саморегуляции.

17. Рассказать об Основных условиях прохождения военной службы по контракту.

18. Перечислить Требования, предъявляемые к гражданам, поступающим на военную службу по контракту.

19. Рассказать о Сроках военной службы по контракту, Правах и льготы, предоставляемых военнослужащим, проходящим военную службу по контракту.

20. Перечислить Основные условия прохождения альтернативной гражданской службы.

21. Требования, предъявляемые к гражданам, для прохождения альтернативной гражданской службы.

22. Рассказать о признаках Острого и хронического отравления.

23. Рассказать об Основных причинах остановки сердца.
Практически показать приемы непрямого (наружного) массажа сердца и искусственного дыхания.

24. Перечислить Признаки обморока. Практически показать алгоритм действий.

25. Рассказать об Инфекциях, передаваемые половым путем, и их профилактики,
Ранних половых связях и их последствиях для здоровья.

26. Перечислить о Путях передачи возбудителей инфекционных болезней,
Индивидуальной и общественной профилактик инфекционных заболеваний.

27. Рассказать о Признаки и сроках беременности,
Понятии патронажа, видах патронажей.

Особенности питания и образа жизни беременной женщины
28. Рассказать о Факторах, влияющие на здоровье ребенка,
Беременности и гигиене беременности.
.
29. Раскрыть суть понятий: Формирование основ здорового образа жизни и
Духовность и здоровье семьи.

30. Рассказать об Физиологических особенности развития новорожденных детей,
Основных мероприятиях по уходу за младенцами.

МИНИСТЕРСТВО ОБРАЗОВАНИЯ И МОЛОДЕЖНОЙ ПОЛИТИКИ
СВЕРДЛОВСКОЙ ОБЛАСТИ
ГОСУДАРСТВЕННОЕ АВТОНОМНОЕ ПРОФЕССИОНАЛЬНОЕ ОБРАЗОВАТЕЛЬНОЕ
УЧРЕЖДЕНИЕ СВЕРДЛОВСКОЙ ОБЛАСТИ
«КАМЕНСК-УРАЛЬСКИЙ АГРОПРОМЫШЛЕННЫЙ ТЕХНИКУМ»

УТВЕРЖДЕН
Приказом директора
ГАПОУ СО «Каменск-Уральский
агропромышленный техникум»
С.И. Некрасова
Пр.№57-уч от 19.05.2025

КОМПЛЕТ КОНТРОЛЬНО-ОЦЕНОЧНЫХ СРЕДСТВ ПО ДИСЦИПЛИНЕ ОУД 14.РОДНОЙ ЯЗЫК

Для подготовки специалистов среднего звена:
15.02.19 Сварочное производство

Форма обучения: очная
Срок обучения: 3 г.10 мес.
Уровень освоения: базовый

Каменск-Уральский
2025

Комплект контрольно-оценочных средств разработан на основе Федерального государственного образовательного стандарта (далее – ФГОС) по специальности 15.02.19 Сварочное производство, утвержденного приказом Министерства образования и науки РФ от 30.11.2023 г. N 907 (зарегистрировано в Минюсте России 29.12.2023 N 76769).

Организация -разработчик:
Государственное автономное профессиональное образовательное учреждение Свердловской области «Каменск-Уральский агропромышленный техникум»

Разработчик:
Момотенко София Антоновна, преподаватель, первая квалификационная категория

Рецензент:

М.М. Гайсина	Зав. отделением	ГАПОУ СО «КУАТ»
Фамилия, Имя, Отчество	должность	место работы

Рассмотрен на заседании ПЦК, протокол №1 от 19.05.2025
Руководитель ПЦК: Нигматуллина А.Р.

Рассмотрен на заседании педагогического совета, протокол №12 от 19.05.2025
Председатель: Некрасов С.И.

Согласован на заседании НМС, протокол №1 от 19.05.2025
Председатель: Э.В. Павлова

СОДЕРЖАНИЕ

1. Паспорт комплекта контрольно-оценочных средств

2. Формы контроля и оценки освоения учебной дисциплины по темам (разделам)

3. Контрольно-измерительные материалы для проведения текущего контроля

4. Контрольно-измерительные материалы для промежуточной аттестации

1. ПАСПОРТ КОМПЛЕКТА КОНТРОЛЬНО-ОЦЕНОЧНЫХ СРЕДСТВ

1.1. Область применения контрольно-оценочных материалов (далее – КОС) КОС учебной дисциплины ОУД.14 Родной язык является частью основной образовательной программы в соответствии с ФГОС СПО 15.02.19 «Сварочное производство»

КОС предназначены для оценки достижений запланированных результатов по учебной дисциплине в процессе текущего контроля и промежуточной аттестации.

1.2. Цель и планируемые результаты освоения дисциплины

Результаты освоения	Умения	Знания
Личностные: 1. Воспитание уважения к русскому (родному) языку, который сохраняет и отражает культурные и нравственные ценности, накопленные народом на протяжении веков, осознание связи языка и истории, культуры русского и других народов. 2. Понимание роли родного языка как основы успешной социализации личности. 3. Осознание эстетической ценности, потребности сохранить чистоту русского языка. 4. Формирование мировоззрения, соответствующего современному уровню развития науки и общественной практики, основанного на диалоге культур, а также различных форм общественного сознания, осознание своего места в поликультурном мире. 5. Способность к речевому самоконтролю, оцениванию устных и письменных высказываний с точки зрения	У1.умение осуществлять речевой самоконтроль; У2. умение оценивать устные и письменные высказывания с точки зрения языкового оформления эффективности достижения поставленных коммуникативных задач; У3. умение анализировать языковые единицы с точки зрения правильности, точности и уместности их употребления; У4. умение проводить лингвистический анализ текстов различных функциональных стилей и разновидностей языка; У5. умение использовать основные виды чтения в зависимости от коммуникативной задачи.	З1.Знание смысла понятий: речевая ситуация и её компоненты литературный язык, языковая норма, культура речи. З2.Знание основных единиц и уровней языка, их признаков и взаимосвязи. З3.Знание орфоэпических, лексических, грамматических и пунктуационных норм современного русского литературного языка; норм речевого поведения в социально – культурной, учебно-научной, официально деловой сферах. З4: Знание связи языка и истории, культуры русского и других народов.

языкового оформления, эффективности достижения поставленных коммуникативных задач. 6. Готовность и способность к самостоятельной, творческой и ответственной деятельности. 7. Способность к самооценке на основе наблюдения за собственной речью, потребность речевого самосовершенствования.		
Метапредметные: 1.Владение всеми видами речевой деятельности: аудированием, чтением (пониманием), говорением, письмом. 2.Владение языковыми средствами — умение ясно, логично и точно излагать свою точку зрения, использовать адекватные языковые средства; использование приобретенных знаний и умений для анализа языковых явлений на межпредметном уровне. 3.Применение навыков сотрудничества со сверстниками, детьми младшего возраста, взрослыми в процессе речевого общения, образовательной, общественно полезной, учебноисследовательской, проектной и других видах деятельности. 4. Овладение нормами речевого поведения в различных ситуациях межличностного и межкультурного общения. 5. Готовность и способность к самостоятельной информационно-познавательной деятельности, включая умение ориентироваться в различных источниках информации, критически оценивать и интерпретировать		

информацию, получаемую из различных источников. 6.Умение извлекать необходимую информацию из различных источников: учебно-научных текстов, справочной литературы, средств массовой информации, информационных и коммуникационных технологий для решения когнитивных, коммуникативных и организационных задач в процессе изучения русского языка.		
Предметные: 1. Сформированность понятий о нормах русского литературного языка и применение знаний о них в речевой практике. 2. Сформированность умений создавать устные и письменные монологические и диалогические высказывания различных типов и жанров в учебно-научной (на материале изучаемых учебных дисциплин), социально-культурной и деловой сферах общения. 3. Владение навыками самоанализа и самооценки на основе наблюдений за собственной речью. 4. Владение умением анализировать текст с точки зрения наличия в нем явной и скрытой, основной и второстепенной информации. 5. Владение умением представлять тексты в виде тезисов, конспектов, аннотаций, рефератов, сочинений различных жанров. 6. Сформированность представлений об изобразительно-выразительных возможностях русского языка. 7. Сформированность умений		

учитывать исторический, историко-культурный контекст и контекст творчества писателя в процессе анализа текста. 8. Способность выявлять в художественных текстах образы, темы и проблемы и выражать свое отношение к теме, проблеме текста в развернутых аргументированных устных и письменных высказываниях. 9. Владение навыками анализа текста с учетом их стилистической и жанровородовой специфики; осознание художественной картины жизни, созданной в литературном произведении, в единстве эмоционального личностного восприятия и интеллектуального понимания. 10. Сформированность представлений о системе стилей языка художественной литературы		

1.3 Контроль и оценка результатов освоения учебной дисциплины

Результаты обучения	Критерии оценки	Методы оценки
Предметные: Перечень знаний, осваиваемых в рамках дисциплины: 31.Знание смысла понятий: речевая ситуация и её компоненты, литературный язык, языковая норма, культура речи.	Студент дает определение понятиям: -речевая ситуация и её компоненты; -литературный язык; - языковая норма; - культура речи.	Устный опрос, Практическая работа
32. Знание основных единиц и уровней языка, их признаков и взаимосвязи.	Студент называет основные единицы языка - это звуки, морфемы, слова, предложения, текст; дает определения им. Также называет уровни языка, а именно: фонетический, морфемный, лексический, синтаксический, морфологический; дает определения им. Студент излагает, что все единицы языка связаны между собой, точно так же, как и уровни языка, называя их признаки и взаимосвязь.	Упражнения; практическая работа; тестирование
33.Знание орфоэпических, лексических, грамматических и пунктуационных норм современного русского литературного языка; норм речевого поведения в социально – культурной, учебно-научной, официально деловой сферах.	Студент называет основные нормы современного литературного произношения: - произношение безударных гласных звуков, некоторых согласных; - произношение некоторых грамматических норм; - особенности произношения иноязычных слов, а также русских имён и отчеств; - произношения отдельных грамматических форм; заимствованных слов.	Упражнения; практическая работа
34.Знание связи языка и истории, культуры русского и других народов.	Студент называет принципы русской пунктуации; разделы русской пунктуации и систему правил, включённых в каждый из них. Также называет нормы речевого поведения в социально – культурной, учебно-научной,	Индивидуальные сообщения

	официально деловой сферах.	
Перечень умений, осваиваемых в рамках дисциплины: У1.Умение осуществлять речевой самоконтроль.	Студент выполняет правильно и качественно действия или операции (применительно к речевому действию – соответствие содержания речевого высказывания целям РД, а его языкового оформления – нормам данного языка, т. е. языковой норме); отсутствие ошибок.	Индивидуальный опрос
У2. Умение оценивать устные и письменные высказывания с точки зрения языкового оформления эффективности достижения поставленных коммуникативных задач.	Студент создает высказывания различных типов и жанров в учебно-научной, социально-культурной и деловой сферах общения, с учётом основных орфоэпических, лексических, грамматических норм современного русского литературного языка, применяемых в практике речевого общения.	Устный ответ Практические работы
У3.Умение анализировать языковые единицы с точки зрения правильности, точности и уместности их употребления.	Студент выполняет анализ, классифицирует, группирует, соотносит, сравнивает, контролирует, восстанавливает языковые единицы с точки зрения правильности, точности и уместности их употребления	Устный опрос; тестирование.
У4.Умение проводить лингвистический анализ текстов различных функциональных стилей и разновидностей языка.	Студент выполняет лингвистический анализ текстов различных функциональных стилей и разновидностей языка.	Практическая работа
У5. Умение использовать основные виды чтения в зависимости от коммуникативной задачи.	Студент использует просмотровой, ознакомительный или изучающий вид чтения в зависимости от коммуникативной задачи.	Практическая работа
Личностные: 1.Воспитание уважения к русскому (родному) языку, который сохраняет и отражает культурные и нравственные	Оформлять свои мысли в устной и письменной речи с учетом своих учебных и жизненных речевых	Лист оценки сформированности компетенций

ценности, накопленные народом на протяжении веков, осознание связи языка и истории, культуры русского и других народов. 2.Понимание роли родного языка как основы успешной социализации личности. 3.Осознание эстетической ценности, потребности сохранить чистоту русского языка. 4.Формирование мировоззрения, соответствующего современному уровню развития науки и общественной практики, основанного на диалоге культур, а также различных форм общественного сознания, осознание своего места в поликультурном мире. 5.Способность к речевому самоконтролю, оцениванию устных и письменных высказываний с точки зрения языкового оформления, эффективности достижения поставленных коммуникативных задач. 6.Готовность и способность к самостоятельной, творческой и ответственной деятельности. 7.Способность к самооценке на основе наблюдения за собственной речью, потребность речевого самосовершенствования.	ситуаций. Адекватно использовать речевые средства для решения коммуникативных задач. Регулировать своё поведение в соответствии с познанными моральными нормами и этическими требованиями. Ориентироваться в учебниках: определять умения, которые будут сформированы на основе изучения данного раздела; определять круг своей компетентности в изучаемом вопросе, осуществлять выбор заданий, основываясь на своё целеполагание. Самостоятельно предполагать, какая дополнительная информация будет нужна для изучения нового материала. Ставить цель собственной познавательной деятельности (в рамках учебной и проектной деятельности) и удерживать ее. Самостоятельно делать выводы, перерабатывать информацию, преобразовывать её, представлять информацию	

	на основе схем, моделей, таблиц, гистограмм, сообщений.	
Метапредметные: 1.Владение всеми видами речевой деятельности: аудированием, чтением (пониманием), говорением, письмом. 2.Владение языковыми средствами — умение ясно, логично и точно излагать свою точку зрения, использовать адекватные языковые средства; использование приобретенных знаний и умений для анализа языковых явлений на межпредметном уровне. 3.Применение навыков сотрудничества со сверстниками, детьми младшего возраста, взрослыми в процессе речевого общения, образовательной, общественно полезной, учебно-исследовательской, проектной и других видах деятельности. 4.Овладение нормами речевого поведения в различных ситуациях межличностного и межкультурного общения. 5.Готовность и способность к самостоятельной информационнопознавательной деятельности, включая умение ориентироваться в различных источниках информации, критически оценивать и интерпретировать информацию, получаемую из различных источников.	Оформлять свои мысль в форме стандартных продуктов письменной коммуникации. Самостоятельно договаривается о правилах и вопросах для обсуждения в соответствии с поставленной перед группой задачей; задает вопросы, позволяющие уточнить и понять идеи друг друга, сопоставляет свои идеи с идеями других членов группы, развивает и уточняеть идеи; информационное планирование, поиск информации. Высказывает свое мнение и узнает мнение партнера в рамках диалога групповая коммуникация Умеет передавать содержание в сжатом, выборочном, развёрнутом виде, в виде презентаций. Самостоятельно формулирует задание: определяет его цель, планирует свои действия для реализации задач, прогнозирует результаты, осмысленно выбирает способы и приёмы действий, корректирует работу по ходу выполнения. Самостоятельно планирует и осуществляет текущий	

6.Умение извлекать необходимую информацию из различных источников: учебно-научных текстов, справочной литературы, средств массовой информации, информационных и коммуникационных технологий для решения когнитивных, коммуникативных и организационных задач в процессе изучения русского языка.	контроль своей деятельности; оцениет продукт своей деятельности по критериям, самостоятельно определенным в соответствии с целью деятельности. Указывает какая информация требуется для решения поставленной задачи; в источниках какого типа следует искать заданную информацию, извлечение информации. Выбирает для выполнения определённой задачи различные средства: справочную литературу, ИКТ.	

2. ФОРМЫ КОНТРОЛЯ И ОЦЕНКИ ОСВОЕНИЯ УЧЕБНОЙ ДИСЦИПЛИНЫ ПО ТЕМАМ (РАЗДЕЛАМ)

Результаты обучения (объекты оценивания)	Виды контроля	Названия тем/разделов	Приобретаемые знания и умения	Место/время оценивания	Форма контроля и оценивания
31.Знание смысла понятий: речевая ситуация и её компоненты литературный язык, языковая норма, культура речи. 32.Знание основных единиц и уровней языка, их признаков и взаимосвязи. 33.Знание орфоэпических, лексических, грамматических и пунктуационных норм современного русского литературного языка; норм речевого поведения в социально – культурной, учебнонаучной, официально деловой сферах. 34: Знание связи языка и истории, культуры русского и других народов.	Текущая аттестация	Раздел 1. Введение	Общие Сведения о языке	На занятии.	Оценка за выполнение практических работ.
			Язык как система. Что такое родной язык		
	Текущая аттестация	Раздел 2. Языковые нормы	Фонетика и графика	На занятии.	Оценка за выполнение практических работ
			Фонетический разбор акцентологические нормы		
			Орфоэпические и акцентологические нормы.		
			Лексика и лексикология. Лексическое значение слова.		
			Лексика с точки зрения происхождения и употребления. Лексические нормы языка.		
			Фразеология		
			Состав слова и словообразование.		
			Способы словообразования.		
			Словообразовательный разбор		
			Словообразовательные нормы языка		
			Морфология и орфография.		

У1.умение осуществлять речевой самоконтроль; У2. умение оценивать устные и письменные высказывания с точки зрения языкового оформления эффективности достижения поставленных коммуникативных задач; У3. умение анализировать языковые единицы с точки зрения правильности, точности и уместности их употребления; У4. умение проводить лингвистический анализ текстов различных функциональных стилей и разновидностей языка; У5. умение использовать основные виды чтения в зависимости от коммуникативной задачи.			Морфологические нормы языка.		
			Морфологические нормы образования существительных.		
			Морфологические нормы образования числительных.		
			Орфографические нормы.		
			Синтаксис и пунктуация.		
			Синтаксис и пунктуация. Практическая работа.		

3. КОНТРОЛЬНО-ИЗМЕРИТЕЛЬНЫЕ МАТЕРИАЛЫ ДЛЯ ПРОВЕДЕНИЯ ТЕКУЩЕГО КОНТРОЛЯ

Текущий контроль успеваемости студентов осуществляется по всем видам аудиторной и самостоятельной работы, предусмотренным рабочей программой учебной дисциплины. Текущий контроль успеваемости осуществляется преподавателем, ведущим аудиторные занятия. Текущий контроль успеваемости проводится в следующей форме: практическая работа. Текущий контроль и оценка элементов освоения учебной дисциплины (результатов обучения, знаний, умений) осуществляются с использованием форм, указанных в разделе 2. Контрольно-оценочные материалы для текущего контроля элементов освоения учебной дисциплины (результатов освоения, знаний, умений) находятся непосредственно у преподавателя.

4.КОНТРОЛЬНО-ИЗМЕРИТЕЛЬНЫЕ МАТЕРИАЛЫ ДЛЯ ПРОВЕДЕНИЯ ПРОМЕЖУТОЧНОЙ АТТЕСТАЦИИ

Вид ПА: дифференцированный зачет

Форма проведения: тестирование

Условия выполнения

- Время выполнения задания: 90 минут

- Оборудование учебного кабинета: рабочие места по количеству обучающихся, рабочее место для преподавателя.

Технические средства обучения: компьютер; персональный компьютер для обучающегося, программное обеспечение.

Информационные источники:

Основные источники:

Антонова Е. С., Воителева Т. М. Русский язык: учебник для учреждений сред. проф. образования. — М., 2018.

Воителева Т. М. Русский язык и литература. Русский язык (базовый уровень): учебник для 10 класса общеобразовательной школы. — М., 2017.

Воителева Т. М. Русский язык и литература. Русский язык (базовый уровень): учебник для 11 класса общеобразовательной школы. — М., 2017.

Воителева Т. М. Русский язык: сб. упражнений: учеб. пособие сред. проф. образования. —М., 2017.

- **Дополнительные источники:**

Воителева Т. М. Русский язык: методические рекомендации: метод. пособие для учреждений сред. проф. образования. — М., 2014.

Горшков А. И. Русская словесность. От слова к словесности. 10—11 классы: учебник для общеобразовательных учреждений. — М., 2010.

Львова С. И. Таблицы по русскому языку. — М., 2010.

Пахнова Т. М. Готовимся к устному и письменному экзамену по русскому языку. — М., 2011.

Словари

Горбачевич К. С. Словарь трудностей современного русского языка. — СПб., 2003. Граудина Л.К., Ицкович В.А., Катлинская Л.П. Грамматическая правильность русской речи. Стилистический словарь вариантов. — 2-е изд., испр. и доп. — М., 2001.

Иванова О. Е., Лопатин В. В., Нечаева И. В., Чельцова Л. К. Русский орфографический словарь: около 180 000 слов / Российская академия наук. Институт русского языка им. В. В. Виноградова / под ред. В. В. Лопатина. — 2-е изд., испр. и доп. — М., 2004.

Крысин Л. П. Толковый словарь иноязычных слов. — М., 2008.

Лекант П. А., Леденева В. В. Школьный орфоэпический словарь русского языка. — М., 2005.

Львов В. В. Школьный орфоэпический словарь русского языка. — М., 2004.

Ожегов С. И. Словарь русского языка. Около 60 000 слов и фразеологических выражений. — 25-е изд., испр. и доп. /под общ. ред. Л. И. Скворцова. — М., 2006.

Розенталь Д. Э., Краснянский В. В. Фразеологический словарь русского языка. — М.,2011. Скворцов Л. И. Большой толковый словарь правильной русской речи. — М., 2005.

Ушаков Д. Н., Крючков С. Е. Орфографический словарь. — М., 2006.

Через дефис, слитно или раздельно?: словарь-справочник русского языка / сост.В. В. Бурцева. — М., 2006.

Пакет материалов для проведения промежуточной аттестации:

− подготовка по вопросам, выносимым на зачет

− отчеты по практическим работам

Контрольные вопросы, выносимые на промежуточную аттестацию

1. Фонетика и графика.
2. Орфоэпические и акцентологические нормы.
3. Лексика и лексикология. Лексическое значение слова.
4. Лексика с точки зрения происхождения и употребления. Лексические нормы языка.
5. Фразеология
6. Состав слова и словообразование
7. Словообразовательные нормы языка.
8. Морфология и орфография
9. Морфологические нормы языка
10. Орфографические нормы.
11. Синтаксис и пунктуация.

Критерии оценки выполнения работ (лист оценивания см. Приложение)

1. «5» - 32- 29 баллов;

2. «4» - 28-26 баллов;

3. «3» - 25-22 баллов;

4. «2» - 21 и менее.

Для допуска к промежуточной аттестаций необходимо: − иметь зачтенные практические работы.

МИНИСТЕРСТВО ОБРАЗОВАНИЯ И МОЛОДЕЖНОЙ ПОЛИТИКИ
СВЕРДЛОВСКОЙ ОБЛАСТИ
ГОСУДАРСТВЕННОЕ АВТОНОМНОЕ ПРОФЕССИОНАЛЬНОЕ ОБРАЗОВАТЕЛЬНОЕ
УЧРЕЖДЕНИЕ СВЕРДЛОВСКОЙ ОБЛАСТИ
«КАМЕНСК-УРАЛЬСКИЙ АГРОПРОМЫШЛЕННЫЙ ТЕХНИКУМ»

УТВЕРЖДЕН
Приказом директора
ГАПОУ СО «Каменск-Уральский
агропромышленный техникум»
С.И. Некрасова
Пр.№57-уч от 19.05.2025

КОМПЛЕКТ КОНТРОЛЬНО-ОЦЕНОЧНЫХ СРЕДСТВ ДЛЯ ПРОМЕЖУТОЧНОЙ АТТЕСТАЦИИ УЧЕБНОЙ ДИСЦИПЛИНЫ

Для подготовки специалистов среднего звена:
15.02.19 Сварочное производство

Форма обучения: очная
Срок обучения: 3 г.10 мес.
Уровень освоения: базовый

Каменск-Уральский
2025

Комплект контрольно-оценочных средств разработан на основе Федерального государственного образовательного стандарта (далее – ФГОС) среднего общего образования, утвержденного приказом Минобрнауки России от 17.05.2012 N 413 (ред. от 12.08.2022) (зарегистрировано в Минюсте России 07.06.2012 N 24480), Федеральной образовательной программы среднего общего образования, утвержденной приказом Минпросвещения России от 18.05.2023 №371 (зарегистрировано в Минюсте России 12.07.2023 N 74228), и ФГОС по специальности 15.02.19 Сварочное производство, утвержденного приказом Министерства образования и науки РФ от 30.11.2023 г. N 907 (зарегистрировано в Минюсте России 29.12.2023 N 76769).

Организация-разработчик:
Государственное автономное профессиональное образовательное учреждение Свердловской области «Каменск-Уральский агропромышленный техникум»

Разработчик:
Симкина Алена Ринатовна, преподаватель, первая квалификационная категория

Рецензент:

М.М. Гайсина	Зав. отделением	ГАПОУ СО «КУАТ»
Фамилия, Имя, Отчество	должность	место работы

Рассмотрен на заседании ПЦК, протокол №1 от 19.05.2025
Руководитель ПЦК: Нигматуллина А.Р.

Рассмотрен на заседании педагогического совета, протокол №12 от 19.05.2025
Председатель: Некрасов С.И.

Согласован на заседании НМС, протокол №1 от 19.05.2025
Председатель: Э.В. Павлова

1. ПОЯСНИТЕЛЬНАЯ ЗАПИСКА

Комплект контрольно-оценочных средств предназначен для проверки результатов освоения учебной дисциплины ОУД.15 Основы учебно-исследовательской деятельности/ основы интеллектуального труда и входит в состав фонда оценочных средств программы подготовки квалифицированных рабочих, служащих по специальности 15.02.19 Сварочное производство", реализуемой в ГАПОУ СО «Каменск-Уральский агропромышленный техникум».

Комплект контрольно-оценочных средств разработан на основе рабочей программы дисциплины ОУД.15 Основы учебно-исследовательской деятельности/ основы интеллектуального труда.

Структура комплекта контрольно-оценочных средств, порядок разработки, согласования и утверждения регламентированы документированной процедурой «Периодичность и порядок текущего контроля успеваемости и промежуточной аттестации обучающихся», утвержденной в техникуме.

Результаты освоения учебной дисциплины, подлежащие проверке

В рамках программы учебной дисциплины обучающимися осваиваются личностные, метапредметные и предметные результаты в соответствии с требованиями ФГОС среднего общего образования: личностные (ЛР), метапредметные (МР), предметные для базового уровня изучения (ПРб).

Предметные результаты по учебному предмету "Основы учебно-исследовательской деятельности":

Прб1: сформированность навыков коммуникативной, учебно-исследовательской деятельности, критического мышления;

Прб2: способность к инновационной, аналитической, творческой, интеллектуальной деятельности;

Прб3: сформированность навыков проектной деятельности, а также самостоятельного применения приобретенных знаний и способов действий при решении различных задач, используя знания одной или нескольких учебных дисциплин или предметных областей;

Прб4: способность постановки цели и формулирования гипотезы исследования, планирования работы, отбора и интерпретации необходимой информации, структурирования аргументации результатов исследования на основе собранных данных, презентации результатов.

В комплект оценочных средств включено содержание, направленное на формирование у студентов компетенций, необходимых для качественного освоения образовательной программы СПО на базе основного общего образования с получением среднего общего образования; программы подготовки квалифицированных рабочих, служащих (ППКРС).

Содержание дисциплины направлено на развитие универсальных учебных действий, формирование общих компетенций в соответствии с требованиями ФГОС СПО специальности 15.02.19 Сварочное производство", а также обеспечивает достижение студентами следующих результатов:

ОК	ЛР и МР
ОК 01. Выбирать способы решения задач профессиональной деятельности применительно к различным контекстам;	ЛР3.3 способность оценивать ситуацию и принимать осознанные решения, ориентируясь на морально-нравственные нормы и ценности;
	<u>УУПД 1. базовые логические действия:</u> УУПД 1.1 самостоятельно формулировать и актуализировать проблему, рассматривать ее всесторонне; УУПД 1.2 устанавливать существенный признак или основания для сравнения, классификации и обобщения; УУПД 1.3 определять цели деятельности, задавать параметры и критерии их достижения; УУПД 1.4 выявлять закономерности и противоречия в рассматриваемых явлениях; УУПД 1.5 вносить коррективы в деятельность, оценивать соответствие результатов целям, оценивать риски последствий деятельности; УУПД 1.6 развивать креативное мышление при решении жизненных проблем;
	<u>УРД 1 самоорганизация:</u> самостоятельно осуществлять познавательную деятельность, выявлять проблемы, ставить и формулировать собственные задачи в образовательной деятельности и жизненных ситуациях; самостоятельно составлять план решения проблемы с учетом имеющихся ресурсов, собственных возможностей и предпочтений; давать оценку новым ситуациям; расширять рамки учебного предмета на основе личных предпочтений; делать осознанный выбор, аргументировать его, брать ответственность за решение; оценивать приобретенный опыт; способствовать формированию и проявлению широкой эрудиции в разных областях знаний, постоянно повышать свой образовательный и культурный уровень;
ОК 02. Использовать современные средства поиска, анализа и интерпретации информации и информационные технологии для выполнения задач профессиональной деятельности;	ЛР6.4 готовность и способность к образованию и самообразованию на протяжении всей жизни; ЛР8.3 осознание ценности научной деятельности, готовность осуществлять проектную и исследовательскую деятельность индивидуально и в группе.
	<u>УУПД 2 базовые исследовательские действия:</u> владеть навыками учебно-исследовательской и проектной деятельности, навыками разрешения проблем; способность и готовность к самостоятельному поиску методов решения практических задач, применению различных методов познания; овладение видами деятельности по получению нового знания, его интерпретации, преобразованию и применению в различных учебных ситуациях, в том числе при создании учебных и социальных проектов; формирование научного типа мышления, владение научной терминологией, ключевыми понятиями и методами; ставить и формулировать собственные задачи в образовательной деятельности и жизненных ситуациях; выявлять причинно-следственные связи и актуализировать задачу, выдвигать гипотезу ее решения, находить аргументы для доказательства своих утверждений, задавать параметры и критерии решения; анализировать полученные в ходе решения задачи результаты, критически оценивать их достоверность, прогнозировать изменение в новых условиях; давать оценку новым ситуациям, оценивать приобретенный опыт; разрабатывать план решения проблемы с учетом анализа имеющихся материальных и нематериальных ресурсов; осуществлять целенаправленный поиск переноса средств и способов действия в профессиональную среду; уметь переносить знания в познавательную и практическую области жизнедеятельности; уметь интегрировать знания из разных предметных областей; выдвигать новые идеи, предлагать оригинальные подходы и решения; ставить проблемы и задачи, допускающие альтернативные решения;
	<u>УУПД 3 работа с информацией:</u> владеть навыками получения информации из источников разных типов, самостоятельно осуществлять поиск, анализ, систематизацию и

	интерпретацию информации различных видов и форм представления; создавать тексты в различных форматах с учетом назначения информации и целевой аудитории, выбирая оптимальную форму представления и визуализации; оценивать достоверность, легитимность информации, ее соответствие правовым и морально-этическим нормам; использовать средства информационных и коммуникационных технологий в решении когнитивных, коммуникативных и организационных задач с соблюдением требований эргономики, техники безопасности, гигиены, ресурсосбережения, правовых и этических норм, норм информационной безопасности; владеть навыками распознавания и защиты информации, информационной безопасности личности.
ОК 03. Планировать и реализовывать собственное профессиональное и личностное развитие, предпринимательскую деятельность в профессиональной сфере, использовать знания по финансовой грамотности в различных жизненных ситуациях;	ЛР3.4 осознание личного вклада в построение устойчивого будущего; ЛР4.4 готовность к самовыражению в разных видах искусства, стремление проявлять качества творческой личности; ЛР6.1 готовность к труду, осознание ценности мастерства, трудолюбие; ЛР6.2 готовность к активной деятельности технологической и социальной направленности, способность инициировать, планировать и самостоятельно выполнять такую деятельность; ЛР6.3 интерес к различным сферам профессиональной деятельности, умение совершать осознанный выбор будущей профессии и реализовывать собственные жизненные планы; ЛР6.4 готовность и способность к образованию и самообразованию на протяжении всей жизни;
	<u>УРД 2 самоконтроль:</u> давать оценку новым ситуациям, вносить коррективы в деятельность, оценивать соответствие результатов целям; владеть навыками познавательной рефлексии как осознания совершаемых действий и мыслительных процессов, их результатов и оснований; использовать приемы рефлексии для оценки ситуации, выбора верного решения; уметь оценивать риски и своевременно принимать решения по их снижению;
ОК 04. Эффективно взаимодействовать и работать в коллективе и команде;	ЛР1.5 готовность вести совместную деятельность в интересах гражданского общества, участвовать в самоуправлении в общеобразовательной организации и детско-юношеских организациях; ЛР1.6 умение взаимодействовать с социальными институтами в соответствии с их функциями и назначением; ЛР1.7 готовность к гуманитарной и волонтерской деятельности; ЛР3.5 ответственное отношение к своим родителям и (или) другим членам семьи, созданию семьи на основе осознанного принятия ценностей семейной жизни в соответствии с традициями народов России; ЛР8.3 осознание ценности научной деятельности, готовность осуществлять проектную и исследовательскую деятельность индивидуально и в группе.
	<u>УКД 2 совместная деятельность:</u> понимать и использовать преимущества командной и индивидуальной работы; выбирать тематику и методы совместных действий с учетом общих интересов и возможностей каждого члена коллектива; принимать цели совместной деятельности, организовывать и координировать действия по ее достижению: составлять план действий, распределять роли с учетом мнений участников обсуждать результаты совместной работы; оценивать качество своего вклада и каждого участника команды в общий результат по разработанным критериям; предлагать новые проекты, оценивать идеи с позиции новизны, оригинальности, практической значимости; координировать и выполнять работу в условиях реального, виртуального и комбинированного взаимодействия; осуществлять позитивное стратегическое поведение в различных ситуациях, проявлять творчество и воображение, быть инициативным.
	<u>УРД 4 принятие себя и других людей:</u> принимать себя, понимая свои недостатки и достоинства;

	принимать мотивы и аргументы других людей при анализе результатов деятельности; признавать свое право и право других людей на ошибки; развивать способность понимать мир с позиции другого человека.
ОК 05. Осуществлять устную и письменную коммуникацию на государственном языке Российской Федерации с учетом особенностей социального и культурного контекста;	ЛР8.1 сформированность мировоззрения, соответствующего современному уровню развития науки и общественной практики, основанного на диалоге культур, способствующего осознанию своего места в поликультурном мире; ЛР8.2 совершенствование языковой и читательской культуры как средства взаимодействия между людьми и познания мира; ЛР8.3 осознание ценности научной деятельности, готовность осуществлять проектную и исследовательскую деятельность индивидуально и в группе.
	<u>УКД 1 общение:</u> осуществлять коммуникации во всех сферах жизни; распознавать невербальные средства общения, понимать значение социальных знаков, распознавать предпосылки конфликтных ситуаций и смягчать конфликты; владеть различными способами общения и взаимодействия; аргументированно вести диалог, уметь смягчать конфликтные ситуации; развернуто и логично излагать свою точку зрения с использованием языковых средств;
ОК 06. Проявлять гражданско-патриотическую позицию, демонстрировать осознанное поведение на основе традиционных общечеловеческих ценностей, в том числе с учетом гармонизации межнациональных и межрелигиозных отношений, применять стандарты антикоррупционного поведения;	ЛР1.1 сформированность гражданской позиции обучающегося как активного и ответственного члена российского общества; ЛР1.2 осознание своих конституционных прав и обязанностей, уважение закона и правопорядка; ЛР1.3 принятие традиционных национальных, общечеловеческих гуманистических и демократических ценностей; ЛР1.4 готовность противостоять идеологии экстремизма, национализма, ксенофобии, дискриминации по социальным, религиозным, расовым, национальным признакам; ЛР1.5 готовность вести совместную деятельность в интересах гражданского общества, участвовать в самоуправлении в общеобразовательной организации и детско-юношеских организациях; ЛР1.6 умение взаимодействовать с социальными институтами в соответствии с их функциями и назначением; ЛР1.7 готовность к гуманитарной и волонтерской деятельности; ЛР2.1 сформированность российской гражданской идентичности, патриотизма, уважения к своему народу, чувства ответственности перед Родиной, гордости за свой край, свою Родину, свой язык и культуру, прошлое и настоящее многонационального народа России; ЛР2.2 ценностное отношение к государственным символам, историческому и природному наследию, памятникам, традициям народов России, достижениям России в науке, искусстве, спорте, технологиях и труде; ЛР2.3 идейная убежденность, готовность к служению и защите Отечества, ответственность за его судьбу; ЛР3.1 осознание духовных ценностей российского народа; ЛР3.2 сформированность нравственного сознания, этического поведения; ЛР3.5 ответственное отношение к своим родителям и (или) другим членам семьи, созданию семьи на основе осознанного принятия ценностей семейной жизни в соответствии с традициями народов России; ЛР4.2 способность воспринимать различные виды искусства, традиции и творчество своего и других народов, ощущать эмоциональное воздействие искусства; ЛР4.3 убежденность в значимости для личности и общества отечественного и мирового искусства, этнических культурных традиций и народного творчества;
	<u>УРД 3 эмоциональный интеллект, предполагающий сформированность:</u> самосознания, включающего способность понимать свое эмоциональное состояние, видеть направления развития собственной эмоциональной сферы, быть уверенным в себе;

	саморегулирования, включающего самоконтроль, умение принимать ответственность за свое поведение, способность адаптироваться к эмоциональным изменениям и проявлять гибкость, быть открытым новому; внутренней мотивации, включающей стремление к достижению цели и успеху, оптимизм, инициативность, умение действовать, исходя из своих возможностей; эмпатии, включающей способность понимать эмоциональное состояние других, учитывать его при осуществлении коммуникации, способность к сочувствию и сопереживанию; социальных навыков, включающих способность выстраивать отношения с другими людьми, заботиться, проявлять интерес и разрешать конфликты;
ОК 09. Пользоваться профессиональной документацией на государственном и иностранном языках.	ЛР2.1 сформированность российской гражданской идентичности, патриотизма, уважения к своему народу, чувства ответственности перед Родиной, гордости за свой край, свою Родину, свой язык и культуру, прошлое и настоящее многонационального народа России;

2. ТИПОВЫЕ ЗАДАНИЯ ДЛЯ ОЦЕНКИ УСВОЕНИЯ УЧЕБНОЙ ДИСЦИПЛИНЫ

2.1 Текущий контроль. Устный опрос:

1. Какие существуют этапы работы над проектом.
2. Подготовительный этап: выбор темы, постановка целей и задач будущего проекта.
3. Выбор темы. Определение степени значимости темы проекта.
4. Требования к выбору и формулировке темы.
5. Актуальность и практическая значимость исследования.
6. Определение цели и задач.
7. Типичные способы определения цели.
8. Эффективность целеполагания.
9. Понятие «Гипотеза». Процесс построения гипотезы. Формулирование гипотезы.
10. Доказательство и опровержение гипотезы.
11. Планирование: подбор необходимых материалов, определение способов сбора и анализа информации.
12. Виды опроса. Анкетный опрос. Интервьюирование. Беседа.
13. Основной: обсуждение методических аспектов и организация работы, структурирование проекта, работа над проектом.
14. Заключительный: подведение итогов, оформление результатов, презентация проекта. Формы продуктов проектной деятельности и презентация проекта. Критерии оценки проекта.

2.2 Работа над проектом

Работа над проектом включает четыре этапа:

- Подготовительный этап, планирование;
- Основной этап, аналитический этап;
- Заключительный;
- Этап представления полученных результатов работы над проектом (презентация).

I. Подготовительный этап. Планирование

Планирование работы над проектом начинается с его коллективного обсуждения. Затем предложенные обучающимися темы проектов выносится на обсуждение.

1. Стимулирование потока идей
2. Определение общего направления исследовательской работы

- Выделяет наиболее удачные;
- Определяет сроки, необходимые для получения конечных результатов;

Каждый участник проекта выбирает подтему для будущего исследования. Таким образом формируются группы, работающие по одной подтеме.

II. Основной (аналитический) этап

Этот этап самостоятельного проведения исследования, получения и анализа информации, во время которого каждый обучающийся:

- Уточняет и формулирует собственную задачу, исходя из цели проекта в целом и задачи своей группы в частности;
- Ищет и собирает информацию, учитывая собственный опыт, результат обмена информацией с другими учащимися, учителями, родителями, консультантами и т.д., сведения, полученные из специальной литературы, Интернета и т.д.;
- Анализирует и интерпретирует полученные данные.

Последовательность работы:

1. Уточнение и формулировка задач.

Правильная формулировка задачи проекта (т.е. проблемы, которую предстоит решить) предопределяет результативность работы группы

2. Поиск и сбор информации.

Работа в группе, координации разных точек зрения посредством:

- Личных наблюдений и экспериментирования;
- Общения с другими людьми (встречи, интервьюирование, опросы);
- Работы с литературой и средствами массовой информации (в том числе через Интернет).

3. Обработка полученной информации.

III. Заключительный. Этап обобщения информации.

На этом этапе осуществляются структурирование полученной информации и интеграции полученных знаний, умений, навыков.

Обучающиеся:

- Систематизируют полученные данные;
- Объединяют в единое целое полученную каждой группой информацию;
- Выстраивают общую логическую схему выводов для подведения итогов. (Это могут быть: рефераты, доклады, проведение конференций, показ видеофильмов, спектаклей; выпуск стенгазет, журналов, презентация в интернете и т.д.).

IV. Представление полученных результатов работы (презентация).

Основные требования к презентации каждой группы и к общей презентации: выбранная форма должна соответствовать целям проекта, возрасту и уровню аудитории, для которой она проводится.

2.3 Деятельность на различных этапах проектирования

В проектном обучении можно установить порядок действий, который в большей или меньшей степени реализуется при выполнении учебных проектов различных типов. Ниже в таблице предлагается один из вариантов последовательности проектных действий (по В.В. Гузееву).

Этапы работы над проектом

Стадии работы над проектом	Содержание работы на этой стадии	Деятельность студентов	Деятельность преподавателя
Подготовка	Определение темы и целей проекта	Обсуждают предмет, получают дополнительную информацию. Устанавливают цели	Знакомит со смыслом проектного подхода и мотивирует. Помогает в постановке целей
Планирование	Определение источников информации; определение способов ее сбора и анализа. Определение способа представления результатов	Вырабатывают план действий Формулируют задачи Предлагает идеи, высказывает предложения	Предлагает идеи, высказывает предложения
Исследование	Сбор информации Решение промежуточных	Выполняют исследование, решая промежуточные	Наблюдает, советует, косвенно руководит деятельностью

	задач. Основные инструменты: интервью, опросы, наблюдения, эксперименты	задачи	
Анализ и обобщение	Анализ информации, Оформление результатов, формулировка выводов	Анализируют информацию. Обобщают результаты	Наблюдает, советует
Представление или отчет	Возможные формы представления результатов: устный, письменный отчеты	Отчитываются, обсуждают	Слушает, задает целесообразные вопросы в роли рядового участника
Оценка результатов и процесса		Участвуют в оценке путем коллективного обсуждения и самооценок	Оценивает усилия учащихся, их креативность, качество использованных источников, делает предложения по качеству отчета

Последовательность выполнения проектов

Этапы	Задачи	Деятельность студентов	Деятельность педагога
1. Начинание	Определение темы, уточнение целей, исходного положения Выбор рабочей группы	Уточняют информацию. Обсуждают задание	Мотивирует. Объясняет цели проекта. Наблюдает
2. Планирование	Анализ проблемы Определение источников информации Постановка задач и выбор критериев оценки результатов. Распределение ролей в команде	Формируют задачи. Уточняют информацию. Выбирают и обосновывают свои критерии успеха	Помогает в анализе и синтезе. Наблюдает
3. Принятие решения	Сбор и уточнение информации. Обсуждение альтернатив. Выбор оптимального варианта	Работают с информацией. Проводят синтез и анализ идей. Выполняют исследование	Наблюдает. Консультирует
4. Выполнение	Выполнение проекта	Выполняют исследование, работают над проектом. Оформляют проект	Наблюдает. Советует
5. Оценка	Анализ выполнения	Участвует в	Наблюдает,

	проекта. Анализ достижений поставленной цели	коллективном самоанализе проекта	направляет процесс
6. Защита проекта	Подготовка доклада. Обоснование процесса проектирования	Защищают проект, участвуют в коллективной оценке результатов	Участвуют в коллективном анализе

3. КРИТЕРИИ ОЦЕНИВАНИЯ ИНДИВИДУАЛЬНОГО УЧЕБНОГО ПРОЕКТА

Критерии оценивания оформления проекта:

- правильность и грамотность оформления (наличие титульного листа, оглавления, нумерации страниц, введения, заключения, словаря терминов, библиографии);
- композиционная стройность, логичность изложения (единство, целостность,
- соподчинение отдельных частей текста, взаимозависимость, взаимодополнение текста и презентации, отражение в тексте причинно-следственных связей, наличие рассуждений и выводов);
- качество оформления (рубрицирование и структура текста, качество эскизов, схем, рисунков);
- наглядность (графики, схемы, макеты и т.п., четкость, доступность для восприятия);
- самостоятельность.

Критерии оценивания защиты проектной работы (продукта):

- качество доклада (композиция, полнота представления работы, подходов, результатов, аргументированность и убежденность);
- объем и глубина знаний по теме (или предмету) (эрудиция, наличие межпредметных (междисциплинарных) связей);
- полнота раскрытия выбранной тематики исследования при защите;
- представление проекта (культура речи, манера, использование наглядных средств, чувство времени, импровизационное начало, держание внимания аудитории) ;
- ответы на вопросы (полнота, аргументированность, логичность, убежденность, дружелюбие);
- деловые и волевые качества докладчика (умение принять ответственное решение, готовность к дискуссии, доброжелательность, контактность).

Критерии оценивания презентации проектной работы:

Структура презентации

- Правильное оформление титульного листа
- Наличие понятной навигации
- Отмечены информационные ресурсы
- Логическая последовательность информации на слайдах

Оформление презентации

- Единый стиль оформления
- Использование на слайдах разного рода объектов
- Текст легко читается, фон сочетается текстом и графическими файлами
- Использование анимационных объектов
- Правильность изложения текста
- Использование объектов, сделанных в других программах

Содержание презентации

- Сформулированы цель, гипотезы
- Понятны задачи и ход исследования
- Методы исследования ясны
- Сделаны выводы
- Результаты и выводы соответствуют поставленной цели

Эффект презентации

- Общее впечатление от просмотра презентации

Критерии оценки устных ответов студентов:

1. **Оценка «отлично» (5 баллов)** ставится студенту за правильный, полный и глубокий ответ на вопрос. Ответ студента на вопрос должен быть полным и развернутым, ни в коем случае не зачитываться дословно, содержать четкие формулировки всех определений, касающихся указанного вопроса, подтверждаться фактическими примерами. Такой ответ должен продемонстрировать знание студентом материала лекций, базового учебника и дополнительной литературы. Оценка «отлично» выставляется только при полных ответах на все основные и дополнительные вопросы.

2. **Оценка «хорошо» (4 балла)** ставится студенту за правильный и полный ответ на вопрос. Ответ студента на вопрос должен быть полным, ни в коем случае не зачитываться дословно, содержать четкие формулировки всех определений, непосредственно касающихся указанного вопроса, подтверждаться фактическими примерами. Такой ответ должен продемонстрировать знание студентом материала лекций и базового учебника. Оценка «хорошо» (4балла) выставляется только при правильных и полных ответах на все основные вопросы. Допускается неполный ответ по одному из дополнительных вопросов.

3. **Оценка «удовлетворительно» (3 балла)** ставится студенту за правильный, но не полный ответ на вопрос преподавателя или билета. Ответ студента на вопрос может быть не полным, содержать нечеткие формулировки определений, прямо касающихся указанного вопроса, неуверенно подтверждаться фактическими примерами. Он ни в коем случае не должен зачитываться дословно.Такой ответ демонстрирует знание студентом только материала лекций. Оценка «удовлетворительно» (3 балла) выставляется только при правильных, но неполных, частичных ответах на все основные вопросы. Допускается неправильный ответ по одному из дополнительных вопросов.

4. **Оценка «неудовлетворительно» (0 баллов)** ставится студенту за неправильный ответ на вопрос преподавателя или билета либо его отсутствие. Ответ студента на вопрос, в этом случае, содержит неправильные формулировки основных определений, прямо относящихся к вопросу, или студент вообще не может их дать, как и подтвердить свой ответ фактическими примерами. Такой ответ демонстрирует незнание студентом материала лекций, базового учебника и дополнительной литературы.

КОНТРОЛЬ И ОЦЕНКА РЕЗУЛЬТАТОВ ОСВОЕНИЯ УЧЕБНОЙ ДИСЦИПЛИНЫ

Результаты обучения	Формы и методы оценки
ОК 01. Выбирать способы решения задач профессиональной деятельности применительно к различным контекстам	Домашняя работа; Тестовый контроль; Выполнение индивидуальных заданий; Решение проблемных задач на учебном занятии; Наблюдение за деятельностью студентов. Оценка выполнения домашней, практической работы Оценка использования учебной литературы, информационных ресурсов Интернет. Анализ выполнения практических работ. Устный опрос. Защита индивидуального проекта
ОК 02. Использовать современные средства поиска, анализа и интерпретации информации и информационные технологии для выполнения задач профессиональной деятельности	
ОК 03. Планировать и реализовывать собственное профессиональное и личностное развитие, предпринимательскую деятельность в профессиональной сфере, использовать знания по финансовой грамотности в различных жизненных ситуациях	
ОК 04. Эффективно взаимодействовать и работать в коллективе и команде	
ОК 05. Осуществлять устную и письменную коммуникацию на государственном языке Российской Федерации с учетом особенностей социального и культурного контекста	
ОК 06. Проявлять гражданско-патриотическую позицию, демонстрировать осознанное поведение на основе традиционных общечеловеческих ценностей, в том числе с учетом гармонизации межнациональных и межрелигиозных отношений, применять стандарты антикоррупционного поведения	
ОК 09. Пользоваться профессиональной документацией на государственном и иностранном языках	

Проект оценивается по критериям сформированности:

- познавательных универсальных учебных действий, включающих способность к самостоятельному приобретению знаний и решению проблем, умение поставить проблему и выбрать способы ее решения, в том числе поиск и обработку информации, формулировку выводов и (или) обоснование и реализацию принятого решения, обоснование и создание модели, прогноза, макета, объекта, творческого решения и других;
- предметных знаний и способов действий: умение раскрыть содержание работы, грамотно и обоснованно в соответствии с рассматриваемой проблемой или темой использовать имеющиеся знания и способы действий;
- регулятивных универсальных учебных действий: умение самостоятельно планировать и управлять своей познавательной деятельностью во времени; использовать ресурсные возможности для достижения целей; осуществлять выбор конструктивных стратегий в трудных ситуациях;
- коммуникативных универсальных учебных действий: умение ясно изложить и оформить выполненную работу, представить ее результаты, аргументированно ответить на вопросы.

МИНИСТЕРСТВО ОБРАЗОВАНИЯ И МОЛОДЕЖНОЙ ПОЛИТИКИ
СВЕРДЛОВСКОЙ ОБЛАСТИ
ГОСУДАРСТВЕННОЕ АВТОНОМНОЕ ПРОФЕССИОНАЛЬНОЕ ОБРАЗОВАТЕЛЬНОЕ
УЧРЕЖДЕНИЕ СВЕРДЛОВСКОЙ ОБЛАСТИ
«КАМЕНСК-УРАЛЬСКИЙ АГРОПРОМЫШЛЕННЫЙ ТЕХНИКУМ»

УТВЕРЖДЕН
Приказом директора
ГАПОУ СО «Каменск-Уральский
агропромышленный техникум»
С.И. Некрасова
Пр.№57-уч от 19.05.2025

КОМПЛЕКТ КОНТРОЛЬНО-ОЦЕНОЧНЫХ СРЕДСТВ ДЛЯ ОЦЕНКИ ОСВОЕНИЯ ОБРАЗОВАТЕЛЬНЫХ РЕЗУЛЬТАТОВ УЧЕБНОЙ ДИСЦИПЛИНЫ ОУД.16 ЭКОЛОГИЯ

Для подготовки специалистов среднего звена:
15.02.19 Сварочное производство

Форма обучения: очная
Срок обучения: 3 г.10 мес.
Уровень освоения: базовый

Каменск-Уральский
2025

Комплект контрольно-оценочных средств разработан на основе Федерального государственного образовательного стандарта (далее – ФГОС) по специальности 15.02.19 Сварочное производство, утвержденного приказом Министерства образования и науки РФ от 30.11.2023 г. N 907 (зарегистрировано в Минюсте России 29.12.2023 N 76769).

Организация -разработчик:
Государственное автономное профессиональное образовательное учреждение Свердловской области «Каменск-Уральский агропромышленный техникум»

Разработчики:
Аввакумова Н.В., преподаватель ГАПОУ СО «КУАТ».

Рецензент:

М.М. Гайсина	Зав. отделением	ГАПОУ СО «КУАТ»
Фамилия, Имя, Отчество	должность	место работы

Рассмотрен на заседании ПЦК, протокол №1 от 19.05.2025
Руководитель ПЦК: Нигматуллина А.Р.

Рассмотрен на заседании педагогического совета, протокол №12 от 19.05.2025
Председатель: Некрасов С.И.

Согласован на заседании НМС, протокол №1 от 19.05.2025
Председатель: Э.В. Павлова

ПОЯСНИТЕЛЬНАЯ ЗАПИСКА

Комплект контрольно-оценочных средств предназначен для проверки результатов освоения учебной дисциплины «ОУД. 16 «Экология» входит в состав фонда оценочных средств программы подготовки специалистов по специальности начального профессионального образования 15.02.19. «Сварочное производство», реализуемой в ГАПОУ СО «КУАТ».

Комплект контрольно-оценочных средств разработан на основе рабочей программы по название ОУД.16. Экология и методических рекомендаций по формированию фонда оценочных средств для подготовки специалистов начального профессионального образования.

Полный комплект контрольно-оценочных средств включает перечень практических и контрольных работ, комплект разноуровневых задач, тестовых заданий, а также самостоятельные работы обучающихся, направленные на проверку сформированности всей совокупности образовательных результатов, заявленных во ФГОС и рабочей программе ОУД.16. Экология

Используемые термины и определения, сокращения

УД	учебная дисциплина;
МДК	междисциплинарный курс;
КОС	контрольно-оценочные средства;
ФГОС	Федеральный государственный образовательный стандарт;
ОК	общие компетенции;
ПК	профессиональные компетенции

ОБРАЗОВАТЕЛЬНЫЕ РЕЗУЛЬТАТЫ ОСВОЕНИЯ УЧЕБНОЙ ДИСЦИПЛИНЫ, ПОДЛЕЖАЩИЕ ПРОВЕРКЕ

В результате освоения учебной дисциплины ОУД.16. Экология обучающийся должен обладать предусмотренными ФГОС по специальности начального профессионального образования 15.02.19. «Сварочное производство»

Уметь	- Решать простейшие экологические задачи. - Использовать количественные показатели при обсуждении экологических и демографических вопросов. - Объяснять принципы обратных связей в природе, механизмы регуляции и устойчивости в популяциях и биоценозах. - Строить графики простейших экологических зависимостей. - Применять знания экологических правил при анализе различных видов хозяйственной деятельности. - Использовать элементы системного подхода в объяснении сложных природных явлений, демографических проблем и взаимоотношений природы и общества. - Определять уровень загрязнения воздуха и воды. - Устанавливать и описывать основные виды ускоренной почвенной эрозии. - Обьяснять роль экологии в формировании научного мировоззрения; вклад биолого-экологических теорий в формирование современной естественнонаучной картины мира; единство живой и неживой природы, родство живых организмов; отрицательное влияние алкоголя, никотина, наркотических веществ на развитие зародыша человека; влияние мутагенов на организм человека, экологических факторов на организмы; взаимосвязи организмов и окружающей среды; причины эволюции, изменяемости видов, нарушений развития организмов, наследственных заболеваний, мутаций, устойчивости и смены экосистем; необходимости сохранения многообразия видов. - Решать элементарные экологические задачи; составлять элементарные схемы скрещивания и схемы переноса веществ и энергии в экосистемах (цепи питания) - Описывать особей видов по морфологическому критерию. - Выявлять приспособления организмов к среде обитания, источники мутагенов в окружающей среде (косвенно), антропогенные изменения в экосистемах своей местности. - Сравнивать: биологические объекты (тела живой и неживой природы по химическому составу, зародыши человека и других млекопитающих, природные экосистемы и агроэкосистемы своей местности), процессы (естественный и искусственный отбор, половое и бесполое размножение) и делать выводы на основе сравнения

	- Анализировать и оценивать различные гипотезы сущности жизни, происхождения жизни и человека, глобальные экологические проблемы и пути их решения, последствия собственной деятельности в окружающей среде - Изучать изменения в экосистемах на биологических моделях - Изучать изменения в экосистемах на биологических моделях - Изучать изменения в экосистемах на биологических моделях - Находить информацию о экологических объектах в различных источниках (учебных текстах, справочниках, научно-популярных изданиях, компьютерных базах данных, ресурсах Интернета) и критически ее оценивать.
- Знать	- - Определения основных экологических понятий (факторы среды, лимитирующие факторы, экологический оптимум, благоприятные, неблагоприятные и экстремальные условия, адаптация организмов и др.). - О типах взаимодействий организмов; разнообразии биотических связей; количественных оценках взаимосвязей хищника и жертвы, паразита и хозяина. - Законы конкурентных отношений в природе; правило конкурентного исключения, его значение в регулировании видового состава природных сообществ, в сельскохозяйственной практике, при интродукции и акклиматизации видов. - Об отношениях организмов в популяциях (понятие популяции, типы популяций, их демографическая структура, динамика численности популяции и ее регуляция в природе). - О строении и функционировании экосистем (понятия «экосистема», «биоценоз» как основа природной экосистемы, круговороты веществ и потоки энергии в экосистемах, экологические основы формирования и поддерживания экосистем). - Законы биологической продуктивности (цепи питания, первичная и вторичная биологическая продукция; факторы, ее лимитирующие; экологические пирамиды; биологическая продукция в естественных природных и Агроэкосистемах); — о саморазвитии экосистем (этапы формирования экосистем, зарастание водоема, неустойчивые и устойчивые стадии развития сообществ). - О биологическом разнообразии как важнейшем условии устойчивости популяций, биоценозов, экосистем; — о биосфере как глобальной экосистеме (круговорот веществ и потоки энергии в биосфере). - О месте человека в экосистеме Земли (общеэкологические и социальные особенности популяций человека, экологические связи человечества, их развитие, современные взаимоотношения человечества и природы, социально-экологические связи); — о динамике отношений системы «природа—общество» (различия темпов и характера формирования биосферы и техносферы, совместимость человеческой цивилизации с законами биосферы). - Социально-экологические закономерности роста численности

	населения Земли, возможности влияния и перспективы управления демографическими процессами, планирование семьи; - современные проблемы охраны природы (аспекты, принципы и правила охраны природы, правовые основы охраны природы); - О современном состоянии и охране атмосферы (баланс газов в атмосфере, ее загрязнение и источники загрязнения, борьба с загрязнением, очистные сооружения, безотходная технология). - О рациональном использовании и охране водных ресурсов (бережное расходование воды, борьба с загрязнениями, очистные сооружения и их эффективность, использование оборотных вод); - Об использовании и охране недр (проблема исчерпаемости минерального сырья и энергетических ресурсов, бережное использование полезных ископаемых, использование малометаллоемких производств, поиск заменителей). - О рациональном использовании и охране почв (причины потери плодородия и разрушения почв, ускоренная эрозия, ее виды, зональные и межзональные меры борьбы с эрозией). - О современном состоянии, использовании и охране растительности (причины и последствия сокращения лесов, меры по сохранению и восстановлению лесных ресурсов, охрана редких и исчезающих видов растений; Красная книга МСОП и Красная книга России и их значение в охране редких и исчезающих видов растений). - О рациональном использовании и охране животных (прямое и косвенное воздействие человека на животных и их последствия, причины вымирания видов животных, охрана охотничье-промысловых и редких видов животных, роль заповедников в охране животных, значение Красной книги МСОП и Красной книги России в охране редких и исчезающих видов). -

Соответствие общих компетенций (ОК) ФГОС НПО и универсальных учебных действий (УУД) ФГОС среднего общего образования

ОК	ЛР и МР
ОК 01. Выбирать способы решения задач профессиональной деятельности применительно к различным контекстам;	ЛР3.3 способность оценивать ситуацию и принимать осознанные решения, ориентируясь на морально-нравственные нормы и ценности;
	<u>УУПД 1. базовые логические действия:</u> УУПД 1.1 самостоятельно формулировать и актуализировать проблему, рассматривать ее всесторонне; УУПД 1.2 устанавливать существенный признак или основания для сравнения, классификации и обобщения; УУПД 1.3 определять цели деятельности, задавать параметры и критерии их достижения; УУПД 1.4 выявлять закономерности и противоречия в рассматриваемых явлениях; УУПД 1.5 вносить коррективы в деятельность, оценивать соответствие результатов целям, оценивать риски последствий деятельности; УУПД 1.6 развивать креативное мышление при решении жизненных проблем;
	<u>УРД 1 самоорганизация:</u>

	самостоятельно осуществлять познавательную деятельность, выявлять проблемы, ставить и формулировать собственные задачи в образовательной деятельности и жизненных ситуациях; самостоятельно составлять план решения проблемы с учетом имеющихся ресурсов, собственных возможностей и предпочтений; давать оценку новым ситуациям; расширять рамки учебного предмета на основе личных предпочтений; делать осознанный выбор, аргументировать его, брать ответственность за решение; оценивать приобретенный опыт; способствовать формированию и проявлению широкой эрудиции в разных областях знаний, постоянно повышать свой образовательный и культурный уровень;
ОК 02. Использовать современные средства поиска, анализа и интерпретации информации и информационные технологии для выполнения задач профессиональной деятельности;	ЛР6.4 готовность и способность к образованию и самообразованию на протяжении всей жизни; ЛР8.3 осознание ценности научной деятельности, готовность осуществлять проектную и исследовательскую деятельность индивидуально и в группе.
	<u>УУПД 2 базовые исследовательские действия:</u> владеть навыками учебно-исследовательской и проектной деятельности, навыками разрешения проблем; способность и готовность к самостоятельному поиску методов решения практических задач, применению различных методов познания; овладение видами деятельности по получению нового знания, его интерпретации, преобразованию и применению в различных учебных ситуациях, в том числе при создании учебных и социальных проектов; формирование научного типа мышления, владение научной терминологией, ключевыми понятиями и методами; ставить и формулировать собственные задачи в образовательной деятельности и жизненных ситуациях; выявлять причинно-следственные связи и актуализировать задачу, выдвигать гипотезу ее решения, находить аргументы для доказательства своих утверждений, задавать параметры и критерии решения; анализировать полученные в ходе решения задачи результаты, критически оценивать их достоверность, прогнозировать изменение в новых условиях; давать оценку новым ситуациям, оценивать приобретенный опыт; разрабатывать план решения проблемы с учетом анализа имеющихся материальных и нематериальных ресурсов; осуществлять целенаправленный поиск переноса средств и способов действия в профессиональную среду; уметь переносить знания в познавательную и практическую области жизнедеятельности; уметь интегрировать знания из разных предметных областей;

	выдвигать новые идеи, предлагать оригинальные подходы и решения; ставить проблемы и задачи, допускающие альтернативные решения;
	<u>УУПД 3 работа с информацией:</u> владеть навыками получения информации из источников разных типов, самостоятельно осуществлять поиск, анализ, систематизацию и интерпретацию информации различных видов и форм представления; создавать тексты в различных форматах с учетом назначения информации и целевой аудитории, выбирая оптимальную форму представления и визуализации; оценивать достоверность, легитимность информации, ее соответствие правовым и морально-этическим нормам; использовать средства информационных и коммуникационных технологий в решении когнитивных, коммуникативных и организационных задач с соблюдением требований эргономики, техники безопасности, гигиены, ресурсосбережения, правовых и этических норм, норм информационной безопасности; владеть навыками распознавания и защиты информации, информационной безопасности личности.
ОК 03. Планировать и реализовывать собственное профессиональное и личностное развитие, предпринимательскую деятельность в профессиональной сфере, использовать знания по финансовой грамотности в различных жизненных ситуациях;	ЛР3.4 осознание личного вклада в построение устойчивого будущего; ЛР4.4 готовность к самовыражению в разных видах искусства, стремление проявлять качества творческой личности; ЛР6.1 готовность к труду, осознание ценности мастерства, трудолюбие; ЛР6.2 готовность к активной деятельности технологической и социальной направленности, способность инициировать, планировать и самостоятельно выполнять такую деятельность; ЛР6.3 интерес к различным сферам профессиональной деятельности, умение совершать осознанный выбор будущей профессии и реализовывать собственные жизненные планы; ЛР6.4 готовность и способность к образованию и самообразованию на протяжении всей жизни;
	<u>УРД 2 самоконтроль:</u> давать оценку новым ситуациям, вносить коррективы в деятельность, оценивать соответствие результатов целям; владеть навыками познавательной рефлексии как осознания совершаемых действий и мыслительных процессов, их результатов и оснований; использовать приемы рефлексии для оценки ситуации, выбора верного решения; уметь оценивать риски и своевременно принимать решения по их снижению;
ОК 04. Эффективно взаимодействовать и работать в коллективе и команде;	ЛР1.5 готовность вести совместную деятельность в интересах гражданского общества, участвовать в самоуправлении в общеобразовательной организации и детско-юношеских организациях; ЛР1.6 умение взаимодействовать с социальными

	институтами в соответствии с их функциями и назначением; ЛР1.7 готовность к гуманитарной и волонтерской деятельности; ЛР3.5 ответственное отношение к своим родителям и (или) другим членам семьи, созданию семьи на основе осознанного принятия ценностей семейной жизни в соответствии с традициями народов России; ЛР8.3 осознание ценности научной деятельности, готовность осуществлять проектную и исследовательскую деятельность индивидуально и в группе.
	<u>УКД 2 совместная деятельность:</u> понимать и использовать преимущества командной и индивидуальной работы; выбирать тематику и методы совместных действий с учетом общих интересов и возможностей каждого члена коллектива; принимать цели совместной деятельности, организовывать и координировать действия по ее достижению: составлять план действий, распределять роли с учетом мнений участников обсуждать результаты совместной работы; оценивать качество своего вклада и каждого участника команды в общий результат по разработанным критериям; предлагать новые проекты, оценивать идеи с позиции новизны, оригинальности, практической значимости; координировать и выполнять работу в условиях реального, виртуального и комбинированного взаимодействия; осуществлять позитивное стратегическое поведение в различных ситуациях, проявлять творчество и воображение, быть инициативным.
	<u>УРД 4 принятие себя и других людей:</u> принимать себя, понимая свои недостатки и достоинства; принимать мотивы и аргументы других людей при анализе результатов деятельности; признавать свое право и право других людей на ошибки; развивать способность понимать мир с позиции другого человека.
ОК 05. Осуществлять устную и письменную коммуникацию на государственном языке Российской Федерации с учетом особенностей социального и культурного контекста;	ЛР8.1 сформированность мировоззрения, соответствующего современному уровню развития науки и общественной практики, основанного на диалоге культур, способствующего осознанию своего места в поликультурном мире; ЛР8.2 совершенствование языковой и читательской культуры как средства взаимодействия между людьми и познания мира; ЛР8.3 осознание ценности научной деятельности, готовность осуществлять проектную и исследовательскую деятельность индивидуально и в группе.
	<u>УКД 1 общение:</u> осуществлять коммуникации во всех сферах жизни; распознавать невербальные средства общения, понимать значение социальных знаков, распознавать предпосылки

	конфликтных ситуаций и смягчать конфликты; владеть различными способами общения и взаимодействия; аргументированно вести диалог, уметь смягчать конфликтные ситуации; развернуто и логично излагать свою точку зрения с использованием языковых средств;
ОК 06. Проявлять гражданско-патриотическую позицию, демонстрировать осознанное поведение на основе традиционных общечеловеческих ценностей, в том числе с учетом гармонизации межнациональных и межрелигиозных отношений, применять стандарты антикоррупционного поведения;	ЛР1.1 сформированность гражданской позиции обучающегося как активного и ответственного члена российского общества; ЛР1.2 осознание своих конституционных прав и обязанностей, уважение закона и правопорядка; ЛР1.3 принятие традиционных национальных, общечеловеческих гуманистических и демократических ценностей; ЛР1.4 готовность противостоять идеологии экстремизма, национализма, ксенофобии, дискриминации по социальным, религиозным, расовым, национальным признакам; ЛР1.5 готовность вести совместную деятельность в интересах гражданского общества, участвовать в самоуправлении в общеобразовательной организации и детско-юношеских организациях; ЛР1.6 умение взаимодействовать с социальными институтами в соответствии с их функциями и назначением; ЛР1.7 готовность к гуманитарной и волонтерской деятельности; ЛР2.1 сформированность российской гражданской идентичности, патриотизма, уважения к своему народу, чувства ответственности перед Родиной, гордости за свой край, свою Родину, свой язык и культуру, прошлое и настоящее многонационального народа России; ЛР2.2 ценностное отношение к государственным символам, историческому и природному наследию, памятникам, традициям народов России, достижениям России в науке, искусстве, спорте, технологиях и труде; ЛР2.3 идейная убежденность, готовность к служению и защите Отечества, ответственность за его судьбу; ЛР3.1 осознание духовных ценностей российского народа; ЛР3.2 сформированность нравственного сознания, этического поведения; ЛР3.5 ответственное отношение к своим родителям и (или) другим членам семьи, созданию семьи на основе осознанного принятия ценностей семейной жизни в соответствии с традициями народов России; ЛР4.2 способность воспринимать различные виды искусства, традиции и творчество своего и других народов, ощущать эмоциональное воздействие искусства; ЛР4.3 убежденность в значимости для личности и общества отечественного и мирового искусства, этнических культурных традиций и народного творчества;
	<u>УРД 3 эмоциональный интеллект, предполагающий сформированность:</u>

	самосознания, включающего способность понимать свое эмоциональное состояние, видеть направления развития собственной эмоциональной сферы, быть уверенным в себе; саморегулирования, включающего самоконтроль, умение принимать ответственность за свое поведение, способность адаптироваться к эмоциональным изменениям и проявлять гибкость, быть открытым новому; внутренней мотивации, включающей стремление к достижению цели и успеху, оптимизм, инициативность, умение действовать, исходя из своих возможностей; эмпатии, включающей способность понимать эмоциональное состояние других, учитывать его при осуществлении коммуникации, способность к сочувствию и сопереживанию; социальных навыков, включающих способность выстраивать отношения с другими людьми, заботиться, проявлять интерес и разрешать конфликты;
ОК 09. Пользоваться профессиональной документацией на государственном и иностранном языках.	ЛР2.1 сформированность российской гражданской идентичности, патриотизма, уважения к своему народу, чувства ответственности перед Родиной, гордости за свой край, свою Родину, свой язык и культуру, прошлое и настоящее многонационального народа России;

1 ПАСПОРТ КОМПЛЕКТА КОНТРОЛЬНО-ОЦЕНОЧНЫХ СРЕДСТВ

Таблица 1

Соотношение контролируемых модулей дисциплины с компетенциями и оценочными средствами

Наименование раздела	Формируемые компетенции	Текущий контроль		Промежуточный контроль	
		Форма контроля	Наименование КОС	Форма контроля	Наименование КОС
Раздел 1. Экология как наука. Методы научного изучения					
1.1. Экология как наука. Объект изучения экологии	ОК-1, ОК-2, ОК-3, ОК-4, ОК-5, ОК-6, ОК-7, ОК-8,ОК-9.	Устный опрос Письменный опрос	Варианты ПР	Вопросы	ПРОГРАММА проведения промежуточной аттестации по учебной дисциплине ОУД. 16 Экология
Раздел 2. Раздел II Экология как научная дисциплина.					
2.1. Общая экология. Среда обитания и факторы среды.	ОК-1, ОК-2, ОК-3, ОК-4, ОК-5, ОК-6, ОК-7, ОК-8,ОК-9.	Устный опрос Письменный опрос Тест	Система тестовых заданий Варианты ПР	Тестирование Вопросы	
2.2 Социальная экология. Предмет изучения социальной экологии.		Устный опрос Письменный опрос Тест	Варианты ПР	Вопросы Тестирование	
Раздел 3.					
3.1 Среда обитания человека.	ОК-1, ОК-2, ОК-3, ОК-4, ОК-5, ОК-6, ОК-7, ОК-8,ОК-9.	Устный опрос Письменный опрос Тест	Система тестовых заданий	Вопросы Тестирование	
3.2 Городская среда.	ОК-1, ОК-2, ОК-3,	Устный опрос	Система тестовых	Вопросы	

	ОК-4, ОК-5, ОК-6, ОК-7, ОК-8,ОК-9.	Письменный опрос Тест	заданий	Тестирование	
3.3. Описание жилища человека как искусственной экосистемы.	ОК-1, ОК-2, ОК-3, ОК-4, ОК-5, ОК-6, ОК-7, ОК-8,ОК-9.	Устный опрос Тест	Система тестовых заданий	Вопросы Тестирование	
3.4 Экологические вопросы строительства в городе.	ОК-1, ОК-2, ОК-3, ОК-4, ОК-5, ОК-6, ОК-7, ОК-8,ОК-9.	Тест Практическое занятие	Система тестовых заданий	Тестирование	
3.5 Сельская среда.	ОК-1, ОК-2, ОК-3, ОК-4, ОК-5, ОК-6, ОК-7, ОК-8,ОК-9.	Тест Устный опрос	Система тестовых заданий	Тестирование	
3.6 Решение экологических задач Ситуационные задания	ОК-1, ОК-2, ОК-3, ОК-4, ОК-5, ОК-6, ОК-7, ОК-8,ОК-9.	Тест Практическое занятие	Варианты ПР	Вопросы Тестирование	
Раздел 4. Концепция устойчивого развития	ОК-1, ОК-2, ОК-3, ОК-4, ОК-5, ОК-6, ОК-7, ОК-8,ОК-9.		Система тестовых заданий		
4.1. Глобальные экологические проблемы и способы их решения.	ОК-1, ОК-2, ОК-3, ОК-4, ОК-5, ОК-6, ОК-7, ОК-8,ОК-9.	Тест Устный опрос	Варианты ПР	Тестирование Вопросы	
4.2 Способы решения экологических проблем в рамках концепции «Устойчивость и развитие».	ОК-1, ОК-2, ОК-3, ОК-4, ОК-5, ОК-6, ОК-7, ОК-8,ОК-9.	Тест Практическое занятие	Система тестовых заданий	Тестирование Вопросы	
Раздел 5. Экосистемы			Варианты ПР		
5.1. Основы экологии.	ОК-1, ОК-2, ОК-3, ОК-4, ОК-5, ОК-6,	Тест Практическое	Система тестовых заданий	Тестирование Вопросы	

	ОК-7, ОК-8,ОК-9.	занятие			
5.2 Биосфера. Охрана биосферы	ОК-1, ОК-2, ОК-3, ОК-4, ОК-5, ОК-6, ОК-7, ОК-8,ОК-9.	Тест Практическое занятие	Система тестовых заданий Варианты ПР	Тестирование Вопросы	
Раздел 6. Охрана природы	ОК-1, ОК-2, ОК-3, ОК-4, ОК-5, ОК-6, ОК-7, ОК-8,ОК-9.	Тест Практическое занятие	Система тестовых заданий Варианты ПР	Тестирование Вопросы	
6.2.Природоохранная деятельность. История охраны природы в России.	ОК-1, ОК-2, ОК-3, ОК-4, ОК-5, ОК-6, ОК-7, ОК-8,ОК-9.	Тест Практическое занятие	Система тестовых заданий Варианты ПР	Тестирование Вопросы	
6.3. Природные ресурсы и их охрана.	ОК-1, ОК-2, ОК-3, ОК-4, ОК-5, ОК-6, ОК-7, ОК-8,ОК-9.	Тест Практическое занятие	Система тестовых заданий Варианты ПР	Тестирование Вопросы	
6.4. Сравнительное описание естественных природных систем и агроэкосистемы.	ОК-1, ОК-2, ОК-3, ОК-4, ОК-5, ОК-6, ОК-7, ОК-8,ОК-9.	Тест Практическое занятие	Система тестовых заданий Варианты ПР	Тестирование Вопросы	
Дифференцированный зачет			Система тестовых заданий	Вопросы	

Перечень оценочных средств

Форма контроля	**Наименование КОС**	**Краткая характеристика оценочного средства**	**Критерии оценки**
Устный опрос-собеседование	Перечень вопросов для обсуждения	Беседа преподавателя со студентов на темы, связанные с изучаемой дисциплиной, с целью оценки знаний и умений по определенному модулю	студент демонстрирует: - непонимание проблемы, на большинство вопросов нет ответа – «неудовлетворительно» - частичное понимание проблемы, получены положительные ответы на 60 % заданных вопросов – «удовлетворительно»; - значительное понимание проблемы – «хорошо»; - полное понимание проблемы, на все вопросы дает краткие и четкие ответы – «отлично»
Тестирование	Система тестовых заданий	по учебному материалу каждого раздела дисциплины, состоящее в выполнении обучающимися системы стандартизированных заданий, которые позволяют оценить уровень знаний, умений и навыков обучающегося.	- выполнено менее 60% задания – «неудовлетворительно» - выполнено 60-70 % задания - «удовлетворительно» - выполнено 71-85 % задания - «хорошо» - выполнено 86-100 % задания - «отлично»
Дифференцированный зачет	Перечень задач.	Дифференцированный зачет по дисциплине служит для оценки работы обучающегося в течение семестра и призван выявить уровень, прочность и систематичность полученных им теоретических и практических знаний, приобретения навыков самостоятельной работы, развития творческого мышления, умение синтезировать полученные знания и применять их в решении практических задач.	- выполнено менее 60% задания – «неудовлетворительно» - выполнено 60-70 % задания - «удовлетворительно» - выполнено 71-85 % задания - «хорошо» - выполнено 86-100 % задания - «отлично»

Комплект заданий для дифференцированного зачета
по дисциплине ОУД. 16 Экология
Задания для текущего контроля по темам:

1. Объект изучения экологии.
2. Общая экология. Среда обитания и факторы среды.
3. Социальная экология.
4. Среда обитания человека.
5. Городская среда.
6. Экологические вопросы строительства в городе.
7. Сельская среда.
8. Глобальные экологические проблемы и способы их решения.
9. Способы решения экологических проблем в рамках концепции «Устойчивость и развитие».
10. Экологический след и индекс человеческого развития.
11. Природоохранная деятельность. История охраны природы в России.
12. Природные ресурсы и их охрана.

1. Задания для проведения комбинированного опроса, собеседования

Вопросы и критерии оценки:

1. Экология как наука. Разделы экологии.
2. Методы, используемые в экологических исследованиях.
3. Роль экологии в формировании современной картины мира и в практической деятельности людей.
4. Среда обитания и факторы среды.
5. Общие закономерности действия факторов среды на организм.
6. В чем сущность закона минимума и к каким последствиям может привести пренебрежение его в сельском хозяйстве?
7. Что такое адаптация. Какую роль она играет в жизни организмов?
8. Как в практической деятельности человек может применять знания об ограничивающем факторе?
9. Определите тип взаимодействия в данных примерах: термиты и жгутиковые простейшие, клубеньковые бактерии и бобовые растения, медузы и мальки рыб.
10. Перечислите признаки отличия паразитизма от хищничества.
11. Чем временные паразиты отличаются от постоянных?
12. Почему паразитизм относят к дегенеративному пути эволюции?
13. Экологические характеристики популяции.
14. Назовите основные части экосистемы. Какие категории организмов входят в состав экосистемы.
15. Чем отличаются понятия экосистема и биогеоценоз?
16. В чем отличие биоценоза от агроценоза.
17. Почему цепи питания не бывают длинными?
18. Предмет изучения социальной экологии.
19. Среда, окружающая человека, ее специфика и состояние.
20. Понятие «загрязнение среды». Виды загрязнений.
21. Экологические проблемы: региональные и глобальные.
22. Причины возникновения глобальных экологических проблем.
23. Прикладная экология и ее основные направления
24. Окружающая человека среда и ее компоненты.
25. Естественная и искусственная среды обитания человека.
26. Социальная среда.
27. Городская квартира и требования к ее экологической безопасности.
28. Шум и вибрация в городских условиях.

29. Влияние шума и вибрации на здоровье городского человека.
30. Экологические вопросы строительства в городе.
31. Экологические требования к организации строительства в городе.
32. Экологическая безопасность материалов, используемые в строительстве жилых домов и нежилых помещений
33. Особенности среды обитания человека в условиях сельской местности.
34. Сельское хозяйство и его экологические проблемы.
35. Глобальные экологические проблемы и способы их решения.
36. Возникновение экологических понятий «устойчивость» и «устойчивое развитие»
37. Способы решения экологических проблем в рамках концепции «Устойчивость и развитие».
38. Экологические след и индекс человеческого развития.
39. Охрана природы и принципы природоохранной деятельности
40. Типы организаций, способствующих охране природы.
41. Особо охраняемые природные территории и их законодательный статус.
42. Экологические кризисы и экологические ситуации.
43. Природно-территориальные аспекты экологических проблем.
44. Природные ресурсы и способы их охраны.
45. Охрана лесных ресурсов в России.
46. Возможности управления экологическими системами (на примере лесных биогеоценозов)

Критерии оценки:

- 5 (отлично) - студент показывает глубокие осознанные знания по освещаемому вопросу, владение основными понятиями, терминологией; владеет конкретными знаниями по данной теме дисциплины. Ответ полный, доказательный, четкий, грамотный, иллюстрирован примерами.
- 4 (хорошо) - студент показывает глубокое и полное усвоение содержания материала, умение правильно и доказательно излагать ответ по заданному вопросу, допускает отдельные незначительные неточности в формулировке понятий, определений. Не всегда может привести примеры.
- 3 (удовлетворительно) - студент понимает основное содержание вопроса, своими словами объясняет практическое применение полученных знаний. Вместе с тем, допускает отдельные ошибки, неточности в содержании и оформлении ответа; ответ недостаточно последователен, доказателен и грамотен.
- 2 (неудовлетворительно) - студент имеет существенные пробелы в знаниях по изученным вопросам, допускает ошибки, не выделяет главного, существенного в ответе. Ответ поверхностный, бездоказательный, допускаются речевые ошибки.

Тестовые задания по теме: «Объект изучения экологии. История развития экологии»

Вариант 1

Выберите один правильный ответ:

1. Наука, изучающую поведение особей и видов, а также их взаимодействие с окружающей природной средой, называется:

   А. аутэкология
   Б. демэкология
   В. синэкология
   Г. социальная экология

2. Наука, которая изучает взаимоотношения организмов и среды обитания с точки зрения их географической принадлежности

   А. геоэкология
   Б. демэкология
   В. синэкология
   Г. социальная экология

3. Комплексная дисциплина, изучающая взаимодействия человека как биосоциального существа со сложным многокомпонентным окружающим миром это:

   А. геоэкология
   Б. демэкология
   В. синэкология
   Г. экология человека

4. Комплекс дисциплин, связанных с разными областями человеческой деятельности и взаимоотношений между человеческим обществом и природой, это:

   А. прикладная экология
   Б. демэкология
   В. синэкология
   Г. геоэкология

5. Сформулировал 4 основных закона экологии:

   А. Эрнст Геккель
   Б. Коммонер Б.
   В. Мальтус Т.
   Г. Ламарк Ж. Б.

Вариант 2

Выберите один правильный ответ:

1. Создал фундаментальное учение о биосфере:

А. Эрнст Геккель
Б. Коммонер Б.
В. Вернадский В. И.
Г. Ламарк Ж. Б.

2. Термин «Экология» предложил:

А. Эрнст Геккель
Б. Коммонер Б.
В. Вернадский В. И.
Г. Ламарк Ж. Б.

3. Выдвинул понятие об экосистеме:

А. Эрнст Геккель
Б. Коммонер Б.
В. Вернадский В. И.
Г. Тенсли А..

4. Наука, которая изучает взаимоотношения популяций и сообществ с природной средой, называется:

А. аутэкология
Б. демэкология
В. синэкология
Г. социальная экология

5. Наука, исследующая целые популяции, их динамику и причины колебания численности различных видов:

А. геоэкология
Б. демэкология
В. синэкология
Г. социальная экология

Тестовые задания по теме: «Общая экология. Среда обитания и факторы среды»

Вариант 1

Выберите один правильный ответ

1. Факторы среды, которые воздействуют на организм – это:

А. экологические
Б. ограничивающие
В. лимитирующие
Г. толерантные

2. Способность организмов выдерживать изменения условий жизни – это:

А. конкуренция
Б. толерантность
В. анабиоз
Г. симбиоз

3. Число особей (растений, животных, микроорганизмов) в расчёте на единицу объёма (воды, воздуха или почвы) или поверхности (почвы или дна водоёма) – это:

А. рождаемость популяции

Б. толерантность
В. плотность популяции
Г. численность популяции

4. Соотношение в популяции особей разного возраста – это:

А. рождаемость популяции
Б. возрастная структура
В. плотность популяции
Г. численность популяции

5. Исторически сложившаяся совокупность живых организмов (биоценоз) и абиотической среды вместе с занимаемым ими участком земной поверхности ((биотопом) – это:

А. популяция
Б. сообщество
В. биоценоз
Г. биогеоценоз

6. Образ жизни, при котором организм, принадлежащий к одному виду, живёт внутри или на теле представителя другого вида (**хозяина**), используя его в качестве источника пищи – это:

А. хищничество
Б. симбиоз
В. паразитизм
Г. конкуренция

7. Влияние растений, животных, грибов и бактерий на живые организмы в экосистеме называют факторами

1. *абиотическими*
2. *биотическими*
3. *антропогенными*
4. *ограничивающими*

8. Паразитизм – форма взаимоотношений между организмами, при которой паразит

1. *приносит пользу хозяину*
2. *приносит хозяину вред, но не вызывает его немедленной гибели*
3. *не приносит хозяину ни вреда, ни пользы*
4. *всегда приводит хозяина к гибели*

9. Примером конкуренции организмов является

1. *повилика, растущая на других растениях*
2. *сурепка на пшеничном поле*
3. *клубеньковые бактерии на корнях бобовых*
4. *гриб-трутовик на березе*

10. Установите соответствие между содержанием первого и второго столбцов. Впишите в таблицу цифры выбранных ответов.

Тип вещества	Характеристика
1. *Живое*	*а – образуется без участия живых организмов (горные породы)*
2. *Биогенное*	*б – создается живыми организмами и процессами неживой природы (почва)*
3. *Косное*	*в – создается в результате жизнедеятельности организмов (нефть)*
4. *Биокосное*	*г – совокупность всех живых организмов*

Вариант 2

Выберите один правильный ответ

1. Факторы, снижающие жизнеспособность организма, называют:

А. экологическими
Б. ограничивающими
В. лимитирующими
Г. антропогенными

2.Наиболее подходящее сочетание абиотических и биотических факторов, оптимальное для роста, развития и размножения организмов – это:

А. экологический максимум
Б. биологический минимум
В. биологический оптимум
Г. толерантность

3.Минимальная самовоспроизводящаяся группа особей одного вида, населяющая определённый ареал в течение долгого времени – это:

А. популяция
Б. сообщество
В. биоценоз
Г. биогеоценоз

4. Любое сообщество живых существ вместе с его физической средой обитания, функционирующее как единое целое – это:

А. популяция
Б. экосистема
В. биоценоз
Г. биогеоценоз

5. Оболочка земли, заселенная и измененная живыми организмами – это:

А. биосфера
Б. сообщество
В. биоценоз
Г. биогеоценоз

6. Вид взаимоотношений, при которых организмы соревнуются за одни и те же ресурсы окружающей среды (конкуренция за пищу, свет, территорию) – это:

А. хищничество
Б. симбиоз
В. паразитизм
Г. конкуренция

7. Биосфера образована

    1. только живыми организмами
    2. неживыми компонентами
    3. живыми организмами и средой их обитания
    4. атмосферы и гидросферы

8. Хладнокровные организмы

    1. способны поддерживать постоянную температуру тела
    2. живут в северных районах
    3. активны в холодное время года
    4. активны в теплое время года

9. Явление конкуренции возникает между

    1. хищниками и жертвами
    2. паразитами и хозяевами
    3. видами со сходными потребностями
    4. видами-симбионтами

10. Установите соответствие между содержанием первого и второго столбцов. Впишите в таблицу цифры выбранных ответов.

Тип фактора:	**Фактор:**
1. Абиотический	а. химический состав воды
2. Биотический	б. температура почвы
	в. разнообразие растений
3. Антропогенный	г. наличие в воздухе бактерий
	д. вырубка леса
	е. скорость течения воды
	ж. строительство ГЭС

13. **Задания для оценки практических знаний и умений по темам:**

    1. Описание антропогенных изменений в естественных природных ландшафтах местности, окружающей обучающегося**.**
    2. Описание жилища человека как искусственной экосистемы.
    3. Решение экологических задач.
    4. Решение экологических задач на устойчивость и развитие.
    5. Сравнительное описание естественных природных систем и агроэкосистемы.

Практическое занятие №1

Тема: Описание антропогенных изменений в естественных природных ландшафтах местности, окружающей обучающегося.

Цель работы: научиться выявлять антропогенные изменения в экосистемах

Ход работы

1. Прочитайте о видах растений и животных, занесенных в Красную книгу: исчезающие, редкие, сокращающие численность по вашему региону.
2. Какие вы знаете виды растений и животных, исчезнувшие в вашей местности.
3. Приведите примеры деятельности человека, сокращающие численность популяций видов. Объясните причины неблагоприятного влияния этой деятельности, пользуясь знаниями по биологии.
4. Сделайте вывод: какие виды деятельности человека приводит к изменению в экосистемах.

Редкие животные, растения, занесенные в Красную книгу (примеры). Влияние человека на окружающую среду

Воздействие человека на животных выражается как в прямом преследовании и нарушении структуры популяции, так и в перемене мест их обитания. В последнее время к общим изменениям условий обитания добавился такой мощный фактор, как загрязнение природной среды. Очень часто прямое преследование (охота) сопровождалось изменением ландшафта. Человек своей деятельностью сильно влияет на животный мир, вызывая увеличение численности одних видов, сокращение других и гибель третьих. Это воздействие должна быть прямым и косвенным.

Прямое воздействие испытывают промысловые животные, которых добывают ради меха, мяса, жира и т.д. В результате численность их снижается, отдельные виды исчезают. Так же к прямым воздействиям человека на животных относят их гибель от ядохимикатов, и отравления выбросами промышленных предприятий.

Косвенное влияние человека на животных проявляется из-за изменения среды обитания при вырубке лесов (черный аист), распашке степей (степной орел, дрофа и стрепет), осушении болот (дальневосточный аист), сооружении плотин (рыба), строительство городов, применении пестицидов (красноногий аист) и т.д. В XX в прямое преследование стало причиной гибели видов в 28 % случаев, а косвенное в 72 % случаев. Полное или почти полное истребление животных в результате неумеренной и нерегламентированной добычи было довольно широко распространено в прошлом. Первой документально засвидетельствованной жертвой преследования человеком был гигантский голубь - дронт.

Практическая работа № 2

Тема: Описание жилища человека как искусственной экосистемы

Цель: описать жилище человека, изучить экологичность наиболее популярных строительных и отделочных материалов, вопросы грамотного и взвешенного их выбора, *узнать, какие цветы можно держать у себя дома и почему,* изучить наиболее опасные бытовые приборы и методы защиты от электромагнитного излучения.

На качество среды в жилище влияют: Наружный воздух; продукты неполного сгорания газа;вещества, возникающие в процессе приготовления пищи; вещества, выделяемые мебелью, книгами, одеждой и т. д.; продукты табакокурения; бытовая химия; комнатные растения;соблюдение санитарных норм проживания.

В современном доме используются самые разнообразные материалы на основе природных, синтетических и композитных веществ, сочетание которых может пагубно влиять на здоровье человека. В воздухе среднестатистической квартиры одновременно присутствует более 100 летучих химических веществ, относящихся к различным классам химических соединений, причем некоторые из них могут обладать высокой токсичностью. Самую большую опасность для здоровья человека представляют бензол, формальдегид и диоксид азота, основные источники токсичных веществ, попадающих в атмосферу дома, - вовсе не загазованный уличный воздух, а некачественные строительные и отделочные материалы.

Опишите жилище человека как искусственную экосистему, заполнив таблицу:

Элемент дома	Вредные факторы	Методы устранения этих факторов
Отделка, интерьер		
мебель		
растения		
кухня		
спальня		
кабинет		
Бытовые приборы, ЭВМ		
вода		

Приложение №1

Материалы, использующиеся при строительстве и отделочных работах в доме.

Название материала	**Степень вредного воздействия на организм человека**
Дерево	Экологически чистый материал
Железная арматура	Экологически чистый материал
Стекло	Экологически чистый материал
Краска масленая	Токсическое воздействие тяжелых металлов и органических растворителей
Древесностружечные плиты	Формальдегид, обладающий мутагенными свойствами
Пластик	Содержат тяжелые металлы, вызывающие необратимые изменения в организме человека
Линолеум	Хлорвинил и пластификаторы могут вызвать отравления
Бетон	Источник радиации
Поливинилхлорид	Может вызвать отравления
Обои с моющим покрытием	Источник стирола, вызывающего головную боль, тошноту, спазмы и потерю сознания

Приложение №2

Стены из бетона, шлакобетона, полимербетона – источник радиации, способной провоцировать новообразования. Радий и торий постоянно разлагаются с .выделением радиоактивного газа радона.

- Снижает содержание радона в воздухе регулярное проветривание комнат. Выделение радона уменьшается благодаря штукатурке и плотным бумажными обоям.

Бетонные плиты поглощают влагу из стен. Сухость воздуха вызывает неприятные ощущения, заболевания верхних дыхательных путей, ведет к ломкости волос и шелушению кожи, увеличению статического электричества.

- Потому необходимы увлажнители. Можно повесить сосуды с водой на батареи, установить аквариумы, которые еще успокаивают нервы и развивают эстетические чувства.

Линолеум, служит источником ароматических углеводородов, которые в избыточном количестве вызывают аллергические реакции, повышенную утомляемость, ухудшение иммунитета.

- Врачи рекомендуют использовать линолеумные покрытия только там, где человек бывает нечасто. Лучше использовать деревянный пол – теплый и экологически чистый.
- Синтетические ковровые покрытия лучше заменить на изделия из натуральной шерсти и хлопка, бамбуковые циновки.

Мебель из ДСП многие годы источает формальдегиды и фенолы, которые вызывают раздражение слизистой и кожи, обладают канцерогенным (вызывающим рак) и мутагенным (способным вызвать непредсказуемую мутацию генов) эффектами. Такая мебель негативно воздействует на репродуктивную функцию человека, опасна для центральной нервной системы и печени.

- Нужно заменять на мебель из натурального дерева или уменьшить выделение токсических веществ с помощью краски на алкидной основе.
- лучше использовать дома водно-дисперсионные краски или отделывать дерево натуральным маслом или воском.

Потолки лучше всего покрывать побелкой. Она и «дышит» неплохо, и влагу впитывает.

Электроприборы

Наши квартиры "нашпигованы" электроприборами. Создаваемое ими электромагнитное поле негативно воздействует на кровеносную, иммунную, эндокринную и другие системы органов человека. Конечно же, постоянное длительное воздействие ЭМП выше перечисленных источников на человека в течение жизни приводит к появлению различного рода заболеваний, преимущественно сердечно-сосудистой и нервной систем организма человека. В последние годы в числе отдаленных последствий часто называются онкологические заболевания.

- Не садиться близко к экрану телевизора или персонально компьютера.

Убрать электрический будильник или телефонный автоответчик от изголовья постели.

- Дешевый и эстетический способ уменьшить влияние вредных факторов - завести комнатные цветы. Они поглощают углекислоту и некоторые вредные вещества, выделяют кислород, оказывают бактерицидное действие, увлажняют воздух.

Приложение № 3

Как улучшить электромагнитную обстановку в доме?

- Выключайте из розеток все неработающие приборы - шнуры питания под напряжением создают электромагнитные поля.
- Размещайте приборы, включающиеся часто и на продолжительное время (электропечь, СВЧ-печь, холодильник, телевизор, обогреватели), на расстоянии не менее полутора метров от мест продолжительного пребывания или ночного отдыха, особенно детей.
- Если ваш дом оснащен большим количеством электробытовой техники, старайтесь включать одновременно как можно меньше приборов.
- Помещение, где работает электробытовая техника, чаще проветривайте и делайте влажную уборку - это снижает статические электрические поля.

Кухня . Кухня перенасыщена электромагнитными полями, которые накладываются друг на друга, не оставляя хозяевам никаких шансов найти "тихий уголок". Только абсолютно здоровый человек может позволить себе несколько раз в день окунаться в такую электромагнитную "ванну".

Спальня. Ни в коем случае в изголовье кровати не должна находиться розетка! А уж тем более с вечно воткнутым в нее шнуром от бра.

Кабинет. Главная ошибка - круглосуточно вставленные в розетки шнуры питания. Работающий и неработающий, но включенный в розетку электроприборы дают практически одинаковое излучение. Если же сделать заземление, то, как уверяют специалисты, излучения упадут в 5-10 раз.

Вода. Серьезную опасность для здоровья населения представляет химический состав воды. В природе вода никогда не встречается в виде химически чистого соединения. Методами химического анализа определили качество питьевой воды. Загрязненная вода, попадая в наш организм, вызывает 70-80 % всех известных болезней, на 30% ускоряет старение. Из-за употребления токсичной воды развиваются различные заболевания. Повышенная жесткость воды является одной из причин заболеваемости населения мочекаменной, почечнокаменной, желчнокаменной болезнью, холециститом Недостаток фтора в организме приводит к развитию кариеса зубов. Недостаток йода в воде и пище - основная причина заболевания населения тиреотоксикозом.

Флора жилища. На протяжении всего эволюционного развития человек неразрывно связан с растительным миром. Современный человек часто оторван от природы, поэтому необходимо окружить себя растениями, которые, активно вбирая все вредное, еще и вырабатывают кислород и благоприятно воздействуют на человека своим биополем. На помощь может прийти уникальное растение, способное превратить пустыню в оазис - циперус. Он сам очень любит влагу, поэтому горшок с ним ставят в поддон с водой. Водно-газовый обмен в помещении улучшают антуриум, маранта, и монстера. Хлорофитум, плющ алоэ являются высокоэффективными очистителями воздуха. Многие комнатные растения обладают фитонцидными свойствами. В помещении, где находятся,

например, хлорофитум в воздухе содержится значительно меньше микробов. А частицы тяжелых металлов, которые тоже есть в наших квартирах, поглощают аспарагусы. Герань не только мух отгоняет, но и дезинфицирует и дезодорирует воздух. Кустик комнатной розы поможет вам избавиться от излишней усталости и раздражительности.

Практическая работа № 3, 4

Тема: «Решение экологических задач на устойчивость и развитие».

Цель: закрепить и углубить знания по методике решения задач по экологии качественных и с химическим содержанием, помочь студентам разобраться в разнообразии направлений устойчивого развития современного общества, найти ответы на вопросы о защите природы и использовать эти знания в жизни.

Задача 1.

В стратосфере на высоте 20 -30 км находится слой озона O_3, защищающий Землю от мощного ультрафиолетового излучения Солнца. Если бы не "озоновый экран" атмосферы, то фотоны большой энергии достигли бы поверхности Земли и уничтожили на ней все живое. Подсчитано, что в среднем на каждого жителя Санкт-Петербурга в воздушном пространстве над городом приходится по 150 моль озона. Сколько молекул озона и какая его масса приходится в среднем на одного петербуржца?

Дано: $\nu(O_3)=150$ моль

Найти: $N(O_3) = ?$, $m(O_3) = ?$

Решение:

1) Вычислим число молекул озона:

$\nu(O_3) = N/N_a$, отсюда $N(O_3) = \nu(O_3)\cdot N_a$

$N(O_3) = 150 \text{ моль} \cdot 6{,}02\cdot10^{23} \text{молекул/моль} = 9{,}03\cdot10^{25}$ молекул

2) Вычислим массу озона:

$\nu(O_3) = m/M$, отсюда $m(O_3) = \nu(O_3)\cdot M$

$m(O_3) = 150 \text{ моль}\cdot 48 \text{ г/моль} = 7200 \text{ г} = 7{,}2 \text{ кг}$

Ответ: $N(O_3) = 9{,}03\cdot10^{25}$ молекул, $m(O_3) = 7{,}2$ кг.

Задача 2

Установлено, что за вегетационный период дерево, имеющее 10 кг листьев, может обезвредить без ущерба для него свыше 500 г сернистого газа и 250 г хлора. Рассчитайте, какое количество указанных газов может обезвредить одно такое дерево.

Дано: $\nu(O_3)=150$ моль

Найти: $N(O_3) = ?$, $m(O_3) = ?$

Решение:

1) Вычислим число молекул озона:

$\nu(O_3) = N/N_a$, отсюда $N(O_3) = \nu(O_3)\cdot N_a$

$N(O_3) = 150 \text{ моль} \cdot 6{,}02\cdot10^{23} \text{молекул/моль} = 9{,}03\cdot10^{25}$ молекул

2) Вычислим массу озона:

$\nu(O_3) = m/M$, отсюда $m(O_3) = \nu(O_3)\cdot M$

$m(O_3) = 150 \text{ моль}\cdot 48 \text{ г/моль} = 7200 \text{ г} = 7{,}2 \text{ кг}$

Ответ: $N(O_3) = 9{,}03\cdot10^{25}$ молекул, $m(O_3) = 7{,}2$ кг.

Решая эту задачу, учащиеся узнают о роли растений в обезвреживании ядовитых газов. Подобные факты еще раз убеждают их в необходимости сохранения каждого дерева и мобилизуют на активное участие в озеленении своего города

Задача 3.

При сгорании в карбюраторе автомобиля 1кг горючего в воздух выбрасывается до 800 г оксида углерода (II). Вычислите массу и объем (н. у.) оксида углерода (II), образующегося при сгорании 100 кг горючего.

Решение:

Задачу можно решить устно. Путем простых математических вычислений можно прийти к выводу, что при сгорании 100 кг горючего может образоваться оксид углерода (II) массой 80 кг.

Вычислим, какой объем займет этот газ при н.у.:

$$\nu(CO) = \frac{m(CO)}{M(CO)} = \frac{V(CO)}{V_m}, \text{ отсюда } V(CO) = \frac{m(CO)\cdot V_m}{M(CO)} = \frac{80\cdot10^3 \text{г} \cdot 22{,}4 \text{л/моль}}{28 \text{г/моль}} = 64 \text{ м}^3$$

Ответ: $m(CO) = 80$ кг, $V(CO) = 64$ м^3

$M(CO)=80$ кг$=80000$г

$\nu(CO)=80000/28=2857$ моль

V(CO)=2856 *22.4=63974 л= 64 м3

При решении подобных задач учащиеся узнают о веществах, загрязняющих атмосферу: выхлопных газах автотранспорта, продуктах сгорания органического топлива, выбросах промышленных предприятий.

Задача 4. В питьевой воде были обнаружены следы вещества, обладающего общетоксическим и наркотическим действием. На основе качественного и количественного анализов этого вещества было установлено, что это производное фенола и массовые доли элементов в нем равны: 55% C, 4,0% H, 14,0% O, 27% Cl. Установите молекулярную формулу вещества. Составьте уравнения реакции его получения, укажите возможные причины попадания этого вещества в среду.

Задача 5. В некоторых леспромхозах рубку деревьев ведут следующим образом: через каждые 10 или 12 лет вырубают 8-10% общей массы всех стволов. Рубки стараются проводить зимой по глубокому снегу. Почему такой способ рубки является самым безболезненным для леса?

Ответ. Постепенное изреживание леса создает лучшие условия для оставшихся деревьев. При глубоком снежном покрове не повреждается подрост и подлесочные растения.

Задача 6 Массовый характер приобретает отравление водоплавающих птиц в Европе и Северной Америке свинцовой дробью. Утки проглатывают дробинки, как гастролиты – камушки, способствующие перетиранию пищи в желудке. Всего шесть дробинок среднего размера могут стать причиной смертельного отравления кряквы. Меньшие порции отрицательно влияют на размножение. Какие последствия для популяции уток и для человека могут иметь такие явления?

Ответ. Случаи смертельного отравления и нарушения размножения уток могут повлиять на численность популяции, т.е. произойдет сокращение численности. Для человека использование таких уток в пищу чревато отравлением свинцом, который попадает в его организм. А, как известно, свинец обладает высокотоксичным воздействием на организм человека.

Задача 7. При благоустройстве территории новостроек можно нередко наблюдать следующее: в таких местах часто образуются застойные лужи, плохо растут зеленые насаждения, особенно в первые годы их высадки. В чем причина данных явлений?

Ответ. Мусор, оставленный на строительной площадке, хотя и засыпанный слоем почвы, резко снижает ее водопроницаемость. По этой причине и в связи с механическими препятствиями для развития корней зеленые насаждения растут плохо.

Практическая работа № 5

Тема: «Сравнительное описание естественных природных систем и агроэкосистемы».

1. Цели:

- *Образовательные:* закрепить знания о структуре экосистем, научить составлять описание природных и искусственных экосистем, объяснять различия между ними и их значение;
- *Развивающие:* продолжить развитие умений логически мыслить, обобщать, делать выводы, проводить аналогии; содействовать развитию самостоятельности, пробуждать их творческие способности.
- *Воспитательные:* способствовать в ходе урока экологическому воспитанию студентов.

2. Обеспечение занятия: инструкции для студентов, тестовые задания, дидактические, мультимедийные презентации.

3. Порядок выполнения:

3.1. Отработка терминов и понятий.

3.2. Выполнение работы, решение заданий.

3.3. Выполнение тестового задания.

Оборудование: учебник, таблицы

Ход работы.

Задание 1. Изучить описание природной экосистемы и распределить обитателей леса на 3 группы (продуценты, консументы, редуценты). Составить 3 цепи питания характерные для данной экосистемы.

Биоценоз лиственного леса характеризуется не только видовым разнообразием, но и сложной структурой. Растения, обитающие в лесу, различаются но высоте их наземных частей. В связи с этим в растительных сообществах выделяют несколько «этажей», или ярусов. Первый ярус —

древесный —составляют самые светолюбивые виды — дуб, липа. Второй ярус включает менее светолюбивые и более низкорослые деревья — грушу, клен, яблоню. Третий ярус состоит из кустарников лещины, бересклета, калины и др. Четвертый ярус — травянистый. Такими же этажами распределены и корпи растений. Ярусность наземных растений и их корней позволяет лучше использовать солнечный свет и минеральные запасы почвы. В травяном ярусе в течение сезона происходит смена растительного покрова. Одна группа трав, называемая эфемерами, — светолюбивые. Это медуница, хохлатка, ветреница; они начинают рост ранней весной, когда нет листвы на деревьях и поверхность почвы ярко освещена. Эти травы за короткий срок успевают образовать цветки, дать плоды и накопить запасные питательные вещества. Летом па этих местах под покровом распустившихся деревьев развиваются теневыносливые растения. Кроме растений в лесу обитают : в почве — бактерии, грибы, водоросли, простейшие, круглые и кольчатые черви, личинки насекомых и взрослые насекомые. В травяном и кустарниковом ярусах сплетают свои сети пауки. Выше в кронах лиственных пород обильны гусеницы пядениц, шелкопрядов, листоверток, взрослые формы жуков листоедов, хрущей. В наземных ярусах обитают многочисленные позвоночные — амфибии, рептилии, разнообразные птицы, из млекопитающих — грызуны (полевки, мыши), зайцеобразные, копытные (лоси, олени), хищные — лисица, волк. В верхних слоях почвы встречаются кроты.

Задание 2. Изучите агроценоз пшеничного поля и распределите обитателей леса на 3 группы (продуценты, консументы, редуценты). Составить 3 цепи питания характерные для данной агроэкосистемы.

Его растительность составляют, кроме самой пшеницы, еще и различные сорняки: марь белая, бодяк полевой, донник желтый, вьюнок полевой, пырей ползучий. Кроме полевок и других грызунов, здесь встречаются зерноядные и хищные птицы, лисы, трясогузка, дождевые черви, жужелицы, клоп вредная черепашка, тля, личинки насекомых, божья коровка, наездник. Почву населяют дождевые черви, жуки, бактерии и грибы, разлагающие и минерализующие солому и корни пшеницы, оставшиеся после сбора урожая.

Задание 3. Дайте оценку движущим силам, формирующим природные и агроэкосистемы. Внесите следующие утверждения в таблицу:

- действует на экосистему минимально,
- не действует на экосистему,
- действие направлено на достижение максимальной продуктивности.

	Природная экосистема	Агроэкосистема
Естественный отбор		
Искусственный отбор		

Задание 4. Оценить некоторые количественные характеристики экосистем. (больше, меньше)

	Природная	Агроэкосистема
Видовой состав		
Продуктивность		

Сделать вывод о мерах, необходимых для создания устойчивых искусственных экосистем.

Критерии оценок едины для выполнения всех практических работ по дисциплине Экология

Отметка "5"

Практическая работа выполнена в полном объеме с соблюдением необходимой последовательности. Обучающиеся работали полностью самостоятельно: подобрали необходимые для выполнения предлагаемых работ источники знаний, показали необходимые для проведения практических и самостоятельных работ теоретические знания, практические умения и навыки. Работа оформлена аккуратно, в оптимальной для фиксации результатов форме.

Отметка "4"

Практическая или самостоятельная работа выполнена студентами в полном объеме и самостоятельно. Допускается отклонение от необходимой последовательности выполнения, не влияющее на правильность конечного результата (перестановка пунктов типового плана, последовательность выполняемых заданий, ответы на вопросы). Использованы указанные источники знаний. Работа показала знание основного теоретического материала и овладение умениями,

необходимыми для самостоятельного выполнения работы. Допускаются неточности и небрежность в оформлении результатов работы.

Отметка "3"

Практическая работа выполнена и оформлена с помощью преподавателя. На выполнение работы затрачено много времени (дана возможность доделать работу дома). Обучающийся показал знания теоретического материала, но испытывали затруднения при самостоятельной работе со статистическими материалами.

Отметка "2"

Выставляется в том случае, когда обучающийся оказался не подготовленными к выполнению этой работы. Полученные результаты не позволяют сделать правильных выводов и полностью расходятся с поставленной целью. Обнаружено плохое знание теоретического материала и отсутствие необходимых умений.

6. Оценочные средства рубежного контроля по разделам «Экология как научная дисциплина», «Среда обитания человека и экологическая безопасность»

Задания для проведения комбинированного опроса.

1. Экология как наука. Разделы экологии.
2. Методы, используемые в экологических исследованиях.
3. Роль экологии в формировании современной картины мира и в практической деятельности людей.
4. Среда обитания и факторы среды.
5. Общие закономерности действия факторов среды на организм.
6. В чем сущность закона минимума и к каким последствиям может привести пренебрежение его в сельском хозяйстве?
7. Что такое адаптация. Какую роль она играет в жизни организмов?
8. Как в практической деятельности человек может применять знания об ограничивающем факторе?
9. Определите тип взаимодействия в данных примерах: термиты и жгутиковые простейшие, клубеньковые бактерии и бобовые растения, медузы и мальки рыб.
10. Перечислите признаки отличия паразитизма от хищничества.
11. Чем временные паразиты отличаются от постоянных?
12. Почему паразитизм относят к дегенеративному пути эволюции?
13. Экологические характеристики популяции.
14. Назовите основные части экосистемы. Какие категории организмов входят в состав экосистемы.
15. Чем отличаются понятия экосистема и биогеоценоз?
16. В чем отличие биоценоза от агроценоза.
17. Почему цепи питания не бывают длинными?
18. Предмет изучения социальной экологии.
19. Среда, окружающая человека, ее специфика и состояние.
20. Понятие «загрязнение среды». Виды загрязнений.
21. Экологические проблемы: региональные и глобальные.
22. Причины возникновения глобальных экологических проблем.
23. Прикладная экология и ее основные направления
24. Окружающая человека среда и ее компоненты.
25. Естественная и искусственная среды обитания человека.
26. Социальная среда.
27. Городская квартира и требования к ее экологической безопасности.
28. Шум и вибрация в городских условиях.
29. Влияние шума и вибрации на здоровье городского человека.
30. Экологические вопросы строительства в городе.
31. Экологические требования к организации строительства в городе.

32. Экологическая безопасность материалов, используемые в строительстве жилых домов и нежилых помещений
33. Особенности среды обитания человека в условиях сельской местности.
34. Сельское хозяйство и его экологические проблемы.

Оценочные средства рубежного контроля по разделу «Концепция устойчивого развития»
Задания для проведения комбинированного опроса.

1. Глобальные экологические проблемы и способы их решения.
2. Возникновение экологических понятий «устойчивость» и «устойчивое развитие»
3. Способы решения экологических проблем в рамках концепции «Устойчивость и развитие».
4. Экологические след и индекс человеческого развития.
5. Охрана природы и принципы природоохранной деятельности
6. Типы организаций, способствующих охране природы.
7. Особо охраняемые природные территории и их законодательный статус.
8. Экологические кризисы и экологические ситуации.
9. Природно-территориальные аспекты экологических проблем.

Оценочные средства рубежного контроля по разделу «Охрана природы»
Задания для проведения комбинированного опроса.

1. Природные ресурсы и способы их охраны.
2. Охрана лесных ресурсов в России.
3. Возможности управления экологическими системами (на примере лесных биогеоценозов)

Критерии оценки:

- 5 (отлично) - студент показывает глубокие осознанные знания по освещаемому вопросу, владение основными понятиями, терминологией; владеет конкретными знаниями по данной теме дисциплины. Ответ полный, доказательный, четкий, грамотный, иллюстрирован примерами.
- 4 (хорошо) - студент показывает глубокое и полное усвоение содержания материала, умение правильно и доказательно излагать ответ по заданному вопросу, допускает отдельные незначительные неточности в формулировке понятий, определений. Не всегда может привести примеры.
- 3 (удовлетворительно) - студент понимает основное содержание вопроса, своими словами объясняет практическое применение полученных знаний. Вместе с тем, допускает отдельные ошибки, неточности в содержании и оформлении ответа; ответ недостаточно последователен, доказателен и грамотен.
- 2 (неудовлетворительно) - студент имеет существенные пробелы в знаниях по изученным вопросам, допускает ошибки, не выделяет главного, существенного в ответе. Ответ поверхностный, бездоказательный, допускаются речевые ошибки.

7. Комплект заданий для самостоятельной работы
Подготовить реферат на тему:

1. Основные экологические приоритеты современного мира.
2. Заполнить таблицу: История развития экологии
3. Написать небольшую творческую работу на тему «Современные проблемы экологии».
4. Написать небольшую творческую работу на тему «Современные проблемы экологии»
5. Подготовить презентацию «Социальная экология».
6. Подготовить реферат на тему: «Причины возникновения экологических проблем в городе».
7. Написать реферат на одну из тем:

- Причины возникновения экологических проблем в сельской местности;
- Проблемы водных ресурсов и способы их решения (на примере России);
- Проблемы почвенной эрозии и способы ее решения в России.

8. Заполнить таблицу: «Экологические проблемы современности»
9. Сделать презентацию: «Основные экологические приоритеты современного мира»
10. Подготовить презентацию: «Особо охраняемые природные территории и их значение в охране природы.
11. Решить экологические задачи.

Комплект оценочных средств для промежуточной аттестации

8.1 Методические рекомендации по проведению промежуточной аттестации

Промежуточная аттестация проводится по специальности «Сестринское дело» в виде - дифференцированного зачета;

Предметом оценки являются умения и знания, которые демонстрирует студент при устном ответе преподавателю. Оцениваются умения и знания по заданной тематике. Оценки, полученные студентами на зачете, вносятся в зачетную ведомость.

2. **Материалы для проведения дифференцированного зачета и зачета .**

Вопросы к дифференцированному зачету(зачету) по курсу «Экология»

1. Экология как наука. Разделы экологии.
2. Методы, используемые в экологических исследованиях.
3. Роль экологии в формировании современной картины мира и в практической деятельности людей.
4. Среда обитания и факторы среды.
5. Общие закономерности действия факторов среды на организм.
6. В чем сущность закона минимума и к каким последствиям может привести пренебрежение его в сельском хозяйстве?
7. Что такое адаптация. Какую роль она играет в жизни организмов?
8. Как в практической деятельности человек может применять знания об ограничивающем факторе?
9. Определите тип взаимодействия в данных примерах: термиты и жгутиковые простейшие, клубеньковые бактерии и бобовые растения, медузы и мальки рыб.
10. Перечислите признаки отличия паразитизма от хищничества.
11. Чем временные паразиты отличаются от постоянных?
12. Почему паразитизм относят к дегенеративному пути эволюции?
13. Экологические характеристики популяции.
14. Назовите основные части экосистемы. Какие категории организмов входят в состав экосистемы.
15. Чем отличаются понятия экосистема и биогеоценоз?
16. В чем отличие биоценоза от агроценоза.
17. Почему цепи питания не бывают длинными?
18. Предмет изучения социальной экологии.
19. Среда, окружающая человека, ее специфика и состояние.
20. Понятие «загрязнение среды». Виды загрязнений.
21. Экологические проблемы: региональные и глобальные.
22. Причины возникновения глобальных экологических проблем.
23. Прикладная экология и ее основные направления
24. Окружающая человека среда и ее компоненты.
25. Естественная и искусственная среды обитания человека.
26. Социальная среда.

27. Городская квартира и требования к ее экологической безопасности.
28. Шум и вибрация в городских условиях.
29. Влияние шума и вибрации на здоровье городского человека.
30. Экологические вопросы строительства в городе.
31. Экологические требования к организации строительства в городе.
32. Экологическая безопасность материалов, используемые в строительстве жилых домов и нежилых помещений
33. Особенности среды обитания человека в условиях сельской местности.
34. Сельское хозяйство и его экологические проблемы.
35. Глобальные экологические проблемы и способы их решения.
36. Возникновение экологических понятий «устойчивость» и «устойчивое развитие»
37. Способы решения экологических проблем в рамках концепции «Устойчивость и развитие».
38. Экологические след и индекс человеческого развития.
39. Охрана природы и принципы природоохранной деятельности
40. Типы организаций, способствующих охране природы.
41. Особо охраняемые природные территории и их законодательный статус.
42. Экологические кризисы и экологические ситуации.
43. Природно-территориальные аспекты экологических проблем.
44. Природные ресурсы и способы их охраны.
45. Охрана лесных ресурсов в России.
46. Возможности управления экологическими системами (на примере лесных биогеоценозов)

Критерии оценки теоретического курса:

- 5 (отлично) - студент показывает глубокие осознанные знания по освещаемому вопросу, владение основными понятиями, терминологией; владеет конкретными знаниями по данной теме дисциплины. Ответ полный, доказательный, четкий, грамотный, иллюстрирован примерами.
- 4 (хорошо) - студент показывает глубокое и полное усвоение содержания материала, умение правильно и доказательно излагать ответ по заданному вопросу, допускает отдельные незначительные неточности в формулировке понятий, определений. Не всегда может привести примеры.
- 3 (удовлетворительно) - студент понимает основное содержание вопроса, своими словами объясняет практическое применение полученных знаний. Вместе с тем, допускает отдельные ошибки, неточности в содержании и оформлении ответа; ответ недостаточно последователен, доказателен и грамотен.
- 2 (неудовлетворительно) - студент имеет существенные пробелы в знаниях по изученным вопросам, допускает ошибки, не выделяет главного, существенного в ответе. Ответ поверхностный, бездоказательный, допускаются речевые ошибки.

МИНИСТЕРСТВО ОБРАЗОВАНИЯ И МОЛОДЕЖНОЙ ПОЛИТИКИ
СВЕРДЛОВСКОЙ ОБЛАСТИ
ГОСУДАРСТВЕННОЕ АВТОНОМНОЕ ПРОФЕССИОНАЛЬНОЕ
ОБРАЗОВАТЕЛЬНОЕ УЧРЕЖДЕНИЕ СВЕРДЛОВСКОЙ ОБЛАСТИ
«КАМЕНСК-УРАЛЬСКИЙ АГРОПРОМЫШЛЕННЫЙ ТЕХНИКУМ»

УТВЕРЖДЕН
Приказом директора
ГАПОУ СО «Каменск-Уральский
агропромышленный техникум»
С.И. Некрасова
Пр.№57-уч от 19.05.2025

КОМПЛЕКТ КОНТРОЛЬНО-ОЦЕНОЧНЫХ СРЕДСТВ ДЛЯ ПРОВЕДЕНИЯ ПРОМЕЖУТОЧНОЙ АТТЕСТАЦИИ ПО ПО УЧЕБНОЙ ДИСЦИПЛИНЕ ОУД.17 ОСНОВЫ ТЕХНИЧЕСКОГО ЧЕРЧЕНИЯ

Для подготовки специалистов среднего звена:
15.02.19 Сварочное производство

Форма обучения: очная
Срок обучения: 3 г.10 мес.
Уровень освоения: базовый

Каменск-Уральский
2025

Комплект контрольно-оценочных средств разработан на основе Федерального государственного образовательного стандарта (далее – ФГОС) среднего общего образования, утвержденного приказом Минобрнауки России от 17.05.2012 N 413 (ред. от 12.08.2022) (зарегистрировано в Минюсте России 07.06.2012 N 24480), Федеральной образовательной программы среднего общего образования, утвержденной приказом Минпросвещения России от 18.05.2023 №371 (зарегистрировано в Минюсте России 12.07.2023 N 74228), и ФГОС по специальности 15.02.19 Сварочное производство, утвержденного приказом Министерства образования и науки РФ от 30.11.2023 г. N 907 (зарегистрировано в Минюсте России 29.12.2023 N 76769).
Организация-разработчик:
Государственное автономное профессиональное образовательное учреждение Свердловской области «Каменск-Уральский агропромышленный техникум»

Разработчик:
Токарев Андрей Иванович, преподаватель.

Рецензент:

М.М. Гайсина	Зав. отделением	ГАПОУ СО «КУАТ»
Фамилия, Имя, Отчество	должность	место работы

Рассмотрен на заседании ПЦК, протокол №1 от 19.05.2025
Руководитель ПЦК: Нигматуллина А.Р.

Рассмотрен на заседании педагогического совета, протокол №12 от 19.05.2025
Председатель: Некрасов С.И.

Согласован на заседании НМС, протокол №1 от 19.05.2025
Председатель: Э.В. Павлова

СОДЕРЖАНИЕ

1. Паспорт КОС 5

2. Формы контроля и оценивания 6

3. Результаты освоения модуля, подлежащие проверке 7

4. Оценка уровня освоения 8

5. Информационное обеспечение обучения 10

1. ПАСПОРТ КОС ОУД.17 ОСНОВЫ ТЕХНИЧЕСКОГО ЧЕРЧЕНИЯ

Комплект оценочных средств (КОС) предназначен для контроля и оценки образовательных достижений обучающихся, освоивших программу учебной дисциплины ОУД.17 «Основы технического черчения» основной профессиональной образовательной программы (далее ОПОП) в соответствии с ФГОС СПО по специальности 15.02.19 «Сварочное производство».

КОС включают контрольные материалы для проведения промежуточной аттестации в форме экзамена.

В результате освоения дисциплины обучающийся осваивает элементы общих компетенций:

ОК ФГОС СПО по рабочим профессиям	**УУД ФГОС среднего и общего образования**
ОК 1. Понимать сущность и социальную значимость будущей профессии, проявлять к ней устойчивый интерес.	**Личностные УУД** - сформированность мотивации к обучению и целенаправленной познавательной деятельности, - знание связи языка и истории развития сварочного производства,
ОК 2. Организовывать собственную деятельность, исходя из цели и способов её достижения, определённых руководителем.	**Регулятивные УУД** - целеполагание как постановка учебной задачи на основе соотнесения того, что уже известно и усвоено учащимися, и того, что ещё неизвестно, - планирование – определение последовательности промежуточных целей с учётом конечного результата, составление плана и последовательности действий, - анализ языковых единиц с точки зрения правильности, точности и уместности их употребления,.
ОК 3. Анализировать рабочую ситуацию, осуществлять текущий и итоговый контроль, оценку и коррекцию собственной деятельности, нести ответственность за результаты своей работы.	**Познавательные УУД** - анализ рабочей ситуации, нахождение путей решения задач **Регулятивные УУД** - контроль – сличение способа действий и его результата с заданными эталоном с целью обнаружения отклонений и отличий от эталона, - коррекция – внесение необходимых дополнений и корректив в план, и способ действий, - оценка – осознание уровня и качества усвоения., - осуществление речевого самоконтроля, оценивание устных и письменных высказываний с точки зрения языкового оформления.
ОК 4. Осуществлять поиск информации необходимой для эффективного выполнения профессиональных задач.	**Познавательные УУД** - самостоятельное выделение и формулирование познавательной цели; - поиск и выделение необходимой информации; применение методов информационного поиска, в том числе с помощью компьютерных средств.
ОК 5. Использовать информационно-коммуникативные технологии в профессиональной деятельности.	**Познавательные УУД** - поиск и выделение необходимой информации; применение методов информационного поиска, в том числе с помощью компьютерных средств.
ОК 6. Работать в команде, эффективно общаться с коллегами, руководством	**Коммуникативные УУД** - планирование и организация совместных действий, - определение цели, функции участников, способов взаимодействия, - анализ текста, обсуждение проблематики литературного произведения, авторской позиции.

Формой аттестации по ОУД.17 «Основы технического черчения» является **экзамен.**

2.ФОРМЫ КОНТРОЛЯ И ОЦЕНИВАНИЯ ОУД.17 «ОСНОВЫ ТЕХНИЧЕСКОГО ЧЕРЧЕНИЯ»

Предметом оценки освоения дисциплины являются умения, знания, общие и профессиональные компетенции, способность применять их в практической деятельности и повседневной жизни.

№	Тип (вид) задания	Критерии оценки
1	Тесты	Таблица 1. Шкала оценки образовательных достижений
2	Устные ответы	Таблица 2. Критерии и нормы оценки устных ответов
3	Практические работы	Выполнение не менее 80% – положительная оценка
4	зачет	Выполнение не менее 60% –положительная оценка

ПО ПРОВЕДЕНИЮ ТЕСТОВЫХ ЗАДАНИЙ.

Тест – это письменная работа, которая требует выбора ответа. Тесты содержат от 5 до 13заданий, к каждому из которых приводится три или четыре ответа, один из них верный. Обучающийся, выполнив задание, выбирает и записывает только ту букву, которая содержит верный ответ. Проверка и выставление оценок проводится сразу после их выполнения, на уроке.

Процент результативности (правильных ответов)	балл (отметка)	вербальный аналог
90 ÷ 100	5	отлично
89 ÷ 80	4	хорошо
79 ÷ 70	3	удовлетворительно
менее 70	2	неудовлетворительно

КРИТЕРИИ И НОРМЫ ОЦЕНКИ УСТНЫХ ОТВЕТОВ

«5»- за глубокое и полное овладение содержанием учебного материала, в котором обучающиеся легко ориентируются, за умение связывать теорию с практикой, высказывать и обосновывать свои суждения. Отличная отметка предполагает грамотное, логическое изложение ответа.

«4»- если обучающийся полно освоил материал, владеет понятийным аппаратом, ориентируется в изученном материале, грамотно излагает ответ, но содержание, форма ответа имеют отдельные недостатки.

«3»- если обучающийся обнаруживает знание и понимание основных положений учебного материала, но излагает его неполно, непоследовательно, допускает неточности в определении понятий, не умеет доказательно обосновывать свои суждения.

«2»- если обучающийся имеет разрозненные, бессистемные знания, не умеет выделять главное и второстепенное, допускает ошибки в определении понятий, искажающие их смысл, беспорядочно и неуверенно излагает материал.

КРИТЕРИИ ОЦЕНИВАНИЯ ПРАКТИЧЕСКИХ РАБОТ

Практическая работа проводится с целью отработки знаний, умений и навыков. Практические работы по уровню сложности делятся на три типа: 1. Упрощенные – на оценку «3» 2. Средние – на оценку «4» 3. Сложные – на оценку «5» Обучающиеся могут выполнять практическую работу по выбору, с учетом индивидуальных особенностей.

Оценка индивидуальных образовательных достижений по результатам текущего контроля и промежуточной аттестации производится в соответствии с универсальной шкалой (таблица).

Процент результативности (правильных ответов)	балл (отметка)	вербальный аналог
90 ÷ 100	5	отлично

89 ÷ 80	4	хорошо
79 ÷ 70	3	удовлетворительно
менее 70	2	неудовлетворительно

3. РЕЗУЛЬТАТЫ ОСВОЕНИЯ ОУД 17, ПОДЛЕЖАЩИЕ ПРОВЕРКЕ

По требованиям 15.01.15 «Сварщик (ручной и частично механизированной сварки (наплавки)» при оценке уровня усвоения ОУД.17 «Основы технического черчения» оцениваются знания и умения.

Знания и умения

У1- выполнять геометрические построения. выполнять простые чертежи в прямоугольном проецировании.	Читает все виды и сложности чертежей и схем. Использует полученные знания и справочную литературу
З1- основы черчения;	Демонстрирует знания основ черчения при построенийи элементов чертежей
З2-требования государственных стандартов Единой системы конструкторской документации (далее - ЕСКД);	Демонстрирует , знания правильного заполнения технической документации в соответствии требованиями ЕСКД
З3- правила выполнения геометрических построений чертежей	Практикует знания графического изображения геометрических построений элементов чертежей
З4- технику и принципы нанесения размеров.	Использует знания нанесения всех видов линий, графических обозначений и простановки размеров.

4.ОЦЕНКА УРОВНЯ ОСВОЕНИЯ ОУД.17 «ОСНОВЫ ТЕХНИЧЕСКОГО ЧЕРЧЕНИЯ»

4.1. Задания для промежуточной аттестации по. ОУД.17 «ОСНОВЫ ТЕХНИЧЕСКОГО ЧЕРЧЕНИЯ» В ФОРМЕ ДИФФЕРЕНЦИРОВАННОГО ЗАЧЕТА:

Вариант 1.

ТЕОРЕТИЧЕСКАЯ ЧАСТЬ.

1. Дайте определение чертежа.
2. В зависимости от чего берется толщина штриховой линии?
3. Каково основное назначение разомкнутой линии?
4. Заданы следующие масштабы: 1:2; 1:2,5; 4:1; 1:5; 10:1; 1:1; 100:1. Выберите среди них масштабы уменьшения.
5. Какую длину предмета надо указать на размерной линии, если длина предмета 120 мм, а масштаб изображения 2:1?
6. На каком расстоянии проводят рамку чертежа сверху?
7. Что означает знак S, поставленный перед размерным числом?
8. Дайте определение сопряжения.
9. Какие линии используют для изображения невидимого контура?
10. Чему должен быть равен раствор циркуля при делении окружности на 6 равных частей?
11. В каком месте чертежа находятся сведения о наименовании изделия?
12. Что означает знак 10%?
13. Расшифровать запись ГОСТ 2.304-87*. За что отвечает этот ГОСТ?
14. Сравните примеры правильного и неправильного расположения линий на рисунках. Запишите, в чем ошибки перечеркнутых примеров.

ПРАКТИЧЕСКАЯ ЧАСТЬ.

Практическая часть выполняется на формате А4 для чертежей с построенной рамкой и заполненной основной надписью. Дополнительные построения не стирать.

1.Разделить отрезок произвольной длины на 2 равные части с помощью циркуля.
2. Разделить окружность на 8 равных частей.
3. Разделить тупой угол на 4 равные части.
4. Построить сопряжение прямых, пересекающихся под углом 30 о , дугой R10.
5. Соединить точки А и В под уклоном 1:6.
6. Перечертите изображение детали в масштабе 2:1 и нанесите их действительные размеры.

Вариант 2.

ТЕОРЕТИЧЕСКАЯ ЧАСТЬ.

1. Дайте определение стандарта.
2. В зависимости от чего берется толщина штрихпунктирной линии?
3. Каково основное назначение сплошной тонкой линии?
4. Заданы следующие масштабы: 1:2; 1:2,5; 4:1; 1:5; 10:1; 1:1; 100:1. Выберите среди них масштабы увеличения.
5. Какую длину предмета надо указать на размерной линии, если длина предмета 2250 мм, а масштаб изображения 1:10?
6. На каком расстоянии проводят рамку чертежа справа?
7. Что означает знак Ø, поставленный перед размерным числом?

8. Дайте определение геометрического построения.
9. Какими линиями штрихуют сечения и разрезы?
10. Чему должен быть равен раствор циркуля при делении окружности на 3 равные части?
11. В каком месте чертежа находятся сведения о масштабе чертежа?
12. Как нужно понимать знак √, проставленный у изображения поверхности?
13. Расшифровать запись ГОСТ 2.302-68*. За что отвечает этот ГОСТ?
14. Сравните примеры правильного и неправильного расположения линий на рисунках. Запишите, в чем ошибки перечеркнутых примеров.

ПРАКТИЧЕСКАЯ ЧАСТЬ.

Практическая часть выполняется на формате А; для чертежей с построенной рамкой и заполненной основной надписью. Дополнительные построения не стирать.

1.Разделить отрезок произвольной длины на 4 равные части с помощью циркуля.
2. Разделить окружность на 6 равных частей.
3. Разделить прямой угол на 3 равные части.
4. Построить сопряжение прямых, пересекающихся под углом 60 о , дугой R15.
5. Соединить точки А и В под уклоном 1:4.
6. Перечертите изображение детали в масштабе 2:1 и нанесите их действительные размеры.

Вариант 3.

ТЕОРЕТИЧЕСКАЯ ЧАСТЬ.

1. Дайте определение масштаба.
2. В зависимости от чего берется толщина сплошной тонкой линии?
3. Каково основное назначение штриховой линии?
4. Заданы следующие масштабы: 1:2; 1:2,5; 4:1; 1:5; 10:1; 1:1; 100:1. Выберите среди них масштабы уменьшения.
5. Какую длину предмета надо указать на размерной линии, если длина предмета 340 мм, а масштаб изображения 2,5:1?
6. На каком расстоянии проводят рамку чертежа слева?
7. Что означает знак R, поставленный перед размерным числом?
8. Дайте определение шероховатости.
9. Какие линии используют для изображения видимого контура?
10. Чему должен быть равен раствор циркуля при делении прямого угла на 3 равные части?
11. В каком месте чертежа находятся сведения о материале, из которого нужно изготовить деталь?
12. Что означает знак 1:10?
13. Расшифровать запись ГОСТ 2.203-68 *. За что отвечает этот ГОСТ?
14. Сравните примеры правильного и неправильного расположения линий на рисунках. Запишите, в чем ошибки перечеркнутых примеров.

ПРАКТИЧЕСКАЯ ЧАСТЬ.

Практическая часть выполняется на формате А4 для чертежей с построенной рамкой и заполненной основной надписью. Дополнительные построения не стирать.

1.Разделить отрезок произвольной длины на 8 равных частей с помощью циркуля
2. Разделить окружность на 3 равные части.
3. Разделить острый угол на 2 равные части.
4. Построить сопряжение прямых, пересекающихся под углом 120 о , дугой R20.
5. Соединить точки А и В под уклоном 1:8.
6. Перечертите изображение детали в масштабе 2:1 и нанесите их действительные размеры

5. ИНФОРМАЦИОННОЕ ОБЕСПЕЧЕНИЕ ОБУЧЕНИЯ

Перечень рекомендуемых учебных изданий, Интернет-ресурсов, дополнительной литературы

Основные источники

1. Чекмарев, А. А. Черчение : учебник для среднего профессионального образования / А. А. Чекмарев. — 2-е изд., перераб. и доп. — Москва : Издательство Юрайт, 2019.
2. Чекмарев, А. А. Черчение. Справочник : учебное пособие для среднего профессионального образования / А. А. Чекмарев, В. К. Осипов. — 9-е изд., испр. и доп. — Москва : Издательство Юрайт, 2019.
3. Вышнепольский, И. С. Техническое черчение : учебник для среднего профессионального образования / И. С. Вышнепольский. — 10-е изд., перераб. и доп. — Москва : Издательство Юрайт, 2019.

Дополнительные источники:

1. Бродский А.М. Черчение (металлообработка)[Текст]: учебник- 6-е изд., стер./ А.М.
а. Бродский.- М.: Изд. Центр «Академия», 2008. - 400с.
2. Васильева Л.С. Черчение (металлообработка)[Текст]: Практикум: учеб.пособие. - 2-е изд., стер/ Л.С. Васильева - М.: Изд. Центр «Академия», 2009.- 160с.
3. Феофанов А.Н. Чтение рабочих чертежей[Текст]: учеб. пособие.- 2-е изд., стер./ А.Н.Феофанов – М.:Изд. Центр «Академия», 2009.- 80с.

МИНИСТЕРСТВО ОБРАЗОВАНИЯ И МОЛОДЕЖНОЙ ПОЛИТИКИ
СВЕРДЛОВСКОЙ ОБЛАСТИ
ГОСУДАРСТВЕННОЕ АВТОНОМНОЕ ПРОФЕССИОНАЛЬНОЕ ОБРАЗОВАТЕЛЬНОЕ
УЧРЕЖДЕНИЕ СВЕРДЛОВСКОЙ ОБЛАСТИ
«КАМЕНСК-УРАЛЬСКИЙ АГРОПРОМЫШЛЕННЫЙ ТЕХНИКУМ»

УТВЕРЖДЕН
Приказом директора
ГАПОУ СО «Каменск-Уральский
агропромышленный техникум»
С.И. Некрасова
Пр.№57-уч от 19.05.2025

КОМПЛЕКТ КОНТРОЛЬНО-ОЦЕНОЧНЫХ СРЕДСТВ ДЛЯ ОЦЕНКИ ОСВОЕНИЯ ИТОГОВЫХ ОБРАЗОВАТЕЛЬНЫХ РЕЗУЛЬТАТОВ УЧЕБНОЙ ДИСЦИПЛИНЫ ОУД.18 ИСТОРИЯ

Для подготовки специалистов среднего звена:
15.02.19 Сварочное производство

Форма обучения: очная
Срок обучения: 3 г.10 мес.
Уровень освоения: базовый

Каменск-Уральский
2025

Комплект контрольно-оценочных средств разработан на основе Федерального государственного образовательного стандарта по специальности 15.02.19 Сварочное производство, утвержденного приказом Министерства образования и науки РФ от 30.11.2023 г. N 907 (зарегистрировано в Минюсте России 29.12.2023 N 76769).

Организация-разработчик:
Государственное автономное профессиональное образовательное учреждение Свердловской области «Каменск-Уральский агропромышленный техникум»

Разработчик:
Морозова Полина Алексеевна, преподаватель

Рецензент:

М.М. Гайсина	Зав. отделением	ГАПОУ СО «КУАТ»
Фамилия, Имя, Отчество	должность	место работы

Рассмотрен на заседании ПЦК, протокол №1 от 19.05.2025
Руководитель ПЦК: Нигматуллина А.Р.

Рассмотрен на заседании педагогического совета, протокол №12 от 19.05.2025
Председатель: Некрасов С.И.

Согласован на заседании НМС, протокол №1 от 19.05.2025
Председатель: Э.В. Павлова

ПОЯСНИТЕЛЬНАЯ ЗАПИСКА

Комплект контрольно-оценочных средств предназначен для проверки результатов освоения учебной дисциплины ОУД.18 «Россия – моя история» программы подготовки квалифицированных рабочих и служащих по специальности 15.02.19 Сварочное производство, реализуемой в ГАПОУ СО «КУАТ».

Комплект контрольно-оценочных средств разработан на основе рабочей программы по учебной дисциплине ОУД.18 «Россия – моя история» и используется для проведения промежуточной аттестации в форме дифференцированного зачета.

Дифференцированный зачет по учебной дисциплине ОУД. 18 «Россия – моя история» проводится на первом курсе в виде контрольной работы в соответствии с учебным планом по специальности 15.02.19 Сварочное производство и рабочей программой учебной дисциплины по завершении ее изучения.

ОБРАЗОВАТЕЛЬНЫЕ РЕЗУЛЬТАТЫ ОСВОЕНИЯ УЧЕБНОЙ ДИСЦИПЛИНЫ

В результате освоения дисциплины обучающийся осваивает элементы общих компетенций. В рамках программы учебной дисциплины обучающимися осваиваются личностные, метапредметные и предметные результаты в соответствии с требованиями ФГОС среднего общего образования: личностные (ЛР), метапредметные (МР), предметные для базового уровня изучения (ПРб).

Синхронизации личностных, метапредметных и предметных результатов с ОК в рамках учебной дисциплины

ОК	ЛР и МР
ОК 01. Выбирать способы решения задач профессиональной деятельности применительно к различным контекстам;	ЛР3.3 способность оценивать ситуацию и принимать осознанные решения, ориентируясь на морально-нравственные нормы и ценности;
	<u>УУПД 1. базовые логические действия:</u> УУПД 1.1 самостоятельно формулировать и актуализировать проблему, рассматривать ее всесторонне; УУПД 1.2 устанавливать существенный признак или основания для сравнения, классификации и обобщения; УУПД 1.3 определять цели деятельности, задавать параметры и критерии их достижения; УУПД 1.4 выявлять закономерности и противоречия в рассматриваемых явлениях; УУПД 1.5 вносить коррективы в деятельность, оценивать соответствие результатов целям, оценивать риски последствий деятельности; УУПД 1.6 развивать креативное мышление при решении жизненных проблем;
	<u>УРД 1 самоорганизация:</u> самостоятельно осуществлять познавательную деятельность, выявлять проблемы, ставить и формулировать собственные задачи в образовательной деятельности и жизненных ситуациях; самостоятельно составлять план решения проблемы с учетом имеющихся ресурсов, собственных возможностей и предпочтений; давать оценку новым ситуациям; расширять рамки учебного предмета на основе личных предпочтений; делать осознанный выбор, аргументировать его, брать ответственность за решение; оценивать приобретенный опыт; способствовать формированию и проявлению широкой эрудиции в разных областях знаний, постоянно повышать свой образовательный и культурный уровень;
ОК 02. Использовать современные средства поиска, анализа и интерпретации информации и информационные технологии для выполнения задач профессиональной деятельности;	ЛР6.4 готовность и способность к образованию и самообразованию на протяжении всей жизни; ЛР8.3 осознание ценности научной деятельности, готовность осуществлять проектную и исследовательскую деятельность индивидуально и в группе.
	<u>УУПД 2 базовые исследовательские действия:</u> владеть навыками учебно-исследовательской и проектной деятельности, навыками разрешения проблем; способность и готовность к самостоятельному поиску методов решения практических задач, применению различных методов познания; овладение видами деятельности по получению нового знания, его интерпретации, преобразованию и применению в различных учебных ситуациях, в том числе при создании

	учебных и социальных проектов; формирование научного типа мышления, владение научной терминологией, ключевыми понятиями и методами; ставить и формулировать собственные задачи в образовательной деятельности и жизненных ситуациях; выявлять причинно-следственные связи и актуализировать задачу, выдвигать гипотезу ее решения, находить аргументы для доказательства своих утверждений, задавать параметры и критерии решения; анализировать полученные в ходе решения задачи результаты, критически оценивать их достоверность, прогнозировать изменение в новых условиях; давать оценку новым ситуациям, оценивать приобретенный опыт; разрабатывать план решения проблемы с учетом анализа имеющихся материальных и нематериальных ресурсов; осуществлять целенаправленный поиск переноса средств и способов действия в профессиональную среду; уметь переносить знания в познавательную и практическую области жизнедеятельности; уметь интегрировать знания из разных предметных областей; выдвигать новые идеи, предлагать оригинальные подходы и решения; ставить проблемы и задачи, допускающие альтернативные решения;
	<u>УУПД 3 работа с информацией:</u> владеть навыками получения информации из источников разных типов, самостоятельно осуществлять поиск, анализ, систематизацию и интерпретацию информации различных видов и форм представления; создавать тексты в различных форматах с учетом назначения информации и целевой аудитории, выбирая оптимальную форму представления и визуализации; оценивать достоверность, легитимность информации, ее соответствие правовым и морально-этическим нормам; использовать средства информационных и коммуникационных технологий в решении когнитивных, коммуникативных и организационных задач с соблюдением требований эргономики, техники безопасности, гигиены, ресурсосбережения, правовых и этических норм, норм информационной безопасности; владеть навыками распознавания и защиты информации, информационной безопасности личности.
ОК 03. Планировать и реализовывать собственное профессиональное и личностное развитие, предпринимательскую деятельность в	ЛР3.4 осознание личного вклада в построение устойчивого будущего; ЛР4.4 готовность к самовыражению в разных видах искусства, стремление проявлять качества творческой личности; ЛР6.1 готовность к труду, осознание ценности мастерства, трудолюбие; ЛР6.2 готовность к активной деятельности технологической и социальной направленности, способность

профессиональной сфере, использовать знания по финансовой грамотности в различных жизненных ситуациях;	инициировать, планировать и самостоятельно выполнять такую деятельность; ЛР6.3 интерес к различным сферам профессиональной деятельности, умение совершать осознанный выбор будущей профессии и реализовывать собственные жизненные планы; ЛР6.4 готовность и способность к образованию и самообразованию на протяжении всей жизни;
	<u>УРД 2 самоконтроль:</u> давать оценку новым ситуациям, вносить коррективы в деятельность, оценивать соответствие результатов целям; владеть навыками познавательной рефлексии как осознания совершаемых действий и мыслительных процессов, их результатов и оснований; использовать приемы рефлексии для оценки ситуации, выбора верного решения; уметь оценивать риски и своевременно принимать решения по их снижению;
ОК 04. Эффективно взаимодействовать и работать в коллективе и команде;	ЛР1.5 готовность вести совместную деятельность в интересах гражданского общества, участвовать в самоуправлении в общеобразовательной организации и детско-юношеских организациях; ЛР1.6 умение взаимодействовать с социальными институтами в соответствии с их функциями и назначением; ЛР1.7 готовность к гуманитарной и волонтерской деятельности; ЛР3.5 ответственное отношение к своим родителям и (или) другим членам семьи, созданию семьи на основе осознанного принятия ценностей семейной жизни в соответствии с традициями народов России; ЛР8.3 осознание ценности научной деятельности, готовность осуществлять проектную и исследовательскую деятельность индивидуально и в группе.
	<u>УКД 2 совместная деятельность:</u> понимать и использовать преимущества командной и индивидуальной работы; выбирать тематику и методы совместных действий с учетом общих интересов, и возможностей каждого члена коллектива; принимать цели совместной деятельности, организовывать и координировать действия по ее достижению: составлять план действий, распределять роли с учетом мнений участников обсуждать результаты совместной работы; оценивать качество своего вклада и каждого участника команды в общий результат по разработанным критериям; предлагать новые проекты, оценивать идеи с позиции новизны, оригинальности, практической значимости; координировать и выполнять работу в условиях реального, виртуального и комбинированного взаимодействия; осуществлять позитивное стратегическое поведение в различных ситуациях, проявлять творчество и воображение, быть инициативным.
	<u>УРД 4 принятие себя и других людей:</u>

	принимать себя, понимая свои недостатки и достоинства; принимать мотивы и аргументы других людей при анализе результатов деятельности; признавать свое право и право других людей на ошибки; развивать способность понимать мир с позиции другого человека.
ОК 05. Осуществлять устную и письменную коммуникацию на государственном языке Российской Федерации с учетом особенностей социального и культурного контекста;	ЛР8.1 сформированность мировоззрения, соответствующего современному уровню развития науки и общественной практики, основанного на диалоге культур, способствующего осознанию своего места в поликультурном мире; ЛР8.2 совершенствование языковой и читательской культуры как средства взаимодействия между людьми и познания мира; ЛР8.3 осознание ценности научной деятельности, готовность осуществлять проектную и исследовательскую деятельность индивидуально и в группе.
	<u>УКД 1 общение:</u> осуществлять коммуникации во всех сферах жизни; распознавать невербальные средства общения, понимать значение социальных знаков, распознавать предпосылки конфликтных ситуаций и смягчать конфликты; владеть различными способами общения и взаимодействия; аргументированно вести диалог, уметь смягчать конфликтные ситуации; развернуто и логично излагать свою точку зрения с использованием языковых средств;
ОК 06. Проявлять гражданско-патриотическую позицию, демонстрировать осознанное поведение на основе традиционных общечеловеческих ценностей, в том числе с учетом гармонизации межнациональных и межрелигиозных отношений, применять стандарты антикоррупционного поведения;	ЛР1.1 сформированность гражданской позиции обучающегося как активного и ответственного члена российского общества; ЛР1.2 осознание своих конституционных прав и обязанностей, уважение закона и правопорядка; ЛР1.3 принятие традиционных национальных, общечеловеческих гуманистических и демократических ценностей; ЛР1.4 готовность противостоять идеологии экстремизма, национализма, ксенофобии, дискриминации по социальным, религиозным, расовым, национальным признакам; ЛР1.5 готовность вести совместную деятельность в интересах гражданского общества, участвовать в самоуправлении в общеобразовательной организации и детско-юношеских организациях; ЛР1.6 умение взаимодействовать с социальными институтами в соответствии с их функциями и назначением; ЛР1.7 готовность к гуманитарной и волонтерской деятельности; ЛР2.1 сформированность российской гражданской идентичности, патриотизма, уважения к своему народу, чувства ответственности перед Родиной, гордости за свой край, свою Родину, свой язык и культуру, прошлое и настоящее

	многонационального народа России; ЛР2.2 ценностное отношение к государственным символам, историческому и природному наследию, памятникам, традициям народов России, достижениям России в науке, искусстве, спорте, технологиях и труде; ЛР2.3 идейная убежденность, готовность к служению и защите Отечества, ответственность за его судьбу; ЛР3.1 осознание духовных ценностей российского народа; ЛР3.2 сформированность нравственного сознания, этического поведения; ЛР3.5 ответственное отношение к своим родителям и (или) другим членам семьи, созданию семьи на основе осознанного принятия ценностей семейной жизни в соответствии с традициями народов России; ЛР4.2 способность воспринимать различные виды искусства, традиции и творчество своего и других народов, ощущать эмоциональное воздействие искусства; ЛР4.3 убежденность в значимости для личности и общества отечественного и мирового искусства, этнических культурных традиций и народного творчества;
	<u>УРД 3 эмоциональный интеллект, предполагающий сформированность:</u> самосознания, включающего способность понимать свое эмоциональное состояние, видеть направления развития собственной эмоциональной сферы, быть уверенным в себе; саморегулирования, включающего самоконтроль, умение принимать ответственность за свое поведение, способность адаптироваться к эмоциональным изменениям и проявлять гибкость, быть открытым новому; внутренней мотивации, включающей стремление к достижению цели и успеху, оптимизм, инициативность, умение действовать, исходя из своих возможностей; эмпатии, включающей способность понимать эмоциональное состояние других, учитывать его при осуществлении коммуникации, способность к сочувствию и сопереживанию; социальных навыков, включающих способность выстраивать отношения с другими людьми, заботиться, проявлять интерес и разрешать конфликты;
ОК 07. Содействовать сохранению окружающей среды, ресурсосбережению, применять знания об изменении климата, принципы бережливого производства, эффективно действовать в чрезвычайных	ЛР4.1 эстетическое отношение к миру, включая эстетику быта, научного и технического творчества, спорта, труда и общественных отношений; ЛР7.1 сформированность экологической культуры, понимание влияния социально-экономических процессов на состояние природной и социальной среды, осознание глобального характера экологических проблем; ЛР7.2 планирование и осуществление действий в окружающей среде на основе знания целей устойчивого развития человечества; ЛР7.3 активное неприятие действий, приносящих вред окружающей среде;

ситуациях;	ЛР7.4 умение прогнозировать неблагоприятные экологические последствия предпринимаемых действий, предотвращать их; ЛР7.5 расширение опыта деятельности экологической направленности;
ОК 09. Пользоваться профессиональной документацией на государственном и иностранном языках.	ЛР2.1 сформированность российской гражданской идентичности, патриотизма, уважения к своему народу, чувства ответственности перед Родиной, гордости за свой край, свою Родину, свой язык и культуру, прошлое и настоящее многонационального народа России;

По учебному предмету "История" (базовый уровень) требования к предметным результатам освоения базового курса истории должны отражать:

1) понимание значимости России в мировых политических и социально-экономических процессах XX - начала XXI века, знание достижений страны и ее народа; умение характеризовать историческое значение Российской революции, Гражданской войны, Новой экономической политики (далее - нэп), индустриализации и коллективизации в Союзе Советских Социалистических Республик (далее - СССР), решающую роль СССР в победе над нацизмом, значение советских научно-технологических успехов, освоения космоса; понимание причин и следствий распада СССР, возрождения Российской Федерации как мировой державы, воссоединения Крыма с Россией, специальной военной операции на Украине и других важнейших событий XX - начала XXI века; особенности развития культуры народов СССР (России);

2) знание имен героев Первой мировой, Гражданской, Великой Отечественной войн, исторических личностей, внесших значительный вклад в социально-экономическое, политическое и культурное развитие России в XX - начале XXI века;

3) умение составлять описание (реконструкцию) в устной и письменной форме исторических событий, явлений, процессов истории родного края, истории России и всемирной истории XX - начала XXI века и их участников, образа жизни людей и его изменения в Новейшую эпоху; формулировать и обосновывать собственную точку зрения (версию, оценку) с опорой на фактический материал, в том числе используя источники разных типов;

4) умение выявлять существенные черты исторических событий, явлений, процессов; систематизировать историческую информацию в соответствии с заданными критериями; сравнивать изученные исторические события, явления, процессы;

5) умение устанавливать причинно-следственные, пространственные, временные связи исторических событий, явлений, процессов; характеризовать их итоги; соотносить события истории родного края и истории России в XX - начале XXI века; определять современников исторических событий истории России и человечества в целом в XX - начале XXI века;

6) умение критически анализировать для решения познавательной задачи аутентичные исторические источники разных типов (письменные, вещественные, аудиовизуальные) по истории России и зарубежных стран XX - начала XXI века, оценивать их полноту и достоверность, соотносить с историческим периодом; выявлять общее и различия; привлекать контекстную информацию при работе с историческими источниками;

7) умение осуществлять с соблюдением правил информационной безопасности поиск исторической информации по истории России и зарубежных стран XX - начала XXI века в справочной литературе, сети Интернет, средствах массовой информации для решения познавательных задач; оценивать полноту и достоверность информации с точки зрения ее соответствия исторической действительности;

8) умение анализировать текстовые, визуальные источники исторической информации, в том числе исторические карты/схемы, по истории России и зарубежных стран XX - начала XXI века; сопоставлять информацию, представленную в различных источниках; формализовать историческую информацию в виде таблиц, схем, графиков, диаграмм;

приобретение опыта осуществления проектной деятельности в форме разработки и представления учебных проектов по новейшей истории, в том числе - на региональном материале (с использованием ресурсов библиотек, музеев и так далее);

9) приобретение опыта взаимодействия с людьми другой культуры, национальной и религиозной принадлежности на основе ценностей современного российского общества: идеалов гуманизма, демократии, мира и взаимопонимания между народами, людьми разных культур; проявление уважения к историческому наследию народов России;

10) умение защищать историческую правду, не допускать умаления подвига народа при защите Отечества, готовность давать отпор фальсификациям российской истории;

11) знание ключевых событий, основных дат и этапов истории России и мира в XX - начале XXI века; выдающихся деятелей отечественной и всемирной истории; важнейших достижений культуры, ценностных ориентиров.

ИНФОРМАЦИОННОЕ ОБЕСПЕЧЕНИЕ ОБУЧЕНИЯ

Перечень рекомендуемых учебных изданий, Интернет-ресурсов, дополнительной литературы

Основные источники:

1. История. История России. 10 класс. 1914-1945. Базовый уровень. Учебник. В.Р. Мединский, А.В. Торкунов – М.: 2023.

2. История. История России. 11 класс. 1945-начало XXI в. Базовый уровень. Учебник. В.Р. Мединский, А.В. Торкунов – М.: 2023.

3. История. Всеобщая История. 10 класс. 1914-1945. Базовый уровень. Учебник. В.Р. Мединский, А.О. Чубарьян – М.: 2023.

4. История. Всеобщая История. 11 класс. 1945-начало XXI в. Базовый уровень. Учебник. В.Р. Мединский, А.О. Чубарьян – М.: 2023.

Дополнительные источники:

1. История России. 10 класс. Учебное пособие. Базовый и углубленный уровни. В двух частях. Часть первая. Измозик В.С., Журавлева О.Н., Рудник С.Н., - Вентана-Граф/Просвещение, 2021, 317 с.

2. История России. 10 класс. Учебное пособие. Базовый и углубленный уровни. В двух частях. Часть вторая. Измозик В.С., Журавлева О.Н., Рудник С.Н., - Вентана-Граф/Просвещение, 2021, 222 с.

3. Загладин, Н.В. Симония, Н.А. История. История России и мира (с древнейших времен до конца XIX века): уч. для 10 класса./ Н.В. Загладин Н.А. Симония. - издание 10. - рекомендованМин. обр. науки РФ. – М.: Русское слово, 2010.- 398с.

4. Загладин, Н.В. Симония, Н.А. История. История России и мира (в XX – начале XXI века)[Текст]: уч. для 11 класса./ Н.В. Загладин Н.А. Симония. -издание 8. - рекомендовано Мин. обр. науки РФ. –М.: Русское слово, 2010.- 479с.

5. Хачатурян, В.М. История мировых цивилизаций (с древнейших времен доначалаXX века) [Текст]: учебное пособие для 10-11 кл./ В.М. Хачатурян. - М.: Дрофа, 1997.- 399с.

6. Сахаров, А.Н., Буганов, В.И. История России с древнейших времен до концаXVII века [Текст]: уч. пособие для 10 кл./ А.Н. Сахаров В.И. Буганов. - М.: Просвещение,2001.-272с.

7. Буганов, В.И., Зырянов, П.Н. История России конец XVII века – XIXвек. [Текст]: уч. пособие для 10 кл./ В.И. Буганов, П.Н. Зырянов. - М.:Просвещение, 2000.-283с.

8. Левандовский, А.А.,Щетинов, Ю.А. Россия в XX веке., [Текст]: учебник для 10-11 кл./ А.А. Левандовский, Ю.А. Щетинов. - М.:Просвещение, 2001. - 367с.

9. Всеобщая история. Новейшее время. 10 класс. Учебник для общеобразовательных организаций. Базовый уровень. Л.С. Белоусов, В.П. Смирнов, М.С. Мейер, - М.: Просвещение, 2021, 160 с.

10. История России. 10 класс. Базовый и углубленный уровни. Учебник. В трех частях (комплект из 3 книг). Горинов Михаил Михайлович, Данилов Александр Анатольевич, Моруков Михаил Юрьевич и др. – М.: Просвещение, 2021.

11. История. История России 1946 г. - начало XXI в. 11 класс. Базовый уровень. Учебник в 2-х частях. Часть 1 А.А. Данилов, А.В. Торкунов, О.В. Хлевнюк и др. – М.: Просвещение, 2021. 112 с.

12. История. История России 1946 г. - начало XXI в. 11 класс. Базовый уровень. Учебник в 2-х частях. Часть 2 А.А. Данилов, А.В. Торкунов, О.В. Хлевнюк и др. – М.: Просвещение, 2021. 159 с.

Интернет ресурсы:

1. Диктант Победы. https://диктантпобеды.рф/
2. Министерство просвещения Российской Федерации. https://edu.gov.ru/
3. Региональный центр патриотического воспитания. **https://www.рцпв.рф/**
4. ФГБНУ «Федеральный институт педагогических измерений». https://fipi.ru/

ПРОМЕЖУТОЧНАЯ АТТЕСТАЦИЯ В ФОРМЕ ДИФФЕРЕНЦИРОВАННОГО ЗАЧЕТА ПО УЧЕБНОЙ ДИСЦИПЛИНЕ ОУД.18 Россия – моя история

Настоящие задания предназначены для итоговой проверки знаний обучающихся по учебной дисциплине ОУД. 18 «Россия – моя история».

1. Время выполнения работы - 45 минут.
2. Во время проведения дифференцированного зачета обучающиеся не пользуются никакими учебными материалами (конспектами, учебниками и др.), также не разрешается покидать аудиторию.
3. Работа выполняется на стандартном листе со штампом учебного заведения.
4. Оценки сообщаются через день после написания работы.

Теоретические задания представлены в 6 вариантах. В каждом варианте 50 тестовых заданий, из них 45 – выбор правильного ответа, 2 – ответ на поставленный вопрос, 3 – краткий ответ- рассуждение.

На основе суммы всех полученных баллов предлагается руководствоваться следующей системой оценивания:

Максимальное количество правильных ответов – 50.

Оценка «удовлетворительно» выставляется, если количество правильных ответов 30-35 (60% - 70%)

Оценка «хорошо» выставляется, если количество правильных ответов 40-45 (80%-90%)

Оценка «отлично» выставляется, если количество правильных ответов 50 (100%)

ТЕОРЕТИЧЕСКИЕ ЗАДАНИЯ

Вариант 1

1. В ходе монгольского нашествия на Русь в XIII веке «злым городом» завоеватели прозвали:

а) Козельск
б) Владимир
в) Торжок
г) Псков

2. Московский князь Иван I Калита подавил тверское антиордынское восстание в:

а) 1300г.
б) 1325г.
в) 1327г.
г) 1340г.

3. Новгородская земля была присоединена к Московскому государству в годы правления:

а) Дмитрия Донского
б) Василия II Темного
в) Ивана III
г) Василия III

4. «Избранная Рада» в годы правления Ивана IV являлась:

а) центральным правительством
б) сословно-представительным органом
в) военным советом при царе
г) личным охранным отрядом царя

5. Отметьте событие, с которым в истории Русского государства связана «Углическая трагедия».

а) грандиозный московский пожар 1547г.
б) разгром русских войск в Ливонской войне
в) массовые опричные казни
г) смерть царевича Дмитрия Ивановича

6. В XVII веке в российской экономике впервые появляется:

а) ремесленное производство
б) мануфактурное производство
в) металлургическое производство
г) меновая торговля

12. «Великое посольство» Петра I было предпринято в:

а) 1697-1698гг.
б) 1709г.
в) 1711г.
г) 1722-1723

13. В годы царствования Петра I новыми органами центрального управления государством стали:

а) приказы
б) министерства
в) коллегии
г) государственные комиссии

14. «Всесильным фаворитом» в годы правления Екатерины I и Петра II считался:

а) Ф.Апраксин
б) Э.Бирон
в) М.Голицын
г) А.Меншиков

15. 1757-1762гг.являются хронологическими рамками:
а) правление Елизаветы Петровны
б) Участие России в Семилетней войне
в) правления Петра III
г) русско-турецкой войны
16. Целью Уложенной комиссии, созванной Екатериной II, являлось:
а) учреждение в России нового свода законов
б) замещение ею сената
в) проведение реформы местного самоуправления
г) проведение переписи населения
17. Крестьянская война под предводительством Е.Пугачева велась на территории:
а) Центрального и Северо-Западного районов России
б) Украины и Белоруссии
в) Сибири и Казахстана
г) Урала и Поволжья
18. Назовите наиболее известную военную операцию А.Суворова в конце XVIII века:
а) взятие Константинополя (Стамбула)
б) взятие Берлина
в) переправа через Дунай
г) переход через Альпы
19. Укажите годы правления Павла I.
а) 1792-1801
б) 1796-1801
в) 1796-1806
г) 1801-1806
20. В годы правления Александра I автономия и собственная конституция в рамках Русской империи были предоставлены:
а) Украине
б) войску Донскому
в) Бессарабии
г) Царству Польскому
21. Назовите фамилии руководителей Северного общества декабристов:
а) А.Юшневский и Н.Муравьев
б) Н.Муравьев, С.Трубецкой, Е.Оболенский
в) П.Пестель и К.Рылеев
г) П.Пестель, С.Трубецкой, Е.Оболенский
22. В годы правления Николая I ведущие функции правления государством сосредоточивались в:
а) Правительствующем Сенате
б) Государственном совете
в) Личной Императорской канцелярии
г) Специальном совещании
23. Реформа государственной деревни была проведена министром П.Киселевым в:
а) 1825-1830гг.
б) 1830-1831гг.
в) 1835-1837гг.
г) 1837-1841гг.
24. Автором знаменитого «Письма к Гоголю» (40-е года XIX века) являлся:
а) А.Герцен
б) Н.Чернышевский
в) В.Белинский
г) М.Катков

25. Русский парусный флот в Черном море в ходе Крымской войны:
а) был затоплен у входа в Севастопольскую бухту
б) был расстрелян или взят в плен англо-французскими кораблями
в) через черноморские проливы ушел в Средиземное море
г) был сожжен турецкими кораблями в Феодосии
26. важнейшим следствием отмены крепостного права в России стал(-о):
а) развал экономики страны
б) внешнеэкономическое ослабление страны
в) политическое усиление самодержавия
г) создание рынка вольнонаемного труда
27. «Циркуляр о кухаркиных детях», изданный в годы правления Александра III, предусматривал:
а) поощрение развития образования в низших слоях российского общества
б) содействие развитию благотворительности для низших сословий
в) сословные ограничения на получение среднего и высшего образования выходцами из низших сословий
г) создание особой системы государственного социального презрения
28. В годы правления Александра III в стране впервые появилось:
а) фабричное законодательство
б) машинное производство
в) организованное революционное движение
г) корпоративное самоуправление
29. Съезд РСДРП состоялся в:
а) 1895г.
б) 1898г.
в) 1903г.
г) 1905г.
30. Укажите функции Государственной Думы Российской Империи в начале XX века.
а) судебные
б) исполнительные
в) законосовещательные
г) законодательные
31. 3 июня 1907 г.произошло следующие событие:
а) Россия вступила в войну с Японией
б) Россия стала конституционной монархией
в) в России был совершен государственный переворот
г) был убит Г.Распутин
32. Укажите полководца, чьим именем была названа военная операция русских войск, блестяще проведенная в годы Первой мировой войны.
а) А.Брусилов
б) Я.Жилинский
в) П.Ренненкампф
г) А.Самсонов
33. Декреты «О мире» и «О земле» были приняты:
а) Временным правительством
б) Петросоветом
в) II Съездом Советов
г) Учредительным собранием
34. В годы Гражданской войны «омским правителем» называли:
а) генерала А.Деникина
б) генерала П.Врангеля

в) генерала Н.Юденича
г) адмирала А.Колчака

35. «Сталинский» план создания СССР назывался проектом:

а) «автономизации»
б) «федерализация»
в) «унитаризации»
г) «агрегации»

36. Главной целью индустриализации в СССР стало(-а):

а) повышение уровня материального благосостояния граждан СССР
б) создание за короткий срок современной тяжелой промышленности
в) консолидация пролетариата в политическом и социальном отношениях
г) достижения экономического превосходства над империалистическими государствами

37. Следствием пакта Молотова-Риббентропа стало(-а):

а) вступление СССР в Лигу Наций
б) политическое сближение СССР со странами «западных демократий»
в) советско-финская война
г) вступление СССР в организацию военно-политической оси «Рим-Берлин-Токио»

38. Коренным переломом в ходе Великой Отечественной войны СССР и Германии считается:

а) битва под Москвой
б) битва под Сталинградом
в) битва на Орлово-Курской дуге
г) Ясско-Кишиневская операция

39. Укажите воинское звание И.Сталина, присвоенное ему после окончания войны с Германией.

а) генерал
б) маршал
в) фельдмаршал
г) генералиссимус

40. Новыми органами управления экономикой страны в годы правления Н.Хрущева стал(-и).

а) МТС
б) СНХ (Совнархозы)
в) Экономические советы
г) Госплан

41. Конституция СССР 1977г.называлась:

а) «конституцией развитого социализма»
б) «конституцией победившего социализма»
в) «общенародной конституцией»
г) «конституцией советской демократии»

42. Пост Генерального секретаря ЦК КПСС после смерти Л.Брежнева занял:

а) Ю.Андропов
б) К.Черненко
в) М.Суслов
г) М.Горбачев

43. Министром иностранных дел СССР в годы перестройки являлся:

а) А.Громыко
б) А.Козырев
в) Е.Примаков
г) Э.Шеварнадзе

44. Действующая конституция РФ была принята в:

а) 1991

б) 1993
в) 1996
г) 1998

45. Стратегическим партнером РФ в Азии и мире в настоящее время считается:

а) Китай
б) США
в) Украина
г) Япония

46. Как называется процесс распада относительно единого государства Киевская Русь на множество самостоятельных земель-государств (княжеств и республик)?

_____

47. Каков характер реформ Александра II в 60-70-е годы XIX века?

_____

48. Назовите основные функции государства:

_____

49. Кратко охарактеризуйте социально-экономическое положение Российской империи на рубеже XIX-XX веков.

_____

50. Каковы основные причины отказа от НЭПа в СССР

_____
_____

Вариант 2

1. Римские источники называли древнейших славян:
а) венедами
б) скифами
в) антами
г) склавинами
2. Путь «из варяг в греки» проходил по:
а) Волге в) Дунаю
б) Днепру г) Днестру
3. Общерусский поход на половцев, организованный Владимиром Мономахом, произошел в:
а) 1097 г. в) 1111 г.
б) 1100 г. г) 1113 г.
4. Главой новгородского самоуправления в период раздробленности Руси считался:
а) князь
б) посадник
в) тысяцкий
г) архиепископ
5. «Ледовое побоище» новгородских войск с крестоносцами состоялось на льду озера:
а) Ильмень
б) Онежского
в) Ладожского
г) Чудского
6. Назовите московского князя, участвовавшего в феодальной войне второй четверти XV века и получившего прозвище «Темный».
а) Василий I
б) Василий II
в) **Иван III**
г) **Василий III**
7. Присоединение Пскова к Московскому государству в ходе образования единого Русского государства произошло в:
а) 1464 г. в)1510 г.
б) 1497 г. г)1514 г.
8. Одним из наиболее известных опричников в годы правления Ивана IV был:
а) А. Адашев
б) И. Висковатый
в) И. Федоров
г) В. Грязной
9. В период Смутного времени наиболее неспокойным в социальном отношении районом являлся:
а) юго-запад страны
б) северо-восток страны
в) центральный район
г) Поморье
10. Первая половина XVII века в России — это период:
а) самодержавного деспотизма
б) формирования абсолютизма
в) расцвета сословно-представительной монархии

г) олигархического правления бояр

11. «Чигиринские походы» в конце XVII века русское войско предпринимало против:
а) Швеции
б) Османской империи
в) Речи Посполитой
г) Персии

12. В начале Северной войны союзниками России являлись:
а) Османская империя и Речь Посполитая
б) Крымское ханство и Саксония
в) Османская империя и Дания
г) Дания и Саксония
13. Высшим органом управления страной в годы царствования Петра I стал:
а) Сенат
б) Синод
в) Государственный совет
г) Земский собор
14. Укажите годы правления Анны Иоанновны в Российской империи.
а) 1727-1730
б) 1730-1740
в) 1741-1761
г) 1762-1796
15. Эпохой «просвещенного абсолютизма» в России называют время правления:
а) Петра I
б) Екатерины I
в) Елизаветы Петровны
г) Екатерины II
16. Российская императрица Екатерина II состояла в переписке с французским философом:
а) Ж.-Ж. Руссо
б) Ш. Монтескье
в) Вольтером
г) Ж.Л. Д'Аламбером
17. Главной внешнеполитической задачей России в годы царствования Екатерины II было:
а) обеспечение выхода в Черное море
б) получение статуса «великой державы»
в) присоединение Финляндии
г) закрепление дальневосточных территорий
18. Время правления Павла I характеризуется как период:
а) децентрализации системы управления страной
б) поощрения создания корпоративных органов самоуправления
в) личного деспотизма верховного правителя
г) ограничения внешнеполитической активности России
19. В 1803 г. император Александр I издал:
а) закон о введении министерств в систему органов государственного управления
б) указ о запрете купли-продажи крестьян
в) Конституционный Статут княжества Финляндского
г) указ «О вольных хлебопашцах»
20. В начале XIX века по поручению Александра I проект реформ в государстве разрабатывал:

а) М. Сперанский
б) П. Вяземский
в) Н. Новосильцев
г) П. Строганов
21. «Русская правда» в истории России, применительно к первой четверти XIX века, — это:
а) свод законов
б) конституционный проект
в) публицистический журнал
г) тайная организация
22. Негативным явлением российской общественно-политической и государственной жизни первой четверти XIX века являлась:
а)« аракчеевщина »
б) « хованщина »
в) «бироновщина»
г) « распутинщина »
23. «Холерные бунты» 1830-1831 гг. были вызваны:
а) бездействием правительства в условиях эпидемии
б) нехваткой необходимых медикаментов
в) жесткими карантинными мерами правительства
г) агитацией революционных организаций
24. «Николаевская» железная дорога соединяла:
а) Санкт-Петербург и Царское село
б) Санкт-Петербург и Москву
в) Москву и Одессу
г) Харьков и Одессу
25. Официальной идеологией в годы правления Николая I стала:
а) идеология «просвещенного абсолютизма»
б) идеология европейского либерализма
в) теория модернизации страны
г) теория «официальной народности»
26. Назовите условие, не входившее в содержание реформы 1861 г. по отмене крепостного права.
а) сохранение помещичьего землевладения
б) сохранение и укрепление крестьянской общины
в) освобождение крестьян лично и с землей, без выкупа и условий
г) временное сохранение обязательств крестьян перед землевладельцами
27. Согласно реформе судебной системы в годы правления Александра II принцип состязательности означал:
а) отделение предварительного следствия от судопроизводства
б) привлечение для судебного разбирательства свидетелей
в) внесение обвиняемым существенного денежного залога
г) участие в процессе защиты и обвинения (адвоката и прокурора)
28. Страна не вела ни одной войны при императоре:
а) Александре I
б) Николае I
в) Александре II
г) Александре III
29. Высшей точкой I Русской революции считается(-ются):
а) «кровавое воскресенье»
б) события октября—декабря 1905 г. в Санкт-Петербурге и Москве

в) восстание на броненосце «Потемкин»
г) крестьянское движение летом 1906 г.
30.Главным итогом Февральской революции 1917 г. стало(-а):
а) свержение монархии в России
б) прекращение войны с Германией
в) легализация революционных партий
г) введение в стране буржуазных прав и свобод
31. Корниловским мятежом принято называть:
а) братание русских и германских войск на Восточном фронте после Февральской революции
б) попытку восстановления монархии в России
в) попытку свержения Временного правительства и установления военной диктатуры
г) действия Временного правительства по уничтожению Петросовета
32. Председателем Реввоенсовета РСФСР и фактическим создателем Красной Армии в годы Гражданской войны являлся:
а) В. Ленин
б) Л. Троцкий
в) А. Рыков
г) М. Фрунзе
33. НЭП не предусматривал:
а) национализацию промышленности
б) замену продразверстки продналогом
в) развитие производственной и потребительской кооперации
г) тесное экономическое взаимодействие города и деревни
34. Советско-финская война велась в:
а) 1936 г.
б) 1938 г.
в) 1939-1940гг.
г) 1940-1941гг.
35. В 1948 г. на сессии ВАСХНИЛ лженаукой была объявлена:
а) психология
б) физиология
в) биология
г) генетика
36. Культ личности И. Сталина был осужден на:
а) XVIII партийной конференции
б) XIX партийном съезде
в) внеочередной сессии Верховного Совета СССР
г) XX партийном съезде
37. В годы правления Н. Хрущева по отношению к некоторым на родам, населявшим СССР, проводилась политика:
а) реабилитации
б) депортации
в) русификации
г) сегрегации
38. «Карибский кризис» был вызван:
а) крушением финансовой системы США поставкой советских ракет на Кубу
в) захватом Панамского канала армией США
г) военно-политическим вмешательством СССР и Кубы в дела стран Южной Америки

39. В годы правления Л. Брежнева пост секретаря ЦК КПСС по идеологии занимал:

а) А. Косыгин

б) М. Суслов

в) А. Громыко

г) К. Черненко

40. В середине 60-х годов XX века в СССР появилось следующее неформальное движение:

а) экологическое

б) пацифистское

в) диссидентское

г) ревизионистское

41. Подъем экономики СССР в середине 70-х годов XX века был связан с:

а) интенсификацией промышленного и сельскохозяйственного производства
б) благоприятной конъюнктурой внешнего рынка энергоносителей (нефти и газа)
в) проводимой приватизацией мелких промышленных предприятий
г) дополнительным привлечением средств населения в виде государственных займов

42. Хельсинское совещание по безопасности и сотрудничеству в Европе происходило в:

а)1964 г. **в) 1972 г.**
б)1969г. **г) 1975 г.**

43. Реформы в СССР в начале 80-х годов XX века, связанные с именем Ю. Андропова, включали меры по:
а) укреплению трудовой дисциплины, борьбе с коррупцией, усилению правопорядка
б) переводу экономики на принципы хозрасчета и самоокупаемости
в) внедрению научно-технических достижений в промышленное производство
г) усилению роли партийных органов на местах

44. Внешнеполитический курс, названный «новым мышлением», в годы правления М. Горбачева предполагал:
а) сохранение военно-политического паритета с НАТО
б) достижение военно-политического превосходства СССР над НАТО
в) отказ от военно-политической конфронтации с НАТО
г) внешнеполитическую самоизоляцию СССР

45. Договор Белоруссии, России и Украины, фактически разрушивший СССР, носит условное название:
а) «мюнхенского сговора»
б) «киевской декларации»
в) «новоогаревских соглашений»
г) «беловежских соглашений»

46. Как называется процесс заселения и хозяйственного освоения новых земель?

_____

47. Как называлась международная экономическая организация, образованная социалистическими странами во главе с СССР по окончании Второй мировой войны?

_____

48. Назовите основные предпосылки к возникновению государства.

_____

49. Каково значение преобразований Петра I?

50. Дайте краткую характеристику политического режима, сложившегося в СССР в 30-е годы XX века.

Вариант 3

1. Авторство «Повести временных лет» приписывается:

а) Ярославу Мудрому
б) Владимиру Мономаху
в) монаху Нестору
г) митрополиту Илариону

2. Путь «из варяг в греки» соединял моря:

а) Балтийское и Черное
б) Черное и Каспийское
в) Балтийское и Каспийское
г) Белое и Балтийское

3. К событиям 882 г. относят:

а) первое упоминание о Руси
б) начало летописания на Руси
в) призвание варягов на Русь
г) образование государства Киевская Русь

4. В Новгородской республике периода раздробленности ведущая политическая и ведущая социальная роли принадлежали:

а) князю
б) боярам
в) купцам
г) ремесленникам

5. Первым столкновением русских и монгольских войск в XIII веке стала битва:

а) на реке Калке
б) у Рязани
в) на реке Сить
г) у Козельска

6. В 1240 г. состоялась битва:

а) на Чудском озере
б) Невская
в) Грюнвальдская
г) Куликовская

7. На начальном этапе образования единого Русского государства главным политическим соперником Москвы и претендентом на роль общерусского политического центра выступал город:

а) Новгород
б) Ярославль
в) Тверь
г) Суздаль

8. В годы правления Ивана IV в Русском государстве впервые появляется:

а) постоянное стрелецкое войско
б) всероссийский внутренний рынок
в) крупное боярское землевладение
г) денежная (монетная) система

9. Назовите пункт, не относящийся к содержанию понятия «кормление».

а) участие в местном управлении
б) особая система получения каких-либо благ
в) одна из милостей верховного правителя
г) торгово-промышленная деятельность

10. Высшей точкой гражданской войны в период Смутного времени в России считается:

а) поход Лжедмитрия I на Москву
б) восстание под руководством И. Болотникова
в) образование «тушинского лагеря»
г) деятельность I и II народного ополчений

11. Крупнейшим народным выступлением в XVII в России считается:

а) «соляной бунт»
б) «медный бунт»
в) восстание под руководством Е. Пугачева
г) восстание под руководством С. Разина

12. Прутский поход в годы Северной войны был предпринят в:

а) 1709 г.
б) 1711 г.
в) 1714 г.
г) 1718 г.

13. В годы правления Петра I основу вооруженных сил России составляло:

а) дворянское ополчение
б) стрелецкое войско
в) наемное войско
г) регулярное войско, набранное по рекрутской системе

14. Срок службы дворян государству стал сокращаться в:

а) годы правления Петра I
б) период «дворцовых переворотов»
в) период правления Екатерины II
г) годы правления Павла I

15. Почетную приставку «Таврический» к своему титулу в годы правления Екатерины II получил:

а) А. Суворов
б) П. Румянцев
в) Г. Потемкин
г) М. Кутузов

16. Назовите событие, которое не относится ко времени правления Павла I.

а) подтверждение необязательности службы дворян государству
б) изменение существовавшего со времен Петра I порядка престолонаследия
в) планирование военной экспедиции в Индию
г) возвращение из ссылки А. Радищева

17. Наиболее реакционной мерой в годы правления Александра I считается:

а) установление системы муштры в армии
б) проведение аграрной реформы в Остзейском крае (Прибалтика)
в) ряд мер, предпринятых в области цензуры и просвещения
г) создание военных поселений

18. Выступление декабристов в 1825 г. состоялось на:

а) Манежной площади в Москве
б) Марсовом поле в Санкт-Петербурге
в) Сенатской площади в Санкт-Петербурге
г) Дворцовой площади в Санкт-Петербурге

19. Новый цензурный устав, введенный Николаем I, был назван:

а) «железным»
б) «чугунным»
в) «стальным»
г) « каменным »

20. «Общественная» или «государственная запашка», согласно реформе государственной деревни П. Киселева, означала:

а) раздачу крестьянам дополнительных земель из государственного фонда, в случае необходимости
б) частичное изъятие у помещиков земли в пользу крестьян
в) частичное изъятие земель у крестьян в пользу помещиков
г) бесплатную отработку крестьянами на государственной земле («государственная барщина»)

21. Военная реформа Александра II не предусматривала:

а) сохранение системы военных поселений
б) отмену рекрутчины
в) перевооружение армии нарезным оружием
г) создание в России парового флота

22. Революционная организация под руководством С. Нечаева носила название:

а) «Общество большой пропаганды»
б) «Земля и воля»
в) «Черный передел»
г) «Народная расправа»

23. Идеологом русского анархизма во второй половине XIX века являлся:

а) А. Герцен
б) М. Бакунин
в) Н. Чернышевский
г) Г. Плеханов

24. Назовите событие, которое не относится ко времени правления Александра III.

а) перевод крестьян на обязательные выкупы
б) учреждение специальных Крестьянского и Дворянского банков
в) выделение дополнительных полномочий земскому самоуправлению
г) разрешение губернаторам вводить режим чрезвычайного управления

25. Министром внутренних дел в годы правления Александра III являлся:

а) Д. Толстой
б) К. Победоносцев
в) С. Витте
г) М. Катков

26. В начале XX века приоритетным направлением внешней политики России являлось:

а) дальневосточное
б) западноевропейское

в) восточное (балканское)
г) среднеазиатское

27. На рубеже XIX—XX веков в экономике России правительство отдавало предпочтение развитию:
а) сельского хозяйства
б) железнодорожного транспорта
в) легкой промышленности
г) внешней торговли

28. «Союз освобождения» в начале XX века — это:

а) пролетарская революционная организация
б) первая политическая организация российских либералов
в) одна из первых черносотенных организаций
г) контролируемая правительством организация российской буржуазии

29. Событие, положившее начало I Русской революции, более известно под названием:
а) «ленский расстрел»
б) «хождение в народ»
в) «ходынская трагедия»
г) «кровавое воскресенье»

30. Центральной идеей аграрной реформы П. Столыпина являлось:

а) сохранение и укрепление помещичьего землевладения
б) поощрение использования удобрений и техники
в) выделение из общины самостоятельного крестьянина- единоличника
г) увеличение зернового экспорта

31. Назовите страны, не являвшиеся союзниками России в Первой мировой войне.
а) Великобритания и Франция
б) Турция и Австро-Венгрия
в) Великобритания и Япония
г) Япония и Италия (с 1915 г.)

32. Система «двоевластия» в России после Февральской революции предусматривала:
а) одновременное функционирование Временного правительства и Петросовета
б) фактическое разделение власти между двумя основными буржуазными партиями — кадетами и октябристами
в) участие российского генералитета в осуществлении политической власти
г) создание Временного правительства и Государственного совета как высших органов власти

33. Правительство, созданное после Октябрьского переворота 1917 г., называлось:
а) Временное Революционное Правительство
б) Совет Народных Комиссаров
в) Центральный Исполнительный Комитет
г) Верховный Совет

34. Политика продразверстки в годы Гражданской войны предусматривала:
а) увеличение хлебного импорта
б) увеличение хлебного экспорта

в) изъятие зерна и продовольствия у крестьян без какой- либо компенсации

г) равномерное распределение продовольственных запасов между городом и деревней

35. Конституция СССР 1924 г. предусматривала:

а) свободное изменение территориальных границ советских республик
б) ликвидацию суверенитета каждой советской республики
в) неравноправность республик
г) право свободного выхода республик из СССР

36. Назовите пункт, который не входил в цели политики коллективизации.

а) изъятие средств из сельского хозяйства для проведения индустриализации
б) социальное подчинение крестьянства советской власти и Коммунистической партии
в) повышение уровня материального благосостояния крестьянства
г) обобществление сельскохозяйственного производства

37. «Линия Маннергейма» была взята советскими войсками в ходе:

а) советско-финской войны
б) боевых действий на озере Хасан
в) Великой Отечественной войны
г) Квантунской операции

38. Первые испытания советской атомной бомбы были проведены в:

а) 1945 г.
б) 1947 г.
в) 1949 г.
г) 1953 г.

39. 4 октября 1957 г. в Советском Союзе:

а) произведено первое в мире испытание водородной бомбы
б) был запущен в космос первый в мире искусственный спутник земли (ИСЗ)
в) введен в эксплуатацию первый в мире атомный ледокол
г) впервые был осуществлен прием телесигнала

40. Новая Программа Коммунистической партии СССР в годы правления Н. Хрущева была принята:

а) XXII съездом КПСС
б) очередным пленумом ЦК КПСС
в) Верховным Советом СССР
г) партийной конференцией

41. Назовите действие во внешней политике, которое не было предпринято Советским Союзом в годы правления Н. Хрущева.

а) разрыв дипломатических отношений с Албанией
б) вмешательство советских войск во внутренние дела Венгрии
в) оказание поддержки странам «третьего мира»
г) нормализация отношений с маоистским Китаем

42. Укажите форму творческой активности советских трудящихся в 60-70-е годы XX века, для которой характерна борьба за бездефектное изготовление продукции.

а) «злобинский метод»
б) «щекинский эксперимент»
в) «саратовский почин»
г) «соцсоревнование»

43. Советские войска были выведены из Афганистана в:

а) 1985 г.
б) 1989 г.
в) 1991 г.
г) 1993 г.

44. Назовите явление в советской экономике, не относящееся к периоду перестройки.

а) введение карточной системы
б) принятие программы «500 дней»
в) резкое увеличение денежной эмиссии
г) увеличение золотого запаса страны

45. Начало внутриполитического кризиса в постсоветской России в октябре 1993 г. было положено:

а) проведением Всероссийского референдума о доверии Президенту РФ
б) введением войск в Москву
в) указом президента о проведении конституционной реформы
г) принятием А. Руцким президентских полномочий

46. Назовите имя московского князя, при котором княжество в период раздробленности получило самостоятельность.

_____

47. Какое название получила внутренняя политика Советской России в период Гражданской войны?

_____

48. Назовите основные последствия монголо-татарского завоевания Руси.

_____

49. Назовите новые явления в экономике России XVII века, по сравнению с предыдущими периодами.

_____
_____
_____

50. Кратко охарактеризуйте международную ситуацию и международное положение СССР накануне Великой Отечественной войны.

_____
_____
_____

Вариант 4

1. Византийские источники называют древнейших славян:

а) венедами
б) антами
в) скифами
г) склавинами

2. К восточнославянским племенам относятся:

а) тиверцы
б) мещера
в) меря
г) пруссы

3. Призвание варягов на Русь датируется:

а) 852 г.
б) 862 г.
в) 882 г.
г) 912 г.

4. В годы правления княгини Ольги большая часть населения Киевской Руси исповедовала:

а) христианство
б) язычество
в) иудаизм
г) ислам

5. Юридическое оформление принципа феодальной раздробленности было зафиксировано:

а) «Правдой Ярослава»
б) «Правдой Ярославичей»
в) «Уставом Владимира Мономаха»
г) Любеческим княжеским съездом 1097 г.

6. Укажите ряд русских городов, учитывая очередность завоевания их монголо-татарами.

а) Рязань — Киев — Торжок
б) Рязань — Владимир-на-Волыни — Москва
в) Владимир-на-Клязьме — Козельск — Владимир-на-Волыни
г) Киев — Переславль Южный — Владимир-на-Клязьме

7. Московский белокаменный Кремль был построен в годы царствования:

а) Ивана I Калиты
б) Дмитрия Ивановича (Донского)
в) Василия II Темного
г) Ивана III

8. В годы правления Ивана Грозного Русское государство было поделено на:

а) губернии
б) провинции
в) земщину и опричнину
г) области

9. В 1552—1556 гг. Русское государство:

а) вело Ливонскую войну на Западе
б) осваивало район Поморья и Карелии

в) вело войны с Крымским ханством
г) провело присоединение Казанских и Астраханских земель

10. Введение патриаршего церковного управления в Русском государстве произошло в:

а) 1584 г.
б) 1589 г.
в) 1591 г.
г) 1598 г.

11. «Тушинским вором» в период Смутного времени в России называли:

а) Лжедмитрия I
б) Василия Шуйского
в) Лжедмитрия II
г) Прокопия Ляпунова

12. «Собинным» (особенным) другом царя Алексея Михайловича считался:

а) патриарх Никон
б) патриарх Филарет
в) протопоп Аввакум
г) митрополит Макарий

13. Непосредственным поводом для возвращения Петра I в Россию из «великого посольства» стало:

а) начало войны России со Швецией
б) начало войны России с Османской империей
в) стрелецкое восстание в Москве
г) убийство наследника престола

14. Назовите пункт, не относящийся к содержанию «кондиций», предъявленных Анне Иоанновне Верховным Тайным советом при ее вступлении на престол.

а) не вступать в брак
б) не объявлять наследника
в) не распоряжаться казной
г) не покидать пределов страны

15. Кто из правителей России периода «дворцовых переворотов» самолично предводительствовал отрядом гвардейцев при совершении очередного переворота и восшествии на престол?

а) Екатерина I
б) Иван IV Антонович
в) Елизавета Петровна
г) Петр III

16. В 1785 г. Екатерина II:

а) издала жалованные грамоты дворянству и городам
б) провела губернскую реформу
в) казнила Е. Пугачева
г) создала дворянское Вольное Экономическое общество

17. Важнейшим для России внешнеполитическим результатом на западном направлении в годы царствования Екатерины II стало:

а) установление дипломатических и торговых отношений с Великобританией
б) участие в разделах Речи Посполитой и присоединение польских территорий
в) подтверждение статуса «великой державы»

г) создание антифранцузского монархического союза с европейскими странами

18. Причиной разрыва отношений между Россией и Англией в годы правления Павла I стало(-а):

а) оккупация Англией острова Мальта
б) нарушение Англией торговых соглашений с Россией
в) заключение союза между Россией и Францией
г) заключение союза между Россией и Пруссией

19. Социальную и политическую опору Павла I составляли:

а) горожане
б) деятели православной церкви
в) приглашенные на русскую государственную службу иностранцы
г) «гатчинские офицеры» из неродовитого дворянства

20. Укажите годы правления Александра I.

а) 1801-1815
б) 1801-1825
в) 1815-1825
г) 1815-1830

21. Органами центрального управления страной при Александре I стали:

а) приказы
б) коллегии
в) министерства
г) совещания

22. Назовите военачальника, не являвшегося командующим какой- либо из русских армий в начале Отечественной войны 1812 года.

а) П. Багратион
б) М. Барклай-де-Толли
в) П. Витгенштейн
г) А. Тормасов

23. Конституционный проект П. Пестеля предполагал:

а) установление в России конституционной монархии
б) федеративное устройство России
в) освобождение крестьян от крепостной зависимости без земли
г) введение в России унитарной республики со строго централизованной властью

24. Правление Николая I в России считается:

а) апогеем русского самодержавия
б) периодом либерального развития страны
в) временем внешнеполитического господства России в Европе
г) периодом «просвещенного абсолютизма»

25. К студенческим организациям 20 —30-х годов XIX века не относится кружок:

а) братьев Критских
б) Н. Сунгурова
в) М. Буташевича-Петрашевского
г) Герцена—Огарева

26. В середине XIX века российские либералы-«западники» признавали:

а) необходимость модернизации России по европейскому образцу
б) самобытность российской цивилизации, ее уникальность
в) самодержавие и православие неизменными политико- идеологическими основами российского общества и государства
г) необязательность отмены крепостного права в России

27. Лондонские конвенции 1840—1841 гг. устраняли:

а) автономию православных территорий на Балканах
б) господство турок над христианскими народами Балкан
в) свободу плавания судов по Дунаю
г) исключительную возможность России влиять на Османскую империю

28. К реформе местного самоуправления времени правления Александра II следует отнести:

а) отмену рекрутчины
б) создание земских собраний и управ
в) создание института мировых судей
г) восстановление университетской автономии

29. Основным явлением мировой политики второй половины XIX века можно считать:

а) решение «восточного вопроса»
б) освоение европейскими странами азиатских территорий
в) процесс образования военно-политических блоков
г) резкое усиление США в военно-политическом отношении

30. Аграрная программа социалистов-революционеров (эсеров) в начале XX века предусматривала:

а) национализацию земли
б) сохранение помещичьего землевладения с возможностью выкупа земли крестьянами
в) разрушение крестьянской общины
г) социализацию земли

31. Лидерами российской социал-демократии в начале XX века являлись:

а) В. Чернов и Г. Гершуни
б) А. Дубровин и В. Пуришкевич
в) Г. Плеханов и Л. Мартов
г) А. Милюков и А. Гучков

32. После Февральской революции 1917 г. решение всех наиболее значимых для страны вопросов:

а) взяло на себя Временное правительство
б) было отложено до созыва Учредительного собрания
в) происходило через систему Советов
г) откладывалось до окончания Первой мировой войны

33. Политика «военного коммунизма» периода Гражданской войны не предусматривала:

а) пайковую систему распределения
б) бесплатный общественный транспорт
в) стабильность национальной валюты
г) бесплатные коммунальные услуги

34. Политика «сплошной коллективизации и ликвидации кулачества как класса» стала проводиться в СССР:

а) в середине 20-х гг. XX века
б) в конце 20-х гг. XX века
в) накануне Великой Отечественной войны
г) после окончания Великой Отечественной войны

35. 1937 год вошел в отечественную историю как год:
а) «великого террора»
б) наивысших экономических достижений России
в) внешнеполитического признания СССР ведущими западными державами
г) «окончательной победы социализма в стране»

36. Назовите действие, которое не предпринималось Советским Союзом накануне Великой Отечественной войны.
а) включение Западной Украины и Западной Белоруссии в состав СССР
б) образование Молдавской союзной республики
в) включение в состав СССР республик Прибалтики
г) аннексия Финляндии

37. Тегеранская конференция глав стран антигитлеровской коалиции происходила в:
а) 1939 г.
б) 1941 г.
в) 1943 г.
г) 1945 г.

38. Послевоенная денежная реформа в годы правления И. Сталина предусматривала:
а) введение золотого эквивалента рубля
б) обмен старых денег на новые из расчета 10 :1
в) открытие личных счетов трудящихся
г) увеличение денежной эмиссии

39. Для решения продовольственной проблемы в СССР в 50-х годах XX века:
а) началось освоение целинных и залежных земель
б) проводились активные закупки продовольствия за рубежом
в) поощрялось развитие подсобных хозяйств у населения
г) в сельское хозяйство стали направляться существенные инвестиции

40. Разделение партийных и советских органов на сельские и городские было произведено в годы правления:
а) И. Сталина
б) Н. Хрущева
в) Л. Брежнева
г) Ю. Андропова

41. Возврат к министерской системе управления экономикой СССР произошел в:
а) 1961 г.
б) 1965 г.
в) 1972 г.
г) 1976 г.

42. Укажите правильный порядок смены руководителей партии и государства в 60—80-х годах XX века.
а) Н. Хрущев — Л. Брежнев — К. Черненко — Ю. Андропов
б) Л. Брежнев — Н. Хрущев — К. Черненко — Ю. Андропов

в) Н. Хрущев - Л. Брежнев — Ю. Андропов — К. Черненко
г) Н. Хрущев — К. Черненко — Л. Брежнев — Ю. Андропов

43. 26 апреля 1986 г.:

а) был объявлен политический курс на «перестройку»
б) произошла встреча М. Горбачева с Президентом США Р. Рейганом
в) была запущена в космос станция «Мир»
г) произошла авария на Чернобыльской АЭС

44. Назовите действие, которое не было предпринято ГКЧП в августе 1991 г.
а) ввод войск в Москву
б) блокирование президента М. Горбачева в Форосе (Крым)
в) отключение теле- и радиовещания
г) приостановление деятельности оппозиционных партий и движений

45. Пост министра обороны России во время I Чеченской кампании 1994—1996 гг. занимал:
а) П. Грачев
б) А. Лебедь
в) Б. Громов
г) И. Касатонов

46. При каком российском правителе было ликвидировано боярское сословие?

_____

47. Какое название в исторической науке получила эпоха правления Л. Брежнева?

_____

48. Каковы значение и исторические последствия принятия христианства на Руси?

_____

_____

49. Назовите основные причины отмены крепостного права в России.

_____

_____

50.Кратко охарактеризуйте значение партизанской борьбы в годы Великой Отечественной войны

_____

_____

_____

Вариант 5.

1. Общественный строй восточных славян, для которого характерно наличие народного собрания при выделении из общины князей и их дружины, назывался:

а) «примитивным рабовладением»
б) «военной демократией»
в) раннеклассовым
г) раннефеодальным

2. Язычеству не свойственно:

а) поклонение силам природы
б) идолопоклонство
в) наличие множества богов
г) единобожие

3. Центрами образования государства Древняя Русь стали города:

а) Изборск и Белоозеро
б) Псков и Новгород
в) Киев и Новгород
г) Полоцк и Киев

4. «Уроки» и «погосты» в Киевской Руси были установлены:

а) князем Олегом
б) князем Игорем
в) княгиней Ольгой
г) князем Владимиром

5. Укажите событие, которое не относится ко времени правления Ярослава Мудрого.

а) строительство «Золотых ворот» в Киеве
б) заключение династических браков
в) распространение христианства
г) заключение военного союза с печенегами

6. Назовите князя, который перенес столицу Северо-Восточной Руси из Ростова Великого в Суздаль.

а) Юрий Долгорукий
б) Андрей Боголюбский
в) Всеволод III Большое Гнездо
г) Юрий Всеволодович

7. Укажите событие, которое произошло после похода монгольских войск на Русь.

а) завоевание Северного Китая
б) завоевание Средней Азии
в) поход в Европу
г) завоевание Волжской Булгарии

8. К началу XIV века, времени правления московского князя Даниила Александровича, относят:

а) первые территориальные присоединения к Московскому княжеству других земель
б) переход ярлыка на Великое Владимирское княжение в Москву
в) московско-тверскую войну
г) перенос в Москву резиденции Русского митрополита

9. Назовите событие, относящееся к 1382 г.

а) «Ледовое побоище» с крестоносцами
б) карательный поход хана Тохтамыша на Русь
в) отмена баскачества на Руси
г) признание Тверью политического лидерства Москвы

10. Становление крепостного права в Русском государстве началось с издания:

а) «Правды Ярославичей»

б) Судебника 1497 г. (Ивана III)

в) Судебника 1550 г. (Ивана IV)

г) Соборного Уложения 1649 г. (царя Алексея Михайло¬вича)

11. «Иосифляне» и «нестяжатели» — это:

а) два основных течения в церковной жизни Русского государства конца XV — начала XVI веков

б) боярские группировки, боровшиеся за власть в начале правления Ивана IV

в) сторонники и противники налаживания отношений с римско-католической церковью

г) сторонники и противники централизации государства

12. К. Минин и Д. Пожарский в начале XVII в России:

а) являлись претендентами на российский престол

б) возглавили народное восстание против царя Василия Шуйского

в) организовали народное ополчение для изгнания иностранных интервентов из России

г) деятели русской церкви, выступавшие против гражданской войны в России

13. Разрядный приказ в середине XVII ведал:

а) пушечным вооружением для войска

б) определением дворян на службу

в) контролем над церковной жизнью

г) местным самоуправлением

14. «Матерью полтавской виктории (победы)» Петр I называл:

а) победу русских войск под Дерптом

б) Гангутское сражение

в) победу под Нарвой

г) битву при деревне Лесной

15. Согласно реформе местного управления в годы правления Петра I, были учреждены:

а) воеводства

б) наместничества

в) губернии

г) генерал-губернаторства

16. Укажите хронологические рамки периода «дворцовых переворотов» в России.

а) 1721-1741 гг.

б) 1725-1741 гг.

в) 1725-1762 гг.

г) 1741-1762 гг.

17. Назовите неверный признак мануфактурного производства.

а) ручное производство

б) разделение труда

в) крупное производство

г) машинное производство

18. Главной причиной крестьянской войны под руководством Е. Пугачева явилось:

а) ведение Россией длительной войны с Османской империей

б) усиление крепостного гнета в стране

в) введение подушного налога на население

г) проведение политики «просвещенного абсолютизма»

19. В ходе итальянской и швейцарской военных кампаний в конце XVIII века основным противником русских войск под руководством А. Суворова были войска:

а) Франции
б) Пруссии
в) Швеции
г) Османской империи

20. В 1810 г., согласно проекту М. Сперанского, был учрежден:

а) Кабинет министров
б) Непременный совет
в) Негласный комитет
г) Государственный Совет

21. Непосредственным следствием Тильзитского мира стала война России с:

а) Англией
б) Францией
в) Швецией
г) Австрией

22. «Союз спасения» и «Союз благоденствия» в годы правления Александра I — это:

а) военно-политические союзы нескольких европейских государств с участием России
б) организации-предтечи декабристских Северного и Южного обществ
в) союзы, заключенные европейскими государствами против России
г) просветительские и благотворительные общества

23. Национально-освободительное восстание в Польше в годы правления Николая I произошло в:

а) 1825 г.
б) 1830-1831 гг.
в) 1847 г.
г) 1849-1850 гг.

24. В сфере экономики Николаем I не поощрялось:

а) создание благоприятных условий для увеличения импорта в Россию
б) открытие частных акционерных банков
в) учреждение акционерных промышленных и сельскохозяйственных обществ
г) государственное кредитование экономики и политика протекционизма

25. Укажите верный ряд российских императоров XIX века, учитывая хронологический порядок их царствования.

а) Александр I — Александр II — Николай I — Александр III
б) Александр I — Александр II — Александр III — Николай I
в) Александр I — Николай I — Александр II — Александр III
г) Николай I — Александр I — Александр II — Александр III

26. Российские либералы-«славянофилы» в середине XIX века предполагали необходимость:

а) установления в России конституционной монархии
б) введения представительного совещательного органа подобного Земскому собору
в) возврата страны к «допетровским» порядкам
г) революционных изменений в стране

27. Спор о «палестинских святынях» в начале 50-х годов XIX века стал:

а) причиной гонений мусульман на Балканах
б) причиной англо-французского конфликта
в) причиной англо-османского конфликта
г) поводом для начала Крымской войны

28. Главный комитет и Редакционные комиссии в середине XIX века являлись:

а) цензурными органами
б) законосовещательными органами в системе государственного управления

в) органами подготовки и проведения реформы по отмене крепостного права в России
г) корпоративными дворянскими организациями

29. «Диктатурой сердца» в исторической науке принято называть:

а) внутреннюю политику последних лет правления Александра II
б) внутреннюю политику, проводимую в годы правления Александра III
в) движение либеральных деятелей России 70 — 80-х годов XIX века
г) программный документ революционной организации «Народная воля»

30. Согласно судебной контрреформе, проведенной в годы правления Александра III, произошло:

а) расширение компетенции мировых судей
б) ограничение компетенции суда присяжных
в) устранение института адвокатуры
г) отмена принципа независимости и несменяемости судей

31. Основным положением денежной реформы 1897 г. стало(-а):

а) «замораживание» денежных счетов в банках
б) увеличение денежной эмиссии
в) введение золотого эквивалента рубля
г) отмена конвертации российской валюты

32. Укажите годы Русско-Японской войны начала XX века.

а) 1902-1904
б) 1904-1905
в) 1905-1907
г) 1907-1909

33. Назовите пункт, не имеющий отношения к аграрной реформе П. Столыпина.

а) создание хуторов и отрубов
б) переселение крестьян на свободные земли
в) сохранение помещичьего землевладения
г) укрепление крестьянской общины

34. Царский Манифест от 17 октября 1905 г.:

а) провозглашал Россию конституционной монархией
б) заявлял о неизменности социально-политического устройства страны
в) вводил в России особое положение
г) вводил в России буржуазные права и свободы

35. Образовавшийся в IV Государственной Думе «Прогрессивный блок» отражал интересы:

а) российской национальной буржуазии
б) революционных партий России
в) монархических организаций России
г) российского генералитета

36. Причиной апрельского кризиса Временного правительства 1917 г. стало(-а):

а) нехватка продовольствия в стране
б) наличие политических противоречий буржуазных партий
в) заявление министерства иностранных дел России о « верности союзническому долгу»
г) антиправительственная деятельность революционных партий

37. 3 марта 1918 г.:

а) произошло покушение на В. Ленина
б) в России началась Гражданская война
в) была утверждена первая советская награда — орден Красного Знамени
г) Россия заключила сепаратный Брестский мир и вышла из Первой мировой войны

38. Лозунгом Кронштадтского мятежа стали слова:

а) «Власть советам!»

б) «Война до победного конца!»
в) «Долой Временное правительство!»
г) «Даешь диктатуру пролетариата!»

39. Значение Генуэзской международной конференции для Советской России состоит в том, что:

а) страны Запада аннулировали российский внешний долг
б) РСФСР вышла из международной изоляции
в) РСФСР добилась выплаты компенсации от стран Антанты за интервенцию
г) был заключен пакт о ненападении между РСФСР и ведущими европейскими странами

40. Экономика СССР в 30-е годы функционировала на принципах:

а) хозрасчета и самоокупаемости
б) рыночного регулирования
в) руководства директивно-командными методами
г) сочетания плановой и рыночной экономики

41. Вступление СССР в Лигу Наций состоялось в:

а) 1934 г.
б) 1936 г.
в) 1939 г.
г) 1941 г.

42. Назовите пункт, не относящийся к мерам в сфере экономики в годы Великой Отечественной войны.

а) вводились сверхурочные работы
б) трудовые споры решались в судебном порядке
в) проводились трудовые мобилизации
г) к труду привлекались подростки

43. Укажите причину выступлений населения в Новочеркасске в 1962 г.

а) повышение цен на продукты питания
б) девальвация рубля
в) медицинские карантинные меры
г) резкий рост преступности

44. Основополагающий договор по ПРО (противоракетной обороне) был подписан СССР и США в:

а) 1968 г.
б) 1972 г.
в) 1975 г.
г) 1985 г.

45. Экономическая политика Е. Гайдара, названная «шоковой терапией », предусматривала:

а) резкое сокращение расходной части национального бюджета
б) установление жесткого государственного контроля над процессами ценообразования
в) девальвацию национальной валюты
г) либерализацию (свободный отпуск) цен с целью быстрого товарного наполнения внутреннего рынка

46. Какое название имел документ, изданный Петром I и дающий возможность незнатным людям участвовать в государственной службе и повышать свой социальный статус?

_____

47. Каков характер I Русской революции?

_____

48.Каковы значение и итоги периода «дворцовых переворотов» в России?

_____

49.Кратко охарактеризуйте такое явление, как «распутинщина».

_____

_____

50.Назовите основные положения Конституции СССР 1936 г.

_____

_____

3.2. ПАКЕТ ЭКЗАМЕНАТОРА

Правильные ответы ко всем тестовым заданиям, представленным в контрольном тестировании:

№ вопросов	**Варианты**				
	1	2	3	4	5
1	А	В	Б	Б	А
2	Б	А	А	Г	В
3	В	Г	Б	В	Б
4	Б	Б	Б	В	Г
5	Г	А	Г	Г	А
6	Б	Б	В	А	Г
7	В	В	Б	В	Б
8	Г	А	В	А	А
9	А	Г	Г	Б	В
10	В	Б	Б	Б	Б
11	Б	Г	В	А	А
12	Г	Б	А	В	Г
13	А	Г	В	Б	В
14	Б	Б	Г	Г	А
15	Г	В	В	В	Б
16	В	А	А	В	Б
17	А	Г	Б	Г	В
18	В	В	А	Б	Г
19	Г	Б	Г	А	Б
20	А	Г	Б	Г	А
21	Б	А	В	В	Г
22	А	Г	В	Б	В
23	В	Б	Г	Б	Г
24	Б	В	А	А	Б
25	Г	А	В	В	А
26	В	А	А	Б	Б
27	Г	Б	Г	Г	Г
28	Г	Б	Б	В	Б
29	Б	Г	В	А	А
30	А	В	Г	Б	В
31	В	Б	В	В	Г
32	Б	А	Б	Б	В
33	А	Б	В	Г	А
34	В	В	Б	Г	Б
35	Г	Г	А	А	Г

36	Г	В	Г	В	Б
37	А	А	В	Г	А
38	В	Б	В	Б	А
39	Г	Б	Б	А	Б
40	Б	В	А	Б	В
41	А	Б	Г	Б	А
42	А	Г	В	В	Б
43	Г	А	Б	Г	А
44	Б	В	Г	В	Б
45	А	Г	В	А	Г
46	Раздробленность	Колонизация	Князь Даниил	Петр I	Табель о рангах
47	либеральные	СЭВ	Военный коммунизм	застой	Буржуазно-демократическая
48	Ответ-рассуждение	Ответ-рассуждение	Ответ-рассуждение	Ответ-рассуждение	Ответ-рассуждение
49	Ответ-рассуждение	Ответ-рассуждение	Ответ-рассуждение	Ответ-рассуждение	Ответ-рассуждение
50	Ответ-рассуждение	Ответ-рассуждение	Ответ-рассуждение	Ответ-рассуждение	Ответ-рассуждение

3.3. КРИТЕРИИ ОЦЕНКИ:

Максимальное количество правильных ответов – 50.
Оценка «удовлетворительно» выставляется, если количество правильных ответов 30-37 (60% - 75%)
Оценка «хорошо» выставляется, если количество правильных ответов 38-42(76%-85%)
Оценка «отлично» выставляется, если количество правильных ответов 43-50 (86%-100%)

3.4. ЛИТЕРАТУРА

1. Михалева, Давыдова: Разработка педагогических тестов по истории.-М., 2013.
2. Вяземский, Стрелова: Уроки истории: думаем, спорим, размышляем. Пособие для учителей общеобразовательных учреждений.- М., 2012.
3. Елена Сорокина: Повторение и контроль знаний. Интерактивные дидактические материалы. История России. 10-11 класс.- М., 2011.
4. Елена Сорокина: Дискуссионные вопросы изучения истории России XX века: 10–11 классы – М., 2012.
5. Сергей Новиков: Большая историческая энциклопедия- М., 2010.

ПАКЕТ ЭКЗАМЕНАТОРА

Задание

_____

_____

указывается номер задания и его краткое содержание

Объекты оценки	**Критерии оценки результата (в соответствии с разделом 1 «Паспорт комплекта контрольно-оценочных средств)**	**Отметка о выполнении**

Условия выполнения заданий (если предусмотрено)

Время выполнения задания мин./час. *(если оно нормируется)*_____

Требования охраны труда: _____

инструктаж по технике безопасности, спецодежда, наличие инструктора и др.

Оборудование: _____

Литература для экзаменующихся (справочная, методическая и др.) _____

Дополнительная литература для экзаменатора (учебная, нормативная и т.п.)_____

4. ФОРМЫ И МЕТОДЫ КОНТРОЛЯ УЧЕБНОЙ ДИСЦИПЛИНЫ «ИСТОРИЯ»

Элемент учебной дисциплины	**Формы и методы контроля**					
	Текущий контроль		**Рубежный контроль**		**Промежуточная аттестация**	
	Форма контроля	**Проверяемые ОК, У, З**	**Форма контроля**	**Проверяемые ОК, У, З**	**Форма контроля**	**Проверяемые ОК, У, З**
Введение	Входной. Блиц-опрос.	У 3,4 З 1,2 ОК 5				
Раздел 1. История древнего мира	Оперативный. Фронтальный опрос, тестирование	У 1,3 З 1,2 ОК 4	Контрольное тестирование бланковый вариант Тест № 1	У 2 З 3 ОК 3		
Раздел 2. Средневековье	Оперативный контроль: фронтальный устный опрос, блиц-анкета.	У 3 З 2 ОК 2	Эссе по теме «Взаимодействие Запада и Востока в средние века»	У 4 З 3 ОК 5		
Раздел 3. Восточные славяне. Киевская Русь. Борьба с иноземными завоевателями. Формирование централизованного государства. Правление Ивана Грозного.	Оперативный контроль: фронтальный устный опрос, блиц-опрос. Самостоятельная работа обучающихся: Подготовка и проверка доклада по теме: ««Русская правда» Ярослава Мудрого»; Проверка и оценка презентаций теме «Введение христианства»; подготовка реферата по теме «Русь и Золотая Орда в XIV в. Борьба за великое княжение»; анализ исторических и социальных источников на тему: «Исторический портрет Ивана Грозного».	У 4 З 2,3 ОК 4,6	Контрольное тестирование	У 3 З 1,2 ОК 2		

Раздел 4. Смута в России начала XVII вв. Первые Романовы. Культура XIII – XVIIвв.	Оперативный контроль: фронтальный устный опрос, блиц-опрос. Самостоятельная работа обучающихся: работа с Интернет – источниками по теме «Русская культура в XIII-XVII вв.».	У 2 З 3,4 ОК 4,7	Контрольное тестирование. Эссе	У 1 З 4 ОК 3		
Раздел 5. Модернизация общественных отношений. Великие географические открытия. Эволюция международных отношений. Европа в XVII Революции XVIII	Оперативный контроль: фронтальный устный опрос. Самостоятельная работа обучающихся: анализ исторических и социальных источников по теме «Великие географические открытия»; анализ исторических и социальных источников на тему: «Великая французская буржуазная революция»;	У 1,2 З 3,4 ОК 2,1	Контрольное тестирование.	У 3 З 1,2 ОК 2		
Раздел 6. Внутренняя и внешняя политика Петра I Период дворцовых переворотов Культура XVIII века	Оперативный контроль: фронтальный устный опрос. Самостоятельная работа обучающихся: подготовка презентации «Культурный переворот петровского времени»; подготовка реферата по теме «Характер и направленность реформ Екатерины Великой»; Подготовка презентации на тему: «Культура XVIII века»	У 4 З 3,4 ОК 4,5	Контрольное тестирование.	У 3 З 1,2 ОК 2		
Раздел 7. Европейские революции XIX века Формирование капиталистического общества Традиционные общества Востока в период колониальной экспансии	Оперативный контроль: фронтальный устный опрос, эссе, блиц-опрос. Самостоятельная работа обучающихся: анализ исторических и социальных источников по теме «Европейские революции середины XIX в»; подготовка реферата по теме «Движение за эмансипацию женщин»; составление докладов на тему «Проблема Суэцкого канала».	У 3 З 3 ОК 5	Контрольный устный опрос	У 2,4 З 1,4 ОК 3		
Раздел 8. Александр 1 Отечественная	Оперативный контроль: фронтальный устный опрос, блиц-опрос.	У 2,3 З 2,3	Контрольное тестирование	У 3 З 1,2		

война 1812 года. Декабристы Николай I Крымская война Реформы Александра II Отмена крепостного права Общественно-политическое движение в XIX веке Контрреформы Александра III Культура России в XIX веке	Самостоятельная работа обучающихся: анализ исторических и социальных источников на тему «Герои 1812 года»; составление глоссария по теме «Реформы Александра II» подготовка презентаций по теме «Цареубийство 1 марта 1881 г. и его последствия» подготовка докладов по теме: «Золотой век русской литературы»	ОК 4,5,6	е Эссе.	ОК 2		
Раздел 9. Международные отношения в Новое время Западное общество на рубеже XIX – XXвв. Россия в начале XX века Первая мировая война Россия в 1917 году Страны Европы в 20-30 гг.XX века Международные отношения в 20-30 гг. XX века Внутренняя политика СССР в 20-30 гг. XX в Внешняя политика СССР в 20-30 гг. XX в. Вторая мировая война Великая отечественная война 1941-1945 гг «Холодная война» Правление Н.С.Хрущева 1953-64гг. Правление Л.И.Брежнева 1964-1985гг. Правление М.С.Горбачева 1985-1991гг.	Оперативный контроль: фронтальный устный опрос, эссе, блиц-опрос. Самостоятельная работа обучающихся: подготовка реферата по теме «Русско-японская война» работа с интернет-источниками по теме «Версальская система» составление плана-конспекта: «Три кризиса временного правительства» подготовка презентаций по теме «Лига Наций» подготовка докладов на тему: «Внутренняя политика СССР 20-30 гг. XX века» или «Внешняя политика СССР в 20-30 гг. XX в.» подготовка презентации по теме «Вторая мировая война» написание реферата на индивидуальную тему по разделу «Великая Отечественная война» подготовка презентации по теме «Апогей культа личности И.В. Сталина» анализ социальных и исторических источников по теме «Теория развитого социализма» подготовка докладов по теме «Советская культура» подготовка сообщений по теме	У 1,2,3,4. З 1,2,3,4 ОК 4,5,6,7	Контрольное тестировани е Эссе.	У 3 З 1,2 ОК 2		

Российская Федерация на современном этапе	«Президентские выборы 2000 и 2004 гг.»					
Раздел 10. Мир в XXI веке	Оперативный контроль: фронтальный устный опрос. Самостоятельная работа обучающихся: составление глоссария по теме «Мир в XXI веке»	У 1,4 З 1,3 ОК 1,3	Контрольное тестирование	У 3 З 1,2 ОК 2	Дифференцированный зачёт	У 1,2,3,4. З 1,2,3,4 ОК 1,2,3,4,5,6,

МИНИСТЕРСТВО ОБРАЗОВАНИЯ И МОЛОДЕЖНОЙ ПОЛИТИКИ
СВЕРДЛОВСКОЙ ОБЛАСТИ
ГОСУДАРСТВЕННОЕ АВТОНОМНОЕ ПРОФЕССИОНАЛЬНОЕ ОБРАЗОВАТЕЛЬНОЕ
УЧРЕЖДЕНИЕ СВЕРДЛОВСКОЙ ОБЛАСТИ
«КАМЕНСК-УРАЛЬСКИЙ АГРОПРОМЫШЛЕННЫЙ ТЕХНИКУМ»

УТВЕРЖДЕН
Приказом директора
ГАПОУ СО «Каменск-Уральский
агропромышленный техникум»
С.И. Некрасова
Пр.№57-уч от 19.05.2025

КОМПЛЕКТ КОНТРОЛЬНО-ОЦЕНОЧНЫХ СРЕДСТВ ДЛЯ ОЦЕНКИ ОСВОЕНИЯ ИТОГОВЫХ ОБРАЗОВАТЕЛЬНЫХ РЕЗУЛЬТАТОВ УЧЕБНОЙ ДИСЦИПЛИНЫ СГ.01 ИСТОРИЯ РОССИИ

Для подготовки специалистов среднего звена:
15.02.19 Сварочное производство

Форма обучения: очная
Срок обучения: 3 г.10 мес.
Уровень освоения: базовый

Каменск-Уральский
2025

Рабочая программа учебной дисциплины разработана на основе Федерального государственного образовательного стандарта (далее – ФГОС) по профессии 15.02.19 Сварочное производство, утвержденного приказом Министерства образования и науки РФ от 30.11.2023 г. N 907 (зарегистрировано в Минюсте России 29.12.2023 N 76769).

Организация-разработчик:
Государственное автономное профессиональное образовательное учреждение Свердловской области «Каменск-Уральский агропромышленный техникум»

Разработчик:
Морозова Полина Алексеевна, преподаватель

Рецензент:

М.М. Гайсина	Зав. отделением	ГАПОУ СО «КУАТ»
Фамилия, Имя, Отчество,	должность,	место работы

Рассмотрена на заседании ПЦК, протокол №2 от 19.05.2025
Руководитель ПЦК: Нигматуллина А.Р.

Рассмотрена на заседании педагогического совета, протокол №13 от 19.05.2025
Председатель: Некрасов С.И.

Согласована на заседании НМС, протокол №2 от 19.05.2025
Председатель: Э.В. Павлова

ПОЯСНИТЕЛЬНАЯ ЗАПИСКА

Комплект контрольно-оценочных средств предназначен для проверки результатов освоения учебной дисциплины СГ.01 «История» программы подготовки специалистов среднего звена 15.02.19. «Сварочное производство», реализуемой в ГАПОУ СО «КУАТ».

Комплект контрольно-оценочных средств разработан на основе рабочей программы по учебной дисциплине СГ.01 «История» и используется для проведения промежуточной аттестации в форме дифференцированного зачета.

Дифференцированный зачет по учебной дисциплине СГ.01 «История» проводится на первом курсе в виде контрольной работы в соответствии с учебным планом по специальности 15.02.19. «Сварочное производство» и рабочей программой учебной дисциплины по завершении ее изучения.

ОБРАЗОВАТЕЛЬНЫЕ РЕЗУЛЬТАТЫ ОСВОЕНИЯ УЧЕБНОЙ ДИСЦИПЛИНЫ

В результате освоения дисциплины обучающийся осваивает элементы общих компетенций. В рамках программы учебной дисциплины обучающимися осваиваются личностные, метапредметные и предметные результаты в соответствии с требованиями ФГОС среднего общего образования: личностные (ЛР), метапредметные (МР), предметные для базового уровня изучения (ПРб).

Синхронизации личностных, метапредметных и предметных результатов с ОК в рамках учебной дисциплины

ОК	ЛР и МР
ОК 01. Выбирать способы решения задач профессиональной деятельности применительно к различным контекстам;	ЛР3.3 способность оценивать ситуацию и принимать осознанные решения, ориентируясь на морально-нравственные нормы и ценности;
	<u>УУПД 1. базовые логические действия:</u> УУПД 1.1 самостоятельно формулировать и актуализировать проблему, рассматривать ее всесторонне; УУПД 1.2 устанавливать существенный признак или основания для сравнения, классификации и обобщения; УУПД 1.3 определять цели деятельности, задавать параметры и критерии их достижения; УУПД 1.4 выявлять закономерности и противоречия в рассматриваемых явлениях; УУПД 1.5 вносить коррективы в деятельность, оценивать соответствие результатов целям, оценивать риски последствий деятельности; УУПД 1.6 развивать креативное мышление при решении жизненных проблем;
	<u>УРД 1 самоорганизация:</u> самостоятельно осуществлять познавательную деятельность, выявлять проблемы, ставить и формулировать собственные задачи в образовательной деятельности и жизненных ситуациях; самостоятельно составлять план решения проблемы с учетом имеющихся ресурсов, собственных возможностей и предпочтений; давать оценку новым ситуациям; расширять рамки учебного предмета на основе личных предпочтений; делать осознанный выбор, аргументировать его, брать ответственность за решение; оценивать приобретенный опыт; способствовать формированию и проявлению широкой эрудиции в разных областях знаний, постоянно повышать свой образовательный и культурный уровень;
ОК 02. Использовать современные средства поиска, анализа и интерпретации информации и информационные технологии для выполнения задач профессиональной деятельности;	ЛР6.4 готовность и способность к образованию и самообразованию на протяжении всей жизни; ЛР8.3 осознание ценности научной деятельности, готовность осуществлять проектную и исследовательскую деятельность индивидуально и в группе.
	<u>УУПД 2 базовые исследовательские действия:</u> владеть навыками учебно-исследовательской и проектной деятельности, навыками разрешения проблем; способность и готовность к самостоятельному поиску методов решения практических задач, применению различных методов познания; овладение видами деятельности по получению нового знания, его интерпретации, преобразованию и применению в различных учебных ситуациях, в том числе при создании

	учебных и социальных проектов; формирование научного типа мышления, владение научной терминологией, ключевыми понятиями и методами; ставить и формулировать собственные задачи в образовательной деятельности и жизненных ситуациях; выявлять причинно-следственные связи и актуализировать задачу, выдвигать гипотезу ее решения, находить аргументы для доказательства своих утверждений, задавать параметры и критерии решения; анализировать полученные в ходе решения задачи результаты, критически оценивать их достоверность, прогнозировать изменение в новых условиях; давать оценку новым ситуациям, оценивать приобретенный опыт; разрабатывать план решения проблемы с учетом анализа имеющихся материальных и нематериальных ресурсов; осуществлять целенаправленный поиск переноса средств и способов действия в профессиональную среду; уметь переносить знания в познавательную и практическую области жизнедеятельности; уметь интегрировать знания из разных предметных областей; выдвигать новые идеи, предлагать оригинальные подходы и решения; ставить проблемы и задачи, допускающие альтернативные решения;
	<u>УУПД 3 работа с информацией:</u> владеть навыками получения информации из источников разных типов, самостоятельно осуществлять поиск, анализ, систематизацию и интерпретацию информации различных видов и форм представления; создавать тексты в различных форматах с учетом назначения информации и целевой аудитории, выбирая оптимальную форму представления и визуализации; оценивать достоверность, легитимность информации, ее соответствие правовым и морально-этическим нормам; использовать средства информационных и коммуникационных технологий в решении когнитивных, коммуникативных и организационных задач с соблюдением требований эргономики, техники безопасности, гигиены, ресурсосбережения, правовых и этических норм, норм информационной безопасности; владеть навыками распознавания и защиты информации, информационной безопасности личности.
ОК 03. Планировать и реализовывать собственное профессиональное и личностное развитие, предпринимательскую деятельность в	ЛР3.4 осознание личного вклада в построение устойчивого будущего; ЛР4.4 готовность к самовыражению в разных видах искусства, стремление проявлять качества творческой личности; ЛР6.1 готовность к труду, осознание ценности мастерства, трудолюбие; ЛР6.2 готовность к активной деятельности технологической и социальной направленности, способность

профессиональной сфере, использовать знания по финансовой грамотности в различных жизненных ситуациях;	инициировать, планировать и самостоятельно выполнять такую деятельность; ЛР6.3 интерес к различным сферам профессиональной деятельности, умение совершать осознанный выбор будущей профессии и реализовывать собственные жизненные планы; ЛР6.4 готовность и способность к образованию и самообразованию на протяжении всей жизни;
	<u>УРД 2 самоконтроль:</u> давать оценку новым ситуациям, вносить коррективы в деятельность, оценивать соответствие результатов целям; владеть навыками познавательной рефлексии как осознания совершаемых действий и мыслительных процессов, их результатов и оснований; использовать приемы рефлексии для оценки ситуации, выбора верного решения; уметь оценивать риски и своевременно принимать решения по их снижению;
ОК 04. Эффективно взаимодействовать и работать в коллективе и команде;	ЛР1.5 готовность вести совместную деятельность в интересах гражданского общества, участвовать в самоуправлении в общеобразовательной организации и детско-юношеских организациях; ЛР1.6 умение взаимодействовать с социальными институтами в соответствии с их функциями и назначением; ЛР1.7 готовность к гуманитарной и волонтерской деятельности; ЛР3.5 ответственное отношение к своим родителям и (или) другим членам семьи, созданию семьи на основе осознанного принятия ценностей семейной жизни в соответствии с традициями народов России; ЛР8.3 осознание ценности научной деятельности, готовность осуществлять проектную и исследовательскую деятельность индивидуально и в группе.
	<u>УКД 2 совместная деятельность:</u> понимать и использовать преимущества командной и индивидуальной работы; выбирать тематику и методы совместных действий с учетом общих интересов, и возможностей каждого члена коллектива; принимать цели совместной деятельности, организовывать и координировать действия по ее достижению: составлять план действий, распределять роли с учетом мнений участников обсуждать результаты совместной работы; оценивать качество своего вклада и каждого участника команды в общий результат по разработанным критериям; предлагать новые проекты, оценивать идеи с позиции новизны, оригинальности, практической значимости; координировать и выполнять работу в условиях реального, виртуального и комбинированного взаимодействия; осуществлять позитивное стратегическое поведение в различных ситуациях, проявлять творчество и воображение, быть инициативным.
	<u>УРД 4 принятие себя и других людей:</u>

	принимать себя, понимая свои недостатки и достоинства; принимать мотивы и аргументы других людей при анализе результатов деятельности; признавать свое право и право других людей на ошибки; развивать способность понимать мир с позиции другого человека.
ОК 05. Осуществлять устную и письменную коммуникацию на государственном языке Российской Федерации с учетом особенностей социального и культурного контекста;	ЛР8.1 сформированность мировоззрения, соответствующего современному уровню развития науки и общественной практики, основанного на диалоге культур, способствующего осознанию своего места в поликультурном мире; ЛР8.2 совершенствование языковой и читательской культуры как средства взаимодействия между людьми и познания мира; ЛР8.3 осознание ценности научной деятельности, готовность осуществлять проектную и исследовательскую деятельность индивидуально и в группе.
	<u>УКД 1 общение:</u> осуществлять коммуникации во всех сферах жизни; распознавать невербальные средства общения, понимать значение социальных знаков, распознавать предпосылки конфликтных ситуаций и смягчать конфликты; владеть различными способами общения и взаимодействия; аргументированно вести диалог, уметь смягчать конфликтные ситуации; развернуто и логично излагать свою точку зрения с использованием языковых средств;
ОК 06. Проявлять гражданско-патриотическую позицию, демонстрировать осознанное поведение на основе традиционных общечеловеческих ценностей, в том числе с учетом гармонизации межнациональных и межрелигиозных отношений, применять стандарты антикоррупционного поведения;	ЛР1.1 сформированность гражданской позиции обучающегося как активного и ответственного члена российского общества; ЛР1.2 осознание своих конституционных прав и обязанностей, уважение закона и правопорядка; ЛР1.3 принятие традиционных национальных, общечеловеческих гуманистических и демократических ценностей; ЛР1.4 готовность противостоять идеологии экстремизма, национализма, ксенофобии, дискриминации по социальным, религиозным, расовым, национальным признакам; ЛР1.5 готовность вести совместную деятельность в интересах гражданского общества, участвовать в самоуправлении в общеобразовательной организации и детско-юношеских организациях; ЛР1.6 умение взаимодействовать с социальными институтами в соответствии с их функциями и назначением; ЛР1.7 готовность к гуманитарной и волонтерской деятельности; ЛР2.1 сформированность российской гражданской идентичности, патриотизма, уважения к своему народу, чувства ответственности перед Родиной, гордости за свой край, свою Родину, свой язык и культуру, прошлое и настоящее

	многонационального народа России; ЛР2.2 ценностное отношение к государственным символам, историческому и природному наследию, памятникам, традициям народов России, достижениям России в науке, искусстве, спорте, технологиях и труде; ЛР2.3 идейная убежденность, готовность к служению и защите Отечества, ответственность за его судьбу; ЛР3.1 осознание духовных ценностей российского народа; ЛР3.2 сформированность нравственного сознания, этического поведения; ЛР3.5 ответственное отношение к своим родителям и (или) другим членам семьи, созданию семьи на основе осознанного принятия ценностей семейной жизни в соответствии с традициями народов России; ЛР4.2 способность воспринимать различные виды искусства, традиции и творчество своего и других народов, ощущать эмоциональное воздействие искусства; ЛР4.3 убежденность в значимости для личности и общества отечественного и мирового искусства, этнических культурных традиций и народного творчества;
	<u>УРД 3 эмоциональный интеллект, предполагающий сформированность:</u> самосознания, включающего способность понимать свое эмоциональное состояние, видеть направления развития собственной эмоциональной сферы, быть уверенным в себе; саморегулирования, включающего самоконтроль, умение принимать ответственность за свое поведение, способность адаптироваться к эмоциональным изменениям и проявлять гибкость, быть открытым новому; внутренней мотивации, включающей стремление к достижению цели и успеху, оптимизм, инициативность, умение действовать, исходя из своих возможностей; эмпатии, включающей способность понимать эмоциональное состояние других, учитывать его при осуществлении коммуникации, способность к сочувствию и сопереживанию; социальных навыков, включающих способность выстраивать отношения с другими людьми, заботиться, проявлять интерес и разрешать конфликты;
ОК 07. Содействовать сохранению окружающей среды, ресурсосбережению, применять знания об изменении климата, принципы бережливого производства, эффективно действовать в чрезвычайных	ЛР4.1 эстетическое отношение к миру, включая эстетику быта, научного и технического творчества, спорта, труда и общественных отношений; ЛР7.1 сформированность экологической культуры, понимание влияния социально-экономических процессов на состояние природной и социальной среды, осознание глобального характера экологических проблем; ЛР7.2 планирование и осуществление действий в окружающей среде на основе знания целей устойчивого развития человечества; ЛР7.3 активное неприятие действий, приносящих вред окружающей среде;

ситуациях;	ЛР7.4 умение прогнозировать неблагоприятные экологические последствия предпринимаемых действий, предотвращать их; ЛР7.5 расширение опыта деятельности экологической направленности;
ОК 09. Пользоваться профессиональной документацией на государственном и иностранном языках.	ЛР2.1 сформированность российской гражданской идентичности, патриотизма, уважения к своему народу, чувства ответственности перед Родиной, гордости за свой край, свою Родину, свой язык и культуру, прошлое и настоящее многонационального народа России;

По учебному предмету "История" (базовый уровень) требования к предметным результатам освоения базового курса истории должны отражать:

1) понимание значимости России в мировых политических и социально-экономических процессах XX - начала XXI века, знание достижений страны и ее народа; умение характеризовать историческое значение Российской революции, Гражданской войны, Новой экономической политики (далее - нэп), индустриализации и коллективизации в Союзе Советских Социалистических Республик (далее - СССР), решающую роль СССР в победе над нацизмом, значение советских научно-технологических успехов, освоения космоса; понимание причин и следствий распада СССР, возрождения Российской Федерации как мировой державы, воссоединения Крыма с Россией, специальной военной операции на Украине и других важнейших событий XX - начала XXI века; особенности развития культуры народов СССР (России);

2) знание имен героев Первой мировой, Гражданской, Великой Отечественной войн, исторических личностей, внесших значительный вклад в социально-экономическое, политическое и культурное развитие России в XX - начале XXI века;

3) умение составлять описание (реконструкцию) в устной и письменной форме исторических событий, явлений, процессов истории родного края, истории России и всемирной истории XX - начала XXI века и их участников, образа жизни людей и его изменения в Новейшую эпоху; формулировать и обосновывать собственную точку зрения (версию, оценку) с опорой на фактический материал, в том числе используя источники разных типов;

4) умение выявлять существенные черты исторических событий, явлений, процессов; систематизировать историческую информацию в соответствии с заданными критериями; сравнивать изученные исторические события, явления, процессы;

5) умение устанавливать причинно-следственные, пространственные, временные связи исторических событий, явлений, процессов; характеризовать их итоги; соотносить события истории родного края и истории России в XX - начале XXI века; определять современников исторических событий истории России и человечества в целом в XX - начале XXI века;

6) умение критически анализировать для решения познавательной задачи аутентичные исторические источники разных типов (письменные, вещественные, аудиовизуальные) по истории России и зарубежных стран XX - начала XXI века, оценивать их полноту и достоверность, соотносить с историческим периодом; выявлять общее и различия; привлекать контекстную информацию при работе с историческими источниками;

7) умение осуществлять с соблюдением правил информационной безопасности поиск исторической информации по истории России и зарубежных стран XX - начала XXI века в справочной литературе, сети Интернет, средствах массовой информации для решения познавательных задач; оценивать полноту и достоверность информации с точки зрения ее соответствия исторической действительности;

8) умение анализировать текстовые, визуальные источники исторической информации, в том числе исторические карты/схемы, по истории России и зарубежных стран XX - начала XXI века; сопоставлять информацию, представленную в различных источниках; формализовать историческую информацию в виде таблиц, схем, графиков, диаграмм;

приобретение опыта осуществления проектной деятельности в форме разработки и представления учебных проектов по новейшей истории, в том числе - на региональном материале (с использованием ресурсов библиотек, музеев и так далее);

9) приобретение опыта взаимодействия с людьми другой культуры, национальной и религиозной принадлежности на основе ценностей современного российского общества: идеалов гуманизма, демократии, мира и взаимопонимания между народами, людьми разных культур; проявление уважения к историческому наследию народов России;

10) умение защищать историческую правду, не допускать умаления подвига народа при защите Отечества, готовность давать отпор фальсификациям российской истории;

11) знание ключевых событий, основных дат и этапов истории России и мира в XX - начале XXI века; выдающихся деятелей отечественной и всемирной истории; важнейших достижений культуры, ценностных ориентиров.

ИНФОРМАЦИОННОЕ ОБЕСПЕЧЕНИЕ ОБУЧЕНИЯ

Перечень рекомендуемых учебных изданий, Интернет-ресурсов, дополнительной литературы

Основные источники:

1. История. История России. 10 класс. 1914-1945. Базовый уровень. Учебник. В.Р. Мединский, А.В. Торкунов – М.: 2023.

2. История. История России. 11 класс. 1945-начало XXI в. Базовый уровень. Учебник. В.Р. Мединский, А.В. Торкунов – М.: 2023.

3. История. Всеобщая История. 10 класс. 1914-1945. Базовый уровень. Учебник. В.Р. Мединский, А.О. Чубарьян – М.: 2023.

4. История. Всеобщая История. 11 класс. 1945-начало XXI в. Базовый уровень. Учебник. В.Р. Мединский, А.О. Чубарьян – М.: 2023.

Дополнительные источники:

1. История России. 10 класс. Учебное пособие. Базовый и углубленный уровни. В двух частях. Часть первая. Измозик В.С., Журавлева О.Н., Рудник С.Н., - Вентана-Граф/Просвещение, 2021, 317 с.

2. История России. 10 класс. Учебное пособие. Базовый и углубленный уровни. В двух частях. Часть вторая. Измозик В.С., Журавлева О.Н., Рудник С.Н., - Вентана-Граф/Просвещение, 2021, 222 с.

3. Загладин, Н.В. Симония, Н.А. История. История России и мира (с древнейших времен до конца XIX века): уч. для 10 класса./ Н.В. Загладин Н.А. Симония. - издание 10. - рекомендованМин. обр. науки РФ. – М.: Русское слово, 2010.- 398с.

4. Загладин, Н.В. Симония, Н.А. История. История России и мира (в XX – начале XXI века)[Текст]: уч. для 11 класса./ Н.В. Загладин Н.А. Симония. -издание 8. - рекомендовано Мин. обр. науки РФ. –М.: Русское слово, 2010.- 479с.

5. Хачатурян, В.М. История мировых цивилизаций (с древнейших времен доначалаXX века) [Текст]: учебное пособие для 10-11 кл./ В.М. Хачатурян. - М.: Дрофа, 1997.- 399с.

6. Сахаров, А.Н., Буганов, В.И. История России с древнейших времен до концаXVII века [Текст]: уч. пособие для 10 кл./ А.Н. Сахаров В.И. Буганов. - М.: Просвещение,2001.-272с.

7. Буганов, В.И., Зырянов, П.Н. История России конец XVII века – XIXвек. [Текст]: уч. пособие для 10 кл./ В.И. Буганов, П.Н. Зырянов. - М.:Просвещение, 2000.-283с.

8. Левандовский, А.А.,Щетинов, Ю.А. Россия в XX веке., [Текст]: учебник для 10-11 кл./ А.А. Левандовский, Ю.А. Щетинов. - М.:Просвещение, 2001. - 367с.

9. Всеобщая история. Новейшее время. 10 класс. Учебник для общеобразовательных организаций. Базовый уровень. Л.С. Белоусов, В.П. Смирнов, М.С. Мейер, - М.: Просвещение, 2021, 160 с.

10. История России. 10 класс. Базовый и углубленный уровни. Учебник. В трех частях (комплект из 3 книг). Горинов Михаил Михайлович, Данилов Александр Анатольевич, Моруков Михаил Юрьевич и др. – М.: Просвещение, 2021.

11. История. История России 1946 г. - начало XXI в. 11 класс. Базовый уровень. Учебник в 2-х частях. Часть 1 А.А. Данилов, А.В. Торкунов, О.В. Хлевнюк и др. – М.: Просвещение, 2021. 112 с.

12. История. История России 1946 г. - начало XXI в. 11 класс. Базовый уровень. Учебник в 2-х частях. Часть 2 А.А. Данилов, А.В. Торкунов, О.В. Хлевнюк и др. – М.: Просвещение, 2021. 159 с.

Интернет ресурсы:

1. Диктант Победы. https://диктантпобеды.рф/
2. Министерство просвещения Российской Федерации. https://edu.gov.ru/
3. Региональный центр патриотического воспитания. **https://www.рцпв.рф/**
4. ФГБНУ «Федеральный институт педагогических измерений». https://fipi.ru/

ПРОМЕЖУТОЧНАЯ АТТЕСТАЦИЯ В ФОРМЕ ДИФФЕРЕНЦИРОВАННОГО ЗАЧЕТА ПО УЧЕБНОЙ ДИСЦИПЛИНЕ ОУД.05 ИСТОРИЯ

Настоящие задания предназначены для итоговой проверки знаний обучающихся по учебной дисциплине СГ01. История.

1. Время выполнения работы - 135 минут.
2. Во время проведения дифференцированного зачета обучающиеся не пользуются никакими учебными материалами (конспектами, учебниками и др.), также не разрешается покидать аудиторию.
3. Работа выполняется на стандартном листе со штампом учебного заведения.
4. Оценки сообщаются через день после написания работы.

Теоретические задания представлены в 6 вариантах. В каждом варианте 50 тестовых заданий, из них 45 – выбор правильного ответа, 2 – ответ на поставленный вопрос, 3 – краткий ответ- рассуждение.

На основе суммы всех полученных баллов предлагается руководствоваться следующей системой оценивания:

Максимальное количество правильных ответов – 10.

Оценка «удовлетворительно» выставляется, если количество правильных ответов 6-7 (60% - 70%)

Оценка «хорошо» выставляется, если количество правильных ответов 8-9(80%-90%)

Оценка «отлично» выставляется, если количество правильных ответов 10 (100%)

ТЕОРЕТИЧЕСКИЕ ЗАДАНИЯ

Вариант 1

1. В ходе монгольского нашествия на Русь в XIII веке «злым городом» завоеватели прозвали:

а) Козельск
б) Владимир
в) Торжок
г) Псков

2. Московский князь Иван I Калита подавил тверское антиордынское восстание в:

а) 1300г.
б) 1325г.
в) 1327г.
г) 1340г.

3. Новгородская земля была присоединена к Московскому государству в годы правления:

а) Дмитрия Донского
б) Василия II Темного
в) Ивана III
г) Василия III

4. «Избранная Рада» в годы правления Ивана IV являлась:

а) центральным правительством
б) сословно-представительным органом
в) военным советом при царе
г) личным охранным отрядом царя

5. Отметьте событие, с которым в истории Русского государства связана «Углическая трагедия».

а) грандиозный московский пожар 1547г.
б) разгром русских войск в Ливонской войне
в) массовые опричные казни
г) смерть царевича Дмитрия Ивановича

6. В XVII веке в российской экономике впервые появляется:

а) ремесленное производство
б) мануфактурное производство
в) металлургическое производство
г) меновая торговля

12. «Великое посольство» Петра I было предпринято в:

а) 1697-1698гг.
б) 1709г.
в) 1711г.
г) 1722-1723

13. В годы царствования Петра I новыми органами центрального управления государством стали:

а) приказы
б) министерства
в) коллегии
г) государственные комиссии

14. «Всесильным фаворитом» в годы правления Екатерины I и Петра II считался:

а) Ф.Апраксин
б) Э.Бирон
в) М.Голицын
г) А.Меншиков

15. 1757-1762гг.являются хронологическими рамками:
а) правление Елизаветы Петровны
б) Участие России в Семилетней войне
в) правления Петра III
г) русско-турецкой войны
16. Целью Уложенной комиссии, созванной Екатериной II, являлось:
а) учреждение в России нового свода законов
б) замещение ею сената
в) проведение реформы местного самоуправления
г) проведение переписи населения
17. Крестьянская война под предводительством Е.Пугачева велась на территории:
а) Центрального и Северо-Западного районов России
б) Украины и Белоруссии
в) Сибири и Казахстана
г) Урала и Поволжья
18. Назовите наиболее известную военную операцию А.Суворова в конце XVIII века:
а) взятие Константинополя (Стамбула)
б) взятие Берлина
в) переправа через Дунай
г) переход через Альпы
19. Укажите годы правления Павла I.
а) 1792-1801
б) 1796-1801
в) 1796-1806
г) 1801-1806
20. В годы правления Александра I автономия и собственная конституция в рамках Русской империи были предоставлены:
а) Украине
б) войску Донскому
в) Бессарабии
г) Царству Польскому
21. Назовите фамилии руководителей Северного общества декабристов:
а) А.Юшневский и Н.Муравьев
б) Н.Муравьев, С.Трубецкой, Е.Оболенский
в) П.Пестель и К.Рылеев
г) П.Пестель, С.Трубецкой, Е.Оболенский
22. В годы правления Николая I ведущие функции правления государством сосредоточивались в:
а) Правительствующем Сенате
б) Государственном совете
в) Личной Императорской канцелярии
г) Специальном совещании
23. Реформа государственной деревни была проведена министром П.Киселевым в:
а) 1825-1830гг.
б) 1830-1831гг.
в) 1835-1837гг.
г) 1837-1841гг.
24. Автором знаменитого «Письма к Гоголю» (40-е года XIX века) являлся:
а) А.Герцен
б) Н.Чернышевский
в) В.Белинский
г) М.Катков

25. Русский парусный флот в Черном море в ходе Крымской войны:
а) был затоплен у входа в Севастопольскую бухту
б) был расстрелян или взят в плен англо-французскими кораблями
в) через черноморские проливы ушел в Средиземное море
г) был сожжен турецкими кораблями в Феодосии
26. важнейшим следствием отмены крепостного права в России стал(-о):
а) развал экономики страны
б) внешнеэкономическое ослабление страны
в) политическое усиление самодержавия
г) создание рынка вольнонаемного труда
27. «Циркуляр о кухаркиных детях», изданный в годы правления Александра III, предусматривал:
а) поощрение развития образования в низших слоях российского общества
б) содействие развитию благотворительности для низших сословий
в) сословные ограничения на получение среднего и высшего образования выходцами из низших сословий
г) создание особой системы государственного социального презрения
28. В годы правления Александра III в стране впервые появилось:
а) фабричное законодательство
б) машинное производство
в) организованное революционное движение
г) корпоративное самоуправление
29. Съезд РСДРП состоялся в:
а) 1895г.
б) 1898г.
в) 1903г.
г) 1905г.
30. Укажите функции Государственной Думы Российской Империи в начале XX века.
а) судебные
б) исполнительные
в) законосовещательные
г) законодательные
31. 3 июня 1907 г.произошло следующие событие:
а) Россия вступила в войну с Японией
б) Россия стала конституционной монархией
в) в России был совершен государственный переворот
г) был убит Г.Распутин
32. Укажите полководца, чьим именем была названа военная операция русских войск, блестяще проведенная в годы Первой мировой войны.
а) А.Брусилов
б) Я.Жилинский
в) П.Ренненкампф
г) А.Самсонов
33. Декреты «О мире» и «О земле» были приняты:
а) Временным правительством
б) Петросоветом
в) II Съездом Советов
г) Учредительным собранием
34. В годы Гражданской войны «омским правителем» называли:
а) генерала А.Деникина
б) генерала П.Врангеля

в) генерала Н.Юденича
г) адмирала А.Колчака

35. «Сталинский» план создания СССР назывался проектом:

а) «автономизации»
б) «федерализация»
в) «унитаризации»
г) «агрегации»

36. Главной целью индустриализации в СССР стало(-а):

а) повышение уровня материального благосостояния граждан СССР
б) создание за короткий срок современной тяжелой промышленности
в) консолидация пролетариата в политическом и социальном отношениях
г) достижения экономического превосходства над империалистическими государствами

37. Следствием пакта Молотова-Риббентропа стало(-а):

а) вступление СССР в Лигу Наций
б) политическое сближение СССР со странами «западных демократий»
в) советско-финская война
г) вступление СССР в организацию военно-политической оси «Рим-Берлин-Токио»

38. Коренным переломом в ходе Великой Отечественной войны СССР и Германии считается:

а) битва под Москвой
б) битва под Сталинградом
в) битва на Орлово-Курской дуге
г) Ясско-Кишиневская операция

39. Укажите воинское звание И.Сталина, присвоенное ему после окончания войны с Германией.

а) генерал
б) маршал
в) фельдмаршал
г) генералиссимус

40. Новыми органами управления экономикой страны в годы правления Н.Хрущева стал(-и).

а) МТС
б) СНХ (Совнархозы)
в) Экономические советы
г) Госплан

41. Конституция СССР 1977г.называлась:

а) «конституцией развитого социализма»
б) «конституцией победившего социализма»
в) «общенародной конституцией»
г) «конституцией советской демократии»

42. Пост Генерального секретаря ЦК КПСС после смерти Л.Брежнева занял:

а) Ю.Андропов
б) К.Черненко
в) М.Суслов
г) М.Горбачев

43. Министром иностранных дел СССР в годы перестройки являлся:

а) А.Громыко
б) А.Козырев
в) Е.Примаков
г) Э.Шеварнадзе

44. Действующая конституция РФ была принята в:

а) 1991

б) 1993
в) 1996
г) 1998

45. Стратегическим партнером РФ в Азии и мире в настоящее время считается:

а) Китай
б) США
в) Украина
г) Япония

46. Как называется процесс распада относительно единого государства Киевская Русь на множество самостоятельных земель-государств (княжеств и республик)?

_____

47. Каков характер реформ Александра II в 60-70-е годы XIX века?

_____

48. Назовите основные функции государства:

_____

49. Кратко охарактеризуйте социально-экономическое положение Российской империи на рубеже XIX-XX веков.

_____

50. Каковы основные причины отказа от НЭПа в СССР

_____
_____

Вариант 2

1. Римские источники называли древнейших славян:
а) венедами
б) скифами
в) антами
г) склавинами
2. Путь «из варяг в греки» проходил по:
а) Волге в) Дунаю
б) Днепру г) Днестру
3. Общерусский поход на половцев, организованный Владимиром Мономахом, произошел в:
а) 1097 г. в) 1111 г.
б) 1100 г. г) 1113 г.
4. Главой новгородского самоуправления в период раздробленности Руси считался:
а) князь
б) посадник
в) тысяцкий
г) архиепископ
5. «Ледовое побоище» новгородских войск с крестоносцами состоялось на льду озера:
а) Ильмень
б) Онежского
в) Ладожского
г) Чудского
6. Назовите московского князя, участвовавшего в феодальной войне второй четверти XV века и получившего прозвище «Темный».
а) Василий I
б) Василий II
в) **Иван III**
г) **Василий III**
7. Присоединение Пскова к Московскому государству в ходе образования единого Русского государства произошло в:
а) 1464 г. в)1510 г.
б) 1497 г. г)1514 г.
8. Одним из наиболее известных опричников в годы правления Ивана IV был:
а) А. Адашев
б) И. Висковатый
в) И. Федоров
г) В. Грязной
9. В период Смутного времени наиболее неспокойным в социальном отношении районом являлся:
а) юго-запад страны
б) северо-восток страны
в) центральный район
г) Поморье
10. Первая половина XVII века в России — это период:
а) самодержавного деспотизма
б) формирования абсолютизма
в) расцвета сословно-представительной монархии

г) олигархического правления бояр

11. «Чигиринские походы» в конце XVII века русское войско предпринимало против:
а) Швеции
б) Османской империи
в) Речи Посполитой
г) Персии

12. В начале Северной войны союзниками России являлись:
а) Османская империя и Речь Посполитая
б) Крымское ханство и Саксония
в) Османская империя и Дания
г) Дания и Саксония
13. Высшим органом управления страной в годы царствования Петра I стал:
а) Сенат
б) Синод
в) Государственный совет
г) Земский собор
14. Укажите годы правления Анны Иоанновны в Российской империи.
а) 1727-1730
б) 1730-1740
в) 1741-1761
г) 1762-1796
15. Эпохой «просвещенного абсолютизма» в России называют время правления:
а) Петра I
б) Екатерины I
в) Елизаветы Петровны
г) Екатерины II
16. Российская императрица Екатерина II состояла в переписке с французским философом:
а) Ж.-Ж. Руссо
б) Ш. Монтескье
в) Вольтером
г) Ж.Л. Д'Аламбером
17. Главной внешнеполитической задачей России в годы царствования Екатерины II было:
а) обеспечение выхода в Черное море
б) получение статуса «великой державы»
в) присоединение Финляндии
г) закрепление дальневосточных территорий
18. Время правления Павла I характеризуется как период:
а) децентрализации системы управления страной
б) поощрения создания корпоративных органов самоуправления
в) личного деспотизма верховного правителя
г) ограничения внешнеполитической активности России
19. В 1803 г. император Александр I издал:
а) закон о введении министерств в систему органов государственного управления
б) указ о запрете купли-продажи крестьян
в) Конституционный Статут княжества Финляндского
г) указ «О вольных хлебопашцах»
20. В начале XIX века по поручению Александра I проект реформ в государстве разрабатывал:

а) М. Сперанский
б) П. Вяземский
в) Н. Новосильцев
г) П. Строганов
21. «Русская правда» в истории России, применительно к первой четверти XIX века, — это:
а) свод законов
б) конституционный проект
в) публицистический журнал
г) тайная организация
22. Негативным явлением российской общественно-политической и государственной жизни первой четверти XIX века являлась:
а)« аракчеевщина »
б) « хованщина »
в) «бироновщина»
г) « распутинщина »
23. «Холерные бунты» 1830-1831 гг. были вызваны:
а) бездействием правительства в условиях эпидемии
б) нехваткой необходимых медикаментов
в) жесткими карантинными мерами правительства
г) агитацией революционных организаций
24. «Николаевская» железная дорога соединяла:
а) Санкт-Петербург и Царское село
б) Санкт-Петербург и Москву
в) Москву и Одессу
г) Харьков и Одессу
25. Официальной идеологией в годы правления Николая I стала:
а) идеология «просвещенного абсолютизма»
б) идеология европейского либерализма
в) теория модернизации страны
г) теория «официальной народности»
26. Назовите условие, не входившее в содержание реформы 1861 г. по отмене крепостного права.
а) сохранение помещичьего землевладения
б) сохранение и укрепление крестьянской общины
в) освобождение крестьян лично и с землей, без выкупа и условий
г) временное сохранение обязательств крестьян перед землевладельцами
27. Согласно реформе судебной системы в годы правления Александра II принцип состязательности означал:
а) отделение предварительного следствия от судопроизводства
б) привлечение для судебного разбирательства свидетелей
в) внесение обвиняемым существенного денежного залога
г) участие в процессе защиты и обвинения (адвоката и прокурора)
28. Страна не вела ни одной войны при императоре:
а) Александре I
б) Николае I
в) Александре II
г) Александре III
29. Высшей точкой I Русской революции считается(-ются):
а) «кровавое воскресенье»
б) события октября—декабря 1905 г. в Санкт-Петербурге и Москве

в) восстание на броненосце «Потемкин»
г) крестьянское движение летом 1906 г.
30.Главным итогом Февральской революции 1917 г. стало(-а):
а) свержение монархии в России
б) прекращение войны с Германией
в) легализация революционных партий
г) введение в стране буржуазных прав и свобод
31. Корниловским мятежом принято называть:
а) братание русских и германских войск на Восточном фронте после Февральской революции
б) попытку восстановления монархии в России
в) попытку свержения Временного правительства и установления военной диктатуры
г) действия Временного правительства по уничтожению Петросовета
32. Председателем Реввоенсовета РСФСР и фактическим создателем Красной Армии в годы Гражданской войны являлся:
а) В. Ленин
б) Л. Троцкий
в) А. Рыков
г) М. Фрунзе
33. НЭП не предусматривал:
а) национализацию промышленности
б) замену продразверстки продналогом
в) развитие производственной и потребительской кооперации
г) тесное экономическое взаимодействие города и деревни
34. Советско-финская война велась в:
а) 1936 г.
б) 1938 г.
в) 1939-1940гг.
г) 1940-1941гг.
35. В 1948 г. на сессии ВАСХНИЛ лженаукой была объявлена:
а) психология
б) физиология
в) биология
г) генетика
36. Культ личности И. Сталина был осужден на:
а) XVIII партийной конференции
б) XIX партийном съезде
в) внеочередной сессии Верховного Совета СССР
г) XX партийном съезде
37. В годы правления Н. Хрущева по отношению к некоторым на родам, населявшим СССР, проводилась политика:
а) реабилитации
б) депортации
в) русификации
г) сегрегации
38. «Карибский кризис» был вызван:
а) крушением финансовой системы США поставкой советских ракет на Кубу
в) захватом Панамского канала армией США
г) военно-политическим вмешательством СССР и Кубы в дела стран Южной Америки

39. В годы правления Л. Брежнева пост секретаря ЦК КПСС по идеологии занимал:

а) А. Косыгин

б) М. Суслов

в) А. Громыко

г) К. Черненко

40. В середине 60-х годов XX века в СССР появилось следующее неформальное движение:

а) экологическое

б) пацифистское

в) диссидентское

г) ревизионистское

41. Подъем экономики СССР в середине 70-х годов XX века был связан с:

а) интенсификацией промышленного и сельскохозяйственного производства
б) благоприятной конъюнктурой внешнего рынка энергоносителей (нефти и газа)
в) проводимой приватизацией мелких промышленных предприятий
г) дополнительным привлечением средств населения в виде государственных займов

42. Хельсинское совещание по безопасности и сотрудничеству в Европе происходило в:

а)1964 г. **в) 1972 г.**
б)1969г. **г) 1975 г.**

43. Реформы в СССР в начале 80-х годов XX века, связанные с именем Ю. Андропова, включали меры по:
а) укреплению трудовой дисциплины, борьбе с коррупцией, усилению правопорядка
б) переводу экономики на принципы хозрасчета и самоокупаемости
в) внедрению научно-технических достижений в промышленное производство
г) усилению роли партийных органов на местах

44. Внешнеполитический курс, названный «новым мышлением», в годы правления М. Горбачева предполагал:
а) сохранение военно-политического паритета с НАТО
б) достижение военно-политического превосходства СССР над НАТО
в) отказ от военно-политической конфронтации с НАТО
г) внешнеполитическую самоизоляцию СССР

45. Договор Белоруссии, России и Украины, фактически разрушивший СССР, носит условное название:
а) «мюнхенского сговора»
б) «киевской декларации»
в) «новоогаревских соглашений»
г) «беловежских соглашений»

46. Как называется процесс заселения и хозяйственного освоения новых земель?

_____

47. Как называлась международная экономическая организация, образованная социалистическими странами во главе с СССР по окончании Второй мировой войны?

_____

48. Назовите основные предпосылки к возникновению государства.

_____

49. Каково значение преобразований Петра I?

50. Дайте краткую характеристику политического режима, сложившегося в СССР в 30-е годы XX века.

Вариант 3

1. Авторство «Повести временных лет» приписывается:

а) Ярославу Мудрому
б) Владимиру Мономаху
в) монаху Нестору
г) митрополиту Илариону

2. Путь «из варяг в греки» соединял моря:

а) Балтийское и Черное
б) Черное и Каспийское
в) Балтийское и Каспийское
г) Белое и Балтийское

3. К событиям 882 г. относят:

а) первое упоминание о Руси
б) начало летописания на Руси
в) призвание варягов на Русь
г) образование государства Киевская Русь

4. В Новгородской республике периода раздробленности ведущая политическая и ведущая социальная роли принадлежали:

а) князю
б) боярам
в) купцам
г) ремесленникам

5. Первым столкновением русских и монгольских войск в XIII веке стала битва:

а) на реке Калке
б) у Рязани
в) на реке Сить
г) у Козельска

6. В 1240 г. состоялась битва:

а) на Чудском озере
б) Невская
в) Грюнвальдская
г) Куликовская

7. На начальном этапе образования единого Русского государства главным политическим соперником Москвы и претендентом на роль общерусского политического центра выступал город:

а) Новгород
б) Ярославль
в) Тверь
г) Суздаль

8. В годы правления Ивана IV в Русском государстве впервые появляется:

а) постоянное стрелецкое войско
б) всероссийский внутренний рынок
в) крупное боярское землевладение
г) денежная (монетная) система

9. Назовите пункт, не относящийся к содержанию понятия «кормление».

а) участие в местном управлении
б) особая система получения каких-либо благ
в) одна из милостей верховного правителя
г) торгово-промышленная деятельность

10. Высшей точкой гражданской войны в период Смутного времени в России считается:

а) поход Лжедмитрия I на Москву
б) восстание под руководством И. Болотникова
в) образование «тушинского лагеря»
г) деятельность I и II народного ополчений

11. Крупнейшим народным выступлением в XVII в России считается:

а) «соляной бунт»
б) «медный бунт»
в) восстание под руководством Е. Пугачева
г) восстание под руководством С. Разина

12. Прутский поход в годы Северной войны был предпринят в:

а) 1709 г.
б) 1711 г.
в) 1714 г.
г) 1718 г.

13. В годы правления Петра I основу вооруженных сил России составляло:

а) дворянское ополчение
б) стрелецкое войско
в) наемное войско
г) регулярное войско, набранное по рекрутской системе

14. Срок службы дворян государству стал сокращаться в:

а) годы правления Петра I
б) период «дворцовых переворотов»
в) период правления Екатерины II
г) годы правления Павла I

15. Почетную приставку «Таврический» к своему титулу в годы правления Екатерины II получил:

а) А. Суворов
б) П. Румянцев
в) Г. Потемкин
г) М. Кутузов

16. Назовите событие, которое не относится ко времени правления Павла I.

а) подтверждение необязательности службы дворян государству
б) изменение существовавшего со времен Петра I порядка престолонаследия
в) планирование военной экспедиции в Индию
г) возвращение из ссылки А. Радищева

17. Наиболее реакционной мерой в годы правления Александра I считается:

а) установление системы муштры в армии
б) проведение аграрной реформы в Остзейском крае (Прибалтика)
в) ряд мер, предпринятых в области цензуры и просвещения
г) создание военных поселений

18. Выступление декабристов в 1825 г. состоялось на:

а) Манежной площади в Москве
б) Марсовом поле в Санкт-Петербурге
в) Сенатской площади в Санкт-Петербурге
г) Дворцовой площади в Санкт-Петербурге

19. Новый цензурный устав, введенный Николаем I, был назван:

а) «железным»
б) «чугунным»
в) «стальным»
г) « каменным »

20. «Общественная» или «государственная запашка», согласно реформе государственной деревни П. Киселева, означала:

а) раздачу крестьянам дополнительных земель из государственного фонда, в случае необходимости
б) частичное изъятие у помещиков земли в пользу крестьян
в) частичное изъятие земель у крестьян в пользу помещиков
г) бесплатную отработку крестьянами на государственной земле («государственная барщина»)

21. Военная реформа Александра II не предусматривала:

а) сохранение системы военных поселений
б) отмену рекрутчины
в) перевооружение армии нарезным оружием
г) создание в России парового флота

22. Революционная организация под руководством С. Нечаева носила название:

а) «Общество большой пропаганды»
б) «Земля и воля»
в) «Черный передел»
г) «Народная расправа»

23. Идеологом русского анархизма во второй половине XIX века являлся:

а) А. Герцен
б) М. Бакунин
в) Н. Чернышевский
г) Г. Плеханов

24. Назовите событие, которое не относится ко времени правления Александра III.

а) перевод крестьян на обязательные выкупы
б) учреждение специальных Крестьянского и Дворянского банков
в) выделение дополнительных полномочий земскому самоуправлению
г) разрешение губернаторам вводить режим чрезвычайного управления

25. Министром внутренних дел в годы правления Александра III являлся:

а) Д. Толстой
б) К. Победоносцев
в) С. Витте
г) М. Катков

26. В начале XX века приоритетным направлением внешней политики России являлось:

а) дальневосточное
б) западноевропейское

в) восточное (балканское)
г) среднеазиатское

27. На рубеже XIX—XX веков в экономике России правительство отдавало предпочтение развитию:
а) сельского хозяйства
б) железнодорожного транспорта
в) легкой промышленности
г) внешней торговли

28. «Союз освобождения» в начале XX века — это:

а) пролетарская революционная организация
б) первая политическая организация российских либералов
в) одна из первых черносотенных организаций
г) контролируемая правительством организация российской буржуазии

29. Событие, положившее начало I Русской революции, более известно под названием:
а) «ленский расстрел»
б) «хождение в народ»
в) «ходынская трагедия»
г) «кровавое воскресенье»

30. Центральной идеей аграрной реформы П. Столыпина являлось:

а) сохранение и укрепление помещичьего землевладения
б) поощрение использования удобрений и техники
в) выделение из общины самостоятельного крестьянина- единоличника
г) увеличение зернового экспорта

31. Назовите страны, не являвшиеся союзниками России в Первой мировой войне.
а) Великобритания и Франция
б) Турция и Австро-Венгрия
в) Великобритания и Япония
г) Япония и Италия (с 1915 г.)

32. Система «двоевластия» в России после Февральской революции предусматривала:
а) одновременное функционирование Временного правительства и Петросовета
б) фактическое разделение власти между двумя основными буржуазными партиями — кадетами и октябристами
в) участие российского генералитета в осуществлении политической власти
г) создание Временного правительства и Государственного совета как высших органов власти

33. Правительство, созданное после Октябрьского переворота 1917 г., называлось:
а) Временное Революционное Правительство
б) Совет Народных Комиссаров
в) Центральный Исполнительный Комитет
г) Верховный Совет

34. Политика продразверстки в годы Гражданской войны предусматривала:
а) увеличение хлебного импорта
б) увеличение хлебного экспорта

в) изъятие зерна и продовольствия у крестьян без какой- либо компенсации

г) равномерное распределение продовольственных запасов между городом и деревней

35. Конституция СССР 1924 г. предусматривала:

а) свободное изменение территориальных границ советских республик
б) ликвидацию суверенитета каждой советской республики
в) неравноправность республик
г) право свободного выхода республик из СССР

36. Назовите пункт, который не входил в цели политики коллективизации.

а) изъятие средств из сельского хозяйства для проведения индустриализации
б) социальное подчинение крестьянства советской власти и Коммунистической партии
в) повышение уровня материального благосостояния крестьянства
г) обобществление сельскохозяйственного производства

37. «Линия Маннергейма» была взята советскими войсками в ходе:

а) советско-финской войны
б) боевых действий на озере Хасан
в) Великой Отечественной войны
г) Квантунской операции

38. Первые испытания советской атомной бомбы были проведены в:

а) 1945 г.
б) 1947 г.
в) 1949 г.
г) 1953 г.

39. 4 октября 1957 г. в Советском Союзе:

а) произведено первое в мире испытание водородной бомбы
б) был запущен в космос первый в мире искусственный спутник земли (ИСЗ)
в) введен в эксплуатацию первый в мире атомный ледокол
г) впервые был осуществлен прием телесигнала

40. Новая Программа Коммунистической партии СССР в годы правления Н. Хрущева была принята:

а) XXII съездом КПСС
б) очередным пленумом ЦК КПСС
в) Верховным Советом СССР
г) партийной конференцией

41. Назовите действие во внешней политике, которое не было предпринято Советским Союзом в годы правления Н. Хрущева.

а) разрыв дипломатических отношений с Албанией
б) вмешательство советских войск во внутренние дела Венгрии
в) оказание поддержки странам «третьего мира»
г) нормализация отношений с маоистским Китаем

42. Укажите форму творческой активности советских трудящихся в 60-70-е годы XX века, для которой характерна борьба за бездефектное изготовление продукции.

а) «злобинский метод»
б) «щекинский эксперимент»
в) «саратовский почин»
г) «соцсоревнование»

43. Советские войска были выведены из Афганистана в:

а) 1985 г.
б) 1989 г.
в) 1991 г.
г) 1993 г.

44. Назовите явление в советской экономике, не относящееся к периоду перестройки.

а) введение карточной системы
б) принятие программы «500 дней»
в) резкое увеличение денежной эмиссии
г) увеличение золотого запаса страны

45. Начало внутриполитического кризиса в постсоветской России в октябре 1993 г. было положено:

а) проведением Всероссийского референдума о доверии Президенту РФ
б) введением войск в Москву
в) указом президента о проведении конституционной реформы
г) принятием А. Руцким президентских полномочий

46. Назовите имя московского князя, при котором княжество в период раздробленности получило самостоятельность.

_____

47. Какое название получила внутренняя политика Советской России в период Гражданской войны?

_____

48. Назовите основные последствия монголо-татарского завоевания Руси.

_____

49. Назовите новые явления в экономике России XVII века, по сравнению с предыдущими периодами.

_____
_____
_____

50. Кратко охарактеризуйте международную ситуацию и международное положение СССР накануне Великой Отечественной войны.

_____
_____
_____

Вариант 4

1. Византийские источники называют древнейших славян:

а) венедами
б) антами
в) скифами
г) склавинами

2. К восточнославянским племенам относятся:

а) тиверцы
б) мещера
в) меря
г) пруссы

3. Призвание варягов на Русь датируется:

а) 852 г.
б) 862 г.
в) 882 г.
г) 912 г.

4. В годы правления княгини Ольги большая часть населения Киевской Руси исповедовала:

а) христианство
б) язычество
в) иудаизм
г) ислам

5. Юридическое оформление принципа феодальной раздробленности было зафиксировано:

а) «Правдой Ярослава»
б) «Правдой Ярославичей»
в) «Уставом Владимира Мономаха»
г) Любеческим княжеским съездом 1097 г.

6. Укажите ряд русских городов, учитывая очередность завоевания их монголо-татарами.

а) Рязань — Киев — Торжок
б) Рязань — Владимир-на-Волыни — Москва
в) Владимир-на-Клязьме — Козельск — Владимир-на-Волыни
г) Киев — Переславль Южный — Владимир-на-Клязьме

7. Московский белокаменный Кремль был построен в годы царствования:

а) Ивана I Калиты
б) Дмитрия Ивановича (Донского)
в) Василия II Темного
г) Ивана III

8. В годы правления Ивана Грозного Русское государство было поделено на:

а) губернии
б) провинции
в) земщину и опричнину
г) области

9. В 1552—1556 гг. Русское государство:

а) вело Ливонскую войну на Западе
б) осваивало район Поморья и Карелии

в) вело войны с Крымским ханством
г) провело присоединение Казанских и Астраханских земель

10. Введение патриаршего церковного управления в Русском государстве произошло в:

а) 1584 г.
б) 1589 г.
в) 1591 г.
г) 1598 г.

11. «Тушинским вором» в период Смутного времени в России называли:

а) Лжедмитрия I
б) Василия Шуйского
в) Лжедмитрия II
г) Прокопия Ляпунова

12. «Собинным» (особенным) другом царя Алексея Михайловича считался:

а) патриарх Никон
б) патриарх Филарет
в) протопоп Аввакум
г) митрополит Макарий

13. Непосредственным поводом для возвращения Петра I в Россию из «великого посольства» стало:

а) начало войны России со Швецией
б) начало войны России с Османской империей
в) стрелецкое восстание в Москве
г) убийство наследника престола

14. Назовите пункт, не относящийся к содержанию «кондиций», предъявленных Анне Иоанновне Верховным Тайным советом при ее вступлении на престол.

а) не вступать в брак
б) не объявлять наследника
в) не распоряжаться казной
г) не покидать пределов страны

15. Кто из правителей России периода «дворцовых переворотов» самолично предводительствовал отрядом гвардейцев при совершении очередного переворота и восшествии на престол?

а) Екатерина I
б) Иван IV Антонович
в) Елизавета Петровна
г) Петр III

16. В 1785 г. Екатерина II:

а) издала жалованные грамоты дворянству и городам
б) провела губернскую реформу
в) казнила Е. Пугачева
г) создала дворянское Вольное Экономическое общество

17. Важнейшим для России внешнеполитическим результатом на западном направлении в годы царствования Екатерины II стало:

а) установление дипломатических и торговых отношений с Великобританией
б) участие в разделах Речи Посполитой и присоединение польских территорий
в) подтверждение статуса «великой державы»

г) создание антифранцузского монархического союза с европейскими странами

18. Причиной разрыва отношений между Россией и Англией в годы правления Павла I стало(-а):

а) оккупация Англией острова Мальта
б) нарушение Англией торговых соглашений с Россией
в) заключение союза между Россией и Францией
г) заключение союза между Россией и Пруссией

19. Социальную и политическую опору Павла I составляли:

а) горожане
б) деятели православной церкви
в) приглашенные на русскую государственную службу иностранцы
г) «гатчинские офицеры» из неродовитого дворянства

20. Укажите годы правления Александра I.

а) 1801-1815
б) 1801-1825
в) 1815-1825
г) 1815-1830

21. Органами центрального управления страной при Александре I стали:

а) приказы
б) коллегии
в) министерства
г) совещания

22. Назовите военачальника, не являвшегося командующим какой- либо из русских армий в начале Отечественной войны 1812 года.

а) П. Багратион
б) М. Барклай-де-Толли
в) П. Витгенштейн
г) А. Тормасов

23. Конституционный проект П. Пестеля предполагал:

а) установление в России конституционной монархии
б) федеративное устройство России
в) освобождение крестьян от крепостной зависимости без земли
г) введение в России унитарной республики со строго централизованной властью

24. Правление Николая I в России считается:

а) апогеем русского самодержавия
б) периодом либерального развития страны
в) временем внешнеполитического господства России в Европе
г) периодом «просвещенного абсолютизма»

25. К студенческим организациям 20 —30-х годов XIX века не относится кружок:

а) братьев Критских
б) Н. Сунгурова
в) М. Буташевича-Петрашевского
г) Герцена—Огарева

26. В середине XIX века российские либералы-«западники» признавали:

а) необходимость модернизации России по европейскому образцу
б) самобытность российской цивилизации, ее уникальность
в) самодержавие и православие неизменными политико- идеологическими основами российского общества и государства
г) необязательность отмены крепостного права в России

27. Лондонские конвенции 1840—1841 гг. устраняли:

а) автономию православных территорий на Балканах
б) господство турок над христианскими народами Балкан
в) свободу плавания судов по Дунаю
г) исключительную возможность России влиять на Османскую империю

28. К реформе местного самоуправления времени правления Александра II следует отнести:

а) отмену рекрутчины
б) создание земских собраний и управ
в) создание института мировых судей
г) восстановление университетской автономии

29. Основным явлением мировой политики второй половины XIX века можно считать:

а) решение «восточного вопроса»
б) освоение европейскими странами азиатских территорий
в) процесс образования военно-политических блоков
г) резкое усиление США в военно-политическом отношении

30. Аграрная программа социалистов-революционеров (эсеров) в начале XX века предусматривала:

а) национализацию земли
б) сохранение помещичьего землевладения с возможностью выкупа земли крестьянами
в) разрушение крестьянской общины
г) социализацию земли

31. Лидерами российской социал-демократии в начале XX века являлись:

а) В. Чернов и Г. Гершуни
б) А. Дубровин и В. Пуришкевич
в) Г. Плеханов и Л. Мартов
г) А. Милюков и А. Гучков

32. После Февральской революции 1917 г. решение всех наиболее значимых для страны вопросов:

а) взяло на себя Временное правительство
б) было отложено до созыва Учредительного собрания
в) происходило через систему Советов
г) откладывалось до окончания Первой мировой войны

33. Политика «военного коммунизма» периода Гражданской войны не предусматривала:

а) пайковую систему распределения
б) бесплатный общественный транспорт
в) стабильность национальной валюты
г) бесплатные коммунальные услуги

34. Политика «сплошной коллективизации и ликвидации кулачества как класса» стала проводиться в СССР:

а) в середине 20-х гг. XX века
б) в конце 20-х гг. XX века
в) накануне Великой Отечественной войны
г) после окончания Великой Отечественной войны

35. 1937 год вошел в отечественную историю как год:
а) «великого террора»
б) наивысших экономических достижений России
в) внешнеполитического признания СССР ведущими западными державами
г) «окончательной победы социализма в стране»

36. Назовите действие, которое не предпринималось Советским Союзом накануне Великой Отечественной войны.
а) включение Западной Украины и Западной Белоруссии в состав СССР
б) образование Молдавской союзной республики
в) включение в состав СССР республик Прибалтики
г) аннексия Финляндии

37. Тегеранская конференция глав стран антигитлеровской коалиции происходила в:
а) 1939 г.
б) 1941 г.
в) 1943 г.
г) 1945 г.

38. Послевоенная денежная реформа в годы правления И. Сталина предусматривала:
а) введение золотого эквивалента рубля
б) обмен старых денег на новые из расчета 10 :1
в) открытие личных счетов трудящихся
г) увеличение денежной эмиссии

39. Для решения продовольственной проблемы в СССР в 50-х годах XX века:
а) началось освоение целинных и залежных земель
б) проводились активные закупки продовольствия за рубежом
в) поощрялось развитие подсобных хозяйств у населения
г) в сельское хозяйство стали направляться существенные инвестиции

40. Разделение партийных и советских органов на сельские и городские было произведено в годы правления:
а) И. Сталина
б) Н. Хрущева
в) Л. Брежнева
г) Ю. Андропова

41. Возврат к министерской системе управления экономикой СССР произошел в:
а) 1961 г.
б) 1965 г.
в) 1972 г.
г) 1976 г.

42. Укажите правильный порядок смены руководителей партии и государства в 60—80-х годах XX века.
а) Н. Хрущев — Л. Брежнев — К. Черненко — Ю. Андропов
б) Л. Брежнев — Н. Хрущев — К. Черненко — Ю. Андропов

в) Н. Хрущев - Л. Брежнев — Ю. Андропов — К. Черненко
г) Н. Хрущев — К. Черненко — Л. Брежнев — Ю. Андропов

43. 26 апреля 1986 г.:

а) был объявлен политический курс на «перестройку»
б) произошла встреча М. Горбачева с Президентом США Р. Рейганом
в) была запущена в космос станция «Мир»
г) произошла авария на Чернобыльской АЭС

44. Назовите действие, которое не было предпринято ГКЧП в августе 1991 г.
а) ввод войск в Москву
б) блокирование президента М. Горбачева в Форосе (Крым)
в) отключение теле- и радиовещания
г) приостановление деятельности оппозиционных партий и движений

45. Пост министра обороны России во время I Чеченской кампании 1994—1996 гг. занимал:
а) П. Грачев
б) А. Лебедь
в) Б. Громов
г) И. Касатонов

46. При каком российском правителе было ликвидировано боярское сословие?

_____

47. Какое название в исторической науке получила эпоха правления Л. Брежнева?

_____

48. Каковы значение и исторические последствия принятия христианства на Руси?

_____

_____

49. Назовите основные причины отмены крепостного права в России.

_____

_____

50.Кратко охарактеризуйте значение партизанской борьбы в годы Великой Отечественной войны

_____

_____

_____

Вариант 5.

1. Общественный строй восточных славян, для которого характерно наличие народного собрания при выделении из общины князей и их дружины, назывался:

а) «примитивным рабовладением»
б) «военной демократией»
в) раннеклассовым
г) раннефеодальным

2. Язычеству не свойственно:

а) поклонение силам природы
б) идолопоклонство
в) наличие множества богов
г) единобожие

3. Центрами образования государства Древняя Русь стали города:

а) Изборск и Белоозеро
б) Псков и Новгород
в) Киев и Новгород
г) Полоцк и Киев

4. «Уроки» и «погосты» в Киевской Руси были установлены:

а) князем Олегом
б) князем Игорем
в) княгиней Ольгой
г) князем Владимиром

5. Укажите событие, которое не относится ко времени правления Ярослава Мудрого.

а) строительство «Золотых ворот» в Киеве
б) заключение династических браков
в) распространение христианства
г) заключение военного союза с печенегами

6. Назовите князя, который перенес столицу Северо-Восточной Руси из Ростова Великого в Суздаль.

а) Юрий Долгорукий
б) Андрей Боголюбский
в) Всеволод III Большое Гнездо
г) Юрий Всеволодович

7. Укажите событие, которое произошло после похода монгольских войск на Русь.

а) завоевание Северного Китая
б) завоевание Средней Азии
в) поход в Европу
г) завоевание Волжской Булгарии

8. К началу XIV века, времени правления московского князя Даниила Александровича, относят:

а) первые территориальные присоединения к Московскому княжеству других земель
б) переход ярлыка на Великое Владимирское княжение в Москву
в) московско-тверскую войну
г) перенос в Москву резиденции Русского митрополита

9. Назовите событие, относящееся к 1382 г.

а) «Ледовое побоище» с крестоносцами
б) карательный поход хана Тохтамыша на Русь
в) отмена баскачества на Руси
г) признание Тверью политического лидерства Москвы

10. Становление крепостного права в Русском государстве началось с издания:

а) «Правды Ярославичей»

б) Судебника 1497 г. (Ивана III)

в) Судебника 1550 г. (Ивана IV)

г) Соборного Уложения 1649 г. (царя Алексея Михайло¬вича)

11. «Иосифляне» и «нестяжатели» — это:

а) два основных течения в церковной жизни Русского государства конца XV — начала XVI веков

б) боярские группировки, боровшиеся за власть в начале правления Ивана IV

в) сторонники и противники налаживания отношений с римско-католической церковью

г) сторонники и противники централизации государства

12. К. Минин и Д. Пожарский в начале XVII в России:

а) являлись претендентами на российский престол

б) возглавили народное восстание против царя Василия Шуйского

в) организовали народное ополчение для изгнания иностранных интервентов из России

г) деятели русской церкви, выступавшие против гражданской войны в России

13. Разрядный приказ в середине XVII ведал:

а) пушечным вооружением для войска

б) определением дворян на службу

в) контролем над церковной жизнью

г) местным самоуправлением

14. «Матерью полтавской виктории (победы)» Петр I называл:

а) победу русских войск под Дерптом

б) Гангутское сражение

в) победу под Нарвой

г) битву при деревне Лесной

15. Согласно реформе местного управления в годы правления Петра I, были учреждены:

а) воеводства

б) наместничества

в) губернии

г) генерал-губернаторства

16. Укажите хронологические рамки периода «дворцовых переворотов» в России.

а) 1721-1741 гг.

б) 1725-1741 гг.

в) 1725-1762 гг.

г) 1741-1762 гг.

17. Назовите неверный признак мануфактурного производства.

а) ручное производство

б) разделение труда

в) крупное производство

г) машинное производство

18. Главной причиной крестьянской войны под руководством Е. Пугачева явилось:

а) ведение Россией длительной войны с Османской империей

б) усиление крепостного гнета в стране

в) введение подушного налога на население

г) проведение политики «просвещенного абсолютизма»

19. В ходе итальянской и швейцарской военных кампаний в конце XVIII века основным противником русских войск под руководством А. Суворова были войска:

а) Франции
б) Пруссии
в) Швеции
г) Османской империи

20. В 1810 г., согласно проекту М. Сперанского, был учрежден:

а) Кабинет министров
б) Непременный совет
в) Негласный комитет
г) Государственный Совет

21. Непосредственным следствием Тильзитского мира стала война России с:

а) Англией
б) Францией
в) Швецией
г) Австрией

22. «Союз спасения» и «Союз благоденствия» в годы правления Александра I — это:

а) военно-политические союзы нескольких европейских государств с участием России
б) организации-предтечи декабристских Северного и Южного обществ
в) союзы, заключенные европейскими государствами против России
г) просветительские и благотворительные общества

23. Национально-освободительное восстание в Польше в годы правления Николая I произошло в:

а) 1825 г.
б) 1830-1831 гг.
в) 1847 г.
г) 1849-1850 гг.

24. В сфере экономики Николаем I не поощрялось:

а) создание благоприятных условий для увеличения импорта в Россию
б) открытие частных акционерных банков
в) учреждение акционерных промышленных и сельскохозяйственных обществ
г) государственное кредитование экономики и политика протекционизма

25. Укажите верный ряд российских императоров XIX века, учитывая хронологический порядок их царствования.

а) Александр I — Александр II — Николай I — Александр III
б) Александр I — Александр II — Александр III — Николай I
в) Александр I — Николай I — Александр II — Александр III
г) Николай I — Александр I — Александр II — Александр III

26. Российские либералы-«славянофилы» в середине XIX века предполагали необходимость:

а) установления в России конституционной монархии
б) введения представительного совещательного органа подобного Земскому собору
в) возврата страны к «допетровским» порядкам
г) революционных изменений в стране

27. Спор о «палестинских святынях» в начале 50-х годов XIX века стал:

а) причиной гонений мусульман на Балканах
б) причиной англо-французского конфликта
в) причиной англо-османского конфликта
г) поводом для начала Крымской войны

28. Главный комитет и Редакционные комиссии в середине XIX века являлись:

а) цензурными органами
б) законосовещательными органами в системе государственного управления

в) органами подготовки и проведения реформы по отмене крепостного права в России
г) корпоративными дворянскими организациями

29. «Диктатурой сердца» в исторической науке принято называть:

а) внутреннюю политику последних лет правления Александра II
б) внутреннюю политику, проводимую в годы правления Александра III
в) движение либеральных деятелей России 70 — 80-х годов XIX века
г) программный документ революционной организации «Народная воля»

30. Согласно судебной контрреформе, проведенной в годы правления Александра III, произошло:

а) расширение компетенции мировых судей
б) ограничение компетенции суда присяжных
в) устранение института адвокатуры
г) отмена принципа независимости и несменяемости судей

31. Основным положением денежной реформы 1897 г. стало(-а):

а) «замораживание» денежных счетов в банках
б) увеличение денежной эмиссии
в) введение золотого эквивалента рубля
г) отмена конвертации российской валюты

32. Укажите годы Русско-Японской войны начала XX века.

а) 1902-1904
б) 1904-1905
в) 1905-1907
г) 1907-1909

33. Назовите пункт, не имеющий отношения к аграрной реформе П. Столыпина.

а) создание хуторов и отрубов
б) переселение крестьян на свободные земли
в) сохранение помещичьего землевладения
г) укрепление крестьянской общины

34. Царский Манифест от 17 октября 1905 г.:

а) провозглашал Россию конституционной монархией
б) заявлял о неизменности социально-политического устройства страны
в) вводил в России особое положение
г) вводил в России буржуазные права и свободы

35. Образовавшийся в IV Государственной Думе «Прогрессивный блок» отражал интересы:

а) российской национальной буржуазии
б) революционных партий России
в) монархических организаций России
г) российского генералитета

36. Причиной апрельского кризиса Временного правительства 1917 г. стало(-а):

а) нехватка продовольствия в стране
б) наличие политических противоречий буржуазных партий
в) заявление министерства иностранных дел России о « верности союзническому долгу»
г) антиправительственная деятельность революционных партий

37. 3 марта 1918 г.:

а) произошло покушение на В. Ленина
б) в России началась Гражданская война
в) была утверждена первая советская награда — орден Красного Знамени
г) Россия заключила сепаратный Брестский мир и вышла из Первой мировой войны

38. Лозунгом Кронштадтского мятежа стали слова:

а) «Власть советам!»

б) «Война до победного конца!»
в) «Долой Временное правительство!»
г) «Даешь диктатуру пролетариата!»

39. Значение Генуэзской международной конференции для Советской России состоит в том, что:

а) страны Запада аннулировали российский внешний долг
б) РСФСР вышла из международной изоляции
в) РСФСР добилась выплаты компенсации от стран Антанты за интервенцию
г) был заключен пакт о ненападении между РСФСР и ведущими европейскими странами

40. Экономика СССР в 30-е годы функционировала на принципах:

а) хозрасчета и самоокупаемости
б) рыночного регулирования
в) руководства директивно-командными методами
г) сочетания плановой и рыночной экономики

41. Вступление СССР в Лигу Наций состоялось в:

а) 1934 г.
б) 1936 г.
в) 1939 г.
г) 1941 г.

42. Назовите пункт, не относящийся к мерам в сфере экономики в годы Великой Отечественной войны.

а) вводились сверхурочные работы
б) трудовые споры решались в судебном порядке
в) проводились трудовые мобилизации
г) к труду привлекались подростки

43. Укажите причину выступлений населения в Новочеркасске в 1962 г.

а) повышение цен на продукты питания
б) девальвация рубля
в) медицинские карантинные меры
г) резкий рост преступности

44. Основополагающий договор по ПРО (противоракетной обороне) был подписан СССР и США в:

а) 1968 г.
б) 1972 г.
в) 1975 г.
г) 1985 г.

45. Экономическая политика Е. Гайдара, названная «шоковой терапией », предусматривала:

а) резкое сокращение расходной части национального бюджета
б) установление жесткого государственного контроля над процессами ценообразования
в) девальвацию национальной валюты
г) либерализацию (свободный отпуск) цен с целью быстрого товарного наполнения внутреннего рынка

46. Какое название имел документ, изданный Петром I и дающий возможность незнатным людям участвовать в государственной службе и повышать свой социальный статус?

_____

47. Каков характер I Русской революции?

_____

48.Каковы значение и итоги периода «дворцовых переворотов» в России?

_____

49.Кратко охарактеризуйте такое явление, как «распутинщина».

_____

_____

50.Назовите основные положения Конституции СССР 1936 г.

_____

_____

3.2. ПАКЕТ ЭКЗАМЕНАТОРА

Правильные ответы ко всем тестовым заданиям, представленным в контрольном тестировании:

№ вопросов	**Варианты**				
	1	2	3	4	5
1	А	В	Б	Б	А
2	Б	А	А	Г	В
3	В	Г	Б	В	Б
4	Б	Б	Б	В	Г
5	Г	А	Г	Г	А
6	Б	Б	В	А	Г
7	В	В	Б	В	Б
8	Г	А	В	А	А
9	А	Г	Г	Б	В
10	В	Б	Б	Б	Б
11	Б	Г	В	А	А
12	Г	Б	А	В	Г
13	А	Г	В	Б	В
14	Б	Б	Г	Г	А
15	Г	В	В	В	Б
16	В	А	А	В	Б
17	А	Г	Б	Г	В
18	В	В	А	Б	Г
19	Г	Б	Г	А	Б
20	А	Г	Б	Г	А
21	Б	А	В	В	Г
22	А	Г	В	Б	В
23	В	Б	Г	Б	Г
24	Б	В	А	А	Б
25	Г	А	В	В	А
26	В	А	А	Б	Б
27	Г	Б	Г	Г	Г
28	Г	Б	Б	В	Б
29	Б	Г	В	А	А
30	А	В	Г	Б	В
31	В	Б	В	В	Г
32	Б	А	Б	Б	В
33	А	Б	В	Г	А
34	В	В	Б	Г	Б
35	Г	Г	А	А	Г
36	Г	В	Г	В	Б
37	А	А	В	Г	А
38	В	Б	В	Б	А
39	Г	Б	Б	А	Б

40	Б	В	А	Б	В
41	А	Б	Г	Б	А
42	А	Г	В	В	Б
43	Г	А	Б	Г	А
44	Б	В	Г	В	Б
45	А	Г	В	А	Г
46	Раздробленность	Колонизация	Князь Даниил	Петр I	Табель о рангах
47	либеральные	СЭВ	Военный коммунизм	застой	Буржуазно-демократическая
48	Ответ-рассуждение	Ответ-рассуждение	Ответ-рассуждение	Ответ-рассуждение	Ответ-рассуждение
49	Ответ-рассуждение	Ответ-рассуждение	Ответ-рассуждение	Ответ-рассуждение	Ответ-рассуждение
50	Ответ-рассуждение	Ответ-рассуждение	Ответ-рассуждение	Ответ-рассуждение	Ответ-рассуждение

3.3. КРИТЕРИИ ОЦЕНКИ:

Максимальное количество правильных ответов – 50.
Оценка «удовлетворительно» выставляется, если количество правильных ответов 30-37 (60% - 75%)
Оценка «хорошо» выставляется, если количество правильных ответов 38-42(76%-85%)
Оценка «отлично» выставляется, если количество правильных ответов 43-50 (86%-100%)

3.4. ЛИТЕРАТУРА

1. Михалева, Давыдова: Разработка педагогических тестов по истории.-М., 2013.
2. Вяземский, Стрелова: Уроки истории: думаем, спорим, размышляем. Пособие для учителей общеобразовательных учреждений.- М., 2012.
3. Елена Сорокина: Повторение и контроль знаний. Интерактивные дидактические материалы. История России. 10-11 класс.- М., 2011.
4. Елена Сорокина: Дискуссионные вопросы изучения истории России XX века: 10–11 классы – М., 2012.
5. Сергей Новиков: Большая историческая энциклопедия- М., 2010.

ПАКЕТ ЭКЗАМЕНАТОРА

Задание

_____

_____

указывается номер задания и его краткое содержание

Объекты оценки	**Критерии оценки результата (в соответствии с разделом 1 «Паспорт комплекта контрольно-оценочных средств)**	**Отметка о выполнении**

Условия выполнения заданий (если предусмотрено)

Время выполнения задания мин./час. *(если оно нормируется)*_____

Требования охраны труда: _____

инструктаж по технике безопасности, спецодежда, наличие инструктора и др.

Оборудование: _____

Литература для экзаменующихся (справочная, методическая и др.) _____

Дополнительная литература для экзаменатора (учебная, нормативная и т.п.)_____

4. ФОРМЫ И МЕТОДЫ КОНТРОЛЯ УЧЕБНОЙ ДИСЦИПЛИНЫ «ИСТОРИЯ»

Элемент учебной дисциплины	**Формы и методы контроля**					
	Текущий контроль		**Рубежный контроль**		**Промежуточная аттестация**	
	Форма контроля	**Проверяемые ОК, У, З**	**Форма контроля**	**Проверяемые ОК, У, З**	**Форма контроля**	**Проверяемые ОК, У, З**
Введение	Входной. Блиц-опрос.	У 3,4 З 1,2 ОК 5				
Раздел 1. История древнего мира	Оперативный. Фронтальный опрос, тестирование	У 1,3 З 1,2 ОК 4	Контрольное тестирование бланковый вариант Тест № 1	У 2 З 3 ОК 3		
Раздел 2. Средневековье	Оперативный контроль: фронтальный устный опрос, блиц-анкета.	У 3 З 2 ОК 2	Эссе по теме «Взаимодействие Запада и Востока в средние века»	У 4 З 3 ОК 5		
Раздел 3. Восточные славяне. Киевская Русь. Борьба с иноземными завоевателями. Формирование централизованного государства. Правление Ивана Грозного.	Оперативный контроль: фронтальный устный опрос, блиц-опрос. Самостоятельная работа обучающихся: Подготовка и проверка доклада по теме: ««Русская правда» Ярослава Мудрого»; Проверка и оценка презентаций теме «Введение христианства»; подготовка реферата по теме «Русь и Золотая Орда в XIV в. Борьба за великое княжение»; анализ исторических и социальных источников на тему: «Исторический портрет Ивана Грозного».	У 4 З 2,3 ОК 4,6	Контрольное тестирование	У 3 З 1,2 ОК 2		

Раздел 4. Смута в России начала XVII вв. Первые Романовы. Культура XIII – XVIIвв.	Оперативный контроль: фронтальный устный опрос, блиц-опрос. Самостоятельная работа обучающихся: работа с Интернет – источниками по теме «Русская культура в XIII-XVII вв.».	У 2 З 3,4 ОК 4,7	Контрольное тестирование. Эссе	У 1 З 4 ОК 3		
Раздел 5. Модернизация общественных отношений. Великие географические открытия. Эволюция международных отношений. Европа в XVII Революции XVIII	Оперативный контроль: фронтальный устный опрос. Самостоятельная работа обучающихся: анализ исторических и социальных источников по теме «Великие географические открытия»; анализ исторических и социальных источников на тему: «Великая французская буржуазная революция»;	У 1,2 З 3,4 ОК 2,1	Контрольное тестирование.	У 3 З 1,2 ОК 2		
Раздел 6. Внутренняя и внешняя политика Петра I Период дворцовых переворотов Культура XVIII века	Оперативный контроль: фронтальный устный опрос. Самостоятельная работа обучающихся: подготовка презентации «Культурный переворот петровского времени»; подготовка реферата по теме «Характер и направленность реформ Екатерины Великой»; Подготовка презентации на тему: «Культура XVIII века»	У 4 З 3,4 ОК 4,5	Контрольное тестирование.	У 3 З 1,2 ОК 2		
Раздел 7. Европейские революции XIX века Формирование капиталистического общества Традиционные общества Востока в период колониальной экспансии	Оперативный контроль: фронтальный устный опрос, эссе, блиц-опрос. Самостоятельная работа обучающихся: анализ исторических и социальных источников по теме «Европейские революции середины XIX в»; подготовка реферата по теме «Движение за эмансипацию женщин»; составление докладов на тему «Проблема Суэцкого канала».	У 3 З 3 ОК 5	Контрольный устный опрос	У 2,4 З 1,4 ОК 3		
Раздел 8. Александр 1 Отечественная	Оперативный контроль: фронтальный устный опрос, блиц-опрос.	У 2,3 З 2,3	Контрольное тестирование	У 3 З 1,2		

война 1812 года. Декабристы Николай I Крымская война Реформы Александра II Отмена крепостного права Общественно-политическое движение в XIX веке Контрреформы Александра III Культура России в XIX веке	Самостоятельная работа обучающихся: анализ исторических и социальных источников на тему «Герои 1812 года»; составление глоссария по теме «Реформы Александра II» подготовка презентаций по теме «Цареубийство 1 марта 1881 г. и его последствия» подготовка докладов по теме: «Золотой век русской литературы»	ОК 4,5,6	е Эссе.	ОК 2		
Раздел 9. Международные отношения в Новое время Западное общество на рубеже XIX – XXвв. Россия в начале XX века Первая мировая война Россия в 1917 году Страны Европы в 20-30 гг.XX века Международные отношения в 20-30 гг. XX века Внутренняя политика СССР в 20-30 гг. XX в Внешняя политика СССР в 20-30 гг. XX в. Вторая мировая война Великая отечественная война 1941-1945 гг «Холодная война» Правление Н.С.Хрущева 1953-64гг. Правление Л.И.Брежнева 1964-1985гг. Правление М.С.Горбачева 1985-1991гг.	Оперативный контроль: фронтальный устный опрос, эссе, блиц-опрос. Самостоятельная работа обучающихся: подготовка реферата по теме «Русско-японская война» работа с интернет-источниками по теме «Версальская система» составление плана-конспекта: «Три кризиса временного правительства» подготовка презентаций по теме «Лига Наций» подготовка докладов на тему: «Внутренняя политика СССР 20-30 гг. XX века» или «Внешняя политика СССР в 20-30 гг. XX в.» подготовка презентации по теме «Вторая мировая война» написание реферата на индивидуальную тему по разделу «Великая Отечественная война» подготовка презентации по теме «Апогей культа личности И.В. Сталина» анализ социальных и исторических источников по теме «Теория развитого социализма» подготовка докладов по теме «Советская культура» подготовка сообщений по теме	У 1,2,3,4. З 1,2,3,4 ОК 4,5,6,7	Контрольное тестировани е Эссе.	У 3 З 1,2 ОК 2		

Российская Федерация на современном этапе	«Президентские выборы 2000 и 2004 гг.»					
Раздел 10. Мир в XXI веке	Оперативный контроль: фронтальный устный опрос. Самостоятельная работа обучающихся: составление глоссария по теме «Мир в XXI веке»	У 1,4 З 1,3 ОК 1,3	Контрольное тестирование	У 3 З 1,2 ОК 2	Дифференцированный зачёт	У 1,2,3,4. З 1,2,3,4 ОК 1,2,3,4,5,6,

МИНИСТЕРСТВО ОБРАЗОВАНИЯ И МОЛОДЕЖНОЙ ПОЛИТИКИ
СВЕРДЛОВСКОЙ ОБЛАСТИ
ГОСУДАРСТВЕННОЕ АВТОНОМНОЕ ПРОФЕССИОНАЛЬНОЕ ОБРАЗОВАТЕЛЬНОЕ
УЧРЕЖДЕНИЕ СВЕРДЛОВСКОЙ ОБЛАСТИ
«КАМЕНСК-УРАЛЬСКИЙ АГРОПРОМЫШЛЕННЫЙ ТЕХНИКУМ»

УТВЕРЖДЕН
Приказом директора
ГАПОУ СО «Каменск-Уральский
агропромышленный техникум»
С.И. Некрасова
Пр.№57-уч от 19.05.2025

КОМПЛЕКТ КОНТРОЛЬНО-ОЦЕНОЧНЫХ СРЕДСТВ ДЛЯ ПРОМЕЖУТОЧНОЙ АТТЕСТАЦИИ УЧЕБНОЙ ДИСЦИПЛИНЫ СГ.02 ИНОСТРАННЫЙ ЯЗЫК В ПРОФЕССИОНАЛЬНОЙ ДЕЯТЕЛЬНОСТИ

Для подготовки специалистов среднего звена:
15.02.19 Сварочное производство

Форма обучения: очная
Срок обучения: 3 г.10 мес.
Уровень освоения: базовый

Каменск-Уральский
2025

Комплект контрольно-оценочных средств разработан на основе Федерального государственного образовательного стандарта (далее – ФГОС) по специальности 15.02.19 Сварочное производство, утвержденного приказом Министерства образования и науки РФ от 30.11.2023 г. N 907 (зарегистрировано в Минюсте России 29.12.2023 N 76769).

Организация-разработчик:
Государственное автономное профессиональное образовательное учреждение Свердловской области «Каменск-Уральский агропромышленный техникум»

Разработчики:
Нигматуллина Анжелика Ринатовна, преподаватель, высшая квалификационная категория
Симкина Алёна Ринатовна, преподаватель, первая квалификационная категория

Рецензент:

М.М. Гайсина	Зав. отделением	ГАПОУ СО «КУАТ»
Фамилия, Имя, Отчество	должность	место работы

Рассмотрен на заседании ПЦК, протокол №1 от 19.05.2025
Руководитель ПЦК: Нигматуллина А.Р.

Рассмотрен на заседании педагогического совета, протокол №12 от 19.05.2025
Председатель: Некрасов С.И.

Согласован на заседании НМС, протокол №1 от 19.05.2025
Председатель: Э.В. Павлова

ПОЯСНИТЕЛЬНАЯ ЗАПИСКА

Комплект контрольно-оценочных средств предназначен для проверки результатов освоения учебной дисциплины СГ.02 Иностранный язык в профессиональной деятельности и входит в состав фонда оценочных средств программы подготовки специалистов среднего звена (далее - ППССЗ) по специальности 15.02.19 Сварочное производство", реализуемой в ГАПОУ СО «Каменск-Уральский агропромышленный техникум».

Комплект контрольно-оценочных средств разработан на основе рабочей программы СГ.02 Иностранный язык в профессиональной деятельности.

Структура комплекта контрольно-оценочных средств, порядок разработки, согласования и утверждения регламентированы документированной процедурой «Периодичность и порядок текущего контроля успеваемости и промежуточной аттестации обучающихся», утвержденной в техникуме.

1. ОБРАЗОВАТЕЛЬНЫЕ РЕЗУЛЬТАТЫ ОСВОЕНИЯ УЧЕБНОЙ ДИСЦИПЛИНЫ, ПОДЛЕЖАЩИЕ ПРОВЕРКЕ

В результате освоения учебной дисциплины СГ.02 Иностранный язык обучающийся **должен обладать** предусмотренными ФГОС по специальности 15.02.19 Сварочное производство" следующими умениями и знаниями:

Наименование ОК	**Знания и умения**
ОК 01. Выбирать способы решения задач профессиональной деятельности применительно к различным контекстам	В результате освоения учебной дисциплины студент должен **уметь:** - понимать общий смысл четко произнесенных высказываний на известные темы (профессиональные и бытовые); - понимать тексты на базовые профессиональные темы; - участвовать в диалогах на знакомые общие и профессиональные темы; - строить простые высказывания о себе и о своей профессиональной деятельности; - кратко обосновывать и объяснить свои действия (текущие и планируемые); - писать простые связные сообщения на знакомые или интересующие профессиональные темы В результате освоения учебной дисциплины студент должен **знать:** - правила построения простых и сложных предложений на профессиональные темы; - основные общеупотребительные глаголы (бытовая и профессиональная лексика); - лексический минимум, относящийся к описанию предметов, средств и процессов профессиональной деятельности; - особенности произношения, правила чтения текстов профессиональной
ОК 02. Использовать современные средства поиска, анализа и интерпретации информации и информационные технологии для выполнения задач профессиональной деятельности	
ОК 03. Планировать и реализовывать собственное профессиональное и личностное развитие, предпринимательскую деятельность в профессиональной сфере, использовать знания по финансовой грамотности в различных жизненных ситуациях	
ОК 04. Эффективно взаимодействовать и работать в коллективе и команде	
ОК 05. Осуществлять устную и письменную коммуникацию на государственном языке Российской Федерации с учетом особенностей социального и культурного контекста	
ОК 06. Проявлять гражданско-патриотическую позицию, демонстрировать осознанное поведение на основе традиционных общечеловеческих ценностей, в том числе с учетом гармонизации межнациональных и межрелигиозных отношений, применять стандарты антикоррупционного поведения	
ОК 07. Содействовать сохранению окружающей среды, ресурсосбережению, применять знания об изменении климата, принципы бережливого производства, эффективно действовать в чрезвычайных ситуациях.	
ОК 09. Пользоваться профессиональной документацией на государственном и иностранном	

языках.	направленности.

МАТЕРИАЛЫ ДЛЯ ПРОМЕЖУТОЧНОЙ АТТЕСТАЦИИ
IV семестр
Дифференцированный зачет (типовые задания)

Условия выполнения задания:

1. Задания выполняются в аудитории во время занятий
2. Максимальное время выполнения заданий: 90 минут
3. Вы можете пользоваться словарем

Критерии оценивания

Оценка «2» - процент правильных ответов менее 70%
Оценка «3» - процент правильных ответов составляет 79-70%
Оценка «4» – процент правильных ответов составляет 89-80%
Оценка «5» – процент правильных ответов составляет 100-90%

Вариант 1

1. Переведите следующие выражения.

a) Visiting different countries and places.
b) Meeting different people and making friends.
c) Discovering traditions and customs of different countries.
d) Buying souvenirs.
e) Broadening outlook.
f) When we are going to travel abroad we need a passport, a visa, a ticket, a health insurance, money, a camera, etc.
g) Learning about the history and culture.
h) Now people travel by plane, by train, by bus, by ship, by car, on foot, by bicycle, etc
i) Improving knowledge of the foreign language.

2. Подберите синонимы слову “travelling”

3. Заполните карту прибытия

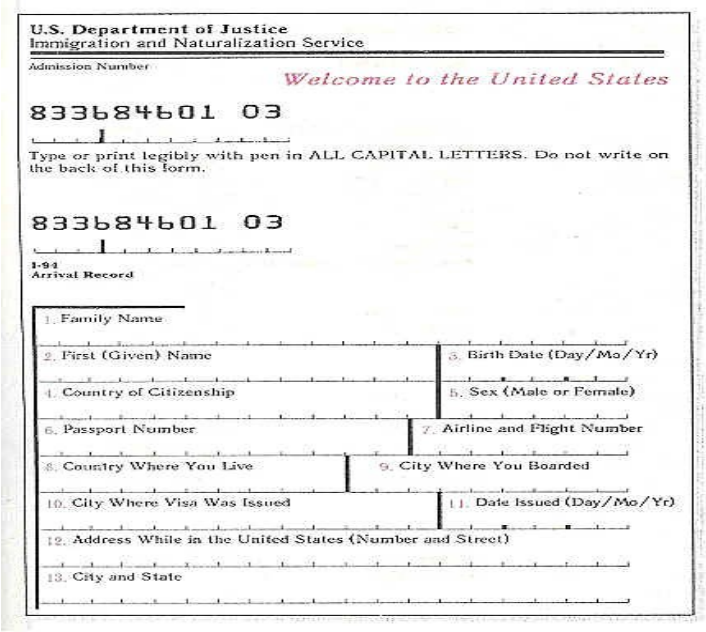

U.S. Department of Justice
Immigration and Naturalization Service

Admission Number

Welcome to the United States

83368460103

Type or print legibly with pen in ALL CAPITAL LETTERS. Do not write on the back of this form.

83368460103

I-94
Arrival Record

1. Family Name
2. First (Given) Name
3. Birth Date (Day/Mo/Yr)
4. Country of Citizenship
5. Sex (Male or Female)
6. Passport Number
7. Airline and Flight Number
8. Country Where You Live
9. City Where You Boarded
10. City Where Visa Was Issued
11. Date Issued (Day/Mo/Yr)
12. Address While in the United States (Number and Street)
13. City and State

Ключ для контроля правильности выполнения задания

1.Переведите следующие выражения.

a) Посещение различных стран и
b) Встреча с людьми и новые

мест.

c) Открытие традиций и обычаев других стран.

d) Покупка сувениров.

e) Расширение кругозора

f) Когда мы собираемся за границу, нам необходимо взять визу, билет, медицинский полис, деньги, камеру…

g) Изучение истории и культуры.

h) Сейчас люди путешествуют на самолете, поезде, на корабле и даже пешком.

i) Улучшение знаний иностранного языка.

2. Подберите синонимы слову “travelling”: trip, journey, voyage, cruise

3. Заполните карту прибытия

Вариант 2

I. Translate into English. Переведите на английский:.

1.

— Господин Джонсон, разрешите представить господина Никитина.

— Здравствуйте, господин Никитин.

— Здравствуйте, господин Джонсон.

2.

— Разрешите вам представить господина Петрова из российского торгового представительства.

— Здравствуйте, господин Петров. Рад с вами познакомиться.

— Здравствуйте, господин Джонсон. Я также очень рад.

3.

— Не могли бы вы меня представить господину Томпсону из британской торговой делегации?

— С удовольствием. Господин Томпсон, разрешите вам представить господина Петрова из российского торгпредства.

— Очень рад, господин Петров.

— Здравствуйте, господин Томпсон.

4.

— Мисс Грин, вы знакомы с господином Петровым из российского информационного агентства „Новости"?

— Да. Добрый вечер, господин Петров.

— Добрый вечер, мисс Грин, рад вас видеть снова.

II. Choose the right answer. Выберите верный ответ.

1. When you are introduced to someone in a formal situation you say:

(**a) Hello (b) How do you do? (c) Pleased to meet you.**

2. When someone says "How do you do?" you reply:

(a) How do you do? (b) Very well, thank you. (c) The same to you.

3. If you do not know whether it is necessary to introduce two people, it is best to ask one of them:

(a) Are you acquainted? (b) Do you know Mr Brent? (c) Have you met Mr Brent?

III. Заполните второй столбик таблицы (напишите национальности, соответствующие указанной стране)

Country	**Nationality**

England	
Germany	
Italy	
Japan	
Brazil	
Spain	
Scotland	
France	
The United States of America	
Holland	
Switzerland	
China	
Turkey	
Ireland	
Wales	

Ключ для контроля правильности выполнения задания

I. Translate into English. Переведите на английский:.

1.
— Mr. Johnson, let me introduce Mr. Nikitin to you.
-How do you do , Mr. Nikitin?
- How do you do, Mr. Johnson.

2.
— Let me introduce Mr. Petrov from Russian trade agency.
- How do you do, Mr. Petrov. Glad to meet you.
- How do you do, Mr. Johnson. Glad to see you too.

3.
— Could you introduce me to Mr. Tompson from British trade delegation?
- With pleasure. Mr. Tompson, let me introduce Mr.Petrov from Russian trade delegation to you.
- I am very glad, Mr. Petrov.
- How do you do Mr. Tompson.

4.
— Ms. Green, Have you met Mr. Petrov from Russian information agency “News”?
- Yes. Good evening, Mr.Petrov.
- Good evening, Ms. Green. I’m glad to see you again.

II. Choose the right answer. Выберите верный ответ.

1. When you are introduced to someone in a formal situation you say:
(a) Hello (b) How do you do? **(c) Pleased to meet you.**

2. When someone says "How do you do?" you reply:
(a) How do you do? (b) Very well, thank you. (c) The same to you.
3. If you do not know whether it is necessary to introduce two people, it is best to ask one of them:
(a) Are you acquainted? (b) Do you know Mr Brent? **(c) Have you met Mr Brent?**

III. Заполните второй столбик таблицы (напишите национальности, соответствующие указанной стране)

Country	**Nationality**
England	*English*
Germany	*German*
Italy	*Italian*
Japan	*Japanese*
Brazil	*Brazilian*
Spain	*Spanish*
Scotland	*Scottish*
France	*French*
The United States of America	*American*
Holland	*Dutch*
Switzerland	*Swiss*
China	*Chinese*
Turkey	*Turkish*
Ireland	*Irish*
Wales	*Welsh*

VI семестр
Дифференцированный зачет (типовые задания)

Условия выполнения задания:
1. Задание выполняется в аудитории во время занятий
2. Максимальное время выполнения задания: 90 минут
3. Вы можете пользоваться словарем

Критерии оценивания
Оценка «2» - процент правильных ответов менее 70%
Оценка «3» - процент правильных ответов составляет 79-70%
Оценка «4» – процент правильных ответов составляет 89-80%
Оценка «5» – процент правильных ответов составляет 100-90%

Вариант 1

Упр.1. Подберите соответствующий перевод следующим словам:

Verbs: turn, put in, take out, look at, test, switch on, switch off, move, bend, push, drive, pull, tighten, loosen, press, pour, plug in, place, put up
Глаголы: извлекать (вытаскивать), поворачивать, поместить, включать в розетку, затягивать, вставлять, осматривать, включать, проверять, наливать, прижимать, повесить, ослаблять, выключать, водить машину, перемещать, сгибать, толкать, тащить

Adverb: forwards, backwards, upwards, downwards, inwards, outwards, clockwise, anticlockwise, to the left, to the right.
Наречия: по часовой стрелке, направо, назад, вниз, вперед, вверх, внутрь, против часовой стрелки, налево, наружу

Упр.2. Переведите следующие выражения:
1. drill the hole
2. insert new batteries
3. put in a new bulb
4. saw the pipe
5. take off the wheel
6. hammer the planks together
7. open the door
8. cut the plank

Упр.3. Используя следующие глаголы should or must, составьте предложения:
Ex. *You should clean your tools before you use them.*
1. Here is some advice: clean your tools before you use them.
2. This is a rule: switch off the electricity before you touch a bare wire.
3. Here is a rule: do not smoke near petrol.
4. This is some advice: always sharpen chisels before you use them.
5. Here is a rule: always wear goggles when you grind a chisel.
6. This is some advice: use a narrow brush for painting corners.
7. This is a rule: never do any welding without a helmet or goggles.

Ключ для контроля правильности выполнения теста за шестой семестр

Упр.1. Подберите соответствующий перевод следующим словам:
Verbs: turn - поворачивать, put in - вставлять, take out - извлекать (вытаскивать), look at - осматривать, test - проверять, switch on - включать, switch off - выключать, move - перемещать, bend - сгибать, push - толкать, drive - водить машину, pull - тащить, tighten - затягивать, loosen - ослаблять, press - прижимать, pour - наливать, plug in - включать в розетку, place - поместить, put up- повесить

Adverb: forwards - вперед, backwards - назад, upwards - вверх, downwards- вниз, inwards - внутрь, outwards - наружу, clockwise - по часовой стрелке, anticlockwise - против часовой стрелки, to the left - налево, to the right- направо.

Упр.2. Переведите следующие выражения:
1. drill the hole – просверлить дыру
2. insert new batteries – вставить новые батарейки
3. put in a new bulb – ввернуть новую лампочку
4. saw the pipe – распилить трубу
5. take off the wheel – снимать колесо
6. hammer the planks together – приколотить пластины
7. open the door – открыть дверь

8. cut the plank – отрезать доску

Упр.3. Используя следующие глаголы should or must, составьте предложения:
Ex. *You should clean your tools before you use them.*

1. You must switch off the electricity before you touch a bare wire.
2. You mustn't smoke near petrol.
3. You should always sharpen chisels before you use them.
4. You must always wear goggles when you grind a chisel.
5. You should use a narrow brush for painting corners.
6. You mustn't do any welding without a helmet or goggles.

Дифференцированный зачет (типовые задания)
VII семестр

Итоговый дифференцированный зачет состоит из 2 частей: письменная и устная. Письменная часть – письменный перевод текста. Данные задания проверяют умения переводить тексты со словарем, совершенствование письменной речи, грамматический минимум. На выполнение письменной части отводится 10 минут.

Устная часть:

1. Пересказ текста, задача студента - выделить основную мысль в 1-2 предложениях.

2. Сформулировать монологическое высказывание в устной или письменной форме о своей будущей профессии, опираясь на предложенные вопросы, или поддержать диалог по данной теме.

На выполнение устной части отводится 15 минут на одного человека.

На проведение дифференцированного зачета отводится 90 минут.

Билет 1

1. Прочитайте и письменно переведите, перескажите текст.

Government to Rescue IT?

Internet and computer growth in Russia has been the envy of every European and North American country during the past few years. But growth in all IT areas is expected to slow by a considerable amount. Cell-phone growth in Moscow and St.Petersburg is limited to subscribers exchanging models, while subscriber growth is limited to the regions. Mobile communication companies had hoped that 3G technology would prove to be a boom, but the lack of equipment capable of handing such a technology is holding back development.

"Informatization" of the country means simply buying more computers and increasing. Internet usage has nearly reached the limit that current technological equipment can provide. There is not enough money to increase capacity. The largest computer and Internet service providers in Russia will reach yearly turnover of $500 million, which is far too small of a sum to begin improving communication structures on their own.

The most popular Internet service is e-mail. Most of the people, who have access to the Internet, use the network only for sending and receiving e-mail messages. However, other popular services are available on the Internet: reading USENET News, using the World-Wide Web, telnet, FTP, and Gopher.

2. Сформулировать монологическое высказывание в устной или письменной форме о своей будущей профессии, опираясь на предложенные вопросы, или поддержать диалог по данной теме.

1. Why did you enter the Technical college?
2. What will you do after graduating from technical?
3. Name the subjects necessary for your future work?
4. Do you work hard to become a good specialist?
5. What is the topic of your course paper?
6. Are you a member of the Student's Scientific Society?
7. Do you take part in the student's scientific conferences?
8. How often do you have your practice?
9. What activities will your future work include?
10. Do you like your future specialty?
11. Would you like to learn any other foreign language in addition to English? Why? Why not?

Билет 2

1. Прочитайте и письменно переведите, перескажите текст.

Russian IT faces another problem: most of the people who need computers live in cities of one million or more, and those people have already bought them. The majority who live outside of "wired" urban areas have absolutely no reason to buy a computer.

The government, did launch the Electronic Russian program, which was designed to create
an electronic government that would increase interaction between citizens and their elected leaders. Different ministries and political organs could not agree on how to implement the program, and it came to nothing. The government has developed a new plan. This time a single ministry will be responsible for " informatization", and its decisions will be carried out by all government organs. The IT created office will have to have not only the necessary resources but also a fair share of political leverage. If this is not done, then Russia will have to wait many years for IT businesses to become large enough to put pressure on the government to " informatize".

2. Сформулировать монологическое высказывание в устной или письменной форме о своей будущей профессии, опираясь на предложенные вопросы, или поддержать диалог по данной теме.

1. Why did you enter the Technical college?
2. What will you do after graduating from technical?
3. Name the subjects necessary for your future work?
4. Do you work hard to become a good specialist?
5. What is the topic of your course paper?
6. Are you a member of the Student's Scientific Society?
7. Do you take part in the student's scientific conferences?
8. How often do you have your practice?
9. What activities will your future work include?
10. Do you like your future specialty?
11. Would you like to learn any other foreign language in addition to English? Why? Why not?

Билет 3

1. Прочитайте и письменно переведите, перескажите текст.

In many developing countries the Internet may provide businessmen with a reliable alternative to the expensive and unreliable telecommunications systems of these countries. Commercial users can communicate over the Internet with the rest of the world and can do it very cheaply. When they send
e-mail messages, they only have to pay for phone calls to their local service providers, not for calls across their countries or around the world. But who actually pays for sending e-mail messages over
the Internet long distances, around the world? The answer is very simple: user pays his/her service provider a monthly or hourly fee. Part of this fee goes towards its costs to connect to a larger service provider. Part of the fee got by the larger provider goes to cover its cost of running a worldwide network of wires and wireless stations.

2. Сформулировать монологическое высказывание в устной или письменной форме о своей будущей профессии, опираясь на предложенные вопросы, или поддержать диалог по данной теме.

1. Why did you enter the Technical college?
2. What will you do after graduating from technical?
3. Name the subjects necessary for your future work?
4. Do you work hard to become a good specialist?
5. What is the topic of your course paper?
6. Are you a member of the Student's Scientific Society?
7. Do you take part in the student's scientific conferences?
8. How often do you have your practice?
9. What activities will your future work include?
10. Do you like your future specialty?
11. Would you like to learn any other foreign language in addition to English? Why? Why not?

Билет 4

1. Прочитайте и письменно переведите, перескажите текст.

"Informatization" of the country means simply buying more computers and increasing. Internet usage has nearly reached the limit that current technological equipment can provide. There is not enough money to increase capacity. The largest computer and Internet service providers in Russia will reach yearly turnover of $500 million, which is far too small of a sum to begin improving communication structures on their own.

The most popular Internet service is e-mail. Most of the people, who have access to the Internet, use the network only for sending and receiving e-mail messages. However, other popular services are available on the Internet: reading USENET News, using the World-Wide Web, telnet, FTP, and Gopher.

2. Сформулировать монологическое высказывание в устной или письменной форме о своей будущей профессии, опираясь на предложенные вопросы, или поддержать диалог по данной теме.

1. Why did you enter the Technical college?
2. What will you do after graduating from technical?
3. Name the subjects necessary for your future work?
4. Do you work hard to become a good specialist?
5. What is the topic of your course paper?

6. Are you a member of the Student's Scientific Society?
7. Do you take part in the student's scientific conferences?
8. How often do you have your practice?
9. What activities will your future work include?
10. Do you like your future specialty?
11. Would you like to learn any other foreign language in addition to English? Why? Why not?

КРИТЕРИИ ОЦЕНИВАНИЯ

Дифференцированный зачет оценивается по 5-тибалльной шкале.

Рекомендации по выполнению задания по чтению и переводу текста

Этапы работы:

1. Полностью прочитать текст и уяснить его смысл.
2. Повторно прочитать текст с использованием рабочих источников информации.
3. Сделать черновой перевод, работая последовательно над логически выделенными частями текста.
4. Отредактировать получившийся текст, обращая внимание на смысл, стиль, единообразие и логику изложения.

Выполняя технический перевод, стоит помнить, что:

- если мысль можно выразить по-разному, надо выбирать самый простой и лаконичный вариант;
- с заголовком следует работать в последнюю очередь, ведь в нем заключена суть текста;
- названиям и терминам необходим строгий, однозначный перевод.

Критерии оценивания чтения:

При оценке чтения учитываются следующие критерии:

- свободное чтение вслух;
- соблюдение правил чтения;
- умение выделить опорные смысловые блоки в отрывке;
- выделения логических связей в отрывке;
- соблюдение интонационного рисунка, свойственного иностранному языку.

За каждый из критериев 1 балл. Итого 5 баллов.

Критерии оценивания письменного перевода

Письменный перевод оригинального специализированного текста с иностранного языка на родной является эффективным способом контроля полноты и точности понимания.

При оценке письменного перевода учитываются следующие критерии:

- научный стиль перевода;
- точность и эквивалентность перевода;
- свободное владение профессиональной терминологией;
- соблюдение всех структурно-грамматических категорий при передаче информации.

В соответствии с уровнем выполнения задания может получить следующее количество баллов:

5 баллов – соответствие вышеперечисленным критериям в полном объеме;

4 балла – научный стиль не выдержан, основные структуры текста переданы частично;

3 балла – языковые средства использованы некорректно, нарушена логическая последовательность перевода, потеряно структурно- семантическое ядро текста;

2 балла – не соблюдены основные критерии, студент не имеет достаточного знания лексического материала по специальности.

Устная часть (диалог/ монолог) оценивается по следующим критериям:

Оценка	**Содержание**	**Коммуникативное взаимодействие**	**Лексика**	**Грамматика**	**Произношение**
5	Соблюден объем высказывания. Высказывание соответствует теме; отражены все аспекты, указанные в задании, стилевое оформление речи соответствует типу задания, аргументация на уровне, нормы вежливости соблюдены.	Адекватная естественная реакция на реплики собеседника. Проявляется речевая инициатива для решения поставленных коммуникативных задач.	Лексика адекватна поставленной задаче и требованиям данного года обучения языку.	Использованы разные грамматич. конструкций в соответствии с задачей и требованиям данного года обучения языку. Редкие грамматические ошибки не мешают коммуникации.	Речь звучит в естественном темпе, нет грубых фонетических ошибок.
4	Не полный объем высказывания. Высказывание соответствует теме; не отражены некоторые аспекты, указанные в задании, стилевое оформление речи соответствует типу задания, аргументация не всегда на соответствующем уровне, но нормы вежливости соблюдены.	Коммуникация немного затруднена.	Лексические ошибки незначительно влияют на восприятие речи обучающегося.	Грамматические незначительно влияют на восприятие речи учащегося.	Речь иногда неоправданно паузирована.В отдельных словах допускаются фонетические ошибки (замена, английских фонем сходными русскими). Общая интонация обусловлена влиянием родного языка.
3	Незначительный объем высказывания, которое не в полной мере соответствует теме; не отражены некоторые аспекты, указанные в задании, стилевое оформление речи не в полной мере соответствует типу задания, аргументация не на соответствующем уровне, нормы вежливости не соблюдены.	Коммуникация существенно затруднена, Обучающийся не проявляет речевой инициативы.	Обучающийся делает большое количество грубых лексических ошибок.	Обучающийся делает большое количество грубых грамматических ошибок.	Речь воспринимается с трудом из-за большого количества фонетических ошибок. Интонация обусловлена влиянием родного языка.

МИНИСТЕРСТВО ОБРАЗОВАНИЯ И МОЛОДЕЖНОЙ ПОЛИТИКИ
СВЕРДЛОВСКОЙ ОБЛАСТИ
ГОСУДАРСТВЕННОЕ АВТОНОМНОЕ ПРОФЕССИОНАЛЬНОЕ ОБРАЗОВАТЕЛЬНОЕ
УЧРЕЖДЕНИЕ СВЕРДЛОВСКОЙ ОБЛАСТИ
«КАМЕНСК-УРАЛЬСКИЙ АГРОПРОМЫШЛЕННЫЙ ТЕХНИКУМ»

УТВЕРЖДЕН
Приказом директора
ГАПОУ СО «Каменск-Уральский
агропромышленный техникум»
С.И. Некрасова
Пр.№57-уч от 19.05.2025

КОМПЛЕКТ КОНТРОЛЬНО-ОЦЕНОЧНЫХ СРЕДСТВ ДЛЯ ОЦЕНКИ ОСВОЕНИЯ ИТОГОВЫХ ОБРАЗОВАТЕЛЬНЫХ РЕЗУЛЬТАТОВ УЧЕБНОЙ ДИСЦИПЛИНЫ СГ.03 БЕЗОПАСНОСТЬ ЖИЗНЕДЕЯТЕЛЬНОСТИ

Для подготовки специалистов среднего звена:
15.02.19 Сварочное производство

Форма обучения: очная
Срок обучения: 3 г.10 мес.
Уровень освоения: базовый

Каменск-Уральский
2025

Комплект контрольно-оценочных средств разработан на основе Федерального государственного образовательного стандарта (далее – ФГОС) по специальности 15.02.19 Сварочное производство, утвержденного приказом Министерства образования и науки РФ от 30.11.2023 г. N 907 (зарегистрировано в Минюсте России 29.12.2023 N 76769).

Организация -разработчик:
Государственное автономное профессиональное образовательное учреждение Свердловской области «Каменск-Уральский агропромышленный техникум»

Разработчик:
Иванчиков Виталий Александрович, преподаватель

Рецензент:

М.М. Гайсина	Зав. отделением	ГАПОУ СО «КУАТ»
Фамилия, Имя, Отчество	должность	место работы

Рассмотрен на заседании ПЦК, протокол №1 от 19.05.2025
Руководитель ПЦК: Нигматуллина А.Р.

Рассмотрен на заседании педагогического совета, протокол №12 от 19.05.2025
Председатель: Некрасов С.И.

Согласован на заседании НМС, протокол №1 от 19.05.2025
Председатель: Э.В. Павлова

Содержание

1. Общие положения…….4
2. Формы промежуточной аттестации по учебной дисциплине……..7
3. Результаты освоения учебной дисциплины, подлежащие проверке …...7
4. Задания для оценки освоения учебной дисциплины……10
5. Перечень рекомендуемых учебных изданий, Интернет-ресурсов, дополнительной литературы……...17

1 Общие положения

Результатом освоения учебной дисциплины является овладение студентами профессиональными (ПК) и общими (ОК) компетенциями в рамках разделов и тем дисциплины:

ОК 1. Понимать сущность и социальную значимость своей будущей профессии, проявлять к ней устойчивый интерес.

ОК 2. Организовывать собственную деятельность, выбирать типовые методы и способы выполнения профессиональных задач, оценивать их эффективность и качество.

ОК 3. Принимать решения в стандартных и нестандартных ситуациях и нести за них ответственность.

ОК 4. Осуществлять поиск и использование информации, необходимой для эффективного выполнения профессиональных задач, профессионального и личностного развития.

ОК 5. Использовать информационно-коммуникационные технологии в профессиональной деятельности.

ОК 6. Работать в коллективе и команде, эффективно общаться с коллегами, руководством, потребителями.

ОК 7. Брать на себя ответственность за работу членов команды (подчиненных), результат выполнения заданий.

ОК 8. Самостоятельно определять задачи профессионального и личностного развития, заниматься самообразованием, осознанно планировать повышение квалификации.

ОК 9. Ориентироваться в условиях частой смены технологий в профессиональной деятельности.

ПК 1.1. Выполнять разработку спецификаций отдельных компонент.

ПК 1.2. Осуществлять разработку кода программного продукта на основе готовых спецификаций на уровне модуля.

ПК 1.4. Выполнять тестирование программных модулей.

ПК 1.5. Осуществлять оптимизацию программного кода модуля.

2 Формы промежуточной аттестации по учебной дисциплине

Таблица 1

Наименование дисциплины	**Форма контроля и оценивания**		
	Промежуточная аттестация	**Рубежный контроль**	**Текущий контроль**
Безопасность жизнедеятельности	**зачет**	контрольная работа	тестирование, самостоятельная работа, практические занятия

3. Результаты освоения учебной дисциплины, подлежащие проверке

Формы и методы контроля и оценки результатов обучения должны позволять проверять у студентов не только сформированность профессиональных компетенций, но и развитие общих компетенций и обеспечивающих их умений.

Результаты обучения	**Критерии оценки**	**Формы и методы оценки**
Перечень знаний, осваиваемых в рамках дисциплины: Принципы обеспечения устойчивости объектов экономики, прогнозирования развития событий и оценки последствий при чрезвычайных техногенных ситуациях и стихийных явлениях, в том числе в условиях противодействия терроризму как серьезной угрозе национальной безопасности России. Основные виды потенциальных опасностей и их последствия в профессиональной деятельности и быту, принципы снижения вероятности их реализации. Основы законодательства о труде, организации охраны труда. Условия труда, причины травматизма на рабочем месте. Основы военной службы и обороны государства. Задачи и основные мероприятия гражданской обороны.	«Отлично» - теоретическое содержание курса освоено полностью, без пробелов, умения сформированы, все предусмотренные программой учебные задания выполнены, качество их выполнения оценено высоко. «Хорошо» - теоретическое содержание курса освоено полностью, без пробелов, некоторые умения сформированы недостаточно, все предусмотренные программой учебные задания выполнены, некоторые виды заданий выполнены с ошибками. «Удовлетворительно» - теоретическое содержание курса освоено частично, но пробелы не носят существенного характера, необходимые умения работы с освоенным материалом в основном	Примеры форм и методов контроля и оценки • Компьютерное тестирование на знание терминологии по теме; • Тестирование…. • Контрольная работа …. • Самостоятельная работа. • Защита реферата…. • Семинар • Защита курсовой работы (проекта) • Выполнение проекта; • Наблюдение за выполнением практического задания. (деятельностью студента) • Оценка выполнения практического задания(работы) • Подготовка и выступление с докладом, сообщением, презентацией… • Решение

Способы защиты населения от оружия массового поражения. Меры пожарной безопасности и правила безопасного поведения при пожарах. Организацию и порядок призыва граждан на военную службу и поступления на нее в добровольном порядке. Основные виды вооружения, военной техники и специального снаряжения, состоящие на вооружении (оснащении) воинских подразделений, в которых имеются военно-учетные специальности, родственные специальностям СПО. Область применения получаемых профессиональных знаний при исполнении обязанностей военной службы. Порядок и правила оказания первой помощи.	сформированы, большинство предусмотренных программой обучения учебных заданий выполнено, некоторые из выполненных заданий содержат ошибки. «Неудовлетворительно» - теоретическое содержание курса не освоено, необходимые умения не сформированы, выполненные учебные задания содержат грубые ошибки.	ситуационной задачи….
Перечень умений, осваиваемых в рамках дисциплины:		
Организовывать и проводить мероприятия по защите работников и населения от негативных воздействий чрезвычайных ситуаций. Предпринимать профилактические меры для снижения уровня опасностей различного вида и их последствий в профессиональной деятельности и быту. Выполнять правила безопасности труда на рабочем месте. Использовать средства индивидуальной и коллективной защиты от оружия массового поражения. Применять первичные средства пожаротушения. Ориентироваться в перечне военно-учетных специальностей и самостоятельно определять		

среди них родственные полученной специальности. Применять профессиональные знания в ходе исполнения обязанностей военной службы на воинских должностях в соответствии с полученной специальностью. Владеть способами бесконфликтного общения и само регуляции в повседневной деятельности и экстремальных условиях военной службы. Оказывать первую помощь.		

3.1. Задания для оценки освоения учебной дисциплины

Рубежные контрольные работы за 4. семестр проводятсяпо учебной дисциплине по предложенным вариантам (Приложение 1).
Зачет за 5 семестр проводится по учебной дисциплинев устной форме, вкоторых отражена проверка освоения студентами умений и знаний (Приложение 2).

Критерии оценки:
Оценка «отлично» – выставляется при полном самостоятельном ответе на предложенные вопросы: теоретический материал раскрыт полностью, студент владеет знаниями и умениями, может объяснить их применение на практике; может пользоваться техническими справочниками.
Оценка «хорошо» – выставляется при полном ответе на предложенные вопросы: теоретический материал раскрыт полностью, студент владеет знаниями теории, может объяснить их применение на практике, но в ответе есть неточности, допущено нарушение логики в ответе.
Оценка «удовлетворительно» – студент владеет знаниями и умениями, может объяснить их применение на практике, но в ответе есть неточности, не достаточно раскрыты ответы на поставленные вопросы, ответ не самостоятельный, допущены ошибки при формулировании основных позиций теории и применения их на практике.
Оценка «неудовлетворительно» – студент недостаточно владеет знаниями и умениями, допускает грубые ошибки и неточности во время ответа, ответ на поставленные вопросы не дан, практические задания не выполнены.

Рубежные контрольные работы

Учебной дисциплине

СГ. 03 Безопасность жизнедеятельности

ЗАДАНИЯ ДЛЯ СТУДЕНТА

Контрольная работа № 1

I вариант

1.Оценка состояния пострадавшего и первичные реанимационные меры.
2. Национальная безопасность РФ. Основы обороны государства.
3. Первая доврачебная помощь при кровотечениях.
4.Решите кроссворд на тему: «Основы воинской службы».

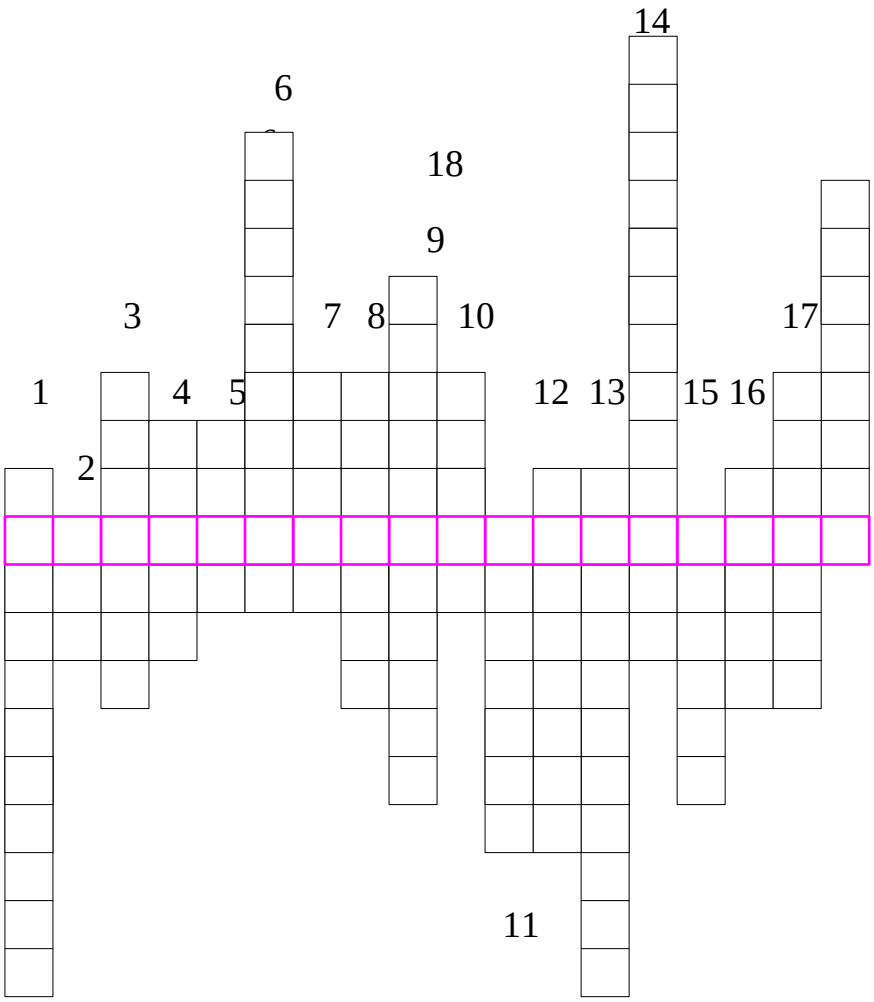

Ключевое слово: *Степень подготовленности государства к отражению агрессии.*

1. Мероприятия по переводу ВС на организацию и состав военного времени.
2. Организованное вооружённое столкновение частей противника.
3. Воинское звание солдата.
4. Военнослужащие, назначенные для поддержания внутреннего порядка, охраны вооружения и имущества подразделения.
5. Вид вооружённых сил, выполняющий боевые действия на море.
6. Строгое и точное соблюдение военнослужащими порядка и правил, установленных воинским уставом.
7. Размещение в вооружённых силах для совместных действий в пешем порядке и на машинах.
8. Клятва воина на верность Родине.
9. Основной вид боя.
10. Первое воинское звание, относящееся к категории старших офицеров.
11. Воинское звание, соответствующее должности замком взвода.
12. Документ, подписываемый военнослужащим при переходе со срочной службы на постоянную.
13. Долг гражданина по защите своего отечества.
14. Военный отряд.
15. Военнослужащий, имеющий воинское звание от лейтенанта и выше.
16. Свод законов воинской службы.
17. Составная часть военного искусства, теория и практика подготовки и ведения боя.
18. Важное качество воина.

II вариант

1. Состав и организационная структура Вооружённых Сил.
2.Помощь при ожогах, обморожениях, замерзании, тепловых и солнечных ударах и при отравлениях.
3.Какие основные законодательные акты являются юридической основой безопасности жизнедеятельности?
4.Решите тест (выбранный вариант ответа впишите в таблицу ответов):

1.*Каковы основные признаки наружного кровотечения?*

а. медленное и тягучее кровотечение;
б. быстрое и пульсирующие кровотечение;
в. сильная боль в повреждённой части тела;
г. кровь ярко-красного цвета;
д. кровь темно-красного цвета.

2.*Каковы признаки поверхностного венозного кровотечения?*

а. кровь спокойно вытекает из раны;
б. кровь фонтанирует из раны;
в. кровь ярко-красного цвета;
г. кровь тёмно-красного цвета;
д. слабость.

3.*Каким образом наложить жгут при артериальном кровотечении?*

а. прижать пальцем артерию ниже кровотечения;
б. прижать пальцем артерию выше кровотечения, на 3-5 см выше раны наложить вокруг конечности чистую мягкую ткань;
в. плотно приложить жгут к конечности и сделать необходимое количество оборотов, а также прикрепить к жгуту записку с указанием даты и точного времени наложения;
г. доставить пострадавшего с наложенным жгутом в медицинское учреждение;
д. на 3-5см ниже раны наложить вокруг конечности чистую ткань.

4.*Как правильно наложить давящую повязку?*

а. обработать края раны перекисью водорода или марганцовкой;

б. обработать края раны вазелином или кремом;

в. прикрыть рану стерильной салфеткой, а на неё положить сложенный в несколько раз бинт;

г. наложить повязку.

5.*Укажите признаки внутреннего кровотечения?*

а. порозовение кожи в области повреждения;

б. посинение кожи в области повреждения;

в. учащённый слабый пульс и частое дыхание;

г. кашель с кровянистыми выделениями;

д. повышение артериального давления;

е. чувство неутолимого голода.

6.*В чём заключается оказание первой медицинской помощи при незначительных открытых ранах?*

а. промыть рану содовым раствором и обработать её спиртом;

б. промыть рану перекисью водорода (раствором марганцовки) и обработать её йодом;

в. смазать рану вазелином или кремом;

г. заклеить рану бактерицидным пластырем или наложить стерильную повязку.

7.*Каким образом оказывается первая медицинская помощь при ушибах?*

а. наложением холода на место ушиба;

б. наложением тепла на место ушиба;

в. наложением на место ушиба тугой повязки и обеспечением повреждённому месту покоя.

8. *В чём заключается оказание первой медицинской помощи при растяжениях?*

а. наложить на повреждённое место холод;

б. наложить на повреждённое место тепло;

в. наложить на повреждённое место тугую повязку и обеспечить ему покой;

г. доставить пострадавшего в медицинское учреждение.

9.*Каким образом оказывается первая медицинская помощь при вывихах?*

а. обеспечить повреждённой конечности покой;

б. наложить стерильную повязку и дать пострадавшему обильное питьё;

в. наложить тугую повязку и дать пострадавшему обезболивающие средство;

г. доставить пострадавшего в медицинское учреждение.

10.*Какой должна быть первая медицинская помощь при открытых переломах?*

а. вправить вышедшие наружу кости;

б. остановить кровотечение и обработать края Раны антисептиком;

в. на рану в области перелома наложить стерильную повязку и дать пострадавшему обезболивающие средство;

г. провести иммобилизацию конечности в том положении, в котором она оказалась в момент повреждения.

11.*Как оказать первую медицинскую помощь при закрытых переломах?*

а. провести иммобилизацию места перелома;

б. устранить искривление конечности;

в. положить на место травмы холод и дать пострадавшему обезболивающее средство;

г. доставить пострадавшего в медицинское учреждение.

12.*Какой должна быть первая медицинская помощь при подозрении на сотрясение головного мозга?*

а. надо обеспечить пострадавшему абсолютный покой;
б. на голову пострадавшему наложить тёплую грелку;
в. на голову пострадавшему положить холод;
г. вызвать врача.

1	2	3	4	5	6	7	8	9	10	11	12

Зачет

ЗАДАНИЯ ДЛЯ СТУДЕНТА

1. Предмет безопасность жизнедеятельности (БЖ). Роль и содержание дисциплины «Безопасность жизнедеятельности».
2. Общие сведения о чрезвычайных ситуациях (ЧС). Классификация ЧС.
3. Основные мероприятия, проводимые в Российской Федерации от ЧС.
4. Устойчивость производства и организации защиты ЧС.
5. ЧС мирного времени природного и техногенного характера.
6. Техногенные аварии: промышленные взрывы, пожары на промышленных объектах, аварии с выбросом вредных веществ.
7. Стихийные явления и бедствия.
8. Аварии промышленных предприятиях. Действия населения при техногенных ЧС.
9. ЧС военного времени. Общие сведения о средствах поражения.
10. Правила безопасного поведения при угрозе террористического акта.
11. Назначение и задачи гражданской обороны (ГО) на объектах экономики.
12. Правовые, нормативные и организационные основы обеспечения БЖ.
13. Средства индивидуальной защиты (СИЗ).
14. Национальная безопасность РФ. Основы обороны государства.
15. Вооруженные силы Российской Федерации-основа обороны нашего государства.
16. Обеспечение безопасности военной службы. Общие требования к безопасности военной службы.
17. Правовые основы военной службы.
18. Подготовка военных кадров для Вооруженных Сил Р.Ф.
19. Виды воинской деятельности и их особенности.
20. Воинские символы и ритуалы.
21. Оценка состояния пострадавшего и первичные реанимационные меры. Искусственное дыхание и закрытый массаж сердца.
22. Помощь при ушибах, вывихах, переломах конечностей и кровотечениях из ран.
23. Помощь при травмах головы, синдромах сдавливания, переломах позвоночника, внутренних кровотечениях.
24. Помощь при ожогах, обморожении, замерзании тепловых и солнечных ударах и при отравлениях.
25. Оказание первой медицинской помощи при поражении электрическим током.

5. Перечень рекомендуемых учебных изданий, интернет-ресурсов, дополнительной литературы

Основные источники:

1.Смирнов А.Т., Шахраманьян М.А. Безопасность жизнедеятельности. Для средних специальных учебных заведений. Издательство: Дрофа; 2011 г.

Дополнительные источники:

1. Клачкова Е.А. Охрана труда (Электронный учебник СД), 2008.
2. Э.А.Арустамов. Безопасность жизнедеятельности: Учебник для студ. сред.проф. учеб. заведений. Издательский центр «Академия», 2010г.
3.Ю.Г.Сапронов, А.Б.Сыса, В.В.Шахбазян. Безопасность жизнедеятельности.
уч. пособ. для студентов учреждений среднего проф. Образования .-М. Издат. центр: Академия, 2009 .
4.Смирнов А.Т.и др./Под ред. Воробьева Ю.Л. Основы безопасности жизнедеятельности:10кл. АСТ, Астрель. 2011г.
5.Смирнов А.Т.и др./Под ред. Воробьева Ю.Л. Основы безопасности жизнедеятельности:11кл. АСТ, Астрель. 2011г.
6.Петров С.В. Первая помощь в экстремальных ситуациях: практическое пособие / С.В.Петров, В.Г.Бубнов. - М, 2009.

Интернет-ресурсы:

http://www.novtex.ru/bjd/ сайт журнала «Безопасность жизнедеятельности»

Информационный портал ОБЖ и БЖД: Всё о Безопасности Жизнедеятельности
http://www.bezopasnost.edu66.ru/

МИНИСТЕРСТВО ОБРАЗОВАНИЯ И МОЛОДЕЖНОЙ ПОЛИТИКИ
СВЕРДЛОВСКОЙ ОБЛАСТИ
ГОСУДАРСТВЕННОЕ АВТОНОМНОЕ ПРОФЕССИОНАЛЬНОЕ ОБРАЗОВАТЕЛЬНОЕ
УЧРЕЖДЕНИЕ СВЕРДЛОВСКОЙ ОБЛАСТИ
«КАМЕНСК-УРАЛЬСКИЙ АГРОПРОМЫШЛЕННЫЙ ТЕХНИКУМ»

УТВЕРЖДЕН
Приказом директора
ГАПОУ СО «Каменск-Уральский
агропромышленный техникум»
С.И. Некрасова
Пр.№57-уч от 19.05.2025

КОМПЛЕКТ КОНТРОЛЬНО-ОЦЕНОЧНЫХ СРЕДСТВ ДЛЯ ПРОМЕЖУТОЧНОЙ АТТЕСТАЦИИ УЧЕБНОЙ ДИСЦИПЛИНЫ СГ.05 ОСНОВЫ ФИНАНСОВОЙ ГРАМОТНОСТИ

Для подготовки специалистов среднего звена:
15.02.19 Сварочное производство

Форма обучения: очная
Срок обучения: 3 г.10 мес.
Уровень освоения: базовый

Каменск-Уральский
2025

Комплект контрольно-оценочных средств разработан на основе Федерального государственного образовательного стандарта (далее – ФГОС) по специальности 15.02.19 Сварочное производство, утвержденного приказом Министерства образования и науки РФ от 30.11.2023 г. N 907 (зарегистрировано в Минюсте России 29.12.2023 N 76769).

Организация -разработчик:
Государственное автономное профессиональное образовательное учреждение Свердловской области «Каменск-Уральский агропромышленный техникум»

Разработчик:
Калыева Оксана Фаритовна, преподаватель, высшая квалификационная категория

Рецензент:

М.М. Гайсина	Зав. отделением	ГАПОУ СО «КУАТ»
Фамилия, Имя, Отчество	должность	место работы

Рассмотрен на заседании ПЦК, протокол №1 от 19.05.2025
Руководитель ПЦК: Нигматуллина А.Р.

Рассмотрен на заседании педагогического совета, протокол №12 от 19.05.2025
Председатель: Некрасов С.И.

Согласован на заседании НМС, протокол №1 от 19.05.2025
Председатель: Э.В. Павлова

ПОЯСНИТЕЛЬНАЯ ЗАПИСКА

Комплект контрольно-оценочных средств предназначен для проверки результатов освоения учебной дисциплины СГ.06 Основы финансовой грамотности и входит в состав фонда оценочных средств программы подготовки специалистов среднего звена 15.02.19 «Сварочное производство», реализуемой в ГАПОУ СО «Каменск-Уральский агропромышленный техникум».

Комплект контрольно-оценочных средств разработан на основе рабочей программы СГ.06 Основы финансовой грамотности.

Структура комплекта контрольно-оценочных средств, порядок разработки, согласования и утверждения регламентированы документированной процедурой «Периодичность и порядок текущего контроля успеваемости и промежуточной аттестации обучающихся», утвержденной в техникуме.

Планируемые результаты освоения дисциплины

Наименование ОК	Знания и умения
ОК 01. Выбирать способы решения задач профессиональной деятельности применительно к различным контекстам	В результате освоения учебной дисциплины студент должен **уметь:** - решать практические финансовые задачи, анализировать и интерпретировать их условия (назначение разных банковских услуг, виды вкладов, плюсы и минусы кредитования, способы страхования, доходность и риски при размещении сбережений в ценные бумаги, информация по фондовому рынку, учёт и планирование личных доходов, налогообложение и налоговые вычеты, альтернативные инструменты обеспечения старости, презентация своих качеств и компетенций как работника, организационно-правовые формы предприятий, выбор финансовых продуктов и услуг, безопасность финансовых операций, в том числе в сети Интернет); - ставить финансовые цели и планировать деятельность по достижению целей с учётом возможных альтернатив; - оценивать способы решения практических финансовых задач. В результате освоения учебной дисциплины студент должен **знать:** - единую терминологию в области экономики и финансовой грамотности.
ОК 02. Использовать современные средства поиска, анализа и интерпретации информации, и информационные технологии для выполнения задач профессиональной деятельности.	
ОК 03. Планировать и реализовывать собственное профессиональное и личностное развитие, предпринимательскую деятельность в профессиональной сфере, использовать знания по финансовой грамотности в различных жизненных ситуациях.	
ОК 04. Эффективно взаимодействовать и работать в коллективе и команде.	
ОК 05. Осуществлять устную и письменную коммуникацию на государственном языке Российской Федерации с учетом особенностей социального и культурного контекста.	

Промежуточная аттестация проводится в виде семестрового контроля.

ВОПРОСЫ ДЛЯ ПОДГОТОВКИ К СЕМЕСТРОВОМУ КОНТРОЛЮ

Раздел 1. Личное финансовое планирование

Тема «Личный финансовый план»

1. Человеческий капитал.
2. Способы принятия финансовых решений.
3. Личный бюджет, его структура, способы составления и планирования.
4. Личный финансовый план: финансовые цели, стратегии и способы их достижения

Тема «Банковская система РФ»

1. Банковская система России.
2. Текущие счета и банковские карты.
3. Сберегательные вклады: как они работают и как сделать выбор.
4. Кредиты. Виды кредитов

Тема «Фондовый и валютные рынки»

1. Риск и доходность.
2. Облигации. Акции.
3. Фондовая биржа.
4. Рынок Форекс

Раздел 2. Налоги и налогообложение. Система страхования

Тема «Страхование»

1. Понятие и виды страхования.
2. Договор страхования.
3. Страховой случай, страховой полис, страховая выплата, страховая премия, страховой риск

Тема «Налоги и налогообложение»

1. История возникновения налогов.
2. Налоговый кодекс РФ.
3. Налоговая нагрузка.
4. Виды налогов.
5. Идентификационный номер налогоплательщика

Тема «Пенсионное обеспечение»

1. Понятие и виды пенсий.
2. Пенсионная система в Российской Федерации.
3. Обязательное пенсионное страхование.
4. Добровольное пенсионное обеспечение.
5. Место пенсионных накоплений в личном бюджете и личном финансовом плане.

Раздел 3. Финансовые механизмы работы фирмы

Тема «Взаимоотношения работодателя и сотрудников»

1. Трудовой кодекс РФ.
2. Трудовой договор.
3. Испытательный срок.
4. Фиксированная заработная плата и заработная плата с переменной частью.
5. Соблюдение конфиденциальности.

Тема «Эффективность компании»

1. Критерии надежности компании.
2. Финансовый менеджмент.
3. Банкротство фирмы.

Тема «Риски в мире денег»

1. Виды финансовых рисков и их классификация.
2. Предпринимательская деятельность.
3. Оценка и контроль рисков своих сбережений.
4. Экономические кризисы.
5. Финансовое мошенничество.
6. Методы и пути минимизации рисков

Основные печатные издания

1. Фрицлер, А. В. Основы финансовой грамотности : учебное пособие для среднего профессионального образования / А. В. Фрицлер, Е. А. Тарханова. — Москва : Издательство Юрайт, 2024. — 154 с. — (Профессиональное образование). — ISBN 978-5-534-13794-1.

Дополнительные источники

1. Фрицлер, А. В. Финансовая грамотность: 10—11 классы : учебник для среднего общего образования / А. В. Фрицлер, Е. А. Тарханова. — Москва : Издательство Юрайт, 2024. — 157 с. — (Общеобразовательный цикл). — ISBN 978-5-534-16073-4.

2. Екимова, К. В. Финансовый менеджмент : учебник для среднего профессионального образования / К. В. Екимова, И. П. Савельева, К. В. Кардапольцев. — Москва : Издательство Юрайт, 2024. — 381 с. — (Профессиональное образование). — ISBN 978-5-534-03698-5.

МИНИСТЕРСТВО ОБРАЗОВАНИЯ И МОЛОДЕЖНОЙ ПОЛИТИКИ
СВЕРДЛОВСКОЙ ОБЛАСТИ
ГОСУДАРСТВЕННОЕ АВТОНОМНОЕ ПРОФЕССИОНАЛЬНОЕ ОБРАЗОВАТЕЛЬНОЕ
УЧРЕЖДЕНИЕ СВЕРДЛОВСКОЙ ОБЛАСТИ
«КАМЕНСК-УРАЛЬСКИЙ АГРОПРОМЫШЛЕННЫЙ ТЕХНИКУМ»

УТВЕРЖДЕН
Приказом директора
ГАПОУ СО «Каменск-Уральский
агропромышленный техникум»
С.И. Некрасова
Пр.№57-уч от 19.05.2025

КОМПЛЕКТ КОНТРОЛЬНО-ОЦЕНОЧНЫХ СРЕДСТВ ДЛЯ ПРОМЕЖУТОЧНОЙ АТТЕСТАЦИИ УЧЕБНОЙ ДИСЦИПЛИНЫ СГ.06 ОСНОВЫ БЕРЕЖЛИВОГО ПРОИЗВОДСТВА

Для подготовки специалистов среднего звена:
15.02.19 Сварочное производство"

Форма обучения: очная
Срок обучения: 3 г.10 мес.
Уровень освоения: базовый

Каменск-Уральский
2025

Комплект контрольно-оценочных средств разработан на основе Федерального государственного образовательного стандарта (далее – ФГОС) среднего общего образования, утвержденного приказом Минобрнауки России от 17.05.2012 N 413 (ред. от 12.08.2022) (зарегистрировано в Минюсте России 07.06.2012 N 24480), Федеральной образовательной программы среднего общего образования, утвержденной приказом Минпросвещения России от 18.05.2023 №371 (зарегистрировано в Минюсте России 12.07.2023 N 74228), и ФГОС по специальности 15.02.19 Сварочное производство, утвержденного приказом Министерства образования и науки РФ от 30.11.2023 г. N 907 (зарегистрировано в Минюсте России 29.12.2023 N 76769).

Организация-разработчик:
Государственное автономное профессиональное образовательное учреждение Свердловской области «Каменск-Уральский агропромышленный техникум»

Разработчик:
Калыева Оксана Фаритовна, преподаватель, высшая квалификационная категория

Рецензент:

М.М. Гайсина	Зав. отделением	ГАПОУ СО «КУАТ»
Фамилия, Имя, Отчество	должность	место работы

Рассмотрен на заседании ПЦК, протокол №1 от 19.05.2025
Руководитель ПЦК: Нигматуллина А.Р.

Рассмотрен на заседании педагогического совета, протокол №12 от 19.05.2025
Председатель: Некрасов С.И.

Согласован на заседании НМС, протокол №1 от 19.05.2025
Председатель: Э.В. Павлова

ПОЯСНИТЕЛЬНАЯ ЗАПИСКА

Комплект контрольно-оценочных средств предназначен для проверки результатов освоения учебной дисциплины СГ.06 Основы бережливого производства и входит в состав фонда оценочных средств программы подготовки специалистов среднего звена 15.02.19 «Сварочное производство», реализуемой в ГАПОУ СО «Каменск-Уральский агропромышленный техникум».

Комплект контрольно-оценочных средств разработан на основе рабочей программы СГ.07 Основы бережливого производства.

Структура комплекта контрольно-оценочных средств, порядок разработки, согласования и утверждения регламентированы документированной процедурой «Периодичность и порядок текущего контроля успеваемости и промежуточной аттестации обучающихся», утвержденной в техникуме.

Планируемые результаты освоения дисциплины

Наименование ОК	Знания и умения
ОК 01. Выбирать способы решения задач профессиональной деятельности применительно к различным контекстам	В результате освоения учебной дисциплины студент должен **уметь:** - решать практические финансовые задачи, анализировать и интерпретировать их условия (назначение разных банковских услуг, виды вкладов, плюсы и минусы кредитования, способы страхования, доходность и риски при размещении сбережений в ценные бумаги, информация по фондовому рынку, учёт и планирование личных доходов, налогообложение и налоговые вычеты, альтернативные инструменты обеспечения старости, презентация своих качеств и компетенций как работника, организационно-правовые формы предприятий, выбор финансовых продуктов и услуг, безопасность финансовых операций, в том числе в сети Интернет); - ставить финансовые цели и планировать деятельность по достижению целей с учётом возможных альтернатив; - оценивать способы решения практических финансовых задач. В результате освоения учебной дисциплины студент должен **знать:** - единую терминологию в области экономики и финансовой грамотности.
ОК 02. Использовать современные средства поиска, анализа и интерпретации информации, и информационные технологии для выполнения задач профессиональной деятельности.	
ОК 03. Планировать и реализовывать собственное профессиональное и личностное развитие, предпринимательскую деятельность в профессиональной сфере, использовать знания по финансовой грамотности в различных жизненных ситуациях.	
ОК 04. Эффективно взаимодействовать и работать в коллективе и команде.	
ОК 05. Осуществлять устную и письменную коммуникацию на государственном языке Российской Федерации с учетом особенностей социального и культурного контекста.	

Промежуточная аттестация проводится в виде семестрового контроля.

ВОПРОСЫ ДЛЯ ПОДГОТОВКИ К СЕМЕСТРОВОМУ КОНТРОЛЮ

Раздел 1. Бережливое производство: основные понятия, принципы, методология, проблематизация

Тема «Основные понятия и методология бережливого производства»

1. Цели, задачи учебной дисциплины «Основы бережливого производства».
2. Предпосылки формирования концепции бережливого производства (БП).
3. Принципы и концепция системы БП.
4. Серия ГОСТ Р «Бережливое производство».
5. Идеи бережливого производства в условиях современного рынка.

Тема «Бережливый проект. Картирование потока создания ценности. Потери и действия, добавляющие ценность»

1. Поток создания ценности.
2. Принципы картирования процесса.
3. Цели применения карт потоков.
4. Виды картирования.
5. Этапы проведения картирования.
6. Инструменты картирования потока создания ценности.
7. Карта целевого состояния потока создания ценности.
8. Карта идеального состояния потока создания ценности.
9. Карта текущего состояния потока создания ценности.
10. Типичные ошибки при картировании.

Тема «Методы решения проблем»

1. Проблемно-ориентированное мышление.
2. Понятие «проблема», определение и формулирование проблемы.
3. Определение ключевых причин возникновения проблемы.
4. Технологии анализа проблем: фиксация проблемы; детализация проблемы; определение отклонения; изучение причины возникновения проблемы; разработка корректирующих мероприятий; реализация корректирующих мероприятий; проверка результата; стандартизация.

Раздел 2. Реализация принципов бережливого производства в профессиональной деятельности

Тема «Инструменты бережливого производства»

1. Инструменты БП: области применения, адаптация под вид профессиональной деятельности.
2. Кайдзен (непрерывное улучшение).
3. «Пять «S» (система рационализации рабочего места).
4. Стандартизированная работа.
5. Методика всеобщего обслуживания оборудования TPM.
6. Методика быстрой переналадки SMED.
7. Встроенное качество.
8. Канбан, поток единичных изделий.

Тема «Внедрение методов бережливого производства»

1. Модель внедрения БП.
2. Ключевые показатели эффективности работы.
3. Целеполагание в бережливой организации.
4. Типичные ошибки применения методов БП.

Тема «Технологии вовлечения и мотивации персонала»

1. Лидерство как новый тип производственных отношений.

2. Вовлечение персонала в БП, организация работы с производственными инициативами и предложениями по улучшениям.
3. Методы преодоления сопротивления изменениям.
4. Технологии мотивации и стимулирование качества.
5. Производственная культура на рабочем месте.
6. Квалификация персонала и обучение.

Основные печатные издания

1. Фрицлер, А. В. Основы финансовой грамотности : учебное пособие для среднего профессионального образования / А. В. Фрицлер, Е. А. Тарханова. — Москва : Издательство Юрайт, 2024. — 154 с. — (Профессиональное образование). — ISBN 978-5-534-13794-1.

Дополнительные источники

1. Фрицлер, А. В. Финансовая грамотность: 10—11 классы : учебник для среднего общего образования / А. В. Фрицлер, Е. А. Тарханова. — Москва : Издательство Юрайт, 2024. — 157 с. — (Общеобразовательный цикл). — ISBN 978-5-534-16073-4.

2. Екимова, К. В. Финансовый менеджмент : учебник для среднего профессионального образования / К. В. Екимова, И. П. Савельева, К. В. Кардапольцев. — Москва : Издательство Юрайт, 2024. — 381 с. — (Профессиональное образование). — ISBN 978-5-534-03698-5.

МИНИСТЕРСТВО ОБРАЗОВАНИЯ И МОЛОДЕЖНОЙ ПОЛИТИКИ
СВЕРДЛОВСКОЙ ОБЛАСТИ
ГОСУДАРСТВЕННОЕ АВТОНОМНОЕ ПРОФЕССИОНАЛЬНОЕ ОБРАЗОВАТЕЛЬНОЕ
УЧРЕЖДЕНИЕ СВЕРДЛОВСКОЙ ОБЛАСТИ
«КАМЕНСК-УРАЛЬСКИЙ АГРОПРОМЫШЛЕННЫЙ ТЕХНИКУМ»

УТВЕРЖДЕН
Приказом директора
ГАПОУ СО «Каменск-Уральский
агропромышленный техникум»
С.И. Некрасова
Пр.№57-уч от 19.05.2025

КОМПЛЕТ КОНТРОЛЬНО-ОЦЕНОЧНЫХ СРЕДСТВ ПО ДИСЦИПЛИНЕ ОП.01 ИНФОРМАЦИОННЫЕ ТЕХНОЛОГИИ В ПРОФЕССИОНАЛЬНОЙ ДЕЯТЕЛЬНОСТИ

Для подготовки специалистов среднего звена:
15.02.19 Сварочное производство

Форма обучения: очная
Срок обучения: 3 г. 10 мес.
Уровень освоения: базовый

Каменск-Уральский
2025

Комплект контрольно-оценочных средств учебной дисциплины, разработанной на основе Федерального государственного образовательного стандарта по специальности среднего профессионального образования 15.02.19 Сварочное производство, утвержденного приказом Министерства образования и науки РФ от 30.11.2023 г. N 907 (зарегистрировано в Минюсте России 29.12.2023 N 76769).

Организация-разработчик:
Государственное автономное профессиональное образовательное учреждение Свердловской области «Каменск-Уральский агропромышленный техникум»

Разработчик:
Гайсина Марина Михайловна, заведующая отделением

Рецензент:

М.М. Гайсина	Зав. отделением	ГАПОУ СО «КУАТ»
Фамилия, Имя, Отчество	должность	место работы

Рассмотрен на заседании ПЦК, протокол №1 от 19.05.2025
Руководитель ПЦК: Нигматуллина А.Р.

Рассмотрен на заседании педагогического совета, протокол №12 от 19.05.2025
Председатель: Некрасов С.И.

Согласован на заседании НМС, протокол №1 от 19.05.2025
Председатель: Э.В. Павлова

1. Результаты освоения учебной дисциплины, подлежащие проверке

1. Конечными результатами освоения учебной дисциплины являются знания и умения обучающегося.

2. Конечные результаты являются объектом оценки в процессе аттестации по учебной дисциплине.

Формой аттестации по учебной дисциплине является **дифференцированный зачет**.

В процессе освоения программы учебной дисциплины осуществляется текущий контроль:

- промежуточных результатов, обеспечивающих формирование конечных результатов учебной дисциплины, конечных результатов учебной дисциплины по уровням освоения, следующих общих компетенций:

ОК 01. Выбирать способы решения задач профессиональной деятельности применительно к различным контекстам;

ОК 02. Использовать современные средства поиска, анализа и интерпретации информации, и информационные технологии для выполнения задач профессиональной деятельности;

ОК 03. Планировать и реализовывать собственное профессиональное и личностное развитие, предпринимательскую деятельность в профессиональной сфере, использовать знания по финансовой грамотности в различных жизненных ситуациях;

ОК 04. Эффективно взаимодействовать и работать в коллективе и команде;

ОК 05. Осуществлять устную и письменную коммуникацию на государственном языке Российской Федерации с учетом особенностей социального и культурного контекста;

ОК 06. Проявлять гражданско-патриотическую позицию, демонстрировать осознанное поведение на основе традиционных общечеловеческих ценностей, в том числе с учетом гармонизации межнациональных и межрелигиозных отношений, применять стандарты антикоррупционного поведения;

ОК 07. Содействовать сохранению окружающей среды, ресурсосбережению, применять знания об изменении климата, принципы бережливого производства, эффективно действовать в чрезвычайных ситуациях;

ОК 08. Использовать средства физической культуры для сохранения и укрепления здоровья в процессе профессиональной деятельности и поддержания необходимого уровня физической подготовленности;

ОК 09. Пользоваться профессиональной документацией на государственном и иностранном языках.

Процедура дифференцированного зачета устанавливает уровень сформированности следующих умений и усвоения следующих знаний.

В результате освоения дисциплины студент должен уметь:

- применять компьютерные и телекоммуникационные средства;
- использовать в профессиональной деятельности различные виды программного обеспечения, в том числе специального;
- владеть основными методами и приемами информационной безопасности;

В результате освоения дисциплины студент должен знать:

- основные технологии создания, редактирования, оформления, сохранения, передачи и поиска информационных объектов различного типа;
- о компьютерных и телекоммуникационных средств, применяемых в профессиональной деятельности;

Время выполнения заданий и максимальное время на дифференцированный зачёт:

Теоретические задания - 30 мин.

Практические задания -3 часа 30 минут.

Всего на дифференцированный зачет: 6 часов.

Помещение: учебный кабинет оснащенный рабочими местами

Таблица 1 – Критерии оценки на дифференцированном зачёте

Оценка	**Показатели оценки**
Отлично	91-100% правильных ответов
Хорошо	81-90% правильных ответов
Удовлетворительно	61-80% правильных ответов
Неудовлетворительно	60% и менее правильных ответов

Вопросы к дифференцированному зачёту

1. Что такое арифметико-логическое устройство (АЛУ);
2. Что такое устройство управления (УУ)
3. Что такое запоминающее устройство (ЗУ);
4. Что такое устройства ввода-вывода (УВВ);
5. Что такое пульт управления (ПУ).
6. Что относиться к электронным схемам
7. Виды накопителей
8. Устройства ввода и вывода информации
9. Из чего состоит персональный компьютер
10. Информационные основы компьютеризации. Информационные системы.
11. Назначение и состав базового программного обеспечения.
12. Сетевые ОС и их отличительные особенности. Современные операционные системы: основные возможности и отличия.
13. Основные понятия и определение информационных технологий. Информационные технологии копирования и тиражирования информации.
14. Состав ПК: состав системного блока.
15. Периферийные устройства.
16. Программное обеспечение информационных технологий .
17. Правовое регулирование информационной деятельности людей. Информационная безопасность.
18. Вирусы, классификация, защита.
19. Информационные основы компьютеризации. Информационные системы.
20. Назначение и состав базового программного обеспечения.
21. Сетевые ОС и их отличительные особенности. Современные операционные системы: основные возможности и отличия.
22. Основные понятия и определение информационных технологий. Информационные технологии копирования и тиражирования информации.
23. Состав ПК: состав системного блока.
24. Периферийные устройства.
25. Программное обеспечение информационных технологий .
26. Правовое регулирование информационной деятельности людей. Информационная безопасность.
27. Вирусы, классификация, защита.
28. Сетевые информационные системы для различных направлений профессиональной деятельности
29. Понятие информации, информационной технологии, информационной модели, коммуникаций.
30. Классификация и задачи информационных технологий.
31. Функции новых информационных технологий.
32. Понятие информационной системы. Этапы развития информационных технологий.
33. Аппаратные средства информационных технологий.
34. Программное обеспечение.
35. Системное ПО.
36. Системы программирования.
37. Прикладное ПО.

38. Инструментарий информационных технологий.
39. Операционная система.
40. Технология работы с операционными системами семейства Windows.
41. Файловая система, структура, технология работы с файлами и папками.
42. Классификация вирусов, признаки появления.
43. Понятие защиты информации и информационной безопасности.
44. Программные средства защиты.

Типовые практические задания

Задание 1. Подключение периферийных устройств к персональному компьютеру;

Задание 2. Создание текстовых документов в MS Word;

Задание 3. Создание документа в MS Excel;

Задание 4. Создание базы данных в MS Access;

Задание 5. Создание презентации MS Power Point.

МИНИСТЕРСТВО ОБРАЗОВАНИЯ И МОЛОДЕЖНОЙ ПОЛИТИКИ
СВЕРДЛОВСКОЙ ОБЛАСТИ
ГОСУДАРСТВЕННОЕ АВТОНОМНОЕ ПРОФЕССИОНАЛЬНОЕ ОБРАЗОВАТЕЛЬНОЕ
УЧРЕЖДЕНИЕ СВЕРДЛОВСКОЙ ОБЛАСТИ
«КАМЕНСК-УРАЛЬСКИЙ АГРОПРОМЫШЛЕННЫЙ ТЕХНИКУМ»

УТВЕРЖДЕН
Приказом директора
ГАПОУ СО «Каменск-Уральский
агропромышленный техникум»
С.И. Некрасова
Пр.№57-уч от 19.05.2025

КОМПЛЕКТ КОНТРОЛЬНО-ОЦЕНОЧНЫХ СРЕДСТВ ДЛЯ ОЦЕНКИ ОСВОЕНИЯ ИТОГОВЫХ ОБРАЗОВАТЕЛЬНЫХ РЕЗУЛЬТАТОВ ОП.02 МАТЕМАТИЧЕСКИЕ МЕТОДЫ РЕШЕНИЯ ПРИКЛАДНЫХ ПРОФЕССИОНАЛЬНЫХ ЗАДАЧ

Для подготовки специалистов среднего звена:
15.02.19 Сварочное производство
Форма обучения: очная
Срок обучения: 3 г. 10 мес.
Уровень освоения: базовый

Каменск-Уральский
2025

Комплект контрольно-оценочных средств разработан на основе Федерального государственного образовательного стандарта (далее – ФГОС) по специальности 15.02.19 Сварочное производство, утвержденного приказом Министерства образования и науки РФ от 30.11.2023 г. N 907 (зарегистрировано в Минюсте России 29.12.2023 N 76769).

Организация -разработчик:
Государственное автономное профессиональное образовательное учреждение Свердловской области «Каменск-Уральский агропромышленный техникум»

Разработчик:
Малиновская Наталья Сергеевна, преподаватель, первая квалификационная категория

Рецензент:

М.М. Гайсина	Зав. отделением	ГАПОУ СО «КУАТ»
Фамилия, Имя, Отчество	должность	место работы

Рассмотрен на заседании ПЦК, протокол №1 от 19.05.2025
Руководитель ПЦК: Нигматуллина А.Р.

Рассмотрен на заседании педагогического совета, протокол №12 от 19.05.2025
Председатель: Некрасов С.И.

Согласован на заседании НМС, протокол №1 от 19.05.2025
Председатель: Э.В. Павлова

1. Общие положения

Контрольно-оценочные средства (КОС) предназначены для контроля и оценки образовательных достижений обучающихся, освоивших программу учебной дисциплины Математика.

КОС включают контрольные материалы для проведения текущего контроля и промежуточной аттестации в форме дифференцированного зачета.

2. Результаты освоения дисциплины, подлежащие проверке

Результаты обучения (освоенные умения, усвоенные знания)	Основные показатели оценки результатов
Умение решать задачи математического анализа, линейной алгебры и аналитической геометрии	- Вычисление предела функции в точке и в бесконечности - Исследование функции на непрерывность в точке - Нахождение производной функции - Нахождение производных высших порядков - Исследование функции и построение графика - Нахождение неопределенных интегралов - Вычисление определенных интегралов - Нахождение частных производных - Исследование рядов на сходимость
Умение применять различные методы для решения обыкновенных дифференциальных уравнений и их систем	- Решение дифференциальных уравнений первого и второго порядка
Умениерешать вероятностные и статистические задачи	- Нахождение вероятности случайного события -Составление закона распределения случайной величины - Вычисление числовых характеристик случайных величин
Знание основных методов математического анализа, аналитической геометрии, линейной алгебры, элементарной теории вероятностей	- Формулировка правил дифференцирования и перечисление производных основных элементарных функций - Перечисление табличных интегралов - Формулировка классического определения вероятности
Знание математических моделей простейших систем и процессов в естествознании и технике	- Формулировка геометрического и механического смысла производной - Приложение определенного интеграла к вычислению площадей плоских фигур, объемов тел вращения, пути, пройденного точкой - Описание процессов в естествознании и технике с помощью дифференциальных уравнений

3. Распределение типов контрольных заданий по элементам знаний и умений.

Содержание учебного материала по программе УД	Тип контрольного задания				
	У1	У2	У3	З1	З2
Раздел 1. Математический анализ					
Тема 1.1. Дифференцированное исчисление	расчетное задание 6.6 расчетное задание 6.8			устный ответ 6.7	расчетное задание 6.6
Тема 1.2. Интегральное исчисление	расчетное задание 6.9 расчетное задание 6.11			устный ответ 6.10	
Раздел 2. Основы дискретной математики					
Тема 2.1 Множества и отношения	расчетное задание 6.12				
Раздел 3. Основы теории вероятностей и математической статистики					
Тема 3.1. Основные теоремы теории вероятностей			расчетное задание 6.16	расчетное задание 6.16	
Тема 3.2. Случайные величины и их законы распределения			расчетное задание 6.16		
Раздел 4. Основные числовые методы					
Тема 4.1 Численное интегрирование	расчетное задание 6.12				устный ответ 6.14
Тема 4.2 Численное дифференцирование	расчетное задание 6.13				

4. Структура контрольного задания

4.1. Расчетное задание

4.1.1Текст задания

Вариант 1

1. Вычислить предел функции:
   $\lim\limits_{x\to 3}\dfrac{x^2-9}{x^2-8x+15}$.
2. Вычислить предел функции:
   $\lim\limits_{x\to 2}\dfrac{x+5}{3x-6}$.
3. Вычислить предел функции:
   $\lim\limits_{x\to 0}\dfrac{\sin 17x}{\sin 12x}$.
4. Вычислить предел функции:
   $\lim\limits_{x\to \infty}\left(1+\dfrac{7}{x}\right)^{\frac{x}{3}}$.

Вариант 2

1. Вычислить предел функции:
   $\lim\limits_{x\to 4}\dfrac{x^2+x-20}{x^2-16}$.
2. Вычислить предел функции:
   $\lim\limits_{x\to 2}\dfrac{3x+6}{2x-4}$.
3. Вычислить предел функции:
   $\lim\limits_{x\to 0}\dfrac{\sin 7x}{\sin 13x}$.
4. Вычислить предел функции:
   $\lim\limits_{x\to \infty}\left(1+\dfrac{12}{x}\right)^{\frac{x}{4}}$.

Вариант 3

1. Вычислить предел функции:
   $\lim\limits_{x\to 7}\dfrac{x^2-49}{x^2-5x-14}$.

2. Вычислить предел функции:
$\lim\limits_{x\to 3}\dfrac{x^2+4}{2x-6}$.

3. Вычислить предел функции:
$\lim\limits_{x\to 0}\dfrac{\sin 9x}{\sin 4x}$.

4. Вычислить предел функции:
$\lim\limits_{x\to \infty}\left(1+\dfrac{15}{x}\right)^{\frac{x}{5}}$.

Вариант 4

1. Вычислить предел функции:
$\lim\limits_{x\to 5}\dfrac{x^2-12x+35}{x^2-25}$.

2. Вычислить предел функции:
$\lim\limits_{x\to 5}\dfrac{x^2-1}{2x-10}$.

3. Вычислить предел функции:
$\lim\limits_{x\to 0}\dfrac{\sin 8x}{\sin 19x}$.

4. Вычислить предел функции:
$\lim\limits_{x\to \infty}\left(1+\dfrac{4}{x}\right)^{2x}$.

Вариант 5

1. Вычислить предел функции:
$\lim\limits_{x\to 6}\dfrac{x^2-3x-18}{x^2-36}$.

2. Вычислить предел функции:
$\lim\limits_{x\to 4}\dfrac{2x-3}{3x-12}$.

3. Вычислить предел функции:
$\lim\limits_{x\to 0}\dfrac{\sin 5x}{\sin 14x}$.

4. Вычислить предел функции:
$\lim\limits_{x\to \infty}\left(1+\dfrac{10}{x}\right)^{3x}$.

Вариант 6

1. Вычислить предел функции:
   $\lim\limits_{x\to 9}\dfrac{x^2-81}{x^2-11x+18}$.

2. Вычислить предел функции:
   $\lim\limits_{x\to 6}\dfrac{3x-5}{2x-12}$.

3. Вычислить предел функции:
   $\lim\limits_{x\to 0}\dfrac{\sin 19x}{\sin 3x}$.

4. Вычислить предел функции:
   $\lim\limits_{x\to \infty}\left(1+\dfrac{14}{x}\right)^{2x}$.

4.1.2. Время на выполнение: 40 мин.

4.1.3. Перечень объектов контроля и оценки

Наименование объектов контроля и оценки	Основные показатели оценки результата	Оценка
У 1. Умение решать задачи математического анализа, линейной алгебры и аналитической геометрии	- Вычисление предела функции в точке и в бесконечности	4 балла

За правильный ответ на вопросы или верное решение задачи выставляется положительная оценка – 1 балл.

За неправильный ответ на вопросы или неверное решение задачи выставляется отрицательная оценка – 0 баллов.

4.2. Расчетное задание

4.2.1.Текст задания

Вариант 1

Исследовать функцию $f(x)=\frac{1}{x}$ на непрерывность в точке $x_0=0$.

Вариант 2

Исследовать функцию $f(x)=¿\begin{matrix}x^2 & при & x\neq 0,\\ ¿¿¿¿\end{matrix}$ на непрерывность в точке $x_0=0$.

Вариант 3

Исследовать функцию $f(x)=x^2$ на непрерывность в точке $x_0=0$.

4.2.2. Время на выполнение:10 мин.

4.2.3. Перечень объектов контроля и оценки

Наименование объектов контроля и оценки	Основные показатели оценки результата	Оценка
У 1. Умение решать задачи математического анализа, линейной алгебры и аналитической геометрии	- Исследование функции на непрерывность в точке	1 балл
З 1. Знание основных методов математического анализа, аналитической геометрии, линейной алгебры, элементарной теории вероятностей	- Классификация точек разрыва	

За правильный ответ на вопросы или верное решение задачи выставляется положительная оценка – 1 балл.

За неправильный ответ на вопросы или неверное решение задачи выставляется отрицательная оценка – 0 баллов.

4.3. Расчетное задание

4.3.1.Текст задания

Вариант 1

1. Найти производную функции $y=\sin^6(4x^3-2)$.
2. Найти производную третьего порядка функции $y=3x^4+\cos 5x$.
3. Написать уравнение касательной к графику функции $f(x)=\frac{3}{x}$ в точке с абсциссой $x_0=-1$, $x_0=1$.
4. Материальная точка движется по закону $x(t)=-\frac{1}{3}t^3+2t^2+5t$. Найти скорость и ускорение в момент времени *t*=5 с. (Перемещение измеряется в метрах.)

Вариант 2

1. Найти производную функции $y=\cos^4(6x^2+9)$.
2. Найти производную третьего порядка функции $y=2x^5-\sin 3x$.
3. Написать уравнение касательной к графику функции $f(x)=2x-x^2$ в точке с абсциссой $x_0=0$, $x_0=2$.
4. Материальная точка движется по закону $x(t)=t^3-4t^2$. Найти скорость и ускорение в момент времени *t*=5 с. (Перемещение измеряется в метрах.)

Вариант 3

1. Найти производную функции $y=tg^5(3x^4-13)$.
2. Найти производную третьего порядка функции $y=4x^3-e^{5x}$.
3. Написать уравнение касательной к графику функции $f(x)=x^2+1$ в точке с абсциссой $x_0=0$, $x_0=1$.
4. Материальная точка движется по закону $x(t)=\frac{1}{4}t^4+t^2$. Найти скорость и ускорение в момент времени *t*=5 с. (Перемещение измеряется в метрах.)

Вариант 4

1. Найти производную функции $y=ctg^4(5x^3+6)$.
2. Найти производную третьего порядка функции $y=5x^4-\cos 4x$.
3. Написать уравнение касательной к графику функции $f(x)=x^3-1$ в точке с абсциссой $x_0=-1$, $x_0=2$.
4. Материальная точка движется по закону $x(t)=t^4-2t$. Найти скорость и ускорение в момент времени *t*=5 с. (Перемещение измеряется в метрах.)

Вариант 5

1. Найти производную функции $y=\arcsin^3 7x^2$.

2. Найти производную третьего порядка функции $y=4x^4+\sin 2x$.
3. Написать уравнение касательной к графику функции $f(x)=tgx$ в точке с абсциссой $x_0=\frac{\pi}{4}$, $x_0=\frac{\pi}{3}$.
4. Материальная точка движется по закону $x(t)=2t^3-8$. Найти скорость и ускорение в момент времени *t*=5 с. (Перемещение измеряется в метрах.)

Вариант 6

1. Найти производную функции $y=arctg^6 5x^4$.
2. Найти производную третьего порядка функции $y=6x^5+e^{4x}$.
3. Написать уравнение касательной к графику функции $f(x)=1+\cos x$ в точке с абсциссой $x_0=0$, $x_0=\frac{\pi}{2}$.
4. Материальная точка движется по закону $x(t)=t^4+2t$. Найти скорость и ускорение в момент времени *t*=5 с. (Перемещение измеряется в метрах.)

4.3.2. Время на выполнение:40 мин.

4.3.3. Перечень объектов контроля и оценки

Наименование объектов контроля и оценки	Основные показатели оценки результата	Оценка
У 1. Умение решать задачи математического анализа, линейной алгебры и аналитической геометрии	- Нахождение производной функции - Нахождение производных высших порядков	4 балла
З 2. Знаниематематических моделей простейших систем и процессов в естествознании и технике	- Формулировка геометрического и механического смысла производной	

За правильный ответ на вопросы или верное решение задачи выставляется положительная оценка – 1 балл.

За неправильный ответ на вопросы или неверное решение задачи выставляется отрицательная оценка – 0 баллов.

4.4. Устный ответ

4.4.1.Текст задания

Сформулировать правила дифференцирования и записать производные основных элементарных функций:

1°. $c' =$

2°. $(x^{\alpha})' =$

В частности, $x' =$

$(x^2)' =$

$(x^3)' =$

$(\sqrt{x})' =$

$\left(\frac{1}{x}\right)' =$

3°. $(kx+b)' =$

4°. $(a^x)' =$

В частности, $(e^x)' =$

5°. $(\log_a x)' =$

В частности, $(\ln x)' =$

$(\lg x)' =$

6°. $(\sin x)' =$

7°. $(\cos x)' =$

8°. $(tgx\{)' = ¿$

9°. $(ctgx\{)' = ¿$

10°. $(\arcsin x)' =$

11°. $(\arccos x)' =$

12°. $(arctgx\{)' = ¿$

13°. $(arcctgx\{)' = ¿$

ПРАВИЛА ДИФФЕРЕНЦИРОВАНИЯ

14°. $(u+v)' =$

15°. $(u-v)' =$

16°. $(uv\{)' = ¿$

17°. $(cu\{)' = ¿$

18°. $\left(\frac{u}{v}\right)' =$

В частности, $\left(\frac{1}{v}\right)' =$

ПРОИЗВОДНАЯ СЛОЖНОЙ ФУНКЦИИ

19°. $f(\phi(x))' =$

4.4.2. Время на выполнение: 15 мин.

4.4.3. Перечень объектов контроля и оценки

Наименование объектов контроля и оценки	Основные показатели оценки результата	Оценка

З 1. Знание основных методов математического анализа, аналитической геометрии, линейной алгебры, элементарной теории вероятностей	- Формулировка правил дифференцирования и перечисление производныхосновных элементарных функций	28 баллов

За правильный ответ на вопросы или верное решение задачи выставляется положительная оценка – 1 балл.

За неправильный ответ на вопросы или неверное решение задачи выставляется отрицательная оценка – 0 баллов.

4.5. Расчетное задание

4.5.1.Текст задания

Исследовать функцию и построить ее график.

Вариант 1

$$f(x)=x^2-2x+8.$$

Вариант 2

$$f(x)=-\frac{2x^2}{3}+x+\frac{2}{3}.$$

Вариант 3

$$f(x)=-x^2+5x+4.$$

Вариант 4

$$f(x)=\frac{x^2}{4}+\frac{x}{16}+\frac{1}{4}.$$

Вариант 5

$$f(x)=-x^3+3x-2.$$

Вариант 6

$$f(x)=x^4-2x^2-3.$$

Вариант 7

$$f(x)=x^3+3x+2.$$

Вариант 8

$$f(x)=3x^2-x^3.$$

4.5.2. Время на выполнение:20мин.

4.5.3. Перечень объектов контроля и оценки

Наименование объектов контроля и оценки	Основные показатели оценки результата	Оценка
У 1. Умение решать задачи математического анализа, линейной алгебры и аналитической геометрии	- Исследование функции и построение графика	1 балл

За правильный ответ на вопросы или верное решение задачи выставляется положительная оценка – 1 балл.

За неправильный ответ на вопросы или неверное решение задачи выставляется отрицательная оценка – 0 баллов.

4.6. Расчетное задание

4.6.1.Текст задания

Вариант 1

Найти неопределенные интегралы методом непосредственного интегрирования (для № 1-5).

1. $\int \left(5\cos x - 3x^2 + \frac{1}{x}\right)dx$.
2. $\int \frac{3x^8 - x^5 + x^4}{x^5}dx$.
3. $\int \left(6^x \cdot 3^{2x} - 4\right)dx$.
4. $\int \left(\frac{1}{\cos^2 x} + \frac{1}{\sqrt{1-x^2}}\right)dx$.
5. $\int \frac{dx}{1+16x^2}$.

Найти неопределенные интегралы методом подстановки (для № 6-8).

6. $\int (8x-4)^3 dx$.
7. $\int \frac{12x^3+5}{3x^4+5x-3}dx$.
8. $\int x^5 \cdot e^{x^6} dx$.
9. Найти неопределенный интеграл методом интегрирования по частям: $\int (x+5)\cos x\,dx$.

Вариант 2

Найтинеопределенные интегралы методом непосредственного интегрирования (для № 1-5).

1. $\int \left(6\sin x + 4x^3 - \frac{1}{x}\right)dx$.
2. $\int \frac{x^9 - 3x^7 + 2x^6}{x^7}dx$.
3. $\int \left(7^x \cdot 2^{2x} + 5\right)dx$.
4. $\int \left(\frac{1}{1+x^2} + \frac{1}{\sin^2 x}\right)dx$.
5. $\int \frac{dx}{\sqrt{4-9x^2}}$.

Найти неопределенные интегралы методом подстановки (для № 6-8).

6. $\int (7x+5)^4 dx$.
7. $\int \frac{18x^2-3}{6x^3-3x+8}dx$.

8. $\int x^7 \cdot e^{x^8} dx$.
9. Найти неопределенный интеграл методом интегрирования по частям: $\int (x-2)\sin x\, dx$.

4.6.2. Время на выполнение:60мин.

4.6.3. Перечень объектов контроля и оценки

Наименование объектов контроля и оценки	**Основные показатели оценки результата**	**Оценка**
У 1. Умение решать задачи математического анализа, линейной алгебры и аналитической геометрии	- Нахождение неопределенных интегралов	9 баллов

За правильный ответ на вопросы или верное решение задачи выставляется положительная оценка – 1 балл.

За неправильный ответ на вопросы или неверное решение задачи выставляется отрицательная оценка – 0 баллов.

4.7. Устный ответ

4.7.1.Текст задания

Записать табличные интегралы:

1°. $\int 0\,dx =$

2°. $\int x^{\alpha}\,dx =$

В частности, $\int d\,x =$

3°. $\int \frac{dx}{x} =$

4°. $\int a^{x}\,dx =$

В частности, $\int e^{x}\,dx =$

5°. $\int \cos x dx =$

6°. $\int \sin x dx =$

7°. $\int \frac{dx}{\cos^2 x} =$

8°. $\int \frac{dx}{\sin^2 x} =$

9°. $\int \frac{dx}{\sqrt{a^2 - x^2}} =$

В частности, $\int \frac{dx}{\sqrt{1 - x^2}} =$

10°. $\int \frac{dx}{a^2 + x^2} =$

В частности, $\int \frac{dx}{1 + x^2} =$

4.7.2. Время на выполнение:10 мин.

4.7.3. Перечень объектов контроля и оценки

Наименование объектов контроля и оценки	Основные показатели оценки результата	Оценка
З 1. Знание основных методов математического анализа, аналитической геометрии, линейной алгебры, элементарной теории вероятностей	- Перечисление табличных интегралов	14 баллов

За правильный ответ на вопросы или верное решение задачи выставляется положительная оценка – 1 балл.

За неправильный ответ на вопросы или неверное решение задачи выставляется отрицательная оценка – 0 баллов.

4.8. Расчетное задание

4.8.1.Текст задания

Вариант 1

1. Вычислить определенный интеграл: $\int_0^2 (4x^2+x-3)\,dx$.
2. Вычислить определенный интеграл методом подстановки: $\int_2^3 (2x-1)^3\,dx$.
3. Вычислить, предварительно сделав рисунок, площадь фигуры, ограниченной линиями: $y=-x^2+4,\quad y=0,\quad x=-2,\quad x=2$.
4. Найти объем тела, полученного при вращении вокруг оси абсцисс криволинейной трапеции, ограниченной линиями: $y=\sqrt{x},\quad y=0,\quad x=1,\quad x=4$.
5. Скорость движения точки изменяется по закону $v=3t^2+2t+1$ (м/с). Найти путь *S*, пройденный точкой за 10 с от начала движения.

Вариант 2

1. Вычислить определенный интеграл: $\int_0^3 (2x^2-x+4)\,dx$.
2. Вычислить определенный интеграл методом подстановки: $\int_0^1 (3x+1)^4\,dx$.
3. Вычислить, предварительно сделав рисунок, площадь фигуры, ограниченной линиями: $y=-x^2+1,\quad y=0,\quad x=-1,\quad x=1$.
4. Найти объем тела, полученного при вращении вокруг оси абсцисс криволинейной трапеции, ограниченной линиями: $y=\sqrt{x},\quad y=0,\quad x=0,\quad x=1$.
5. Скорость движения точки изменяется по закону $v=9t^2-8t$ (м/с). Найти путь *S*, пройденный точкой за четвертую секунду.

4.8.2. Время на выполнение: 40мин.

4.8.3. Перечень объектов контроля и оценки

Наименование объектов контроля и оценки	Основные показатели оценки результата	Оценка
У 1. Умение решать задачи математического анализа, линейной алгебры и аналитической геометрии	- Вычисление определенных интегралов	5 баллов

З 2. Знаниематематических моделей простейших систем и процессов в естествознании и технике	- Приложение определенного интеграла к вычислению площадей плоских фигур, объемов тел вращения, пути, пройденного точкой	

За правильный ответ на вопросы или верное решение задачи выставляется положительная оценка – 1 балл.

За неправильный ответ на вопросы или неверное решение задачи выставляется отрицательная оценка – 0 баллов.

4.9. Расчетное задание

4.9.1.Текст задания

Вариант 1

Являются ли данные функции решениями данных дифференциальных уравнений (для № 1-4).

1. $y=c_1e^{-5x}+c_2e^{x},\quad y''+4y'-5y=0$.
2. $y=c_1e^{x}+c_2xe^{x},\quad y''+2y'+y=0$.
3. $y=\frac{8}{x},\quad y'=-\frac{1}{8}y^2$.
4. $y=e^{4x}+2,\quad y'=4y$.
5. Решить задачу Коши: $y'=4x^3-2x+5,\quad y(1)=8$.

Решить следующие дифференциальные уравнения первого и второго порядка (для № 6-12).

6. $y'=\frac{1}{\cos^2 x}+x^4$.
7. $y'=-6y$.
8. $y'=\frac{x-1}{y^2}$.
9. $y'=\frac{y}{\sqrt{1-x^2}}$.
10. $y'-3y+5=0$.
11. $y''-7y'+10y=0$.
12. $y''+4y'+4y=0$.

Вариант 2

Являются ли данные функции решениями данных дифференциальных уравнений (для № 1-4).

1. $y=c_1e^{-2x}+c_2xe^{-2x},\quad y''+4y'+4y=0$.
2. $y=c_1e^{3x}+c_2e^{x},\quad y''-y'-6y=0$.
3. $y=e^{3x}-5,\quad y'=3y+15$.
4. $y=\frac{5}{x},\quad y'=-y^2$.
5. Решить задачу Коши: $y'=3x^2-2x+6,\quad y(2)=19$.

Решить следующие дифференциальные уравнения первого и второго порядка (для № 6-12).

6. $y'=\frac{1}{\sqrt{1-x^2}}-x^7$.
7. $y'=8y$.
8. $y'=\frac{2x}{y^2}$.

9. $y' = \frac{y}{1+x^2}$.
10. $y' + 8y - 3 = 0$.
11. $y'' + 8y' + 16y = 0$.
12. $y'' - y' - 12y = 0$.

4.9.2. Время на выполнение:80мин.

4.9.3. Перечень объектов контроля и оценки

Наименование объектов контроля и оценки	**Основные показатели оценки результата**	**Оценка**
У 2. Умение применять различные методы для решения обыкновенных дифференциальных уравнений и их систем	- Решение дифференциальных уравнений первого и второго порядка	12 баллов

За правильный ответ на вопросы или верное решение задачи выставляется положительная оценка – 1 балл.

За неправильный ответ на вопросы или неверное решение задачи выставляется отрицательная оценка – 0 баллов.

4.10. Устный ответ

4.10.1.Текст задания

1. Сформулировать общие положения при составлении дифференциального уравнения по условию задачи.
2. Записать дифференциальное уравнение показательного роста и показательного убывания и получить его решение. Привести примеры прикладных задач, решаемых с его помощью.
3. Сформулировать задачу о радиоактивном распаде, записать для нее дифференциальное уравнение.
4. Сформулировать задачу о гармонических колебаниях, записать дифференциальное уравнение гармонических колебаний.
5. Сформулировать задачу о падении тел в атмосферной среде, записать для нее дифференциальное уравнение.

4.10.2. Время на выполнение:30 мин.

4.10.3. Перечень объектов контроля и оценки

Наименование объектов контроля и оценки	Основные показатели оценки результата	Оценка
З 2. Знаниематематических моделей простейших систем и процессов в естествознании и технике	- Описание процессов в естествознании и технике с помощью дифференциальных уравнений	5 баллов

За правильный ответ на вопросы или верное решение задачи выставляется положительная оценка – 1 балл.

За неправильный ответ на вопросы или неверное решение задачи выставляется отрицательная оценка – 0 баллов.

4.11. Расчетное задание

4.11.1.Текст задания

1. Из корзины, в которой находятся 4 белых и 7 черных шара, вынимают один шар. Найти вероятность того, что шар окажется черным.
2. Определить вероятность появления «герба» при бросании монеты.
3. В корзине 20 шаров: 5 синих, 4 красных, остальные черные. Выбирают наудачу один шар. Определить, с какой вероятностью он будет цветным.
4. Событие *A* состоит в том, что станок в течение часа потребует внимания рабочего. Вероятность этого события составляет 0,7. Определить, с какой вероятностью станок не потребует внимания.
5. В одной корзине находятся 4 белых и 8 черных шаров, в другой – 3 белых и 9 черных. Из каждой корзины вынули по шару. Найти вероятность того, что оба шара окажутся белыми.
6. Бросают две монеты. Определить, с какой вероятностью появится «герб» на обеих монетах.
7. В лотерее 100 билетов. Разыгрывается один выигрыш в 200 рублей и двадцать выигрышей по 50 рублей. Пусть *X* – величина возможного выигрыша для человека, имеющего один билет. Составить закон распределения этой случайной величины *X*.
8. Случайная величина *X* задана законом распределения:

1	4	6
0,1	0,6	0,3

   Найти ее математическое ожидание.
9. Согласно статистике, вероятность того, что двадцатипятилетний человек проживет еще год, равно 0,992. Компания предлагает застраховать жизнь на год на 1000 у.е. с уплатой 10 у.е. взноса. Определить, какую прибыль ожидает компания от страховки одного двадцатипятилетнего человека.
10. Случайная величина *X* задана законом распределения:

1	5	8
0,1	0,2	0,7

    Найти дисперсию и среднее квадратичное отклонение этой случайной величины *X*.
11. Случайные величины *X* и *Y* заданы законом распределения. Найти математическое ожидание этих случайных величин и определить по таблицам, какая из данных величин более рассеяна. Подсчитать дисперсии*D(X)*и *D(Y)*. Убедиться, что *D(X)>D(Y)*.

X	2	20	28	50
	$\frac{1}{4}$	$\frac{1}{4}$	$\frac{1}{4}$	$\frac{1}{4}$

Y	23	25	26
	$\frac{1}{4}$	$\frac{1}{4}$	$\frac{1}{2}$

4.11.2. Время на выполнение:45 мин.

4.11.3. Перечень объектов контроля и оценки

Наименование объектов контроля и оценки	Основные показатели оценки результата	Оценка

У 3. Умение решать вероятностные и статистические задачи	- Нахождение вероятности случайного события - Составление закона распределения случайной величины - Вычисление числовых характеристик случайных величин	11 баллов
З 1. Знание основных методов математического анализа, аналитической геометрии, линейной алгебры, элементарной теории вероятностей	- Формулировка классического определения вероятности	

За правильный ответ на вопросы или верное решение задачи выставляется положительная оценка – 1 балл.

За неправильный ответ на вопросы или неверное решение задачи выставляется отрицательная оценка – 0 баллов.

4.12. Расчетное задание

4.12.1.Текст задания

Вариант 1

Найтичастные производные функций.

1. $z = x \cdot \ln y + \frac{y}{x}$.
2. $z = \ln\left(x^2 + 2y^3\right)$.
3. $z = \left(1 + x^2\right)^y$.

Вариант 2

Найтичастные производные функций.

1. $z = x^y$.
2. $z = x^3 y^2 - 2xy^3$.
3. $z = \ln^x y$.

4.12.2. Время на выполнение:25мин.

4.12.3. Перечень объектов контроля и оценки

Наименование объектов контроля и оценки	Основные показатели оценки результата	Оценка
У 1. Умение решать задачи математического анализа, линейной алгебры и аналитической геометрии	- Нахождение частных производных	3 балла

За правильный ответ на вопросы или верное решение задачи выставляется положительная оценка – 1 балл.

За неправильный ответ на вопросы или неверное решение задачи выставляется отрицательная оценка – 0 баллов.

4.13.Вопросы к дифференцированному зачету

1. Предел функции в точке. Основные теоремы о пределах.
2. Предел функции при x, стремящемся к бесконечности. Замечательные пределы. Число e.
3. Непрерывность функции в точке и на промежутке. Точка непрерывности функции. Точка разрыва функции. Свойства непрерывных функций. Приращение аргумента. Приращение функции.
4. Производная функции. Дифференциал функции. Геометрический смысл производной. Механический смысл производной.
5. Таблица производных. Понятие сложной функции. Производная сложной функции.
6. Схема исследования функции. Область определения функции. Множество значений функции. Четность и нечетность функции. Нули функции. Промежутки знакопостоянства функции. Возрастание и убывание функции, правило нахождения промежутков монотонности. Точки экстремума функции, правило нахождения экстремумов функции.
7. Производные высших порядков. Физический смысл второй производной. Исследование функции с помощью второй производной.
8. Первообразная. Неопределенный интеграл. Основные свойства неопределенного интеграла.
9. Таблица неопределенных интегралов.
10. Методы интегрирования: метод непосредственного интегрирования; метод замены переменной (метод подстановки); метод интегрирования по частям.
11. Определенный интеграл. Понятие интегральной суммы. Достаточное условие существования определенного интеграла (интегрируемости функции).
12. Основные свойства определенного интеграла. Геометрический смысл определенного интеграла.
13. Методы вычисления определенных интегралов. Формула Ньютона-Лейбница.
14. Геометрические и физические приложения определенного интеграла.
15. Функции нескольких переменных. Частные производные.
16. Понятие дифференциального уравнения. Общее и частное решение дифференциального уравнения. Интегральные кривые. Задача Коши.
17. Задачи, приводящие к дифференциальным уравнениям.
18. Методы решения дифференциальных уравнений.
19. Понятие события. Достоверные, невозможные, совместные, несовместные, противоположные события. Классическое определение вероятности.
20. Теорема сложения вероятностей. Теорема умножения вероятностей.
21. Случайная величина. Дискретная и непрерывная случайные величины. Закон распределения дискретной случайной величины. Интегральная функция распределения непрерывной случайной величины.
22. Математическое ожидание дискретной случайной величины. Отклонение случайной величины. Дисперсия дискретной случайной величины. Среднее квадратичное отклонение случайной величины.

4.14. Задания к дифференцированному зачету

1. Вычислить предел $\lim\limits_{x\to\infty}\left(1+\frac{7}{3x}\right)^{5x}$.
2. Вычислить пределы:
   а) $\lim\limits_{x\to\infty}\frac{5x^4-x^3+1}{2x^4+x}$; б) $\lim\limits_{x\to\infty}\frac{x^3+2x}{x^2-4}$; в) $\lim\limits_{x\to\infty}\frac{x^2-4}{x^3+2x}$.
3. Вычислить предел $\lim\limits_{x\to 0}\frac{\sin 17x}{\sin 5x}$.
4. Вычислить предел $\lim\limits_{x\to 0}\frac{\sin 5x}{3x}$.
5. Вычислить предел $\lim\limits_{x\to 0}\frac{3x^2+x}{x^2-2x}$.
6. Вычислить предел $\lim\limits_{x\to 8}\frac{x^2-10x+16}{x-8}$.
7. Исследовать функцию $f(x)=\frac{5x}{x-6}$ на непрерывность в точке $x_0=6$.
8. Исследовать функцию $f(x)=3x^2-x^3$ и построить ее график.
9. Вычислить значение производной следующих функций в точке $x_0=4$:
   а) $f(x)=8x^2-\ln x$; б) $f(x)=x^3+5x$.
10. Найти производную функции $y=\left(x^4-5x^2+x\right)^7$.
11. Найти производную функции $y=\frac{11x-8}{2x+4}$.
12. Найти производную функции $y=e^{2x^5-8}$.
13. Найти производную функции $y=\ln\left(8x^4-3x^2+2\right)$.
14. Найти неопределенный интеграл $\int\frac{4-x^3+x^2-2x}{x}dx$.
15. Найти неопределенный интеграл методом замены переменной $\int x^2\cdot e^{x^3}dx$.
16. Найти неопределенный интеграл методом замены переменной $\int\left(6x+11\right)^4dx$.
17. Найти неопределенный интеграл методом замены переменной $\int\cos\left(6x-1\right)dx$.
18. Найти неопределенный интеграл методом замены переменной $\int\sin^6 x\cdot\cos x\,dx$.
19. Вычислить определенный интеграл $\int\limits_0^3\left(5x+1\right)dx$.
20. Вычислить определенный интеграл $\int\limits_0^1\left(x-5\right)xdx$.
21. Вычислить определенный интеграл $\int\limits_0^2\frac{2x^3+x^4}{x^2}dx$.

22. Скорость движения точки изменяется по закону $v=5t^2+4t+2$ (м/с). Найти путь *s*, пройденный точкой за 4 с от начала движения.
23. Вычислить объем тела, полученного от вращения фигуры, ограниченной линиями $y=x^2$, $y=0$, $x=1$, $x=3$, вокруг оси *Ox*.
24. Вычислить площадь фигуры, ограниченной линиями $y=x^2$, $y=0$, $x=1$, $x=2$.
25. Решить дифференциальное уравнение $y''-9y'+20y=0$.
26. Решить задачу Коши: $y'=6x^2+4x$, $y(1)=9$.
27. Решить дифференциальное уравнение $y'=11x$.
28. В одной корзине находятся 5 белых и 10 черных шаров, в другой – 4 белых и 11 черных. Из каждой корзины вынули по шару. Найти вероятность того, что оба шара окажутся черными.
29. В лотерее 1000 билетов. Разыгрывается один выигрыш в 200 рублей и десять выигрышей по 100 рублей. Пусть *X* – величина возможного выигрыша для человека, имеющего один билет. Составить закон распределения этой случайной величины *X*.
30. Случайная величина *X* задана законом распределения:

4	6	7
0,4	0,5	0,1

Найти математическое ожидание, дисперсию, среднее квадратичное отклонение этой случайной величины *X*.

7. Шкала оценки образовательных достижений

Процент результативности (правильных ответов)	Оценка уровня подготовки	
	балл (отметка)	вербальный аналог
90 ÷ 100	5	отлично
80 ÷ 89	4	хорошо
70 ÷ 79	3	удовлетворительно
менее 70	2	неудовлетворительно

8. Перечень материалов, оборудования и информационных источников, используемых в аттестации

1. Гмурман, В.Е. Руководство по решению задач по теории вероятностей и математической статистики. - М.: Высшее образование, 2009.
2. Дадаян, А.А. Математика. - М.: ФОРУМ: ИНФРА, 2007.
3. Дадаян, А.А. Сборник задач по математике. - М.: ФОРУМ: ИНФРА, 2007.

Интернет ресурсы:

4. http://festival.1september.ru/
5. http://www.fepo.ru
6. www.mathematics.ru

МИНИСТЕРСТВО ОБРАЗОВАНИЯ И МОЛОДЕЖНОЙ ПОЛИТИКИ
СВЕРДЛОВСКОЙ ОБЛАСТИ
ГОСУДАРСТВЕННОЕ АВТОНОМНОЕ ПРОФЕССИОНАЛЬНОЕ ОБРАЗОВАТЕЛЬНОЕ
УЧРЕЖДЕНИЕ СВЕРДЛОВСКОЙ ОБЛАСТИ
«КАМЕНСК-УРАЛЬСКИЙ АГРОПРОМЫШЛЕННЫЙ ТЕХНИКУМ»

УТВЕРЖДЕН
Приказом директора
ГАПОУ СО «Каменск-Уральский
агропромышленный техникум»
С.И. Некрасова
Пр.№57-уч от 19.05.2025

КОМПЛЕКТ КОНТРОЛЬНО-ОЦЕНОЧНЫХ СРЕДСТВ ПО ОП.03 ОХРАНА ТРУДА

Для подготовки специалистов среднего звена:
15.02.19 Сварочное производство

Форма обучения: очная
Срок обучения: 3 г.10 мес.
Уровень освоения: базовый

Каменск-Уральский
2025

Комплект контрольно-оценочных средств по профессиональному модулю разработан на основе Федерального государственного образовательного стандарта по специальности 15.02.19 Сварочное производство, утвержденного приказом Министерства образования и науки РФ от 30.11.2023 г. N 907 (зарегистрировано в Минюсте России 29.12.2023 N 76769).

Организация-разработчик:

Государственное автономное профессиональное образовательное учреждение Свердловской области «Каменск-Уральский агропромышленный техникум»

Разработчик:
Самохин Николай Тимофеевич, мастер производственного обучения ГАПОУ СО «Каменск-Уральский агропромышленный техникум».

Рецензент:

М.М. Гайсина	Зав. отделением	ГАПОУ СО «КУАТ»
Фамилия, Имя, Отчество	должность	место работы

Рассмотрена на заседании ПЦК, протокол №1 от 19.05.2025
Руководитель ПЦК: Нигматуллина А.Р.

Рассмотрена на заседании педагогического совета, протокол №12 от 19.05.2025
Председатель: Некрасов С.И.

Согласована на заседании НМС, протокол №1 от 19.05.2025
Председатель: Э.В. Павлова

СОДЕРЖАНИЕ

1. Паспорт комплекта контрольно-оценочных средств……....4
2.Результаты освоения учебной дисциплины, подлежащие проверке……6
3.Оценка освоения учебной дисциплины……..8
3.1. Формы и методы оценивания……8
3.2.Типовые задания для оценки освоения учебной дисциплины……...…..12
4. Информационное обеспечение реализации программы…….19

1. ПАСПОРТ КОМПЛЕКТА КОНТРОЛЬНО-ОЦЕНОЧНЫХ СРЕДСТВ

Комплект контрольно-оценочных средств разработан на основе Федерального государственного образовательного стандарта среднего профессионального образования по специальности 15.02.19 Сварочное производство и программы учебной дисциплины ОП.03 «Охрана труда».

КОС включают контрольные материалы для проведения текущего контроля и промежуточной аттестации в форме:

1. аттестация по текущим оценкам
2. тестирование
3. контрольные работы
4. практические работы
5. семестровый контроль.

В результате освоения учебной дисциплины ОП.03 «Охрана труда» обучающийся должен обладать предусмотренными ФГОС СПО по специальности 15.02.19 Сварочное производство следующими умениями, знаниями, которые формируют профессиональную компетенцию, и общими компетенциями:

ОК 01	Выбирать способы решения задач профессиональной деятельности применительно к различным контекстам
ОК 02	Использовать современные средства поиска, анализа и интерпретации информации и информационные технологии для выполнения задач профессиональной деятельности
ОК 03	Планировать и реализовывать собственное профессиональное и личностное развитие, предпринимательскую деятельность в профессиональной сфере, использовать знания по финансовой грамотности в различных жизненных ситуациях
ОК 04	Эффективно взаимодействовать и работать в коллективе и команде

В результате выполнения практических работ обучающийся должен знать:

- основополагающие, подзаконные и локальные документы по охране труда, - средства индивидуальной и коллективной защиты,
- правила расследования несчастных случаев на производстве, - правила оказания первой помощи при несчастных случаях,
- основные средства снижения и предупреждения травматизма, - процедуру аттестации рабочих мест по условиям труда,
- организационные мероприятия по обеспечению пожарной безопасности помещений. уметь:
- вести документацию установленного образца по охране труда, соблюдать сроки ее заполнения и условия хранения;
- проводить инструктажи подчиненных работников (персонала), инструктировать их по вопросам техники безопасности на рабочем месте с учетом специфики выполняемых работ;
- проводить расследование, оформление и учет материалов по несчастному случаю на производстве,
- участвовать в аттестации рабочих мест по условиям труда, в том числе оценивать условия труда и уровень травмобезопасности;
- оказывать первую доврачебную помощь при несчастных случаях,
- использовать средства коллективной и индивидуальной защиты в соответствии с характером выполняемой профессиональной деятельности;

- выявлять опасные и вредные производственные факторы и соответствующие им риски, связанные с прошлыми, настоящими или планируемыми видами профессиональной деятельности.

Формой аттестации по учебной дисциплине является ***Экзамен.***

2. РЕЗУЛЬТАТЫ ОСВОЕНИЯ УЧЕБНОЙ ДИСЦИПЛИНЫ, ПОДЛЕЖАЩИЕ ПРОВЕРКЕ

В результате аттестации по учебной дисциплине осуществляется комплексная проверка следующих умений и знаний, а также динамика формирования общих компетенций:

Результаты обучения (освоенные умения, усвоенные знания)	**Формы и методы контроля результатов обучения**
Умения:	
-выявлять опасные и вредные производственные факторы и соответствующие им риски, связанные с прошлыми, настоящими и планируемыми видами профессиональной деятельности; -использовать средства коллективной и индивидуальной защиты в соответствии с характером выполняемой профессиональной деятельности -понимать и анализировать содержание установленных требований охраны труда; -контролировать навыки, необходимые для достижения требуемого уровня безопасности труда; -вести документацию установленного образца по охране труда, соблюдать сроки её заполнения и условия хранения;	*Текущий контроль:* *тестирование;* *устный опрос на теоретических занятиях;* *наблюдение и оценка на практических занятиях;* *оценка внеаудиторной самостоятельной работы* *Итоговая аттестация* *оценка за семестровый контроль*
Знания:	
-системы управления охраной труда в организации; -законов и иных нормативно-правовые актов, содержащие государственные нормативные требования охраны труда, распространяющиеся на их деятельность; -обязанностей работников в области охраны труда; -фактических или потенциальных последствий собственной деятельности (или бездействия) и их влияние на уровень безопасности труда; - возможных последствий несоблюдения технологических процессов и производственных инструкций; -порядок хранения и использования средств коллективной и индивидуальной защиты; -порядок проведения аттестации рабочих мест по условиям охраны труда, в т. ч. методику оценки условий труда и травмобезопасности.	*Текущий контроль:* *тестирование;* *устный опрос на теоретических занятиях;* *наблюдение и оценка на практических занятиях;* *оценка внеаудиторной самостоятельной работы* *Итоговая аттестация* *оценка за семестровый контроль*
Общие компетенции:	

ОК 01. Выбирать способы решения задач профессиональной деятельности применительно к различным контекстам	Распознает задачу и/или проблему в профессиональном и/или социальном контексте; определяет этапы решения задачи; выявляет и осуществляет эффективный поиск информации, необходимой для решения задачи и/или проблемы; оценивает результат и последствия своих действий (самостоятельно или с помощью наставника)	Опрос, лист наблюдений
ОК 02. Использовать современные средства поиска, анализа и интерпретации информации и информационные технологии для выполнения задач профессиональной деятельности	Определяет задачи для поиска информации; определяет необходимые источники информации; планирует процесс поиска; структурирует получаемую информацию	Опрос, лист наблюдений
ОК 03. Планировать и реализовывать собственное профессиональное и личностное развитие, предпринимательскую деятельность в профессиональной сфере, использовать знания по правовой и финансовой грамотности в различных жизненных ситуациях	Определяет актуальность нормативно-правовой документации в профессиональной деятельности. Выстраивает траекторию профессионального развития и самообразования	Опрос, лист наблюдений
ОК 04. Эффективно взаимодействовать и работать в коллективе и команде;	Осуществляет организацию работы коллектива и команды; взаимодействует с коллегами, руководством, клиентами в ходе профессиональной деятельности	Опрос, лист наблюдений

Состав портфолио:

Обязательные документы

- Аттестационный лист по производственной практике
- Сводная ведомость оценок выполнения зачетных работ
- Ведомость выполнения практических и лабораторных работ
- Карта формирования общих компетенций

Дополнительные материалы:

- Дипломы и сертификаты участников в олимпиадах профессионального мастерства по профессии «Сварщик (ручной и частично механизированной сварки (наплавки)»
- Дипломы и сертификаты участников научно-практических конференций.

3. ОЦЕНКА УРОВНЯ ОСВОЕНИЯ УЧЕБНОЙ ДИСЦИПЛИНЫ

3.1. Формы и методы оценивания.

Предметом оценки служат умения и знания, предусмотренные ФГОС по дисциплине ОП.03 «Охрана труда», направленные на формирование общих и профессиональных компетенций.
Итоговой аттестацией по учебной дисциплине является экзамен.
Шкала оценки образовательных достижений по освоению профессиональных компетенций.

Процент результативности (правильных ответов)	Качественная оценка уровня подготовки	
	балл (отметка)	вербальный аналог
90-100	5	отлично
80-89	4	хорошо
70-79	3	удовлетворительно
менее 70	2	неудовлетворительно

Контроль и оценка освоения учебной дисциплины по темам (разделам)

Элемент учебной дисциплины	**Формы и методы контроля**			
	Текущий контроль		**Рубежный контроль**	
	Форма контроля	**Проверяемые ОК, У, З**	**Форма контроля**	**Проверяемые ОК,**
Тема 1.1. Трудовое законодательство РФ	*Устный опрос Практическая работа Самостоятельная работа*	*У 3; У 4; З 1; З 2; З 3; З 4; З 5; ОК 1, ОК 2, ОК 4,*		*У 3; У 4; З 1; З 2; З 3; З 4; З 5; ОК 1, ОК 2, ОК 4,*
Тема 1.2. Организационные основы охраны труда на предприятии	*Устный опрос Практическая работа Самостоятельная работа*	*У 3; У 4; З 1; З 2; З 3; З 4; З 5; ОК 1, ОК 2, ОК 4,*		*У 3; У 4; З 1; З 2; З 3; З 4; З 5; ОК 1, ОК 2, ОК 4,*
Тема 1.3. Производственная санитария	*Устный опрос Практическая работа Самостоятельная работа*	*У 3; У 4; З 1; З 2; З 3; З 4; З 5; ОК 1, ОК 2, ОК 4,*		*У 3; У 4; З 1; З 2; З 3; З 4; З 5; ОК 1, ОК 2, ОК 4,*
Тема 1.4. Безопасность условий труда	*Устный опрос Практическая работа Самостоятельная работа*	*У 3; У 4; З 1; З 2; З 3; З 4; З 5; ОК 1, ОК 2, ОК 4,*		*У 3; У 4; З 1; З 2; З 3; З 4; З 5; ОК 1, ОК 2, ОК 4,*
Тема 2.1. Безопасные условия труда	*Устный опрос Практическая работа*	*У 3; У 4; З 1; З 2; З 3; З 4; З 5; ОК 1, ОК 2,*		*У 3; У 4; З 1; З 2; З 3; З 4; З 5; ОК 1, ОК 2, ОК 4,*

	Самостоятельная работа	*ОК 4,*		
Тема 2.2. Предупреждение производственного травматизма и профессиональных заболеваний сварочного производства	*Устный опрос* *Практическая работа №13* *Самостоятельная работа*	*У 3; У 4;* *З 1; З 2; З 3;* *З 4; З 5;* *ОК 1, ОК 2, ОК 4,*		*У 3; У 4;* *З 1; З 2; З 3;* *З 4; З 5;* *ОК 1, ОК 2, ОК 4,*
Итоговая аттестация			Экзамен	

1. **Типовые задания для оценки освоения учебной дисциплины**

Текущий контроль

Тема 1.1.Трудовое законодательство РФ

Устный опрос. Контрольные вопросы.

1. Что называется охраной труда?
2. Что называется техникой безопасности?
3. Порядок организации и выполнения работ повышенной опасности.
4. Обязанности работодателя по обеспечению безопасных условий и охраны труда.
5. Что называется производственной безопасностью?

Тема 1.2.Организационные основы охраны труда на предприятии Устный опрос. Контрольные вопросы.

1. Права работников в области охраны труда.
2. Ограничения и льготы для работников в области охраны труда.
3. Организация управления охраной труда на предприятии.
4. Обязанности работников службы охраны труда.
5. Дисциплинарная и административная ответственность.

Задание. Составить сводную таблицу инструктажей.

Название инструктажа	Содержание инструктажа	Кто проводит инструктаж	Периодичность и сроки проведения
Вводный			
Первичный			
Целевой			
Повторный			
Внеплановый			

Варианты ответа:

Название инструктажа	Содержание (назначение)	Кто проводит	Периодичность и сроки
Вводный	- общие положения законодательства по ОТ; - внутренний распорядок; - факторы опасности; - СИЗ; - Первая помощь пострадавшим	- инженер по охране труда; - ответственный по ОТ; - руководитель	Не имеет периодичности; Срок – сразу же по прибытии
Первичный	- инструкции по ОТ рабочего места; - описание технологии производства; - опасные зоны оборудования и вредные факторы; - безопасные приёмы работы; - планы эвакуации;	Начальник цеха	Не имеет периодичности; Срок – до начала самостоятельной работы
Целевой	- выполнение разовых работ; - массовые мероприятия; - ликвидация последствий ЧП;	Начальник цеха	Не имеет периодичности; Срок – перед выполнением поставленной задачи
Повторный (плановый)	Аналогично первичному	Начальник цеха	Раз в 6 месяцев
Внеплановый	Аналогично первичному при: - замене старого оборудования; - изменение технологии; - обновление законодательной базы; - нарушения техники безопасности	- инженер по охране труда; - ответственный по ОТ; - начальник цеха	Не имеет периодичности; Срок – перед работой в новых условиях

Тема 1.3.
Производственная санитария. Устный опрос.
Контрольные вопросы.

1. Что называется травмой?
2. Обязанности работодателя по организации расследования несчастных случаев на производстве.
3. Порядок оформления и учета несчастных случаев.
4. Перечислить опасные производственные факторы?
5. Классификация условий труда по фактором производственной среды.
6. Производственный травматизм и профессиональные заболевания.
7. Расследование несчастных случаев.

Тема 1.4. Безопасность условий труда
Контрольные вопросы.
1.Воздействие опасных и вредных производственных факторов на предприятиях на организм человека.
2.Контролирование санитарно-гигиенических условий труда.
3.Основные причины производственного травматизма и профессиональных заболеваний
Раздел 2. Обеспечение безопасных условий труда в сфере производственной деятельности
Задание. Составить сравнительную таблицу «Проявления воздействия электрического тока на организм человека».
Повреждающее действие электрического тока пропорционально силе проходящего через организм тока. При одной и той же силе переменный ток опаснее постоянного.

Ток, мА	**Характер восприятия**	
	переменный ток 50-60 Гц	**постоянный ток**
0,6-1,5		
….		

Ответ.

Действие электрического тока на организм человека (при положении электродов рука - рука или рука - нога)

Ток, мА	**Характер восприятия**	
	переменный ток 50-60 Гц	**постоянный ток**
0,6-1,5	Начало ощущения, легкое дрожание пальцев рук	Не ощущается
2-3	Сильное дрожание пальцев рук	Не ощущается
5-10	Судороги в руках	Зуд, ощущение нагрева
12-15	Руки трудно оторвать от электродов. Сильные боли в пальцах, кистях рук. Состояние терпимо 5-10 с	Усиление нагрева
20-25	Руки парализуются немедленно, "неотпускающий" ток. Очень сильные боли. Затрудняется дыхание. Состояние терпимо не более 5 с	Еще большее усиление нагрева. Незначительное сокращение мышц рук
50-80	Паралич дыхания. Начало трепетания желудочков сердца (Эти данные получены не при непосредственном опыте, а главным образом путем анализа несчастных случаев и последующего подсчета величины тока.)	Сильное ощущение нагрева. Сокращение мышц рук. Судороги, Затруднение дыхания
90-110	Паралич дыхания. При длительности 3 с паралич сердца или устойчивое трепетание желудочков (Эти данные получены не при непосредственном опыте, а главным образом путем анализа несчастных случаев и последующего подсчета величины тока.)	Паралич дыхания
3000 и более	Паралич дыхания и сердца при воздействии более 0,1 с. Разрушение тканей тела образовавшимся джоулевым теплом	Паралич дыхания

Устный опрос. Контрольные вопросы.

1. Назовите первичные средства тушения пожара.
2. Какие огнетушители можно применять в электроустановках?
3. Как и в какие сроки проводится проверка огнетушителей?
4. Как устроена пожарная сигнализация?
5. Что называют пожарным извещателем?
6. Укажите наиболее взрывопожароопасные помещения в здании?
7. Действия работников при пожаре. **ВНИМАНИЕ!**
8. Назовите причины пожара при выполнении работ**.**
9. Что нельзя тушить водой?
10. Что называется огнетушащими средствами?

При возникновении пожара немедленно наберите по телефону "01" или "112" для сотовых телефонов, четко сообщите, что горит, адрес и свою фамилию. Не шутите с "01". Ложные вызовы, а их примерно 30%, только задерживают приезд пожарных к месту настоящего пожара!

Устный опрос. Контрольные вопросы.

1. Что нельзя делать при ожогах?
2.Профилактика отморожений и первая медицинская помощь при них.
3. Солнечный и тепловой удар, их профилактика.
4. Первая медицинская помощь при электротравме и меры безопасности при ее оказании.
5. Перечислите признаки поражения электрическим током.
6.Какие способы восстановления сердечной деятельности и возобновления дыхания вы знаете?
7. Цель искусственного дыхания?

Работа по карточкам.

Прочитать, определить по способу помощи вид несчастного случая. Ответ записать в тетрадь.

Первая помощь при _____
-согревание тела (теплое помещение, горячее питье);
- обмывание мылом поврежденной части;
- не растирать снегом, шерстью.

Первая помощь при _____
- сесть, откинуть голову назад;
- на переносицу и лоб положить кусок льда или холодную примочку;
- ноздри заткнуть тугим ватным тампоном, смочив перекисью водорода;
- не втягивать носом воздух.

Первая помощь при _____
- наложить повязку;
- обильное питье;
- обезболивающее средство;
- доставить в лечебное учреждение.

Первая помощь при _____
- наложить шину из подручного материала;
- обезболивающее средство;
-доставить пострадавшего в лечебное учреждение.

Первая помощь при _____
- холод;
- обезболивающее средство;
- покой конечности;
- доставить пострадавшего в больницу.

Первая помощь при _____
- тугое бинтование;
- холод (лед, холодная вода);
- покой поврежденной части;
- тепло (грелка, растирание).

Для проведения ДФ по ОП. 06 «Охрана труда» для студентов готовятся билеты и критерии оценивания результатов.

Перед началом экзамена студенты ознакомлены с его структурой, формой представления заданий, с тем, как будет оцениваться ответ на билет.

Студенты должны знать, что критерии оценки останутся открытыми для них в течение всего времени, отведенного на экзамен.

Студенту предоставляется право выбрать, в первую очередь, те задания, при выполнении которых он чувствует себя более уверенным.

Перечень вопросов к Экзамену

Дисциплина **ОП.03 «Охрана труда»**

1. Назовите основные опасности при выполнении сварочных работ?
2. Кто допускается к сварочным работам?
3. Определение “охрана труда”
4. Что такое вредный производственный фактор?
5. Что такое опасный производственный фактор?
6. Определение: безопасные условия труда.
7. Несчастный случай на производстве (определение)
8. Рабочее место (определение)
9. Средства индивидуальной и коллективной защиты работников (определение)
10. Производственная санитария (определение)
11. Техника безопасности (определение)
12. Пожарная безопасность (определение)
13. Работодатель (определение)
14. Работник (определение)
15. Рабочее время (определение)
16. Нормальная продолжительность рабочего времени

- для работников до 16 лет
- для работников от 16 до 18 лет

1. Перечислите виды времени отдыха
2. Как предоставляются перерывы на работе в течение рабочего дня
3. Как и по какой причине привлекаются работники к работе в выходные и праздничные дни
4. Когда предоставляются работнику отпуска, и их количество дней, график отпусков, когда он составляется и кем утверждается?
5. Охрана труда несовершеннолетних
6. Льготы по охране труда (сварщики)
7. Ответственность за нарушение охраны труда
8. Дисциплинарная ответственность за нарушение правил охраны труда
9. Материальная ответственность за нарушение правил охраны труда
10. Уголовная ответственность за нарушение правил охраны труда
11. Административная ответственность за нарушение правил охраны труда
12. Обязанности работников по выполнению требований охраны труда
13. Обязанности работодателей по обеспечению безопасных условий труда
14. Какие разделы в инструкции по охране труда при производстве сварочных работ
15. Требования безопасности перед началом работ электросварщика
16. Требования безопасности во время работы электросварщика
17. Требования безопасности в аварийных ситуациях при электросварочных работах
18. Требования безопасности по окончании электросварочных работ
19. Предварительные и периодические медицинские осмотры рабочих и служащих
20. Назовите две группы несчастных случаев в зависимости от места и времени происшествия
21. Несчастные случаи на производстве
22. Несчастные случаи не связанные с работой
23. Порядок расследования несчастных случаев

24. Порядок оформления акта о несчастном случае на производстве по форме Н-1
25. Возмещение вреда, причиненного работникам увечьем или профессиональном заболевании.
26. Аттестация рабочих мест по условиям труда, её назначение
27. В каких случаях применяют средства индивидуальной защиты
28. На какие классы подразделяются средства индивидуальной защиты
29. Каков порядок выдачи спецодежды, спец обуви и других средств индивидуального использования
30. Как должна храниться спецодежда и спецобувь и другие средства индивидуальной защиты
31. Назовите виды электротравм
32. Назовите основные причины поражения электрическим током
33. Назовите проявления воздействия электрического тока на организм человека
34. Что представляет собой заземление
35. Каковы требования безопасности при использовании сварочным оборудованием.
36. Определение “пожар”
37. Горение (определение)
38. Взрыв (определение)
39. Как подразделяются вещества по горючести
40. Что является пожароопасной зоной
41. Что является взрывоопасной зоной
42. Первая помощь при несчастных случаях
43. Первая помощь при поражении электрическим током

Пример.
Билет №1 .
1.Техника безопасности (определение).
2. Обязанности работодателей по обеспечению безопасных условий труда.
Билет №2.
1. Пожарная безопасность (определение).
2. Первая помощь при несчастных случаях.

Дополнительные вопросы к экзамену по «Охране труда»
1. По какому номеру телефона вызвать пожарную часть в случае пожара?
2. Периодичность замера сопротивления изоляции сварочных проводов.
3. Какой документ даёт право на проведение электромонтажных работ на технологическом оборудовании взрывопожарных объектов?
4. Какие вы знаете первичные средства пожаротушения?
5. Допускается ли использовать в качестве питающих проводов для подключения источника сварочного тока к цеховой сети провод марки ПР, ПРГ?
6. Назначение, устройство и принцип действия порошкового огнетушителя.
7. Какие документы должен иметь при себе исполнитель электромонтажных работ?
8. Назначение, устройство и принцип действия углекислотного огнетушителя.
9. Какие провода, шнуры или кабели можно применять для подключения источника сварочного тока к распределительной цеховой сети.
10. Средства индивидуальной защиты электромонтёра.
11. Требования к персоналу, допущенному к электромонтажным работам.

12. На какое напряжение и в течении какого времени проверяют изоляцию токоведущих частей сварочной цепи? Какое должно быть сопротивление изоляции токоведущих частей сварочной цепи?
13. Какое сварочное оборудование (его части) подлежит заземлению?
14. Какие меры безопасности должен соблюдать электромонтёр для предупреждения поражения электрическим током?
15. Освобождение пострадавшего от электрического тока до 1000В.
16. Через какое время проверяется на работоспособность пенные химические огнетушители?
17. Оказание первой помощи при поражении электрическим током.
18. Опасные напряжения. Сопротивление тела человека.
19. Действия пострадавшего и окружающих при несчастном случае.
20. Опасный и смертельный ток.
21. Допускается ли использовать в качестве обратного провода внутренние ж.д. пути, сети заземления или зануления, коммуникации технологического оборудования.
Ответы на дополнительные вопросы к экзамену «Охрана труда»
1. По какому номеру телефона вызвать пожарную часть в случае пожара?
Ответ: 112 или 01
2. Периодичность замера сопротивления изоляции сварочных проводов.
Ответ: измерение сопротивления изоляции электросварочных установок необходимо проводить после длительного перерыва в их работе, при наличии видимых механических повреждений, но не реже 1 раза в 6 месяцев. - см. пункт 3.1.22 Правил технической эксплуатации электроустановок потребителей (ПТЭЭП).
3. Какой документ даёт право на проведение электромонтажных работ на технологическом оборудовании взрывопожарных объектов.
Ответ: Наряд-допуск.
4. Какие вы знаете первичные средства пожаротушения.
Ответ: Песок. Огнетушитель. Брезент
5. Допускается ли использовать в качестве питающих проводов для подключения источника сварочного тока к цеховой сети провод марки ПР, ПРГ.
Ответ: Нет,только ПРГД, ПРГДО и АПРГДО
6. Назначение, устройство и принцип действия порошкового огнетушителя.
Ответ: Назначение порошковых огнетушителей
Порошковые огнетушители используются в качестве первичного средства тушения загорания пожаров класса А (твердых веществ), В (жидких веществ), С (газообразных веществ) и электроустановок, находящихся под напряжением до 1000 В.Огнетушители не предназначены для тушения загораний щелочных и щелочноземельных металлов и других материалов, горение которых может происходить без доступа воздуха.
Порошковые огнетушители можно разделить на закачные и газогенераторные.
В зависимости от объема баллона огнетушители делятся на переносные и передвижные. Масса заряда переносных огнетушителей составляет 1, 2, 3, 4, 8 литров. У предвижных емкость баллона - 50, 100 литров.
Огнетушитель состоит из корпуса 1, наполненного огнетушащим порошком. На горловине корпуса посредством накидной гайки закреплена головка 6 с бойком. На головку установлен: источник газа — ИХГ поз. 2 (или газогенератор ГГУ поз. 9), сифонная трубка 4, рукоятка запуска 5. Огнетушитель оснащен гибким рукавом 7, пистолетом-распылителем 8, который состоит из ручки 12с подвижным подпружиненным штуцером, рассекателя 11 и сопла 10.
Принцип действия огнетушителя основан на использовании энергии сжатого газа для аэрирования и выброса огнетушащего порошка.
Для приведения огнетушителя в действие необходимо:
Выдернуть опломбированную чеку.

Отвести вверх рукоятку запуска 5 (при этом боек приводит в действие источник газа 3 или 9, в результате чего рабочий газ через газоотводную трубку 2, при использовании ИХГ, или отверстия в корпусе 9 газогенератора ГГУ аэрирует порошок и создает внутри корпуса огнетушителя требуемое избыточное давление).
Нажать кистью руки на ручку 12 пистолета-распылителя 8 (при этом огнетушащий порошок через гибкий рукав 7 и пистолет-распылитель подается на очаг пожара).
Тушение необходимо производить с наветренной стороны с расстояния не менее 3–4 метра.
После окончания тушения необходимо нажать на ручку 3 и выбросить остаток порошка.
7. Какие документы должен иметь при себе исполнитель электромонтажных работ?
Ответ: для допуска к выполнению электромонтажных работ электромонтёр должен иметь квалификационное удостоверение, удостоверение о присвоении группы по электробезопасности.
8. Назначение, устройство и принцип действия углекислотного огнетушителя.
Ответ: Огнетушители CO2 (углекислотные) предназначены для тушения загораний различных веществ, горение которых не может происходить без доступа воздуха, загораний на электрифицированном железнодорожном и городском транспорте, электроустановок, находящихся под напряжением до 1000 В, загораний в музеях, картинных галереях и архивах.
Не предназначены для тушения загорания веществ, горение которых может происходить без доступа воздуха (алюминий, магний и их сплавы, натрий, калий)
В зависимости от объема баллона огнетушители делятся на переносные и передвижные. Масса заряда переносных огнетушителей составляет 1, 2, 3, 5, килограмм. У предвижных - 7 , 14 , 28 , 56 килограмм.
Работа углекислотного огнетушителя основана на вытеснении заряда двуокиси углерода под действием собственного избыточного давления, которое задается при наполнении огнетушителя. Двуокись углерода находится в баллоне под давлением 5,7 МПа (58 кгс/см.кв.) при температуре окружающего воздуха 20°С. Максимальное рабочее давление в баллоне при температуре +50°С, не должно превышать 15 МПа (150 кгс/см.кв).
При открывании запорно–пускового устройства (нажатии на рычаг 2), заряд углекислоты по сифонной трубке 3 поступает к раструбу 4. При этом происходит переход двуокиси углерода из сжиженного состояния в твердое (снегообразное), сопровождающийся резким понижением температуры до минус 70°С.
Огнетушащее действие углекислоты основано на охлаждении зоны горения и разбавлении горючей парогазовоздушной среды инертным (негорючим) веществом до концентраций, при которых происходит прекращение реакции горения.
Для приведения огнетушителя в действие необходимо:
Выдернуть чеку 6 или сорвать пломбу.
Направить раструб 4 на очаг пожара.
В запорно-пусковом устройстве нажимного типа нажать на рычаг 2, в устройстве вентильного типа повернуть маховичок против часовой стрелки до отказа, а в устройстве рычажного типа (применяется в передвижных огнетушителях) — повернуть рычаг до отказа на 180°.
Головка запорно-пускового устройства вворачивается хвостовиком 6 в горловину баллона. При поднятом рычаге 1 запорный клапан прижимается пружиной 2 к седлу 4. Приведение в действие запорно-пускового устройства производится поворотом рычага 1 до отказа, как показано на рисунке пунктирной линией. При этом за счет смещения центра оси рычаг выступом эксцентричной поверхности надавливает на шток клапана 8 и открывает клапан для выпуска заряда огнетушащего вещества из баллона. Для прекращения истечения газа рычаг 1 следует повернуть в исходное положение. От случайного включения рычаг удерживается пломбой 10.
9. Какие провода, шнуры или кабели можно применять для подключения источника сварочного тока к распределительной цеховой сети.

Ответ: Гибкие с медной жилой ПРГД, ПРГДО и АПРГДО (провода). КГ,КГО (кабели)
10. Средства индивидуальной защиты электромонтёра.
Ответ: специальная одежда; специальная обувь; средства защиты головы (каски, шапки, береты); средства защиты органов дыхания (противогазы, респираторы); средства защиты глаз (защитные очки); средства защиты органов слуха (противошумные шлемы, наушники, вкладыши); предохранительные приспособления (диэлектрические коврики, предохранительные пояса); средства защиты рук (диэлектрические перчатки); защитные дерматологические средства (пасты, кремы, мази, моющие средства).
11. Требования к персоналу, допущенному к электромонтажным работам.
Ответ: 18лет,обученый,аттестованый,прошедший медкомиссию и инструктаж.
12. На какое напряжение и в течении какого времени проверяют изоляцию токоведущих частей сварочной цепи. Какое должно быть сопротивление изоляции токоведущих частей сварочной цепи.
Ответ: 500-2500 В в течении 1 минуты. 5 МОм 1 раз в 2 года
13. Какое сварочное оборудование (его части) подлежит заземлению.
Ответ: Корпус сварочного аппарата и вторичная обмотка трансформатора.
14. Какие меры безопасности должен соблюдать электромонтёр для предупреждения поражения электрическим током?
Ответ: Проверить рабочую одежду, рукавицы, спецобувь и другие средства индивидуальной защиты. Убедиться, что на них нет следов воспламеняющихся веществ и все они исправны; несоответствующие требованиям - заменить.
Надеть спецодежду и спецобувь, застегнуть все пуговицы, волосы убрать под головной убор. Куртка должна быть навыпуск, брюки - поверх ботинок, карманы закрыты клапанами.
Убедиться, что рабочее место достаточно освещено, не загромождено посторонними предметами, имеется вентиляция.
Проверить состояние настилов, подмостей, ограждений на месте выполнения электромонтажных работ.
Проверить наличие и надежность заземляющего провода от корпуса (крепление должно быть выполнено болтовым соединением или сваркой).
Проверить наличие и исправность инструмента.
15. Освобождение пострадавшего от электрического тока до 1000В.
Ответ: Наиболее простой способ - это быстрое отключение той части электроустановки, которой касается человек.
Отключение электроустановки производится с помощью ближайшего рубильника, выключателя или иного отключающего аппарата, а также путем снятия или вывертывания предохранителей (пробок), разъема штепсельного соединения. Если почему-либо быстро отключить электроустановку вручную не представляется возможным из-за удаленности или недоступности выключателя, можно прервать цепь тока через пострадавшего, перерубив провода.
Перерубить провода можно лишь в установке до 1 кВ, воспользовавшись топором с сухой деревянной рукояткой или кусачками, пассатижами и другим инструментом с изолирующими рукоятками.
В установках до 1 кВ пострадавшего можно оттянуть от токоведущих частей, взявшись за его одежду, если она сухая и отстает от его тела.
16. Через какое время проверяется на работоспособность пенные химические огнетушители.
Ответ: Перезарядка огнетушителей производится ежегодно, заменяется водный раствор пенообразователя, проверяется вместимость пускового баллона путем его взвешивания (ОВП-100 и УВП-250).
Баллоны с рычажным запорным устройством проверяются один раз в год, а с вентильным запором — один раз в квартал путем взвешивания. Если утечка газа из пускового баллона

составляет более 5% массы заряда, то баллон должен быть заменен или отправлен на перезарядку.
Масса газа заряженного пускового баллона определяется как разность масс пустого и заряженного баллона (значения массы оттиснены на горловине баллона).
17. Оказание первой помощи при поражении электрическим током.
Ответ: При поражении человека электрическим током необходимо принять меры к освобождению пострадавшего от тока и немедленно приступить к оказанию ему первой помощи.
После освобождения пострадавшего от тока необходимо установить степень поражения и в соответствии с состоянием пострадавшего оказать ему медицинскую помощь. Если пострадавший не потерял сознание, необходимо обеспечить ему отдых, а при наличии травм или повреждений (ушибы, переломы, вывихи, ожоги и т. д.) необходимо оказать ему первую помощь до прибытия врача или доставить в ближайшее лечебное учреждение.
Если пострадавший потерял сознание, но дыхание сохранилось, необходимо ровно и удобно уложить его на мягкую подстилку — одеяло, одежду и т. д., расстегнуть ворот, пояс, снять стесняющую одежду, очистить полость рта от крови, слизи, обеспечить приток свежего воздуха, дать понюхать нашатырный спирт, обрызгать водой, растереть и согреть тело.
При отсутствии признаков жизни (при клинической смерти отсутствует дыхание и пульс, зрачки глаз расширены из-за кислородного голодания коры головного мозга) или при прерывистом дыхании следует быстро освободить пострадавшего от стесняющей дыхание одежды, очистить рот и делать искусственное дыхание и непрямой массаж сердца.
18. Опасные напряжения,.Сопротивление тела человека.
Ответ: Свыше 42 В (12В в особо опасных условиях). От 300 Ом до 10000 Ом (расчётное 1000 Ом)
19. Действия пострадавшего и окружающих при несчастном случае.
Ответ: При несчастных случаях, травмах, кровотечении, внезапной потере сознания (обморок) первую помощь оказывают окружающие, находящиеся рядом с пострадавшим. Первоначально необходимо немедленно прекратить действие внешних повреждающих факторов (электрический ток, сдавление тяжестью и т. д.) или удалить пострадавшего из неблагоприятных условий среды (извлечение из воды при утоплении, горящего помещения, перенесение в прохладное место при тепловом или солнечном ударе и т. д.). Только после этого пострадавшему оказывают неотложную медицинскую помощь на месте происшествия, используя простейшие приемы и имеющиеся под рукой средства. Характер такой помощи зависит от особенностей повреждений и нарушений важнейших жизненных функций.
20. Опасный и смертельный ток.
Ответ: От 20мА до 50мА-опасный. 100мА смертельный.
21. Допускается ли использовать в качестве обратного провода внутренние ж.д. пути, сети заземления или зануления, коммуникации технологического оборудования.
Ответ: Нет.

4. ИНФОРМАЦИОННОЕ ОБЕСПЕЧЕНИЕ РЕАЛИЗАЦИИ ПРОГРАММЫ

Для реализации программы библиотечный фонд образовательной организации должен иметь печатные и/или электронные образовательные и информационные ресурсы, рекомендуемых для использования в образовательном процессе

4.2.1. Печатные издания

Основные источники:

1. Карнаух, Н. Н.Охрана труда : учебник для среднего профессионального образования / Н. Н. Карнаух. — Москва : Издательство Юрайт, 2017
2. Родионова, О. М.Охрана труда : учебник для среднего профессионального образования / О. М. Родионова, Д. А. Семенов. — Москва : Издательство Юрайт, 2017
3. Беляков, Г. И.Охрана труда и техника безопасности : учебник для среднего профессионального образования / Г. И. Беляков. — 3-е изд., перераб. и доп. — Москва : Издательство Юрайт, 2017

4.2.2. Дополнительные источники

1. Девисилов В.А. Охрана труда: учебник. 3-е изд., испр. и доп. – М.:ФОРУМ: ИНФРА – М, 2008. – 448 с.: ил. – (профессиональное образование).
2. Моторин В.Б. Риск в профессиональной деятельности: основные факторы и особенности проявления: Монография. – СПб.: СПбУ МВД России, 2002.
3. Безопасность и охрана труда: Учебное пособие для вузов/ Н.Е. Гарнагина, Н.Г. Занько, Н.Ю. Золотарева и др.; Под ред. О.Н. Русака. – СПб: Изд-во МАНЭБ, 2001. – 279 с.:ил.
4. Кланица В.С. Охрана труда а автомобильном транспорте- М.: ОИЦ "Академия"2012

4.2.3. Электронные издания (электронные ресурсы)

1. Электронный ресурс «Вводный инструктаж по охране труда». Форма доступа: http://www.venta2.ru
2. Электронный ресурс «Оказание первой медицинской помощи при несчастных случаях на производстве». Форма доступа: http://rutracker.org/forum/viewtopic.php?t=1461898
3. Электронный ресурс «Охрана труда и пожарная безопасность». Форма доступа: http://rutracker.org/forum/viewtopic.php?t=1418787
4. Видеофильмы по охране труда и технике безопасности. Форма доступа http://www.prakti.ru ; E-mail: praktika08@bk.ru
5. http://norma.org.ua/document/regulations_ohrana_truda/otraslevie/toi_r/auto/37.php
6. http://truddoc.narod.ru/sbornic/transport/22.htm

Основные законы

1. Трудовой кодекс Российской Федерации (от 30 декабря 2001 г. № 197 ФЗ) – М.: Издательство Юридическая литература, 2002.

2. Закон Российской Федерации от 21 декабря 1994 г. № 69-ФЗ «О пожарной безопасности».
3. Закон Российской Федерации от 17 июля 1999 г. № 181-ФЗ «Об основах охраны труда в Российской Федерации».
4. Указ Президента Российской Федерации от 4 мая 1994 г. № 850 «О государственном надзоре и контроле за соблюдением законодательства РФ о труде и охране труда».
5. Указ Президента Российской Федерации от 20 июля 1994 г. № 1504 «Об утверждении Положения о Федеральной инспекции труда при Министерстве труда и социального развития РФ (Рострудинспекции)».
6. Постановление Правительства Российской Федерации от 23 мая 2000 г. № 399 «О государственных нормативных требованиях по охране труда в РФ».
7. Постановление Министерства труда и социального развития РФ от 24 октября 2002 г. № 73 «Об утверждении форм документов, необходимых для расследования и учета несчастных случаев на производстве, и Положения об особенностях расследования несчастных случаев на производстве в отдельных отраслях и организациях».

Основные законодательные и нормативные правовые акты по безопасности труда

1. Положение о расследовании и учете несчастных случаев на производстве. Постановление Правительства Российской Федерации от 11 марта 1999г. №279
2. Положение о проведении аттестации рабочих мест по условиям труда. Постановление Министерства Российской Федерации от 14 марта 1997 г. №12

МИНИСТЕРСТВО ОБРАЗОВАНИЯ И МОЛОДЕЖНОЙ ПОЛИТИКИ
СВЕРДЛОВСКОЙ ОБЛАСТИ
ГОСУДАРСТВЕННОЕ АВТОНОМНОЕ ПРОФЕССИОНАЛЬНОЕ ОБРАЗОВАТЕЛЬНОЕ
УЧРЕЖДЕНИЕ СВЕРДЛОВСКОЙ ОБЛАСТИ
«КАМЕНСК-УРАЛЬСКИЙ АГРОПРОМЫШЛЕННЫЙ ТЕХНИКУМ»

УТВЕРЖДЕН
Приказом директора
ГАПОУ СО «Каменск-Уральский
агропромышленный техникум»
С.И. Некрасова
Пр.№57-уч от 19.05.2025

КОМПЛЕКТ КОНТРОЛЬНО-ОЦЕНОЧНЫХ СРЕДСТВ ДЛЯ ОЦЕНКИ ОСВОЕНИЯ ИТОГОВЫХ ОБРАЗОВАТЕЛЬНЫХ РЕЗУЛЬТАТОВ ОП.04 ЭКОНОМИКА ОРГАНИЗАЦИИ

Для подготовки специалистов среднего звена:
15.02.19 Сварочное производство

Форма обучения: очная
Срок обучения: 3 г.10 мес.
Уровень освоения: базовый

Каменск-Уральский
2025

Настоящий комплект контрольно-оценочных средств разработан на основе Федерального государственного образовательного стандарта среднего профессионального образования по специальности 15.02.19 Сварочное производство, утвержденного приказом Министерства образования и науки РФ от 30.11.2023 г. N 907 (зарегистрировано в Минюсте России 29.12.2023 N 76769).

Организация -разработчик:
Государственное автономное профессиональное образовательное учреждение Свердловской области «Каменск-Уральский агропромышленный техникум»

Разработчик:
Калыева Оксана Фаритовна, преподаватель, высшая квалификационная категория

Рецензент:

М.М. Гайсина	Зав. отделением	ГАПОУ СО «КУАТ»
Фамилия, Имя, Отчество	должность	место работы

Рассмотрен на заседании ПЦК, протокол №1 от 19.05.2025
Руководитель ПЦК: Нигматуллина А.Р.

Рассмотрен на заседании педагогического совета, протокол №12 от 19.05.2025
Председатель: Некрасов С.И.

Согласован на заседании НМС, протокол №1 от 19.05.2025
Председатель: Э.В. Павлова

Содержание

1.	Паспорт комплекта контрольно-оценочных средств……....	4
2.	Критерии оценки освоения учебной дисциплины……	6
3.	Комплект контрольно-оценочных средств ……..	7
3.1.	Задания для текущего контроля…….	7
3.2.	Задания для рубежного контроля …….	27
3.3.	Задания для итоговой аттестации…….....	28
4.	Рекомендуемая литература…….	32

1. Паспорт контрольно-оценочных средств

Комплект контрольно-оценочных средств (далее – КОС) предназначен для контроля и оценки образовательных достижений обучающихся, освоивших программу учебной дисциплины ОП.04 «Основы экономики организации» общепрофессионального цикла дисциплин.

КОС включает контрольные материалы для проведения текущего контроля и итоговой аттестации, разработан в соответствии с рабочей программой по ОП.04 «Основы экономики организации», рассмотренной на заседании ПЦК.

Программой дисциплины предусматривается выполнение работы, направленной на формирование

общих компетенций:

ОК.01	Выбирать способы решения задач профессиональной деятельности применительно к различным контекстам
ОК.02	Использовать современные средства поиска, анализа и интерпретации информации и информационные технологии для выполнения задач профессиональной деятельности
ОК.03	Планировать и реализовывать собственное профессиональное и личностное развитие, предпринимательскую деятельность в профессиональной сфере, использовать знания по финансовой грамотности в различных жизненных ситуациях
ОК.04	Эффективно взаимодействовать и работать в коллективе и команде
ОК.05	Осуществлять устную и письменную коммуникацию на государственном языке Российской Федерации с учетом особенностей социального и культурного контекста
ОК.06	Проявлять гражданско-патриотическую позицию, демонстрировать осознанное поведение на основе традиционных общечеловеческих ценностей, в том числе с учетом гармонизации межнациональных и межрелигиозных отношений, применять стандарты антикоррупционного поведения
ОК.09	Пользоваться профессиональной документацией на государственном и иностранном языках

умений:

- применять экономически обоснованные виды работ и приемы организации труда при обслуживании работы руководителя организации или структурного подразделения;

знаний:

- основы экономики отрасли, организации;
- специфику деятельности организации;
- основные аспекты развития организации как хозяйствующего субъекта в рыночной экономике;
- структуру организации;
- систему управления организацией.

Объектами оценивания выступают:

- степень усвоения теоретических знаний;
- уровень овладения практическими умениями и навыками по всем видам учебной работы;
- результаты самостоятельной работы.

Оценивание осуществляется путем выставления оценок в ведомости и указанием количества пропущенных занятий.

Комплект оценочных средств включает:

- фронтальный опрос

- индивидуальный опрос
- кейсы
- тесты
- задачи

Перед проведением занятий студенты обязаны проработать соответствующий материал, уяснить цель занятия, ознакомиться с содержанием и последовательностью его проведения, а преподаватель проверить их знания и готовность к выполнению задания. Формой аттестации по учебной дисциплине является экзамен. Экзамен проводится по билетам. Ответы предоставляются письменно. Время выполнения задания – 6 часов.

2. Критерии оценки освоения учебной дисциплины

№	Тип (вид) задания	Критерии оценки
1	Устные ответы, контрольная работа	**Оценка «5»** ставится в том случае, если студент правильно понимает сущность вопроса, дает точное определение и истолкование основных понятий; строит ответ по собственному плану, сопровождает ответ новыми примерами, умеет применить знания в новой ситуации; может установить связь между изучаемым и ранее изученным материалом, а также с материалом, усвоенным при изучении других дисциплин/модулей. **Оценка «4»** ставится, если ответ студента удовлетворяет основным требованиям к ответу на оценку 5, но дан без использования собственного плана, новых примеров, без применения знаний в новой ситуации, без использования связей с ранее изученным материалом и материалом, усвоенным при изучении других дисциплин/модулей; студент допустил одну ошибку или не более двух недочетов и может их исправить самостоятельно или с небольшой помощью учителя. **Оценка «3»** ставится, если студент правильно понимает сущность вопроса, но в ответе имеются отдельные пробелы в усвоении вопросов курса, не препятствующие дальнейшему усвоению программного материала; умеет применять полученные знания при решении простых задач по готовому алгоритму; допустил не более одной грубой ошибки и двух недочетов, не более одной грубой и одной негрубой ошибки, не более двух-трех негрубых ошибок, одной негрубой ошибки и трех недочетов; допустил четыре-пять недочетов. **Оценка «2»** ставится, если студент не овладел основными знаниями и умениями в соответствии с требованиями программы и допустил больше ошибок и недочетов, чем необходимо для оценки
2	Тесты	«5» - 45 – 50 баллов «4» - 40 – 44 баллов «3» - 35 – 39 баллов
3	Кейсы	«5» - даны верные, полные, развернутые ответы на вопросы «4» - даны верные, но неполные ответы на вопросы «3» - даны неверные ответы на вопросы
4	Задачи	«5» - все задачи решены верно, без ошибок «4» - не все задачи решены верно, допущены ошибки «3» - только одна задача решена верно, допущено много ошибок
5	Практические работы	«5» - 45 – 50 баллов «4» - 40 – 44 баллов «3» - 35 – 39 баллов
6	Экзамен	«5» - 45 – 50 баллов «4» - 40 – 44 баллов «3» - 35 – 39 баллов

3. Комплект контрольно-оценочных средств

3.1. Задания для текущего контроля

Вопросы для проведения устного опроса

1. Экономическая эффективность использования основных средств организации.
2. Экономическая эффективность использования оборотных средств организации.
3. Роль себестоимости продукции.
4. Кадровый потенциал организации.
5. Материально-техническая база организации
6. Инвестиционная деятельность организации.
7. Капиталовложения организации.
8. Конкурентоспособность предприятия.
9. Показатели эффективности деятельности предприятия.
10. Оплата труда на предприятии.
11. Структура предприятия.
12. Издержки (затраты) предприятия.
13. Рентабельность деятельности предприятия.
14. Организация (предприятие) в условиях рыночной экономики.
15. Порядок ценообразования и ценовая политика организации (предприятия).
16. Расчет себестоимости продукции и ее влияние на финансовые результаты деятельности организации.
17. Основные средства организации и их использование.
18. Кадры организации и производительность труда.
19. Оборотные средства организации, их кругооборот и показатели эффективного использования.
20. Оценка финансового состояния организации и разработка мероприятий по его стабилизации.
21. Формирование прибыли в организации и пути повышения рентабельности.
22. Повышение рентабельности работы предприятия.
23. Организация оперативного планирования производства.
24. Издержки производства, прибыли и валовой доход.

Тестовые задания

Тест (Тема «Производственная структура организации (предприятия)»)

(необходимо найти единственно правильный ответ)

1. Укажите, какая предпосылка не является характерной для эффективного функционирования рыночной экономики:

а) самостоятельность экономических субъектов рынка

б) полная материальная ответственность экономических субъектов на использование ресурсов и результаты хозяйственной деятельности

в) поддержание стабильно низких иен с помощью государственных дотаций

г) свободный выбор партнеров по хозяйственным связям.

2. Любые меры или действия, соединяющие покупателя и продавца, называются:

а) экономической системой;

б) рынком;

в) издержками торговли;

г) бартером.

3. В рыночной экономике роль государства полнее всего характеризуется как:

а) всеобъемлющая

б) ограниченная

в) неучастие

г) значительная.
4. Система рыночных цен не обеспечивает информацией:
а) об издержках производства различных товаров и услуг;
б) о том, какие товары нужны людям;
в) о доходах в производстве, тех или иных товаров;
г) о заработной плате, которую можно заработать в раз личных сферах производства.
5. Для того, чтобы эффективно использовать ресурсы, рыночная экономика прибегает к:
а) корректировке потребностей
б) централизованному планированию
в) системе свободного ценообразования
г) сокращению убыточного производства.
6. Какая из следующих характеристик относится к понятию «рыночное хозяйство»:
а) соревнование
б) свобода выбора и предпринимательства
в) директивное экономическое планирование
г) общественная собственность на средства производства
7. Государство в рыночной экономике не выполняет следующую функцию:
а) проведения антимонопольной политики
б) поддержания конкуренции
в) обеспечения принципа социальной справедливости
г) перераспределения ресурсов между отраслями хозяйства
8. К числу особенностей олигополии относится то, что каждая фирма-участник производит:
а) однородный продукт
б) значительный объем отраслевого выпуска продукции
в) дифференцированный продукт
г) незначительный объем отраслевого выпуска продукции.
9. Две или более фирмы, вступающие в сговор с целью повышения цены на выпускаемую продукцию, называются:
а) синдикат
б) холдинг
в) конгломерат
г) картель.
10. Олигополия представляет собой рыночную структуру, где функционирует:
а) большое количество конкурирующих фирм, производящих дифференцированный продукт
б) только одна крупная фирма
в) небольшое количество конкурирующих фирм
г) большое количество конкурирующих фирм, производящих однородный продукт.
11. Хотя у ценового механизма и есть много недостатков, но его неоспоримое преимущество заключается в:
а) стабильном развитии экономики
б) эффективном распределении ресурсов
в) предоставлении личной свободы всем агентам рынка
г) уравнительном распределении доходов.
12. Термин «несовершенный конкурент» в рыночной экономике относится к продавцу, который:
а) сознательно или бессознательно использует неэффективные способы производства
б) действует вне системы специализации и цен
в) предлагает достаточный объем товаров, чтобы влиять на цены

г) пытается разрушить сложившийся стандарт потребительских предпочтений.

13. Проблема «как производить» в рыночной экономике решается:

а) на основе широкого использования в экономике средств производства

б) на основе динамики и объема потребительского спроса, которые определяются через цены на конечные продукты

в) на основе специализации, которая используется при применении разных технологических способов производства

г) через стремление производителей к получению прибыли и, следовательно, к минимизации издержек производства.

14. Государство в рыночной экономике должно заниматься проблемами:

а) распределения денежных доходов среди членов общества

б) определением круга товаров и услуг, в которых нуждается общество, независимо от вкусов и предпочтений какой-то группы или всего населения

в) оказания помощи конкретному потребителю с ограниченными доходами, определяя способы их рационального использования

г) определения, что и сколько нужно производить из имеющихся наличных ресурсов.

15. Конкурентный рыночный механизм является способом:

а) согласования и синхронизации решений потребителей, производителей и владельцев факторов производства

б) согласования этих решений

в) синхронизации этих решений

г) ни синхронизации, ни согласования этих решений.

16. Если государство установит на какой-то товар предельную цену на уровне ниже равновесной, то:

а) образуется излишек товара

б) возникнет дефицит этого товара

в) производство данного товара прекратится

г) установится равновесие на рынке данного товара.

Тест (Тема «Ценообразование»)

1. Товары А и Б внедрены на рынок в 2013году. На первом этапе внедрения фирма несла дополнительные затраты на рекламу новых товаров, поэтому цена на них была достаточно высокой. В последствии затраты на выпуск единиц товаров Аи Б стали значительно снижаться с каждым годом выпуска. Каким образом должна измениться политика цен на данные товары, если фирма планирует расширить рынок сбыта товара Б, а у товара А появились серьезные конкуренты?

1) требуется повысить цены на товар Б, а на товар А цену не менять

2) следует существенно снизить цену на товар Б, и повысить на товар А

3) требуется выборочное снижение цен на товар Б, и резкое снижение цен на товар А

4) требуется выборочное снижение цен на товар А, и резкое снижение цен на товар Б,

5) требуется резкое снижение цен на товары А и Б

2. Розничному продавцу ювелирной продукции стало известно, что его конкурент производит расчет суммы наценки исходя из процента к полным затратам и этот процент в данный момент равен 28%. Сам же розничный продавец рассчитывает сумму наценки исходя из процента к цене. Помогите продавцу выяснить, каков процент наценки конкурента?

1) 16%

2) 35%

3) 6%

4) 22%

5) 50%

3. В ситуации, когда информация о спросе известна и поведение покупателей зависит от времени. А именно покупатель готов приобретать товар, как в сезон, так и между сезонами, какой мотив будет способствовать проведению ценовой акции?
1) сезонные временные линии
2) сезонные временные сдвиги спроса
3) опробование (анализ) спроса
4) ускорение покупки или покупка впрок
5) попытка или проба

4. Производственное предприятие несет полные затраты на изготовление единицы продукции в размере 280р. Из них сумма постоянных затрат составляет 180 р. Процентная надбавка, которую предприятие начисляет, реализуя товар, составляет 30% к переменным затратам. Определите цену реализации единицы товара на основе переменных затрат.
1) 364р
2) 234р
3) 130р
4) 598р
5) 70р

5. Розничная цена ювелирного изделия 5600р. Товар поставляется от производителя непосредственно в магазин. Торговая надбавка магазина составляет 25% к отпускной цене завода-изготовителя. Известно также, что завод-изготовитель делает наценку при реализации данного товара в размере 15%. Какой будет себестоимость ювелирного изделия для розничного продавца-ювелирного магазина, и для завода – изготовителя.
1) 3570р-для ювелирного магазина; 4200р - для завода-изготовителя
2) для ювелирного магазина и для завода-изготовителя себестоимость будет одинакова-3570р
3) 3640р-для завода-изготовителя, 4200р - для ювелирного магазина
4) 3570- для завода-изготовителя, 4200р - для ювелирного магазина
5) 4200р- себестоимость ювелирного изделия для магазина и завода-изготовителя

6. Представьте, что вы обычный покупатель, который зашел в крупный торговый центр, где представлены самые разнообразные товары, реализуемые через самостоятельные отделы и бутики, и увидели, что:

- в отделе обуви покупателям выдается карта, срок действия которой ограничен одним годом, в которой указана информация о том, что при покупке второй и третьей пар обуви покупатель получает скидку в размере 5% от суммы покупки; при покупке 4,5,6 пар обуви- скидка составит 10%, а при приобретении 7,8,9, 10 пар обуви-скидка будет 20%.

-в отделе женской одежды на некоторых моделях летней коллекции вывешены «розовые» ценники, отличающиеся от ценников на др. модели не только цветом, но и яркой пометкой с указанием прежней, более высокой цены изделия. Зачеркнутой жирной красной линией, и действующей новой сниженной ценой;

- в продовольственном отделе в зале самообслуживания на витринах с некоторым товаром (масло растительное определенной марки, макаронные изделия определенного производителя) указана информация о том, что владельцам клубной карты «Рамзай» на данные товары будет предоставлена скидка при оплате на кассах и при предъявлении клубной карты.

Определите, какие виды сидок использованы во всех трех отделах торгового центра.
1) обувной отдел - бонусные скидки; отдел женской одежды- специальные; продовольственный отдел - льготные
2) обувной отдел - прогрессивная скидка; отдел женской одежды- временные; продовольственный отдел - клубные

3) обувной отдел-распродажа; отдел женской одежды- скидка за преданность покупателей; продовольственный отдел - бонусные
4) обувной отдел - прогрессивная сидка; отдел женской одежды - купоны; продовольственный отдел - скидки с цен на определенный период времени
5) обувной отдел - скидки за количество; отдел женской одежды - функциональные скидки; продовольственный отдел - клубные скидки

7. В международном контракте на поставку партии товара от продавца-экспортера покупателю-импортеру указано, что товар транспортируется морем и оговорено, что экспортер обязуется упаковать товар, доставить его в порт назначения, погрузить на судно и известить импортера о погрузке. Импортер, в свою очередь, оплачивает размещение груза на судне, и понесенные в случае повреждения или утраты товара, убытки. Какой вид международной цены предусматривает данные условия?
1) ФОР
2) ФАС
3) ФАО
4) ДАФ
5) ФОБ

8. Предприятие получило дополнительный заказ на товар для продажи его на экспорт. Производственные мощности позволяют выполнить заказ. При этом предприятие произвело и реализовало плановую продукцию-100 ед изделий. Переменные затраты на ед изделия составляют 100р, постоянные – 1000р на партию в 100ед. Рентабельность на внутреннем рынке-20%. Какова будет цена реализации изделия на внутреннем рынке, а также укажите минимально возможную цену единицы изделия для выхода на внешний рынок.
1) внутренний рынок-132р, внешний -100р
2) внутренний рынок-100р, внешний -132р
3) цена на внутреннем и внешнем рынке одинакова -120р
4) внутренний рынок-132р, внешний -120р
5) минимально возможная цена на внешнем и внутреннем рынках одинакова -132р

9. Определите теоретическую цену облигации номиналом 10000р, выпущенную на срок 1год, если ее владелец ожидает доход по данной облигации в размере 2000р за год. А рыночный процент по ней в долях равен 0,75.
1) 6857р
2) 21000р
3) 12000р
4) 12900р
5) 12750р

Тренировочные задания

Тест вариант 1

	Вопрос		**Вариант ответа**	
1	Хозяйственные товарищества могут создаваться в форме	А	акционерного общества	
		Б	полного товарищества	
		В	общества с ограниченной ответственностью	
		Г	товарищества на вере	
2	Что изучает экономика организации ?	А	технологию производства	
		Б	производственную деятельность	
		В	предприятия, механизмы формирования и использования основных факторов производства и экономических ресурсов предприятия	

		Г	все ответы верны	
3	К легкой промышленности относятся следующие отрасли:	А	приборостроение	
		Б	транспортная	
		В	обувная	
		Г	текстильная	
4	В производственном кооперативе может быть	А	неограниченное количество участников	
		Б	не более 2-х участников	
		В	не более 50-ти участников	
		Г	не более 5-ти участников	
5	Акционерное общество имеет капитал 500 МРОТ. По закону оно может быть	А	только закрытым	
		Б	только открытым	
		В	не может быть акционерным обществом	
		Г	нет верного ответа	
6	Какой из перечисленных показателей характеризует уровень производительности труда:	А	фондоотдача;	
		Б	выработка на одного работающего;	
		В	оборачиваемость продукции;	
		Г	фондовооруженность труда.	
7	Что характеризует производительность труда:	А	эффективность затрат труда;	
		Б	эффективность использования оборудования;	
		В	эффективность использования материальных ресурсов.	
		Г	эффективность использования финансовых ресурсов	
8	Исчисление общей стоимости продукции или услуг по статьям расходов:	А	смета расходов	
		Б	калькуляция	
		В	финансовое планирование	
		Г	бизнес-планирование	
9	Какие из названных позиций относятся к нормам труда:	А	нормы расхода материалов;	
		Б	нормы естественных процессов;	
		В	нормы технологических перерывов;	
		Г	нормы обслуживания.	
10	Чем меньше чистый дисконтированный доход проекта, тем	А	неэффективнее проект	
		Б	эффективнее проект	
		В	нет зависимости между ЧДД и эффективность проекта	
		Г	нет верного ответа	
11	Соотношение отдельных элементов или групп основных средств, выраженные в процентах к их общей стоимости	А	функции основных средств	
		Б	сущность основных средств	
		В	состав основных средств	
		Г	структура основных средств	
12	Запас необходимый на случай срыва очередных поставок по непредвиденным обстоятельствам	А	текущий запас	
		Б	страховой запас	
		В	технологический запас	
		Г	транспортный	
13	Процесс постепенного перенесения стоимости основных фондов на производимую продукцию	А	амортизация	
		Б	прибыль	
		В	себестоимость	
		Г	цена	
14	Остаточная стоимость основных средств - это:	А	оценка воспроизводства основных фондов в условиях на момент переоценки;	
		Б	сумма фактических затрат в действующих ценах на приобретение, создание, транспортировку, монтаж средств труда;	
		В	стоимость на конец срока службы по данным бухгалтерского учета об наличии и движении	
		Г	все ответы правильные	
15	Разность между объемом реализованной	А	выручка от реализации продукции	
		Б	денежное выражение стоимости товара	

	продукции в стоимостном выражении	В	прибыль от реализации	
		Г	чистый доход предприятия	
16	Налогооблагаемая прибыль	А	прибыль до уплаты налога на прибыль	
		Б	прибыль после уплаты налога на прибыль	
		В	прибыль для распределения среди акционеров	
		Г	нет верного ответа	
17	Предприятие получает прибыль при условии если	А	выручка равна нулю	
		Б	выручка равна себестоимости	
		В	прибыль меньше совокупных затрат	
		Г	себестоимость ниже выручки	
18	Производственная мощность предприятия -это:	А	количество продукции в натуральном выражении, произведенное в отчетном году	
		Б	количество продукции в стоимостном выражении, планируемое на предстоящий год	
		В	минимальная способность предприятия произвести определенный объем продукции за квартал, год	
		Г	максимально возможный годовой выпуск продукции (в натуральном и стоимостном выражении) в установленной номенклатуре	
19	Календарный период времени от момента запуска сырья и материалов в производство до полного изготовления готовой продукции	А	производственный цикл	
		Б	технологический цикл	
		В	время выполнения основных операций	
		Г	время выполнения вспомогательных операций	
20	Основные характеристики серийного производства:	А	периодическая повторяемость выпуска продукции; средняя квалификация рабочих, средняя степень поточности	
		Б	коэффициент закрепления операций - более 40;	
		В	высокая квалификация рабочих; высокая себестоимость продукции;	
		Г	высокая степень непрерывности и прямоточности производства; коэффициент закрепления операций - 1-2; низкая себестоимость продукции	
21	Величина денежного вознаграждения, выплачиваемого наемному работнику за выполнение определенного задания, объема работ	А	премия;	
		Б	заработная плата	
		В	дополнительная заработная плата	
		Г	повременная заработная плата	
22	При сдельно-премиальной системе размер заработной платы зависит от:	А	тарифной ставки работника	
		Б	сдельной расценки и размера премии	
		В	количества отработанного времени и размера премии	
		Г	размера премии.	
23	какие из названных позиций относятся к оборотным производственным фондам:	А	сырье и материалы	
		Б	незавершенное производство;	
		В	машины, оборудование	
		Г	земельный участок	
24	Какие позиции характеризуют коэффициент оборачиваемости	А	объем реализованной продукции в расчете на 1 руб. оборотных фондов;	
		Б	количество оборотов оборотных средств за соответствующий период;	
		В	продолжительность одного оборота оборотных средств	
		Г	нет верного ответа	
25	Денежный резерв,	А	амортизационный фонд	

	предназначенный для обновления основных фондов	Б	денежные средства на счете	
		В	оборотные фонды	
		Г	основные фонды	

Тест вариант 2

	Вопрос		Вариант ответов	
1	К пищевой промышленности не относится:	А	мясная промышленность	
		Б	молочная промышленность	
		В	обувная промышленность	
		Г	рыбная	
2	«Предприятие, в котором наряду с участниками, осуществляющими от его имени предпринимательскую деятельность и отве-чающими по его обязательствам своим имуществом, имеется один или несколько участников, связанных с его деятельностью, в пределах сумм, внесенных ими вкладов и не принимают участие в осуществлении ею предпринимательской деятельности» - это	А	общество с дополнительной ответственностью	
		Б	полное товарищество	
		В	товарищество на вере	
		Г	акционерное общество	
3	В полном товариществе может быть	А	неограниченное количество участников	
		Б	не менее 2-х участников	
		В	не более 50-ти участников	
		Г	не менее 5-ти участников	
4	Акционерное общество имеет капитал 100 МРОТ. По закону оно может быть	А	только закрытым	
		Б	только открытым	
		В	не может быть акционерным обществом	
		Г	нет верного ответа	
5	Какие из перечисленных показателей характеризуют уровень производительности труда:	А	фондоотдача	
		Б	материалоемкость	
		В	трудоемкость продукции	
		Г	фондовооруженность труда	
6	Что характеризует выработка на одного работника:	А	эффективность затрат труда	
		Б	эффективность использования оборудования	
		В	эффективность использования материальных ресурсов	
		Г	эффективность использования финансовых ресурсов	
7	Исчисление себестоимости единицы продукции или услуг по статьям расходов:	А	смета расходов	
		Б	калькуляция	
		В	финансовое планирование	
		Г	бизнес-планирование	
8	Какие из названных позиций относятся к нормам труда:	А	нормы времени	
		Б	нормы расхода основных средств	
		В	нормы технологических перерывов	
		Г	нормы расхода оборотных средств	
9	Чем больше чистый дисконтированный доход проекта, тем	А	неэффективнее проект	
		Б	эффективнее проект	
		В	нет зависимости между ЧДД и эффективность проекта	
		Г	нет верного ответа	
10	Запас необходимый на	А	текущий запас	

	случай срыва очередных поставок по вине транспортных предприятий	Б	страховой запас	
		В	технологический запас	
		Г	транспортный	
11	Хозяйственные общества - это	А	объединение лиц, основанное на личном участии их членов в ведении дел фирмы	
		Б	объединение капиталов, предполагающее сложение только капиталов, но не деятельности вкладчиков	
		В	предпринимательская деятельность, осуществляемая без образования юридического лица	
		Г	объединение лиц, предполагающее сложение только капиталов, но не деятельности вкладчиков	
12	Уставный капитал Акционерного общества складывается из:	А	номинальной стоимости акций общества	
		Б	собственных сбережений директора ООО	
		В	стоимости вкладов его участников	
		Г	прибыли предприятия	
13	Амортизация - это:	А	потеря основными фондами своих технических свойств	
		Б	особый рычаг государства для контроля за качеством производимой продукции	
		В	процесс постепенного перенесения стоимости основных фондов на производимую продукцию	
		Г	способ уменьшения издержек предприятия	
14	Под понятием «прибыль от реализации продукции» подразумевается:	А	выручка от реализации продукции	
		Б	денежное выражение стоимости товара	
		В	разность между объемом реализованной продукции в стоимостном выражении (без НДС и акцизов) и ее себестоимостью	
		Г	чистый доход предприятия	
15	Прибыль до уплаты налога на прибыль	А	налогооблагаемая прибыль	
		Б	чистая прибыль	
		В	прибыль от реализации	
		Г	балансовая прибыль	
16	Производственный цикл	А	календарный период времени от момента запуска сырья до получения готовой продукции	
		Б	время выполнения основных операций	
		В	время выполнения вспомогательных операций	
		Г	время естественных процессов	
17	Обработка партии деталей на каждой последующей операции начинается после окончания обработки всей партии на	А	параллельный тип сочетания операций	
		Б	последовательный тип сочетания операций	
		В	параллельно-последовательный тип сочетания операций	
		Г	все ответы верны	
18	При этой системе оплаты труд рабочего оплачивается за отработанное время	А	сдельно-премиальная	
		Б	сдельная	
		В	повременная	
		Г	повременно-премиальная	
19	Целью нормирования на предприятии является	А	постепенное снижение существующего уровня цен для вытеснения конкурентов	
		Б	повышение эффективности труда в процессе производства	
		В	определение рационального планового объема оборотных средств	
		Г	нет правильного ответа	
20	Повышение эффективности использования оборотных средств достигается за счет	А	нормирования	
		Б	улучшения оборачиваемости	
		В	увеличения фондоотдачи	
		Г	увеличения себестоимости	

21	Норма амортизации - это	А	отношение годовой суммы амортизации к первоначальной стоимости средства труда, выраженное в процентах	
		Б	процесс постепенного перенесения стоимости основных фондов по мере износа на производимую продукцию	
		В	начисленный износ за весь срок службы	
		Г	нет верного ответа	
22	Постоянные издержки-это	А	расходы на управление предприятием и амортизация	
		Б	сумма основных и накладных расходов.	
		В	суммарные затраты на сырье и материалы	
		Г	расходы приходящиеся на единицу продукции	
23	Сырье и материалы относятся	А	к производственным оборотным фондам	
		Б	к непроизводственным оборотным фондам	
		В	к производственным основным фондам	
		Г	к непроизводственным основным фондам	
24	Какие позиции характеризуют период оборачиваемости	А	объем реализованной продукции в расчете на 1 руб. оборотных фондов	
		Б	количество оборотов оборотных средств за соответствующий период	
		В	продолжительность одного оборота оборотных средств	
		Г	нет верного ответа	
25	Непроизводственные основные фонды	А	не участвуют в процессе производства	
		Б	не теряют свою стоимость в процессе потребления	
		В	переносят свою стоимости на продукт частями по мере износа	
		Г	нет верного ответа	

Задачи

1. Предприятие приобрело объект основных средств стоимостью 160000 руб. со сроком полезного действия 4 года. Необходимо определить: годовую норму амортизационных отчислений, годовую и ежемесячную суммы амортизационных отчислений.

2. Предприятие приобрело оборудование стоимостью 150000 руб., в том числе НДС 20%. Стоимость услуг по доставке составляет 30000 руб., включая НДС 20%. Стоимость услуг по договору подряда составляет 16000 руб., включая НДС 20%. Необходимо определить первоначальную стоимость оборудования, приобретенного предприятием.

3. Предприятие приобрело объект основных средств первоначальной стоимостью 52000 руб. Исходя из производственных характеристик предполагаемый объем выпуска продукции за весь срок полезного использования объекта установлен в 400000 руб. фактический выпуск продукции в течение срока полезного использования объекта составил в первый год – 90000 рублей, во второй – 70000 рублей, в третий – 50000 рублей, в четвертый – 90000 рублей, в пятый – 60000 рублей. Необходимо рассчитать суммы амортизационных отчислений по годам эксплуатации.

4. Определите:

- среднегодовую стоимость основных производственных фондов;
- стоимость их на конец года;
- коэффициенты выбытия и обновления основных фондов, если стоимость основных производственных фондов предприятия на начало года составили 3624 млн. руб.

Движение основных производственных фондов в течение года представлены в таблице (млн. руб.).

Дата	Ввод	Выбытие

1.02	10,0	32,0
1.04	16,0	3,0
1.07	75,0	8,0
1.09	40,0	10,0
1.11	60,0	5,0

5. На основании нижеприведенных данных проведите анализ основных производственных фондов (ОПФ) предприятия и предложите пути направленные на повышение эффективности их использования.

Основные производственные фонды предприятия

Наименование ОПФ	Стоимость на начало года (млн. руб.)	Стоимость на конец года (млн. руб.)	Среднегодовая стоимость	Структура ОПФ, (%)
Здания и сооружения	59,5	68,0		
Машины и оборудование	8,0	12,1		
Транспортные средства	2,3	3,4		
Прочие ОПФ	2,0	2,7		
Итого				

6. Определите общую отдачу от использования каждого рубля, затраченного на основные производственные фонды предприятия, на сколько они используются (фондоотдачу), а также долю затрат на основные производственные фонды приходящихся на выпуск 1руб. реализованной продукции (фондоемкость), если стоимость реализованной продукции за год составила 161344 тыс. руб.; на конец года – 5620 тыс.руб.

7. На основании нижеприведенных данных определите:

- коэффициент оборачиваемости;
- длительность одного оборота;
- загрузку оборотных средств, по предприятиям А и В выпускающим однотипную продукцию.

Сделайте вывод о том, на каком из предприятий оборотные средства используются с наибольшей эффективностью.

Показатели	Предприятие А (тыс. руб.)	Предприятие В (тыс. руб.)
Остатки на 1.01	8920	5100
Остатки на 1.02	7600	6700
Из них на расчетном счете в банке	1200	-
Выручка от реализации за месяц	23000	25000

8. Определите:

- среднегодовую стоимость основных производственных фондов;
- стоимость их на конец года;
- коэффициент выбытия и обновления основных фондов, если стоимость основных фондов на начало года составили 2825млн. руб.

Движение основных фондов в течение года приведены в таблице (млн. руб.)

Дата	Ввод	Выбытие
1.02	40,0	6
1.05	50,0	4
1.08	70,0	8
1.11	10,0	5

9. Основные производственные фонды на начало 2012 года составили 2825 млн.руб. Ввод и выбытие основных средств в течение года отражены в таблице. Определите среднегодовую стоимость основных средств.

На 1 число месяца	*Основные фонды, млн.руб*	
	ввод	выбытие
Февраль	30.0	6
Май	40.0	4
Август	60.0	8
ноябрь	15.0	5

10. Стоимость объекта основных средств составляет 80 000 руб., срок полезного использования – 5 лет. Определите годовые суммы амортизации, используя следующие методы: линейный; уменьшаемого остатка (коэффициент ускорения – 2);

11. Рассчитать величину амортизационных отчислений по основным фондам, используя четыре способа:

а) линейный способ

б) способ уменьшаемого остатка

в) способ списания стоимости по сумме числа лет срока полезного использования

г) способ списания стоимости пропорционально объему производимой продукции

Распределение объема производимой продукции по годам – равномерно.

Исходные данные

Вариант	Первоначальная стоимость ОФ, тыс.руб.	Срок полезного использования, лет	Коэффициент ускорения	Объем произведенной продукции, шт.
0	10000	5	1,2	15000
1	11000	6	1,5	20000
2	15000	7	1,7	1000
3	17000	3	1,8	7000
4	9000	4	1,3	8000
5	20000	3	2,0	10000
6	21000	8	1,9	100000
7	35000	10	1,8	20000
8	24000	7	1,4	50000
9	50000	12	1,7	5000

12. Предприятие имеет оборотные средства: на 1.01- 820тыс. руб., на 1.02- 920 тыс.руб., на 1.03- 880тыс.руб., на 1.04- 800тыс. руб. Товарооборот в 1квартале 2700тыс.руб. Определите продолжительность оборота оборотных средств в днях в 1 квартале.

13. Рассчитать показатели эффективности капитальных вложений: экономический эффект, срок окупаемости и экономическую эффективность капитальных вложений. Сделать выводы о целесообразности проведения инвестиционного проекта. Исходные данные: Капитальные вложения в основные фонды в 1-й год – 65000 рублей, во 2-й год – 74000 рублей; годовой объем производства – 500000 рублей; себестоимость единицы продукции – 450 рублей; амортизационные отчисления по новым основным фондам фонды в 1-й год – 2600 рублей, во 2-й год – 4000 рублей.

14. В цехе машиностроительного завода три группы станков:

- шлифовальные – 5ед.;

- строгальные – 11 ед.;
- револьверные – 15ед.;

Норма времени на обработку единицы изделия в каждой группе оборудования соответственно: 0,5ч.; 1,1ч.; 1,5ч. Определите производственную мощность цеха, если известно, что режим работы двухсменный, продолжительность смены – 8ч.; регламентированные простои оборудования – 7% от режима фонда времени, число рабочих дней в году 255.

16. Ткацкая фабрика работает в две смены, по 8 часов в смену, количество станков на начало года – 500ед. С 1.04 установлено 60 станков, а с 1.08 выбыло 50 станков. Число рабочих дней в году – 260, плановый процент простоя оборудования – 5%, производительность одного станка – 4м. Ткани в час, план выпуска продукции – 7500 тыс.м. Рассчитайте производственную мощность фабрики и коэффициент использования мощности.

17. Цех работает в две смены, по 8 часов в смену. Количество однотипных станков в цехе начало года – 100 ед., с 1.01 установлено 30 станков, а с 1.05 выбыло 6 станков. Число рабочих дней в году – 258, плановый процент простоя оборудования – 6%, производительность одного станка – 5 деталей в час; план выпуска за год – 1700000деталей. Рассчитайте производственную мощность цеха и коэффициент использования мощности.

18. В цехе три группы станков – А, В, С. А- 3ед., В – 11ед., С – 10ед. Норма времени на обработку единицы изделия в каждой группе оборудования соответственно: 0,3ч., 1,1ч., 1,0ч. Определить производственную мощность цеха, если известно, что режим работы двухсменный, продолжительность смены – 8ч.; регламентированные простои оборудования – 6% от режима фонда времени, число рабочих дней в году – 300.

19. Определите численность рабочих сдельщиков на основе следующих данных: Технологическая трудоемкость производственной программы составляет по плану 3560 тыс.нормо-часов. Реальный фонд рабочего времени в плановом периоде – 225 дней. Продолжительность рабочего дня 7,78 часа, планируемый коэффициент выполнения норм 1,2.

20. Определите абсолютное изменение рентабельности продукции по фирме в отчетном году по сравнению с предыдущим по следующим данным: выручка от реализации продукции в отчетном году составила 920 млн.руб, себестоимость единицы продукции 7,8 тыс.руб, а количество реализованных изделий – 90 тыс.шт. Рентабельность продукции прошлого года 26%.

21. Определите производственную мощность фабрики по выпуску ткани и коэффициент ее использования при следующих условиях: ткацкая фабрика работает в две смены, количество ткацких станков на начало года - 400. С 1 марта установлено еще 54 станка, а с 1 июля выбыло 40 станков. Число рабочих дней в году 260, плановый процент простоев на ремонт станка – 5%, производительность одного станка – 5м ткани в час, план выпуска продукции за год – 8 млн м ткани.

22. Определить фонд заработной платы на предстоящий год на предприятии методом прямого счета, если:

- на основе штатного расписания определен фонд заработанной платы по ставкам и окладам всех работников предприятия – 800700 руб.;
- возможная сумма премий с учетом предусмотренных на предприятии условий премирования – 520550 руб.;
- выплаты по болезни, производимые за счет отчислений в фонд социального страхования – 100000 руб.;
- выплаты для работников не списочного состава – 98000 руб.

23. Определить фонд заработной платы на предстоящий год на предприятии методом прямого счета, если:

- на основе штатного расписания определен фонд заработной платы по ставкам и окладам всех работников предприятия – 632700 руб.;
- возможная сумма премий с учетом предусмотренных на предприятии условий премирования 240800 руб.;
- выплаты по болезни, производимые за счет отчислений в фонд социального страхования – 63000 руб.;
- выплаты для работников не списочного состава- 52000 руб.

24. Определить себестоимость стиральной машины, если затраты на производство составляют:

Сырье и материалы – 6000руб.;
Покупные изделия и полуфабрикаты – 2000руб.;
Топливо и энергия на технологические цели – 80руб.;
Основная заработная плата производственных рабочих – 1500руб.;
Дополнительная заработная плата производственных рабочих – 300руб.;
ЕСН – 26% к основной заработной плате производственных рабочих;
Расходы на содержание и эксплуатацию оборудования – 60% к основной заработной плате производственных рабочих;
Общепроизводственные расходы – 20% к основной заработной плате производственных рабочих;
Общехозяйственные расходы – 1200руб.;
Прочие производственные расходы – 700руб.;
Потери от брака – 50руб.;
Внепроизводственные расходы – 1000руб.

По какой цене будет реализована стиральная машина с завода, если приемлемая для производителя рентабельность 10%, НДС 18%.

25. Всего продано товаров 200 шт. Закупочная цена товара 50 руб., а его продажная цена – 65 руб. определить сумму валового дохода от реализации товаров (тыс. руб.)

26. Себестоимость комплекта мягкой мебели составляет 3472 руб. По какой цене будет реализована мебель с мебельной фабрики, если приемлемая рентабельность 15%, НДС 18%? По какой цене будет продаваться мебель на оптовой базе, если посредническая надбавка составляет15%? Какую цену заплатит покупатель за мебель в специализированном магазине, если торговая надбавка – 16%?

27. Определить себестоимость изделия, если затраты на производство составляют:

Сырье и материалы – 800 руб;
Топливо и энергия на технологические цели – 20 руб;
Основная заработная плата производственных рабочих – 600 руб.;
Дополнительная заработная плата производственных рабочих – 200 руб.;
ЕСН – 26% к основной заработной плате производственных рабочих;
Расходы на содержание и эксплуатацию оборудования – 80% к основной заработной плате производственных рабочих;
Общепроизводственные расходы – 30% к основной заработной плате производственных рабочих;
Общехозяйственные расходы – 500 руб.;
Прочие производственные расходы – 300 руб.;
Потери от брака – 20 руб.;
Внепроизводственные расходы – 150 руб.

28. Сколько прибыли получит предприятие-изготовитель при реализации одного изделия по цене 4711,5руб., если сумма НДС, при ставке 18% составляет 598,2?

29. Определить цену реализации изделия с оптовой базы, если посредническая надбавка 10%.

30. Себестоимость холодильника составляет 10570 руб. Определить цену холодильника с завода-изготовителя, если приемлемая рентабельность составляет 15%, НДС 18%? Определить прибыль розничного торгового предприятия, закупившего 10 холодильников и реализовавшего их по цене за единицу товара 16000 руб., причем издержки обращения составили 8565,1 руб.

31. По какой цене будет отпускаться прибор с завода, если его себестоимость составляет 5600 руб.; минимальная приемлемая для производителя рентабельность – 15%; НДС – 18%?

32. По какой цене будет отпускная прибор с завода, если его себестоимость составляет 13000 руб.; минимальная приемлемая для производителя рентабельность – 10%; НДС – 18%?

33. Всего продано товаров 500 шт. Закупочная цена товара 23,5 руб., а его продажная цена – 35 руб. определить сумму валового дохода от реализации товаров (тыс.).

34. По какой цене будет реализована стиральная машина с завода, если приемлемая для производителя рентабельность 10%, НДС 18%.

35. Всего продано товаров 200 шт. Закупочная цена товара 50 руб., а его продажная цена – 65 руб. определить сумму валового дохода от реализации товаров (тыс. руб.)

36. Всего продано товаров 500 шт. Закупочная цена товара 23,5 руб., а его продажная цена – 35 руб. определить сумму валового дохода от реализации товаров (тыс.).

37. Есть заказ на конструкторскую разработку. Работа должна быть выполнена за 3 года. Исполнители проекта (5 человек) решили создать предприятие для его выполнения, причем они выразили желание принять равное участие в деятельности предприятия. Определите организационно-правовую форму предприятия, которая была бы предпочтительна для разработчиков, и дайте этому обоснование.

Кейсы

Кейс №1 к теме «Организация и ее отраслевые особенности»

Прочитайте статью и ответьте на следующие вопросы.

1. К какой отрасли промышленности относится ПАО «Химпром»?
2. ПАО «Химпром» относится к коммерческой и некоммерческой организации?
3. На какой стадии жизненного цикла находится ПАО «Химпром»?

Окна больших возможностей ПАО «Химпром»

Секрет успеха — в многопрофильности

В минувшем году новочебоксарский завод отметил свое 55-летие. «Химпром» был образован в 1960 году, в период расцвета экономики и промышленности СССР.

«Химпром» — это градообразующее предприятие с богатой историей и традициями. В основе производства лежат технологии, разработанные лучшими умами Советского Союза, участие в становлении «Химпрома» принимали научные институты всего СССР. Прошедшие десятилетия доказали надежность и высокий класс этих технологий, мощности завода до сего дня успешно функционируют.

Компания «Химпром» сосредоточена на выпуске крупнотоннажной химии.

В ассортименте предприятия — продукция более 150 наименований и марок, востребованная практически всеми отраслями промышленности на внутреннем и международном рынках. Более 20% поставок «Химпрома» идет на экспорт в 28 стран.

В числе заказчиков завода — представители химической, нефтехимической, авиационной, автомобильной, оборонной, строительной, фармацевтической, целлюлозно-бумажной, текстильной отраслей, сферы ЖКХ и прочие. Многопрофильность ПАО «Химпром», изначально ставшая особенностью компании, и при благоприятном развитии экономики, и в период кризиса оказывается секретом успеха его более чем полувековой деятельности.

ПАО «Химпром» также активно занимается научно-исследовательскими работами в области химии, энергоэффективности и экологии.

В число основных мощностей предприятия входят неорганический, органический, хлорорганический, фосфор-органический, кремнийорганический комплексы, производство резинохимикатов, поверхностно-активных веществ, а также реагентов для теплоэнергетики, нефтедобывающей и нефтеперерабатывающей промышленности.

Помимо этого, компания «Химпром» проводит ремонт и изготовление химического оборудования; метрологическую экспертизу, аттестацию методик выполнения измерений; контроль за соблюдением санитарных правил и выполнением санитарно-противоэпидемических мероприятий; техобслуживание систем газораспределения и газопотребления; испытания химпродукции и другое.

Уникальная продукция

ПАО «Химпром» занимает лидирующие позиции в России по производству ряда продуктов, таких как этилсиликат, метиленхлорид, комплексоны, трихлорсилан, ингибитор солеотложений ИОМС-1, нитрилотриметилфосфоновая и оксиэтилидендифосфоновая кислоты. Компания развивает крупнейшее стране производство пероксида водорода, которое соответствует международным стандартам и обеспечивает потребность текстильной и целлюлозно-бумажной промышленности в экологически чистых отбеливателях.

— Есть в нашем ассортименте уникальная продукция, — отмечает управляющий директор ПАО «Химпром» Вячеслав КУРСАКОВ. — «Химпром» — единственное отечественное предприятие, выпускающее ацетонанил Н® — антиоксидант для резин; мягчитель-2 — сырье для производства уникальных термостойких высокопрочных полимерных волокон, которые идут на изготовление бронежилетов и касок для солдат Российской Армии, а также используются в корпусе космических ракет, в оборонной промышленности в целом; фосфор- и хлорсодержащие антипирены для полимерных материалов.

Высоким спросом в России и в странах Евросоюза пользуются резинохимикаты, выпущенные под маркой «Химпрома», четверть рынка автомобильных шин Европы использует новочебоксарские резинохимикаты.

Ценят за качество

Сильной стороной ПАО «Химпром» на протяжении всего периода его работы остается качество продукции.

— Наши клиенты остаются с нами благодаря прежде всего качеству продукции. За все эти годы мы поддерживаем на должном уровне научную составляющую — собственный научно-исследовательский центр с очень хорошей научной базой и высококвалифицированным штатом научных сотрудников, — подчеркивает руководитель предприятия.

Многие продукты компании — это результат собственных разработок. Ценно, что специалисты «Химпрома» готовы удовлетворить любые пожелания потребителей.

— Мы адаптируемся под запросы каждого клиента. Любой продукт можем производить по индивидуальным требованиям потребителя, изменяя в допустимых пределах состав и отпускную форму. Например, один вид продукта мы выпускаем в виде порошка, а кому-то вместо порошка необходимы гранулы, другому — гранулы, но поменьше. Даже если будет десять заказчиков на одну и ту же продукцию, мы сможем учесть запросы каждого. В этом огромное конкурентное преимущество «Химпрома».

О высоком качестве выпускаемых компанией химкомпонентов свидетельствуют многочисленные почетные награды. За последние пять лет ПАО «Химпром» неоднократно удостаивалось диплома конкурса «Марка качества Чувашской Республики» (за дифенилгуанидин технический, ацетонанил Н®, анилин технический и другую продукцию), диплома финалиста того же конкурса (за парафины хлорированные жидкие), а также становилось дипломантом конкурса «100 лучших товаров» (за антиоксидант С-789, ацетонанил Н® и другое).

Стратегические проекты

Стратегия развития компании «Химпром» ориентирована на модернизацию существующих и строительство новых производственных мощностей, создание новых перспективных продуктов.

Предприятие имеет долгосрочные и краткосрочные стратегические проекты. Долгосрочные рассчитаны на 5—10 лет, краткосрочные предполагают окупаемость в течение до одного года.

В 2016 году сумма инвестиционных вложений в реализацию только краткосрочных проектов составит около одного миллиарда рублей.

Так, в этом году завершится реконструкция производства пероксида водорода с увеличением выпуска на 48% — до 95 тысяч тонн в год. Также будет организовано производство мощностью 8 000 тонн в год востребованного на рынке товарного абсолютированного изопропилового спирта. Планируется на 25% увеличить выпуск ацетонанила. Будет модернизировано производство хлорпарафинов. Наконец, реализуется проект по реконструкции производства хлорметанов с приростом объема выпуска на 10%.

На площадке, где ведутся одни из самых масштабных работ, — в цехе по производству пероксида водорода и органических полупродуктов — в апреле 2016 года побывал глава Чувашии Михаил ИГНАТЬЕВ. Преимущества инвестиционного проекта перед руководителем региона раскрыл управляющий директор ПАО «Химпром» Вячеслав КУРСАКОВ. Он перечислил выгоды, которые влечет за собой модернизация производства пероксида водорода. Это увеличение выпуска продукции, снижение общих затрат, улучшение условий труда, как следствие, выход на более современный и качественный аппаратурный уровень, снижение потенциальных рисков промышленной безопасности. К тому же увеличение объема производства пероксида водорода позволит предприятию выйти с этим продуктом на рынки Европы. Инвестиционная программа «Химпрома» на текущий год впечатлила главу республики.

— Завод выпускает продукцию, востребованную на рынке, и планирует увеличивать объемы производства. В кризис благодаря колебанию курса валют у «Химпрома» появились дополнительные и очень значимые окна возможностей. Это получение большей прибыли за счет реализации продукции за пределы России, что позволяет предприятию инвестировать деньги в новые проекты, модернизацию производства, повышать заработную плату работникам, — заключил Михаил ИГНАТЬЕВ.

Постоянное наращивание мощностей при грамотном изучении рынка было и остается основополагающим путем развития ПАО «Химпром».

Источник: Курсаков В. Окна больших возможностей ПАО «Химпром»//Тренды. События. Рынки. - [Электронный ресурс]. – URL: http://tsr-media.ru/about-journal11/ (Дата обращения 25.01.2017 г.).

Кейс №2 к теме «Предпринимательство и организационно-правовые формы организаций. Производственная структура организации (предприятия)»

Прочитайте статью и ответьте на следующие вопросы.

1. Какие организационно-правовые формы предприятия описаны в статье?
2. Определите вид предпринимательской деятельности (производственное или коммерческое, или финансовое)?
3. К какому типу (единичному или серийному, или массовому) производства относится продукция ООО «Электротяжмаш-Привод»?
4. Найдите в статье характеристику производственного процесса по выпуску готовой продукции в ООО «Электротяжмаш-Привод».

Делаем все, чтобы заказчик остался доволен продукцией

Александр Львович, на рынке машиностроения ООО «Электротяжмаш-Привод» выгодно отличается наличием производства полного цикла — от проектирования, разработки, изготовления до технической поддержки и сервисного обслуживания электрических машин. За счет чего обеспечен настолько широкий комплекс услуг?

— В ООО «Электротяжмаш-Привод» выстроена грамотная и эффективная организация производства. Управление и коммерческая дирекция компании, расположенные в Москве, тщательно изучают потребности заказчиков и оперативно реагируют на их изменения, занимаются привлечением новых клиентов и укреплением ранее налаженных партнерских отношений с потребителями.

В городах Лысьва (Пермский край), Санкт-Петербург, Екатеринбург, Новосибирск действуют инженерно-технические центры ООО «Электротяжмаш-Привод», которые решают самые сложные задачи проектирования современного электротехнического оборудования и создания электротехнических комплексов.

Организован производственный комплекс полного цикла в Лысьве, он оснащен современным оборудованием, позволяющим ежегодно выпускать более 450 средних и крупных электрических машин в широком диапазоне мощностей от 6,5 кВт до 300 МВт. Готовая продукция проходит полный цикл испытаний на собственном испытательном центре, включая балансировку роторов при номинальной и повышенной частоте вращения в комплексе Schenck, а также полное испытание электрических машин.

Там же, в Лысьве, функционирует сервисный центр, предоставляющий комплекс услуг по шефнадзору за монтажом и пусконаладочными работами электрических машин, выпускаемых нашим заводом. Мы осуществляем гарантийное и постгарантийное обслуживание оборудования в течение всего жизненного цикла. Высококвалифицированные специалисты также проводят обследование и диагностику оборудования, находящегося в эксплуатации, для предложения мероприятий по продлению ресурса и повышению надежности и технических характеристик.

Заказчики выбирают ООО «Электротяжмаш-Привод» не только за возможность получить услуги в комплексе, но и за качество продукции. Как вы поддерживаете свой знак качества на протяжении многолетней истории предприятия?

— Наша компания реализует собственную инвестиционную программу по переоборудованию и модернизации производства, по созданию более эффективных производственных линий с закупкой новейших специализированных станков и оборудования (формовочных, прессовых, плазменной резки и прочих). Мы делаем все,

чтобы заказчик остался доволен нашей продукцией. Всегда выполняем все требования по изменению конструкции машин. Причем для заказчика прозрачны все наши производственные процессы. На каждом этапе «конструкция — технология — производство — контроль» он может присутствовать и не только наблюдать за изготовлением продукции, но и участвовать в контроле качества и испытаниях как всей машины, так и ее отдельных узлов.

В каких направлениях сегодня развивается компания?

— В настоящий момент в номенклатуре изделий ООО «Электротяжмаш-Привод» приоритет отдан тяжелому машиностроению. Предприятие выпускает генераторы свыше 2,5 МВт, генераторы трубчатой конструкции серии ТТК (турбогенераторы мощностью от 25 до 160 МВт).

В 2014 году мы начали реализовывать проект пэкеджирования газопоршневой установки мощностью 5,2 МВт японской компании Kawasaki Heavy Industries в составе с генератором СГТК 5200, изготовленным заводом в качестве пилотного образца. Также продолжается реализация совместного проекта с General Electric в области поставок газотурбинных установок (ГТУ) в Венесуэлу. В ходе реализации этого проекта службой качества компании General Electric были сертифицированы современные турбогенераторы типа ТТК-37 производства ООО «Электротяжмаш-Привод», что в дальнейшем предоставит нам возможность сотрудничать с General Electric в рамках поставок данной модели турбогенераторов для оснащения ГТУ LM2500, в том числе и на территории РФ.

Одним из основных производственных направлений завода ООО «Электротяжмаш-Привод» остается выпуск турбогенераторов серии ТС, ТК, ГТГ: доля турбогенераторов для малой и средней энергетики, применяемых в составе паровых и газовых энергоблоков, составляет около 40%.

Развивается направление по выпуску электродвигателей для атомных станций, начатое в 2009 году с ДАВЗ-8000 и продолженное освоением ДАВДЗ-7100/2800. ООО «Электротяжмаш-Привод» изготовлены двигатели ДАВЗ-8000 для привода циркуляционных насосов реакторов по заказу Калининской и Ростовской АЭС. Поставлены двухскоростные двигатели ДАВДЗ-7100/2800 для Ленинградской АЭС-2 и Нововоронежской АЭС-2 по заказу «Росатома». На стадии проектирования и производственной подготовки находятся закрытые асинхронные электродвигатели ДАЗА-800 мощностью 800 кВт для привода насосов и быстроходных механизмов второго и третьего контуров АЭС.

Особую нишу в выпуске продукции ООО «Электротяжмаш-Привод» заняли гидрогенераторы.

Большой объем заказов выполняется для гидростанций ПАО «РусГидро». В 2010 году введена в эксплуатацию Егорлыкская ГЭС-2, на которой работают четыре наших гидрогенератора мощностью по 3,5 МВт. В 2015 году введены в эксплуатацию два гидрогенератора по 50 МВт на Гоцатлинской ГЭС (Республика Дагестан). В период с 2013-го по 2016 год наша компания методом под ключ провела модернизацию с увеличением мощности трех гидрогенераторов на Саратовской ГЭС. Данные гидрогенераторы являются одними из самых больших на отечественных ГЭС: диаметр статора составляет более 15 метров, а вес генератора — около 1 000 тонн. В 2017 году мы закончим комплексную реконструкцию реверсивных подпятников на шести гидрогенераторах мощностью 200 МВт на Загорской ГАЭС. Здесь мы также в соответствии с договором работы выполняем под ключ.

Значительным шагом в развитии гидрогенераторостроения на нашем предприятии стал заказ для ГМК «Норильский Никель» на поставку семи гидрогенераторов мощностью 73 МВт для реконструкции Усть-Хантайской ГЭС. В настоящее время один гидрогенератор находится в эксплуатации, второй будет введен в этом году, третий — поставлен на ГЭС. В соответствии с условиями договора мы должны завершить поставки оборудования до 2020 года.

Признанием нас как одного из основных изготовителей крупных гидрогенераторов является то, что в 2016 году мы получили заказ на изготовление двух гидрогенераторов мощностью 75 МВт для ОАО «ТГК-1» для модернизации Верхнетуломской ГЭС. Это будут самые мощные гидрогенераторы, выпущенные заводом.

Активно развивается зарубежное сотрудничество в гидроэнергетике. В 2011 году были пущены в эксплуатацию два гидрогенератора по 43 МВт в Панаме на ГЭС «Байтун», а также один гидрогенератор мощностью 52,5 МВт на ГЭС «Рукатайо» в Чили. Надежная работа нашего оборудования подтверждена отзывами.

В 2016 году завершен заказ по изготовлению трех гидрогенераторов мощностью по 16 МВт для ГЭС «Сарапуйо» и трех гидрогенераторов по 68 МВт для ГЭС «Айурикин» для строящегося комплекса гидроэлектростанций «Тоачи Пилатон» в Республике Эквадор. Ввод первого пускового комплекса намечен на первый квартал 2017 года.

В рамках своего дальнейшего развития ООО «Электротяжмаш-Привод» ставит амбициозные задачи по освоению новых видов продукции: высокотехнологичных моноблоков и агрегатов для нефтегазовой и атомной промышленности, современных электрических машин на магнитных подвесах. Также планируется увеличение линейки мощностей электродвигателей мощностью до 50 МВт, генераторов до 340 МВт. Особое внимание компания уделяет развитию гидротематики, работая с заказчиками в рамках модернизации существующего оборудования.

Каковы самые значимые проекты, реализованные с вашими постоянными заказчиками за последнее время?

— Отмечу, что продолжительное и крепкое сотрудничество ООО «Электротяжмаш-Привод» имеет с такими крупными компаниями, как ПАО «Транснефть», ПАО «ЛУКОЙЛ», ПАО «Газпром», ОАО «НК «Роснефть», ОАО «Сургутнефтегаз», ПАО «Татнефть». Для них завод ведет разработку и изготовление синхронных и асинхронных электродвигателей мощностью от 630 кВт до 12 500 кВт, предназначенных для привода насосов, компрессоров, газовых нагнетателей и других быстроходных механизмов. По требованию заказчиков осуществляется модернизация серийных синхронных электродвигателей серии СТД с применением системы картерной смазки и шумозащиты. В соответствии с планами контрактации ООО «Электротяжмаш-Привод» расширяет диапазоны мощностей от 800 до 5000 кВт в разработке взрывозащищенных асинхронных электродвигателей.

В области энергетического машиностроения нашими партнерами являются ПАО «Интер РАО», ПАО «РусГидро», АО «Тяжмаш», ОАО «Авиадвигатель», ПАО «НПО «Сатурн», АО «ОДК-Газовые турбины», ОАО «Калужский турбинный завод» и другие компании. К числу заказчиков ООО «Электротяжмаш-Привод» также относятся ЗАО «Искра-Энергетика», ПАО «Северсталь», ПАО «ГМК «Норильский никель», ПАО «Новолипецкий металлургический комбинат», ОАО «Магнитогорский металлургический комбинат» и многие другие.

В настоящее время в соответствии с лицензионным соглашением, заключенным с компанией TMEIC, ООО «Электротяжмаш-Привод» приступило к программе локализации производства высокооборотных, частотно-регулируемых, с ротором на магнитном подвесе электродвигателей мощностью 2,5—12,5 МВт для работы в составе электроприводных газоперекачивающих агрегатов нового поколения для нужд ПАО «Газпром».

Флагманом среди гидрогенераторов, изготовленных заводом, является гидрогенератор СВ 845/135-40 мощностью 73 МВт для Усть-Хантайской ГЭС ПАО «ГМК «Норильский никель».

Высокий уровень технических компетенций специалистов и современное производство ООО «Электротяжмаш-Привод» позволили выполнить проект и изготовить реверсивные подпятники на гидравлическом опирании для двигателей-генераторов

Загорской ГАЭС (при частоте вращения 150 об/мин нагрузка на подпятник составляет 1 430 тонн).

В рамках реализации соглашения между ОАО «РЖД» и Группой Синара о производстве и эксплуатации в России энергоэффективных магистральных газотурбовозов нового поколения ГТ1h ООО «Электротяжмаш-Привод» продолжает работу над изготовлением генераторов для данных газотурбовозов. С 2017 года планируется серийный выпуск газотурбовоза ГТ1h. Так, в следующем году начнется сборка газотурбовоза ГТ1h-003 с генератором ГСТ-7500/8150-5400-2У2 нашего производства.

Расскажите о вашем вкладе в деятельность ООО «ЛУКОЙЛ-Западная Сибирь».

— С середины 2000-х годов наша компания активно участвует в программе ООО «ЛУКОЙЛ-Западная Сибирь» по развитию источников собственной генерации на базе газотурбинных электростанций (ГТЭС) с турбогенераторами производства ООО «Электротяжмаш-Привод» серий ТС и ГТГ мощностью от 6 до 12 МВт.

На протяжении более 25 лет в адрес данного партнера мы осуществляем поставки электротехнического оборудования (синхронные и асинхронные электродвигатели) для системы поддержания пластового давления.

В 2016 году реализован заказ на новые двигатели СТДМ-2000-2РУХЛ4 для эксплуатации на ТПП «Покачевнефтегаз». Согласно контракту ООО «Электротяжмаш-Привод» должен был изготовить 20 модернизированных двигателей СТДМ-1250, СТДМ-1600 и СТДМ-2000 в новом исполнении корпуса статора, отличающегося от прежнего своей прямоугольной формой. Разработка выполнена заводскими конструкторами с учетом требований заказчика — она должна обеспечить двигателю разомкнутый цикл вентиляции.

Также в нынешнем году наши специалисты оказали услуги по шефмонтажу и шефналадке двух двигателей СТДМ мощностью 2000 кВт, которые установлены на ТПП «Повхнефтегаз» в Когалыме. Ранее на ТПП «Урайнефтегаз» был установлен и введен в эксплуатацию двигатель ВАО-560-1600.

В интересах ООО «ЛУКОЙЛ-Западная Сибирь» разработана линейка электродвигателей серии ДАРБ для буровых установок. Один из электродвигателей прошел эксплуатационные испытания. В ближайшее время в ООО «Электротяжмаш-Привод» планируется развивать направление поставок данных буровых электродвигателей. В октябре 2016 года отгружаются два двигателя СТДМ-1250-2РУХЛ4/6/ с системой управления АНИКРОН-ТМ-03.

Источник: Оксман А. Делаем все, чтобы заказчик остался доволен продукцией Тренды. События. Рынки. - [Электронный ресурс]. – URL: http://tsr-media.ru/article/116112/ (Дата обращения 25.01.2017 г.).

3.2. Задания для рубежного контроля

Вопросы для подготовки к рубежному контролю (письменные ответы на вопросы)

Тема 1. Организация в условиях рынка

1.1. Понятие и классификация организаций. Организационно-правовые формы. Жизненный цикл организации

1.2. Организационная и производственная структура организации. Инфраструктура организации

1.3. Типы производства и их характеристика. Производственный процесс и его содержание. Производственный цикл. Принципы и методы организации производственного процесса

Тема 2. Ресурсы организации

2.1. Основные средства организации: сущность, состав, учет, структура, классификация и оценка, износ и амортизация, показатели использования

2.2. Оборотные средства организации: состав, структура, кругооборот оборотных средств, нормирование, управление запасами

2.3. Понятие нематериальных ресурсов, их классификация. Методы оценки и амортизация

2.4. Состав и структура кадров, управление кадрами. Производительность, организация и нормирование труда. Оплата труда, мотивация труда. Рынок труда

Тема 3. Основные технико-экономические показатели деятельности организации

3.1. Виды и классификация затрат. Определение себестоимости продукции и пути ее снижения. Реализация продукции

3.2. Сущность и классификация цен. Методы ценообразования. Ценовая политика организации

3.3. Прибыль организации. Рентабельность организации

Тема 4. Антикоррупционная политика государства

4.1. Понятие, признаки и виды коррупции

4.2. Государственная политика в области противодействия коррупции (Федеральный закон «О противодействии коррупции». Национальный план противодействия коррупции. Ответственность за коррупционные правонарушения)

3.3. Задания для итоговой аттестации

Итоговая аттестация проводится в письменной форме по билетам. Билет включает в себя 3 вопроса: два теоретических и 1 практический (решение задач). На экзамен отводится 6 часов.

Критерии оценки:

Коэффициент усвоения	Баллы	Оценка
0,7 - 0,79	35 – 39	3 (удовлетворительно)
0,8 – 0,89	40 – 44	4 (хорошо)
0,9 - 1	45 – 50	5 (отлично)

4. Рекомендуемая литература

Основные источники:

1. Борисов Е.Ф. Основы экономики: учебник и практикум для среднего профессионального образования/ Е.Ф. Борисов. – 7-е изд., перераб. и доп. – Москва: Издательство Юрайт, 2023. – 383 с.

Дополнительные источники:

1. Липсиц И.В. Экономика. Базовый курс: Учебник для 10, 11 классов общеобразоват. учрежд. / И.В. Липсиц. – 16 изд. – М.: ВИТА-ПРЕСС, 2012. – 272 С.

2. Микроэкономика. Экономика предприятия (фирмы). Изд. 3-е доп. и перер. – Ростов н/Д: изд-во «Феникс», 2003. – 448 с. (Серия «Среднее профессиональное образование»).

3. Пелих А.С. «Экономика предприятия»: учеб.пособие - М.: Феникс, 2010.

4. Сергеев И.В. «Экономика предприятия»: учеб.пособие - М.: Финансы и статистика, 2010.

5. Экономика предприятия (организации): Учебник/ Баскакова О.В., Сейко Л.Ф.: Дашков и К, 2012 г. – 370 с.

6. Экономика предприятия: Конспект лекций/ Фролова Т.А. Таганрог: ТТИ ФЮУ,

2012
7. Экономика предприятия: Учебник для вузов / Под ред. проф. В.Я. Горфинкеля, проф. В.А. Швандара. -3-е изд., перераб. и доп. – М.: ЮНИТИ-ДАНА, 2010. – 718с.
8. Яркина Т.В. Основы экономики предприятия: Краткий курс. Учебное пособие для студентов вузов и средних специальных заведений. М., 2009.

МИНИСТЕРСТВО ОБРАЗОВАНИЯ И МОЛОДЕЖНОЙ ПОЛИТИКИ
СВЕРДЛОВСКОЙ ОБЛАСТИ
ГОСУДАРСТВЕННОЕ АВТОНОМНОЕ ПРОФЕССИОНАЛЬНОЕ ОБРАЗОВАТЕЛЬНОЕ
УЧРЕЖДЕНИЕ СВЕРДЛОВСКОЙ ОБЛАСТИ
«КАМЕНСК-УРАЛЬСКИЙ АГРОПРОМЫШЛЕННЫЙ ТЕХНИКУМ»

УТВЕРЖДЕН
Приказом директора
ГАПОУ СО «Каменск-Уральский
агропромышленный техникум»
С.И. Некрасова
Пр.№57-уч от 19.05.2025

КОМПЛЕКТ КОНТРОЛЬНО-ОЦЕНОЧНЫХ СРЕДСТВ ДЛЯ ОЦЕНКИ ОСВОЕНИЯ ИТОГОВЫХ ОБРАЗОВАТЕЛЬНЫХ РЕЗУЛЬТАТОВ ОП.05 МЕНЕДЖМЕНТ

Для подготовки специалистов среднего звена:
15.02.19 Сварочное производство

Форма обучения: очная
Срок обучения: 3 г.10 мес.
Уровень освоения: базовый

Каменск-Уральский
2025

Комплект контрольно-оценочных средств разработан на основе Федерального государственного образовательного стандарта (далее – ФГОС) по специальности 15.02.19 Сварочное производство, утвержденного приказом Министерства образования и науки РФ от 30.11.2023 г. N 907 (зарегистрировано в Минюсте России 29.12.2023 N 76769).

Организация -разработчик:
Государственное автономное профессиональное образовательное учреждение Свердловской области «Каменск-Уральский агропромышленный техникум»

Разработчик:
Калыева Оксана Фаритовна, преподаватель, высшая квалификационная категория

Рецензент:

М.М. Гайсина	Зав. отделением	ГАПОУ СО «КУАТ»
Фамилия, Имя, Отчество	должность	место работы

Рассмотрен на заседании ПЦК, протокол №1 от 19.05.2025
Руководитель ПЦК: Нигматуллина А.Р.

Рассмотрен на заседании педагогического совета, протокол №12 от 19.05.2025
Председатель: Некрасов С.И.

Согласован на заседании НМС, протокол №1 от 19.05.2025
Председатель: Э.В. Павлова

1. Паспорт комплекта контрольно-оценочных средств

Контрольно-оценочные средства (КОС) предназначены для контроля и оценки образовательных достижений обучающихся, освоивших программу учебной дисциплины ОП. 05 «Менеджмент»

КОС включают контрольные материалы для проведения промежуточной аттестации в форме дифференцированного зачета по итогам защиты курсовой работы.

КОС разработаны в соответствии с: основной профессиональной образовательной программой по специальности 15.02.19 «Сварочное производство» и программой учебной дисциплины ОП.05 «Менеджмент».

2. Результаты освоения учебной дисциплины, подлежащие проверке

1. Конечными результатами освоения учебной дисциплины являются знания и умения обучающегося.

2. Конечные результаты являются объектом оценки в процессе аттестации по учебной дисциплине.

Формой аттестации по учебной дисциплине является дифференцированный зачет.

В процессе освоения программы учебной дисциплины осуществляется текущий контроль:

- промежуточных результатов, обеспечивающих формирование конечных результатов учебной дисциплины,

- конечных результатов учебной дисциплины по уровням освоения,

- следующих общих компетенций:

ОК 01. Выбирать способы решения задач профессиональной деятельности применительно к различным контекстам;

ОК 02. Использовать современные средства поиска, анализа и интерпретации информации и информационные технологии для выполнения задач профессиональной деятельности;

ОК 03. Планировать и реализовывать собственное профессиональное и личностное развитие, предпринимательскую деятельность в профессиональной сфере, использовать знания по финансовой грамотности в различных жизненных ситуациях;

ОК 04. Эффективно взаимодействовать и работать в коллективе и команде;

ОК 05. Осуществлять устную и письменную коммуникацию на государственном языке Российской Федерации с учетом особенностей социального и культурного контекста;

ОК 06. Проявлять гражданско-патриотическую позицию, демонстрировать осознанное поведение на основе традиционных общечеловеческих ценностей, в том числе с учетом гармонизации межнациональных и межрелигиозных отношений, применять стандарты антикоррупционного поведения;

ОК 07. Содействовать сохранению окружающей среды, ресурсосбережению, применять знания об изменении климата, принципы бережливого производства, эффективно действовать в чрезвычайных ситуациях;

ОК 08. Использовать средства физической культуры для сохранения и укрепления здоровья в процессе профессиональной деятельности и поддержания необходимого уровня физической подготовленности;

ОК 09. Пользоваться профессиональной документацией на государственном и иностранном языках.

Результаты учебной дисциплины, подлежащие оценке

- использовать на практике методы планирования и организации работы подразделения;

- определяет методы планирования деятельности, достоинства и недостатки организации работы структурного подразделения.

- анализировать организационные структуры управления;

- определяет эффективность использования типа организационной структуры управления конкретным предприятием

- обнаруживает достоинства и недостатки организационных структур управления предприятием, структурным подразделением

- определяет основные составляющие системы управления организацией;

- описывает воздействие факторов среды на деятельность организации.

- проводить работу по мотивации трудовой деятельности политику организации;

- использует средства морального, материального стимулирования и методы мотивации в процессе организации деятельности.

- применять в профессиональной деятельности приемы делового и управленческого общения;

- выбирает приемы делового общения

- демонстрирует навыки эффективной коммуникации

- использует различные стили управления коллективом.

- применять эффективные решения, используя систему методов управления;

- выбирает методы диагностики, решения управленческих проблем

- использует различные методы управления организацией.

- учитывать особенности менеджмента в области профессиональной деятельности.

- ставит цели, формулирует задачи, связанные с реализацией профессиональных функций, находит решения типовых управленческих задач в структурном подразделении.

По завершении освоения учебной дисциплины обучающийся должен знать:

Сущность и характерные черты современного менеджмента, историю его развития;

Основные понятия менеджмента

- дает определения основных понятий менеджмента

- раскрывает семантическое значение понятия менеджмент.

Историю развития менеджмента

- перечисляет основные этапы становления менеджмента

- раскрывает содержание классического, поведенческого, количественного, современного подхода к управлению.

Характерные черты современного менеджмента

- раскрывает особенности российского менеджмента при использовании зарубежного опыта.

Цель и задачи современного менеджмента

- определяет цель современного менеджмента

- приводит примеры, касающиеся профессиональных задач управления.

Методы планирования и организации работы подразделения;

Виды планирования

- формулирует понятие планирование

- перечисляет основные виды планирования

- раскрывает сущность планирования как функции менеджмента

Методы планирования

- дает определение методов планирования

- перечисляет основные группы методов планирования («исследования операций», прогнозирования, программно-целевые, сетевые, балансовые, ленточные, нормативные, эвристические, моделирования)

- раскрывает основное содержание балансового, статистического, нормативного, экономико-математического метода планирования

Принципы построения организационной структуры управления;

Организация как объект управления

- дает понятие организации

- классифицирует организации на основании основных признаков (форма собственности, организационно-правовая форма, размер, отношение к прибыли, сектор производства и др.)

- формулирует цель деятельности организации
- определяет основные функции организации

Виды организационных структур управления

- дает понятие организационная структура управления
- идентифицирует вид организационной структуры управления (бюрократические, органические)
- определяет достоинства и недостатки организационных структур управления
- раскрывает основные принципы построения организационной структуры управления
- приводит примеры организационной структуры управления конкретных предприятий

Основы формирования мотивационной политики организации

Сущность мотивации как функции менеджмента

- дает понятие мотивация
- выделяет основные этапы мотивационного процесса
- раскрывает сущность основных содержательных и процессуальных теорий мотивации

Мотивационная политика предприятия

- определяет меры морального, материального стимулирования сотрудников
- раскрывает основные принципы мотивации
- приводит примеры систем мотивации труда на предприятиях

Внешняя и внутренняя среда организации;

Микро и макросреда предприятия

- дает понятие среда организации
- дифференцирует факторы макросреды
- выделяет факторы микросреды
- раскрывает влияние факторов внешней и внутренней среды на процесс и результат деятельности предприятия
- приводит примеры факторов среды способствующих и затрудняющих функционирование, развитие организации

Цикл менеджмента;

Основные функции управления

- называет основные функции управления
- раскрывает сущность функций управления
- определяет взаимосвязь и взаимообусловленность основных функций управления

Процесс принятия и реализации управленческих решений;

Факторы, влияющие на процесс принятия управленческих решений.

- дает понятие управленческое решение
- обосновывает требования к управленческим решениям
- классифицирует виды управленческих решений

Методы принятия управленческих решений

- дает понятие методов принятия управленческих решений
- раскрывает сущность методов разработки и оптимизации вариантов управленческих решений

Функции менеджмента и контроль деятельности в рыночной экономике: организация, планирование, мотивация экономического субъекта;

Функции менеджмента

- дает понятие основных функций менеджмента

Сущность планирования как функции менеджмента

- дает понятие планирования как функции менеджмента
- приводит примеры видов и методов планирования

-раскрывает сущность стратегического, тактического, оперативного планирования

Сущность организации как функции менеджмента

- дает понятие организации как функции менеджмента
- называет локальные принципы организации

- раскрывает сущность понятия делегирование полномочий
- называет основные виды и правила делегирования полномочий

Сущность мотивации как функции менеджмента
- дает понятие мотивации экономического субъекта
- раскрывает сущность мотивационного процесса
- дифференцирует понятия внешняя, внутренняя мотивация
- приводит примеры мотивации экономического субъекта

Сущность контроля как функции менеджмента
- дает понятие контроля как функции менеджмента
- определяет виды контроля
- называет правила организации контроля деятельности экономического субъекта

Систему методов управления;

Методы управления организацией
- дает определение понятию методы управления
- раскрывает сущность основных групп методов управления организацией
- определяет достоинства и недостатки методов управления организацией.

Оценочные материалы для проведения аттестации по учебной дисциплине

Вопросы и практические задания для дифференцированного зачета

Теоретическая часть:

1.1. История развития менеджмента
1.2. Сущность, характерные черты современного менеджмента
1.3 Особенности менеджмента в области профессиональной деятельности (по отраслям)
1.4. Типы структур организаций
1.5. Внутренняя и внешняя среда организации
1.6. Организация и планирование
1.7. Контроль и мотивация
1.8. Цикл менеджмента
1.9. Система методов управления
1.10. Стили управления
1.11. Процесс принятия и реализации управленческих решений.
1.12. Факторы, влияющие на процесс принятия управленческих решений
1.13. Этапы рационального решения проблем
1.14. Методы принятия решений
1.15. Коммуникативность и общение в сфере управления
1.16. Деловое общение

Задания в тестовой форме для контроля знаний теории менеджмента

Вариант I

Инструкция: Выберите один правильный ответ. Один правильный ответ соответствует 1 баллу.

Как соотносятся понятия «управление» и «менеджмент»:

1. понятие «менеджмент» шире;
2. понятие «управление» шире;
3. понятия «менеджмент» и «управление» идентичны;
4. понятие «управление» является более узким.

Менеджмент как умение, талант управлять людьми признается:

5. искусством;
6. процессом;
7. функцией;
8. аппаратом управления.

В самостоятельную область знаний менеджмент выделился:

9. в V тысячелетии до н.э.;
10. на рубеже XIX – XX веков;
11. в XVII веке;
12. в XVIII веке.

Методы управления организацией (предприятием) основанные на личной, материальной заинтересованности сотрудников в результатах труда:

13. социально-психологические;
14. организационно-распорядительные;
15. экономические;
16. административные.

Какой стиль следует использовать менеджеру, чтобы достичь результатов в экстремальных условиях?

17. все стили управления;
18. либеральный;
19. демократический;
20. авторитарный.

Профессиональный управляющий организацией, структурным подразделением в условиях рынка:

21. бизнесмен;
22. предприниматель;
23. менеджер;
24. директор.

Процесс побуждения себя и других к эффективной деятельности для достижения определенных целей:

25. организация;
26. мотивация;
27. контроль;
28. планирование.

К факторам внешней среды прямого воздействия относятся:

29. научно-технический прогресс;
30. состояние экономики;
31. конкуренты;
32. политика.

Управление крупными, территориально удаленными предприятиями обеспечивают:

33. линейные организационные структуры управления;
34. функциональные организационные структуры управления;
35. дивизиональные организационные структуры управления;
36.линейно-функциональные организационные структуры управления.

Какое из представленных качеств является необходимым свойством менеджера:

37. лесть (обман);
38. умение обосновывать и принимать решения;
39. придирчивость;
40. правдивость.

Вариант II

Инструкция: Выберите один правильный ответ. Один правильный ответ соответствует 1 баллу.

Основателем административной школы управления является:

1. А. Файоль;
2. Ф. Тейлор;
3. М. Фоллетт;
4. П. Друкер.

Менеджмент как система программно-целевого управления ресурсами предприятия реализуется в:

5. в технических системах;
6. в естественных системах;
7. в социально-экономических системах;
8. в биологических системах.

В основе, каких организационных структур заложен принцип единоначалия:

9. матричных;
10. бригадных;
11. линейных;
12. программно-целевых.

Универсальные принципы управления организацией сформулировал:

13. Ф. Тейлор;
14. А. Файоль;
15. А. Маслоу;
16. П. Друкер.

Место для всего и все на своем месте предопределяет принцип:

17. порядка;
18. справедливости;
19. скалярной цепи;
20. вознаграждения.

Система управления направленная на «выжимание из человека всех его сил и возможностей»:

21. «файолизм»;
22. «тейлоризм»;
23. «масленизм»;
24. «друкеризм».

Для управления малыми предприятиями, с узким ассортиментом продукции и отработанной технологией используют:

25. линейную организационную структуру;
26. дивизиональную организационную структуру;
27. матричную организационную структуру;
28. штабную организационную структуру.

Методы управления организацией основанные на использовании приказов, распоряжений:

29. экономические;
30. социальные;
31. организационно-распорядительные;
32. психологические.

Функция управления, предполагающая определение последовательности действий:

33. планирование;
34. организация;
35. мотивация;
36. контроль.

Творческий акт, направленный на выбор пути преодоления управленческой проблемы:

37. управленческое решение;
38. управленческая функция;
39. управленческий указ;
40. управленческая задача.

Вариант III

Инструкция: Выберите один правильный ответ. Один правильный ответ соответствует 1 баллу.

Основой принятия качественного управленческого решения является:

1. информация;
2. специализация;
3. мотивация;
4. ориентация.

Какие виды разделения труда существуют в организации:
5. вертикальное и горизонтальное;
6. сетевое и матричное;
7. диагональное;
8. матричное.

К чему следует отнести потребителей продукции:
9. к факторам внутренней среды организации;
10. к факторам внешней среды организации;
11. к факторам общего окружения организации;
12. к промежуточным факторам.

Что такое принципы управления:
13. основные правила, определяющие линию работы руководителя;
14. способы воздействия на объект управления;
15. основные управленческие функции;
16. организационные направления.

Процесс, направленный на повышение трудовой активности и эффективность деятельности персонала:
17. контроль;
18. мотивация;
19. планирование;
20. организация.

Теория мотивации А. Маслоу предполагает наличие у человека:
21. пяти уровней потребностей;
22. трех уровней потребностей;
23. одного уровня потребностей;
24. двух уровней потребностей;

Возникновение практики управления связано с появлением:
25 письменности;
26 разделения деятельности;
27 общения;
28 порядка**.**

Вертикальное распределение труда предполагает:
29.два уровня управления;
30. три уровня управления;
31. четыре уровня управления;
32. пять уровней управления.

Исходным в цикле менеджмента является процесс:
33. планирования;
34. мотивации;
35. контроля;
36. организации.

Передача части задач из сферы деятельности руководителя отражает принцип:
37.единоначалия;
38.полномочия и ответственности;
39.дисциплины;
40.вознаграждения.

Вариант IV

Инструкция: Выберите один правильный ответ. Один правильный ответ соответствует 1 баллу.

Чье учение стало первым систематизированным подходом в истории управленческой мысли:
1. А. Файоля;
2. Ф. Тейлора;
3. М. Фоллетт;

4. Д. Гетти.

Какое государство является родиной менеджмента:

5. Франция;
6. США;
7. Россия;
8. Германия.

Какая научная школа в качестве основного объекта исследования имела эффективное использование человеческих ресурсов:

9. административная;
10. научная;
11. количественных отношений;
12. школа поведенческих наук.

Представители, какой научной школы впервые описали принцип управления – единоначалие:

13. административной;
14. научной;
15. школы поведенческих наук;
16. школы человеческих отношений.

Где преимущественно следует использовать понятие "менеджмент":

17. в биологических системах;
18. в предпринимательских структурах;
19. в социально-экономических системах;
20. в естественных структурах.

Кто стоял у истоков школы научного управления:

21. А. Файоль;
22. Д. Гетти;
23. М. Фоллетт;
24. Ф. Тейлор.

Кто из ученых внес наибольший вклад в развитие классической, или административной школы управления:

25. А. Файоль;
26. Д. Гетти;
27. М. Фоллетт;
28. Ф. Тейлор.

Что такое менеджмент:

29. теория и практика управления;
30. главный принцип управления;
31. исключительно теория управления;
32. исключительно практика управления.

Представители, какой научной школы ратовали за повышение заботы руководителей о подчиненных:

33. школы человеческих отношений;
34. школы научного управления;
35. административной школы;
36. школ науки управления или количественный подход.

Конкретное конечное состояние или желаемый результат, которого стремится добиться группа, работая вместе:

37. цель;
38.задача;
39.миссия;
40.видение.

Эталоны ответов к заданиям в тестовой форме:

Вариант I

1	2	3	4	5	6	7	8	9	10
11	12	13	14	15	16	17	18	19	20
21	22	23	24	25	26	27	28	29	30
31	32	33	34	35	36	37	38	39	40

Вариант II

1	2	3	4	5	6	7	8	9	10
11	12	13	14	15	16	17	18	19	20
21	22	23	24	25	26	27	28	29	30
31	32	33	34	35	36	37	38	39	40

Вариант III

1	2	3	4	5	6	7	8	9	10
11	12	13	14	15	16	17	18	19	20
21	22	23	24	25	26	27	28	29	30
31	32	33	34	35	36	37	38	39	40

Вариант IV

1	2	3	4	5	6	7	8	9	10
11	12	13	14	15	16	17	18	19	20
21	22	23	24	25	26	27	28	29	30
31	32	33	34	35	36	37	38	39	40

Практическая часть:
Показатели оценок:
1.1. - определяет методы планирования деятельности, достоинства и недостатки организации работы структурного подразделения.
2.1. - определяет эффективность использования типа организационной структуры управления конкретным предприятием
2.2. - обнаруживает достоинства и недостатки организационных структур управления предприятием, структурным подразделением
2.3. описывает воздействие факторов среды на деятельность организации.
3.1. - использует средства морального, материального стимулирования и методы мотивации в процессе организации деятельности.
4.1. - выбирает приемы делового общения
4.2. - демонстрирует навыки эффективной коммуникации, использует различные стили управления коллективом.
5.1. - ставит цели, формулирует задачи, связанные с реализацией профессиональных функций, находит решения типовых управленческих задач в структурном подразделении.

Практические задания:
Задание 1.1. Определите наиболее оптимальный метод планирования управленческих задач:

Задача	Балансовый	Нормативный	Программно-Целевой
Обеспечить планирование кадрового обеспечения производственной деятельности на ближайшие пять лет.			
Осуществить планирование объема производства и объема потребления.			
Обеспечить прямую взаимосвязь между распределением ресурсов и достижением целей социально-экономической политики предприятия.			

2.1. Определите эффективность использования типа организационной структуры управления конкретным предприятием

2.3. Опишите характер воздействия факторов среды на деятельность организации (на любом примере)

№	Факторы среды	Характер воздействия
1	Трудовые ресурсы (количество, уровень образования, квалификации, культуры)	
2	Потребители	
3	Менталитет жителей (образ жизни, деятельности, психология, традиции, привычки населения)	
4	Поставщики	
5	Состояние развития конкуренции	
6	Инфляция (уровень, динамика)	
7	Уровень жизни населения (зарплата, пенсии, пособия, стипендии)	

3.1. Разрешите управленческую ситуацию:

1. **Очевидно, весьма реальным стимулом к повышению эффективности производственной деятельности являются деньги. А есть ли другие стимулы к труду?**

Эталон ответа:

Финансового вознаграждения недостаточно, чтобы заставить людей работать лучше. И никакие физически ощутимые стимулы здесь не помогут — ни отличный офис, ни внимательный шеф, ни даже доля в прибылях. Человеческие желания более многообразны.

Необходимо провести границу между мотивацией и удовлетворенностью. Последнее достичь гораздо легче, но это лишь проявление благополучия, которое всегда требует улучшения, не зная предела.

Наиболее часто используются следующие стимулы нефинансового характера:

- ответственность и достижение успеха. Они являются мотивами деятельности. При этом осознание достигнутого успеха является наградой;
- внутренняя заинтересованность в работе;
- система вознаграждений. Это стимулирует сосредоточенность;
- влияние других людей. Многие упорно трудятся на своих шефов, несмотря на то, что получают в награду лишь их одобрение;
- благоприятная рабочая среда. Плохие условия работы, неблагоприятные условия трудового соглашения и авторитарные методы руководства являются дестимулирующими факторами, особенно если сочетаются с недостаточным вознаграждением. Следует иметь в виду, что действенность стимулов многократно возрастает, если они используются в комплексе.

2. Несколько подчиненных не стремятся делать то, что вы от них требуете. Как направить их деятельность?

Эталон ответа:

Прежде всего, следует прояснить некоторые недоразумения, которые, похоже, имеют место. Таким образом, вы хотите сказать, что ваши подчиненные не стремятся делать то, что вы от них требуете. А вы не можете мотивировать никого, кроме самого себя. Однако вы в состоянии стимулировать в окружающих мотивирующие силы.

Имеется несколько рекомендаций для менеджеров, которые хотят повысить мотивацию подчиненных.

1)Говорите подчиненным, что вы от них хотите. Формулируйте задачи и требования к работе четко. Делайте это периодически.

2)По возможности поручайте подчиненным тот вид работы, который, по вашему мнению, принесет ему наибольшее удовлетворение и позволит ему достичь своих личных целей.

3) Работа должна быть выполнимой. Следует убедиться, что подчиненные уверены в способности выполнить работу хорошо. Если они сомневаются, то становятся демотивированными.

4)Давайте оценку тому, как подчиненные справляются с тем, что вы им поручаете. Они нуждаются в информации о том, что им продолжать делать, а что нет.

5)После выполнения работниками порученной работы вознаграждайте их, внушая, что вознаграждение дается им за работу.

4.1. Произведите анализ приведенных в таблице целей различных коммуникаций. Определите, какие из них ставят перед собой нисходящие, восходящие, горизонтальные и диагональные коммуникации, и заполните таблицу.

1	Постановка задач исполнителям	
2	Координация работ подразделений аппарата управления	
3	Получение достоверной информации о конечных результатах работы	
4	Интеграция усилий подразделений аппарата управления для решения комплексных проблем	
5	Обеспечение обратной связи о полученных заданиях	
6	Обеспечение обратной связи для оценки результатов работы	
7	Эффективное использование всех видов ресурсов в организации	
8	Разрешение межгрупповых конфликтов в организации	
9	Изучение мнения коллектива по интересующей проблеме	

10	Обмен информацией	
11	Обеспечение социальной поддержки подчиненных	
12	Инструктирование по выполнению работы	
13	Разрешение внутригрупповых конфликтов	
14	Повышение оперативности решения управленческих проблем	

Эталоны ответов:

1	2	3	4	5	6	7	8	9	10	11	12	13	14
Н	Г	В	ГД	В	НВ	НГД	ГВ	В	Г	Н	Н	НВ	НГВД

4.2. Произведите анализ приведенных в таблице помех возникающих в процессе общения. Определите проявлением, какого барьера является каждая из них. Заполните таблицу.

1	Различное понимание одних и тех же жестов людьми из разных стран	
2	Фильтрация информации	
3	Жаргон, используемый в рабочей группе	
4	Наличие большого числа уровней в структуре управления	
5	Частое употребление в речи выражений «так сказать», «вот», «так» и пр.	
6	Отсутствие у руководителя времени на то, чтобы выслушать каждого подчиненного	
7	Расстояние между общающимися более 50 метров	
8	Психологическая несовместимость общающихся	
9	Отсутствие регламентов деятельности работников и подразделений аппарата управления	
10	Различное понимание одних и тех же слов, выражений	
11	Неумение слушать собеседника	
12	Различное восприятие дистанции между общающимися представителями разных стран	

Эталоны ответов:

1	2	3	4	5	6	7	8	9	10	11	12
Ком	Лич	Ком	Орган	Лич	Врем	Физич	Лич	Орган	Ком	Лич	Ком

4.3. Раскройте наименование и содержание методов управления.

Наименование метода управления	Механизм воздействия	Содержание Методов	Стимулы выполнения управленческих воздействий
	Прямой директивный	1. 2. 3. 4. 5.	Дисциплинарная ответственность
	Косвенный стимулирующий	1. 2. 3. 4.	Материальная заинтересованность
	Косвенный стимулирующий	1. 2. 3. 4.	Моральная ответственность

Определите, особенности проявления стилей управления при выполнении основных функций руководства.

Функция руководства	Авторитарный Стиль	Либеральный Стиль	Демократический стиль
Определение задач			
Постановка задач			
Активизация деятельности			
Контроль			
Оценка деятельности			
Степень свободы подчиненных при выполнении задач			
Масштаб применения метода убеждения			
Отношения руководителя с подчиненными			

5.1. Внимательно рассмотрите представленную организационную структуру управления структурным подразделением «Бухгалтерия».

Определите тип организационной структуры управления подразделением
_____
Сформулируйте цель деятельности структурного подразделения
_____
_____
_____
_____
3. Укажите функциональный состав представленного на схеме структурного подразделения:_____
_____
_____
_____
4. Определите границы высшего, среднего и низового менеджмента в рамках вертикального разделения труда (на схеме).
5. Разъясните основные управленческие функции каждого уровня управления
_____
_____
_____
_____
_____

Критерии оценивания заданий:

Время выполнение заданий - 50 минут

За каждое правильно выполненное тестовое задание (верный ответ) ставится 1 балл, за неверный ответ - 0 баллов.

«5» - 9-10

«4» - 7-8

«3» - 5-6

«2» - 4 и менее

Количество вариантов - 4

Критерии оценивания выполнения практического задания:

- знание терминологии
- скорость выполнение
- способность нестандартно мыслить
- количество предложенных вариантов решения поставленной задачи.

За правильный ответ на вопросы или верное решение задачи выставляется положительная оценка — 1 балл.

За неправильный ответ на вопросы или неверное решение задачи выставляется отрицательная оценка — 0 баллов.

Шкала оценки образовательных достижений

Процент результативности (правильных ответов)	Оценка уровня подготовки	
	балл (отметка)	вербальный аналог
90 ÷ 100	5	отлично
80 ÷ 89	4	хорошо
70 ÷ 79	3	удовлетворительно
менее 70	2	неудовлетворительно

МИНИСТЕРСТВО ОБРАЗОВАНИЯ И МОЛОДЕЖНОЙ ПОЛИТИКИ
СВЕРДЛОВСКОЙ ОБЛАСТИ
ГОСУДАРСТВЕННОЕ АВТОНОМНОЕ ПРОФЕССИОНАЛЬНОЕ ОБРАЗОВАТЕЛЬНОЕ
УЧРЕЖДЕНИЕ СВЕРДЛОВСКОЙ ОБЛАСТИ
«КАМЕНСК-УРАЛЬСКИЙ АГРОПРОМЫШЛЕННЫЙ ТЕХНИКУМ»

УТВЕРЖДЕН
Приказом директора
ГАПОУ СО «Каменск-Уральский
агропромышленный техникум»
Некрасова С.И.
Пр.№57-уч от 19.05.2025

КОМПЛЕТ КОНТРОЛЬНО-ОЦЕНОЧНЫХ СРЕДСТВ ПО ДИСЦИПЛИНЕ ОП.06 ИНЖЕНЕРНАЯ ГРАФИКА

Для подготовки специалистов среднего звена:
15.02.19 Сварочное производство"

Форма обучения: очная
Срок обучения: 3 г.10 мес.
Уровень освоения: базовый

Каменск-Уральский
2025

Комплект контрольно-оценочных средств учебной дисциплины, разработанной на основе Федерального государственного образовательного стандарта по специальности среднего профессионального образования 15.02.19 Сварочное производство, утвержденного приказом Министерства образования и науки РФ от 30.11.2023 г. N 907 (зарегистрировано в Минюсте России 29.12.2023 N 76769).

Организация-разработчик:
Государственное автономное профессиональное образовательное учреждение Свердловской области «Каменск-Уральский агропромышленный техникум»

Разработчик:
Самохина Наталья Георгиевна, преподаватель ГАПОУ СО «Каменск-Уральский агропромышленный техникум», высшая квалификационная категория.

Рецензент:

М.М. Гайсина	Зав. отделением	ГАПОУ СО «КУАТ»
Фамилия, Имя, Отчество	должность	место работы

Рассмотрена на заседании ПЦК, протокол №1 от 19.05.2025
Руководитель ПЦК: Нигматуллина А.Р.

Рассмотрена на заседании педагогического совета, протокол №12 от 19.05.2025
Председатель: Некрасов С.И.

Согласована на заседании НМС, протокол №1 от 19.05.2025
Председатель: Э.В. Павлова

СОДЕРЖАНИЕ

	стр.
1. ПАСПОРТ КОС ОП.06 «ИНЖЕНЕРНАЯ ГРАФИКА»	4
2. ФОРМЫ КОНТРОЛЯ И ОЦЕНИВАНИЯ ОП. 06.« ИНЖЕНЕРНАЯ ГРАФИКА»	5
3. РЕЗУЛЬТАТЫ ОСВОЕНИЯ МОДУЛЯ, ПОДЛЕЖАЩИЕ ПРОВЕРКЕ	6
4. ОЦЕНКА УРОВНЯ ОСВОЕНИЯ ОП. 06.« ИНЖЕНЕРНАЯ ГРАФИКА»	8
5. ИНФОРМАЦИОННОЕ ОБЕСПЕЧЕНИЕ ОБУЧЕНИЯ	35
ПРИЛОЖЕНИЕ А ОЦЕНОЧНЫЙ ЛИСТ ДЛЯ ПРОВЕДЕНИЯ ЭКЗАМЕНА ОП. 06.« ИНЖЕНЕРНАЯ ГРАФИКА»	36

1. ПАСПОРТ КОС ОП.06 ИНЖЕНЕРНОЙ ГРАФИКИ

Комплект оценочных средств (КОС) предназначен для контроля и оценки образовательных достижений обучающихся, освоивших программу учебной дисциплины ОП.06 « ИНЖЕНЕРНАЯ ГРАФИКА» основной профессиональной образовательной программы (далее ОПОП) по специальности 15.02.19 Сварочное производство.
КОС включают контрольные материалы для проведения текущего контроля и промежуточной аттестации в форме экзамена..

В результате освоения дисциплины обучающийся должен :

Код ОК	**Уметь**	**Знать**
ОК.01 ОК.02 ОК.03	выявлять и эффективно искать информацию, необходимую для решения задачи и/или проблемы определять необходимые ресурсы планировать процесс поиска; структурировать получаемую информацию оформлять результаты поиска, применять средства информационных технологий для решения профессиональных задач определять актуальность нормативно-правовой документации в профессиональной деятельности определять и выстраивать траектории профессионального развития и самообразования	актуальный профессиональный и социальный контекст, в котором приходится работать и жить алгоритмы выполнения работ в профессиональной и смежных областях приемы структурирования информации формат оформления результатов поиска информации, современные средства и устройства информатизации современная научная и профессиональная терминология возможные траектории профессионального развития и самообразования

Формой аттестации по ОП. 06.« ИНЖЕНЕРНАЯ ГРАФИКА» является экзамен.

2.ФОРМЫ КОНТРОЛЯ И ОЦЕНИВАНИЯ ОП. 06.« ИНЖЕНЕРНАЯ ГРАФИКА»

Предметом оценки освоения дисциплины являются умения, знания, общие и профессиональные компетенции, способность применять их в практической деятельности и повседневной жизни.

№	Тип (вид) задания	Критерии оценки
1	Тесты	Таблица 1. Шкала оценки образовательных достижений
2	Устные ответы	Таблица 2. Критерии и нормы оценки устных ответов
3	Практические работы	Выполнение не менее 80% – положительная оценка
4	Экзамен	Выполнение не менее 60% –положительная оценка

ПО ПРОВЕДЕНИЮ ТЕСТОВЫХ ЗАДАНИЙ.

Тест – это письменная работа, которая требует выбора ответа. Тесты содержат от 5 до 13заданий, к каждому из которых приводится три или четыре ответа, один из них верный. Обучающийся, выполнив задание, выбирает и записывает только ту букву, которая содержит верный ответ. Проверка и выставление оценок проводится сразу после их выполнения, на уроке.

Процент результативности (правильных ответов)	балл (отметка)	вербальный аналог
90 ÷ 100	5	отлично
89 ÷ 80	4	хорошо
79 ÷ 70	3	удовлетворительно
менее 70	2	неудовлетворительно

КРИТЕРИИ И НОРМЫ ОЦЕНКИ УСТНЫХ ОТВЕТОВ

«5»- за глубокое и полное овладение содержанием учебного материала, в котором обучающиеся легко ориентируются, за умение связывать теорию с практикой, высказывать и обосновывать свои суждения. Отличная отметка предполагает грамотное, логическое изложение ответа.

«4»- если обучающийся полно освоил материал, владеет понятийным аппаратом, ориентируется в изученном материале, грамотно излагает ответ, но содержание, форма ответа имеют отдельные недостатки.

«3»- если обучающийся обнаруживает знание и понимание основных положений учебного материала, но излагает его неполно, непоследовательно, допускает неточности в определении понятий, не умеет доказательно обосновывать свои суждения.

«2»- если обучающийся имеет разрозненные, бессистемные знания, не умеет выделять главное и второстепенное, допускает ошибки в определении понятий, искажающие их смысл, беспорядочно и неуверенно излагает материал.

КРИТЕРИИ ОЦЕНИВАНИЯ ПРАКТИЧЕСКИХ РАБОТ

Практическая работа проводится с целью отработки знаний, умений и навыков. Практические работы по уровню сложности делятся на три типа: 1. Упрощенные – на оценку «3» 2. Средние – на оценку «4» 3. Сложные – на оценку «5» Обучающиеся могут выполнять практическую работу по выбору, с учетом индивидуальных особенностей.

Оценка индивидуальных образовательных достижений по результатам текущего контроля и промежуточной аттестации производится в соответствии с универсальной шкалой (таблица).

Процент результативности (правильных ответов)	балл (отметка)	вербальный аналог
90 ÷ 100	5	отлично
89 ÷ 80	4	хорошо
79 ÷ 70	3	удовлетворительно
менее 70	2	неудовлетворительно

3. РЕЗУЛЬТАТЫ ОСВОЕНИЯ МОДУЛЯ, ПОДЛЕЖАЩИЕ ПРОВЕРКЕ

По требованиям 22.02.06 Сварочное производство при оценке уровня усвоения ОП 06 оцениваются профессиональные , обшие компетенции, знания и умения.

Освоенные умения, усвоенные знания	**Основные показатели оценки результата**	**Тип задания**
Умения		
У.1 читать конструкторскую и технологическую документацию по профилю специальности;	Чтение чертежей и конструкторскотехнической документации	Графические работы ,
У.2 выполнять комплексные чертежи геометрических тел и проекции точек, лежащих на их поверхности, в ручной и машинной графике;	Выполнение графических работ в соответствии с требованиями ЕСКД и ЕСТД	Графические работы
У.3 выполнять эскизы, технические рисунки и чертежи деталей, их элементов, узлов в ручной и машинной графике;	Выполнение графических работ в соответствии с требованиями ЕСКД и ЕСТД	Графические работы
У.4 выполнять графические изображения технологического оборудования и технологических схем в ручной и машинной графике;	Выполнение графических работ в соответствии с требованиями ЕСКД и ЕСТД	Графические работы
У.5 оформлять проектно-конструкторскую, технологическую и другую техническую документацию в соответствии с действующей нормативной базой.	Выполнение графических работ в соответствии с требованиями ЕСКД и ЕСТД	Графические работы
Знания		
3.1 правила чтения конструкторской и технологической документации;	Выполнение графических работ в соответствии с требованиями ЕСКД и ЕСТД	Графические работы , тестирование
3.2 способы графического представления объектов, пространственных образов, технологического оборудования и схем;	Выполнение графических работ в соответствии с требованиями ЕСКД и ЕСТД	Графические работы , тестирование
3.3 законы, методы и приемы проекционного черчения;	Выполнение графических работ в соответствии с требованиями ЕСКД и ЕСТД	Графические работы
3.4 требования государственных стандартов Единой системы конструкторской документации (далее - ЕСКД) и Единой системы технологической документации (далее - ЕСТД);	Выполнение графических работ в соответствии с требованиями ЕСКД и ЕСТД	Графические работы , тестирование
3.5 правила выполнения чертежей, технических рисунков, эскизов и схем;	Выполнение графических работ в соответствии с требованиями ЕСКД и ЕСТД	Графические работы , тестирование
3.6 технику и принципы нанесения размеров;	Выполнение графических работ в соответствии с требованиями ЕСКД и ЕСТД	Графические работы , тестирование
3.7 классы точности и их обозначение на чертежах;	Выполнение графических работ в соответствии с требованиями ЕСКД и	Графические работы ,

	ЕСТД	тестирование
3.8 типы и назначение спецификаций, правила их чтения и составления.	Выполнение графических работ в соответствии с требованиями ЕСКД и ЕСТД	Графические работы

Формулировка компетенции	**Основные показатели оценки результата**	**Формы и методы контроля и оценки**
ОК 01. Выбирать способы решения задач профессиональной деятельности, применительно к различным контекстам.	- обосновывает выбор и применение методов и способов решения профессиональных задач в области разработки технологических процессов; - демонстрирует эффективность и качество выполнения профессиональных задач.	Экспертное наблюдение и оценка на практических и лабораторных занятиях при выполнении работ по учебной и производственной практик
ОК 02. Использовать современные средства поиска, анализа и интерпретации информации, и информационные технологии для выполнения задач профессиональной деятельности	- осуществляет эффективный поиск необходимой информации; - использует различны источники, включая электронные; - анализирует инновации в области технического обслуживания тракторов и с/х машин; - анализирует инновации в области ремонта тракторов и с/х машин; формулирует вопросы, нацеленные на получение недостающей информации.	Устный экзамен Экспертное наблюдение и оценка на практических и лабораторных занятиях при выполнении работ по учебной и производственной практик
ОК 03. Планировать и реализовывать собственное профессиональное и личностное развитие, предпринимательскую деятельность в профессиональной сфере, использовать знания по финансовой грамотности в различных жизненных ситуациях	- демонстрирует навыки реализации собственного профессионального и личностного развития, предпринимательскую деятельность в профессиональной сфере	Экспертное наблюдение и оценка на практических и лабораторных занятиях при выполнении работ по учебной и производственной практик

4.ОЦЕНКА УРОВНЯ ОСВОЕНИЯ ОП. 06.« ИНЖЕНЕРНАЯ ГРАФИКА»

4.1. ЗАДАНИЯ В ФОРМЕ ТЕСТИРОВАНИЯ.

На каждый вопрос может быть выбран один правильный ответ.

Раздел 1. ГЕОМЕТРИЧЕСКОЕ ЧЕРЧЕНИЕ

Проверяемые элементы: У1; 31; 34;35

Тема 1.1. . Введение. Основные сведения по оформлению чертежей

1. Чертежом называется

A. документ, состоящий из изображений предмета,
B. документ, состоящий из изображений фигуры,
C. бумага с надписями и чертежами,
D. формат с надписями и чертежами.

2. Основная сплошная толстая линия предназначена

A. для невидимого контура,
B. для осевых линий,
C. для видимого контура.

3. Штрихпунктирная тонкая линия предназначена для вычерчивания линий

A. осевых линий,
B. линий сгиба,
C. линий обрыва,
D. линий разреза.

4. Какие размеры имеет лист формата А 4?

A. 297мм , 210мм,
B. 420мм, 297мм,
C. 594мм, 420мм,
D. 841мм, 594мм

5. Буквой R на чертеже обозначается

A. расстояние между двумя точками окружности,
B. расстояние между двумя противоположными точками окружности,
C. расстояние от центра окружности до точки на ней,
D. расстояние от центра окружности до другой точки.

6. Какой знак наносят перед размерным числом для обозначения диаметра?

A. кружок, перечеркнутой линией,
B. квадрат, перечеркнутой линией,
C. круг,
D. треугольник.

7. Невидимый контур детали на чертеже выполняется

A. штриховыми линиями,
B. штрих пунктирными тонкими линиями,
C. основной сплошной толстой,

8. На чертеже все проекции выполняются

A. в проекционной связи,
B. без связи,
C. выборочно.

9. Документ, устанавливающий единые правила оформления графической и технической документации:

A. нормы и правила
B. правила
C. Стандарт

10. При масштабе изображения 1:2 размеры детали на чертеже должны быть указаны…

A. увеличенными в 2 раза;
Б.действительными размерами детали;
B. уменьшенными в 2 раза.

Ответы: 1- D 2- C 3 –A 4- A 5-C 6-A 7-A 8-A 9- B; 10-B

Тема 1.2. Геометрические построения

Проверяемые элементы: У2;У5; З2; З3;З4;З5

1. Способ решения задачи, при котором ответ получают графическим путём без каких-либо вычислений, называется…
а) эскизом
б) чертежом
в) геометрическим построением
2. Чтобы разделить окружность на шесть равных частей, от любой её точки нужно отложить отрезки, равные …
а) половине радиуса окружности
б) радиусу окружности
в) четвертую часть радиуса окружности
3**. Чтобы разделить окружность на четыре равные части, проводят два взаимно перпендикулярных …**
а) диаметра
б) радиуса
в) отрезка
4. Процесс расчленения выполнения чертежа на отдельные графические операции, называется …
а) алгоритмом
б) геометрическим построением
в) анализом графического состава изображения
5. Можно ли с помощью треугольника и линейки провести несколько прямых параллельных заданной прямой?
а) только с помощью циркуля и линейки
б) нельзя
в) можно
6. При помощи линейки и угольников с углами 30º, 60º, 90º и 45º, 45º, 90º можно построить любой угол, кратный …
а) 15º
б) 10º
в) 20º

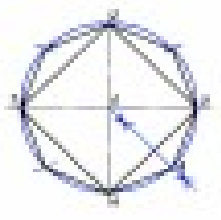

7. **Чтобы построить правильный восьмиугольник, нужен инструмент …**
а) циркуль
б) циркуль и линейка
в) линейка и треугольник

8. Если из точки 1 лежащей на окружности провести дугу, радиусом равным радиусу окружности, получим точки 2 и 3. Соединив точки 1, 2 и 3, получим …
а) равнобедренный треугольник
б) правильный треугольник

в) остроугольный треугольник
9. Для чего нужны геометрические построения, изображённые на рисунке?
а) для определения величины радиуса дуги
б) для нахождения центра дуги
в) для нахождения центра дуги и определения величины её радиуса

10. С какой целью мы выполняем такие построения?
а) чтобы разделить отрезок прямой на равные части
б) чтобы построить параллельные линии
в) чтобы найти длину стороны треугольника

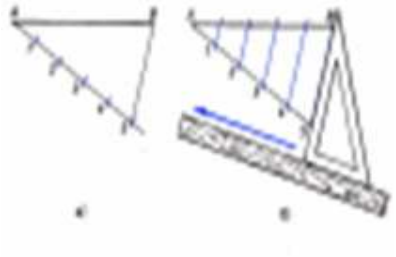

Ответы: 1- В 2- Б 3 –А 4- Б 5-В 6-А 7-Б 8-А 9- В; 10-А

Тема 1.3. Правила вычерчивания контуров технических деталей

Проверяемые элементы: У1;У3;35; 32; 33;34;35

Тема: Виды
1. Что такое вид?
А.изображение одной части,
Б.изображение нужной нам части,
С. изображение двух частей,
D. изображение видимой части
2. Какой вид называют главным?
A. вид спереди,
B. вид снизу,
C. вид сверху,
D. вид сзади.
3. На горизонтальной плоскости изображается
A. главный вид,
B. вид сверху,
C. вид справа,
D. вид слева,
E. вид с боку.
4. Располагают виды
A. в проекционной связи,
B. без проекционной связи,
C.на любом месте,
D. на одном месте.
5. Видом слева называют?
A. изображение на горизонтальной плоскости,
B. изображение на фронтальной плоскости,
C. изображение на профильной плоскости

Ответы: 1-D 2-A 3-B 4-A 5- C

Раздел 2. ПРОЕКЦИОННОЕ ЧЕРЧЕНИЕ

1. Процесс построения проекции предмета
A. проецирование,
B. отображение,
C. изображение,
2. Проекцией точки на плоскости называется
A. произвольно взятая точка плоскости,
B. отображение точки пространства на плоскости
3. Проецирующая прямая – это
A. прямая, проведенная через точку пространства,
B. прямая, соединяющая точку пространства с ее проекцией.
4. Центральным проецированием называется проецирование, при котором
A. проецирующие прямые параллельны друг другу,
B. проецирующие прямые параллельны друг другу и наклонены к плоскости проекций под углом отличным от 90,
C. проецирующие лучи исходят из одной точки.
5. Прямоугольное проецирование – это одна из разновидностей
A. центрального проецирования,
B. косоугольного проецирования,
C. параллельного проецирования.
6. Какое проецирование называется прямоугольным?
A. если проецирующие лучи параллельны друг другу,
B. если проецирующие лучи перпендикулярны плоскости проекции,
C. если проецирующие лучи исходят из одной точки,
D. если проецирующие лучи направлены в разные стороны.
7. Как иногда называют центральную проекцию?
A. косоугольной,
B. перспективой,
C. прямоугольной,
D. параллельной.
8. Плоскость, расположенную перед зрителем называют
A. горизонтальной,
B. профильной,
C. фронтальной,
D. центральной.
9. Какое проецирование называется центральным?
A. если проецирующие лучи параллельны друг другу,
B. если проецирующие лучи исходят из одной точки,
C. если проецирующие лучи перпендикулярны,
D. если проецирующие лучи расходятся.

Ответы: 1- A 2- B 3- B 4- C 5- C 6- B 7- B 8- C 9- B

Тест на тему: «Аксонометрические проекции»
1 вариант

1. Сколько рекомендуется применять видов аксонометрической проекции?
А. 3
Б. 5
В. 2
2. Если направление проецирования не перпендикулярно к плоскости проекции, то аксонометрия называется:
А. прямоугольной
Б. косоугольной
В. изометрией
3. Если направление проецирования перпендикулярно к плоскости проекции, то аксонометрия называется:
А. прямоугольной

Б. косоугольной
В. изометрией
4. Вид аксонометрии в переводе «равные измерения» называют:
А. изометрией
Б. диметрией
В. прямоугольной
Г. косоугольной
5. Вид аксонометрии в переводе «двойное измерение» называют:
А. изометрией
Б. диметрией
В. прямоугольной
Г. косоугольной
6. Как переводится слово «Аксонометрия»?
А. проекция
Б. измерение по осям
В. чертеж
7. Прямоугольная изометрическая проекция выполняется в осях, расположенных под углами друг к другу:
А. 130, 120, 110 градусов
Б.180, 90, 90 градусов
В. 120, 120, 120 градусов
8. Что является началом координат
А. точка Н,
В. точка О,
С. точка Р,
9. Непересекающиеся плоскости называются
А. не параллельными плоскостями,
В. взаимно параллельными плоскостями,
С. взаимно перпендикулярными плоскостями.
10. Какую линейку используют для вычерчивания эллипса
А. рейсшина,
В. лекала,
С. угольник,
D. транспортир.

Ответы: 1- А 2- Б 3- А 4- А 5- Б 6-Б 7-В 8- В 9- В 10- В

Тема: Аксонометрические проекции
2 вариант

1. Вид аксонометрии с двумя одинаковыми коэффициентами называют
А. изометрией,
В. диметрией,
С. прямоугольной,
2. Ось Z называют
А. абсцисс,
В. аппликат,
С. Ординат.
3. Для построения аксонометрической проекции предмета его связывают
А. с подвижной прямоугольной системой координат,
В. с неподвижной прямоугольной системой координат,
С. с неподвижной косоугольной системой координат.
4. Прямоугольная изометрическая проекция выполняется в осях, расположенных под углами друг к другу
А. 120, 120, 120градусов
В. 135, 135, 90 градусов,
С. 180, 90, 90градусов,

5. Что является началом координат
A. точка Н,
B. точка О,
C. точка Р,
6. Непересекающиеся плоскости называются
A. не параллельными плоскостями,
B. взаимно параллельными плоскостями,
C. взаимно перпендикулярными плоскостями.
7. Какую линейку используют для вычерчивания эллипса
A. рейсшина,
B. лекала,
C. угольник,
D. транспортир.
8. В результате пересечения конуса плоскостью, параллельной его основанию, получается
A. усеченная пирамида,
B. усеченный треугольник,
C. усеченный конус.
9. Тело, образованное при вращении круга вокруг одного из его диаметров, называют
A.треугольником,
B. конусом,
C. шаром,
10. Геометрической формой бревна является
A. квадрат,
B. цилиндр,
C. круг,
D. Треугольник

Ответы: 1- A 2-B 3- B 4- A 5- B 6- B 7- B 8- C 9- C 10 - B

Раздел 4 МАШИНОСТРОИТЕЛЬНОЕ ЧЕРЧЕНИЕ

Тест по теме «Сечения»

1.Сечение – это
а). Изображение фигуры, получающейся при мысленном рассечении предмета плоскостью или несколькими плоскостями.
б). Изображение предмета, получающегося при мысленном рассечении предмета плоскостью или несколькими плоскостями.
в). Изображение проекции, получающейся при мысленном рассечении предмета плоскостью или несколькими плоскостями.
3.Сечение применяют для
а). Выявления поперечной формы предмета;
б). Выявления внутренней поперечной формы и конструктивных элементов детали;
в). Выявления внешней формы предмета;
4.Сечение бывает
а). Вынесенное и положенное
б) Вынесенное и наложенное;
в). Выносное и наложенное;
5). Сечение располагают непосредственно на виде
а). Положенное;
б). Вынесенное;
в). Наложенное;
6.Сечение располагают на свободном поле чертежа
а). Положенное;
б). Вынесенное;
в). Наложенное;
7. Основной толстой линией обводят контур сечения
а) Вынесенного;

б). Наложенного;
в). Выносного;

8. Основной тонкой линией обводят контур сечения

а) Вынесенного;
б). Наложенного;
в). Выносного;

9.Сечение выделяют

а). Штриховой под углом 45;
б). Штриховкой под углом 45;
в). Штрих- пунктирной под углом 45;

10. Сечение предпочительнее использовать

а). Положенное;
б). Вынесенное;
в). Наложенное;

11.Сечение не обозначают

а). Когда оно симметрично и расположено на продолжении секущей плоскости;
б). Когда оно несимметрично и расположено на продолжении секущей плоскости;
в) Когда оно симметрично и расположено на свободном поле чертежа;

12.Контур сечения показывают полностью

а). Если секущая плоскость проходит через призматическое отверстие или углубление;
б). Если секущая плоскость проходит через коническое, цилиндрическое отверстие или углубление;
в). Если секущая плоскость проходит через любое отверстие или углубление.

Тест по теме: « Разрезы». 1вариант

1. Разрезом называется

А изображение фигуры, мысленно рассеченной одной или несколькими плоскостями.
Б изображение предмета, мысленно рассеченного одной или несколькими плоскостями.
В изображение плоскости, мысленно рассеченной одной или несколькими плоскостями

2.На разрезе следует показывать

А. то, что получается в самой секущей плоскости
Б. то, что расположено за секущей плоскостью
В. то, что получается в самой секущей плоскости и то, что расположено за ней

3. В зависимости от положения секущей плоскости разрезы принято разделять

А. вертикальные и горизонтальные
Б. наклонные и горизонтальные
В. местные и вертикальные

4. Разрез, расположенный на месте вида слева называется

А. фронтальным
Б. профильным
В. горизонтальным

5. Если секущая плоскость, параллельна фронтальной плоскости проекций, разрез называется

А. фронтальным
Б. профильным
В. горизонтальным

6. Горизонтальный разрез – это разрез, полученный в результате рассечения детали

А. фронтальной плоскостью
Б. горизонтальной плоскостью
В. профильной плоскостью

7. Если вид и разрез две симметричные фигуры, то на чертеже соединяют

А. часть вида и часть разреза
Б. половину разреза и половину вида
В. половину разреза и часть вида

8. Если вид и разрез, несимметричные фигуры, то на чертеже соединяют

А. часть вида и часть разреза

Б. половину разреза и половину вида
В. половину разреза и часть вида

9. Часть вида и часть разреза разделяют

А. штрих – пунктирной линией
Б. штриховой линией
В. волнистой линией

10. При соединении вида и разреза на виде не наносят

А. размерные линии
Б. линии не видимого контура
В. штрих – пунктирные линии

11. Если внутри детали имеется ребро, соединяющееся с осью симметрии, то при разрезе на чертеже соединяют

А. большую часть вида и меньшую часть разреза
Б. меньшую часть вида и большую часть разреза
В. равную часть вида и равную часть разреза

12. При соединении вида и разреза разрез на чертеже располагается

А. справа от оси симметрии или под ней
Б. слева от оси симметрии или под ней
В. справа от оси симметрии или над ней

13. Если секущая плоскость проходит вдоль тонкой стенки, то на чертеже показывают

А. рассеченной, но не заштрихованной
Б. рассеченной и заштрихованной
В. не рассеченной, но заштрихованной

13-12б –« 5»;
12-11б- «4»;
10-9б – «3 »;
8 – 7б-«2».

Тест по теме: « Разрезы». 2 вариант

1. Разрезом называется

А. изображение фигуры, мысленно рассеченной, одной или несколькими плоскостями.
Б. изображение предмета, мысленно рассеченного одной или несколькими плоскостями.
В. изображение плоскости, мысленно рассеченной одной или несколькими плоскостями

2. Разрез, расположенный на месте вида слева называется

А. фронтальным
Б. профильным
В. горизонтальным

3. Если внутри детали имеется ребро, соединяющееся с осью симметрии, то при разрезе на чертеже соединяют

А. большую часть вида и меньшую часть разреза
Б. меньшую часть вида и большую часть разреза
В. равную часть вида и равную часть разреза

4. Часть вида и часть разреза разделяют

А. штрих – пунктирной линией
Б. штриховой линией
В. волнистой линией

5. Если секущая плоскость, параллельна фронтальной плоскости проекций, разрез называется

А. фронтальным
Б. профильным
В. горизонтальным

6.На разрезе следует показывать

А. то, что получается в самой секущей плоскости
Б. то, что расположено за секущей плоскостью
В. то, что получается в самой секущей плоскости и то, что расположено за ней

7. В зависимости от положения секущей плоскости разрезы принято разделять
А. вертикальные и горизонтальные
Б. наклонные и горизонтальные
В. местные и вертикальные
8. Горизонтальный разрез – это разрез, полученный в результате рассечения детали
А. фронтальной плоскостью
Б. горизонтальной плоскостью
В. профильной плоскостью
9. Если секущая плоскость проходит вдоль тонкой стенки, то на чертеже показывают
А. рассеченной, но не заштрихованной
Б. рассеченной и заштрихованной
В. не рассеченной, но заштрихованной
10. При соединении вида и разреза разрез на чертеже располагается
А. справа от оси симметрии или под ней
Б. слева от оси симметрии или под ней
В. справа от оси симметрии или над ней
11. Если вид и разрез, несимметричные фигуры, то на чертеже соединяют
А. часть вида и часть разреза
Б. половину разреза и половину вида
В. половину разреза и часть вида
12. Если вид и разрез две симметричные фигуры, то на чертеже соединяют
А. часть вида и часть разреза
Б. половину разреза и половину вида
В. половину разреза и часть вида
13. При соединении вида и разреза на виде не наносят
А. размерные линии
Б. линии не видимого контура
В. штрих – пунктирные линии
13-12б –« 5»;
12-11б- «4»;
10-9б – «3 »;
8 – 7б-«2».

Итоговые тесты по теме «Сечения» и «Разрезы».
1-вариант

1. Фигура сечения, входящая в разрез штрихуется:
А. только там, где сплошные части детали попали в секущую плоскость,
Б. на передней части предмета,
В. как сплошная часть, так и отверстия.
2. Разрез предназначен для:
А. усложнения чертежа,
Б. выявления внутреннего устройства предмета.
В. получения поперечного сечения
Г. того чтобы показать, что находиться за секущей плоскостью
3. На одном чертеже может быть
А. один разрез,
Б. ни одного разреза,
В. несколько.
4. Фронтальный, профильный, горизонтальный разрез обычно располагают
А. на свободном месте рабочего поля чертежа,
Б. в проекционной связи с видом.
В. на другом листе бумаги
5. Местный разрез выполняют для:
А. выявления устройства детали,
Б. выявления устройства детали только в отдельном узко ограниченном месте.
В. выявления отверстий детали

6. Если форма детали не может быть выявлена только разрезом или видом, то рекомендуется

А. выполнить 2 изображения – вид и разрез,

Б. соединить вид и разрез на одном изображении.

В. выполнить местный разрез

7. При выполнении изображений, содержащих соединение вида и разреза, то разрез располагается

А. справа от оси симметрии

Б. слева от оси

В. с любой стороны

8. К сложным разрезам относятся

А. фронтальный, профильный, горизонтальный,

Б. фронтальный, профильный, ломаный,

В. ступенчатый, ломаный.

9.Какой разрез называют профильным разрезом?

А. при секущей плоскости, параллельной профильной плоскости проекции

Б. образованный секущей плоскостью, перпендикулярной плоскости проекций

В. полученные при сечении предмета не параллельными, а пересекающимися плоскостями

10.Если секущая плоскость проходит вдоль тонкой стенки. То на чертеже её

А. показывают рассеченной

Б. показывают рассеченной, но заштрихованной

В. показывают рассеченной, но не заштриховывают

2-вариант

1. Разрез – это

А. изображение предмета, полученное при мысленном рассечении предмета одной или несколькими плоскостями

Б. геометрическая фигура, полученная при мысленном рассечении предмета плоскостью и все то,

что находится перед ней

В.геометрическая фигура

2. Разрез, выполненный по плоскости симметрии детали

А. обозначается

Б. не обозначается

В.обозначается буквами

3.Вертикальным разрезом называется разрез

А. образованный секущей плоскостью, перпендикулярной плоскости проекций

Б. образованный секущими плоскостями, параллельными горизонтальной плоскости проекций

В. полученный при сечении предмета не параллельными, а пересекающимися плоскостями

4. Горизонтальным разрезом называется разрез

А. геометрическая фигура, полученная при мысленном рассечении предмета плоскостью

Б. образованный секущими плоскостями, параллельными горизонтальной плоскости проекций

В. образованный секущей плоскостью, перпендикулярной плоскости проекций

5. Ломаным разрезом называется разрез –

А. образованный секущими плоскостями, параллельными горизонтальной плоскости проекций

Б. образованный секущей плоскостью, перпендикулярной плоскости проекций

В. полученный при рассечении предмета не параллельными, а пересекающимися плоскостями

6. Ступенчатым разрезом называется разрез

А. образованный секущими плоскостями, параллельными горизонтальной плоскости проекций

Б. полученный при сечении предмета не параллельными, а пересекающимися плоскостями

В. образованный несколькими секущими параллельными плоскостями

7.Чем отличается по назначению сечение от разреза?

А. сечение показывает внешнюю форму детали

Б. сечение показывает внутреннюю и внешнюю форму детали

В. сечение показывает внутреннюю форму детали

8. Если разрез расположен в проекционной связи, как его обозначают

А. буквами и стрелками
Б. разомкнутой линией
В. не обозначают

9. Как выделяется фигура сечения, входящего в разрез?

А. стрелками
Б. буквами
В. Штриховкой

10. Какой линией ограничивают местный разрез

А. штрихпунктирной
Б. сплошной волнистой
В. сплошной тонкой

4.3.Задания для промежуточной аттестации по ОП. 06.« ИНЖЕНЕРНАЯ ГРАФИКА

4.3.1. . **Программа учебной дисциплины** ОП.06. Инженерная графика является частью профессиональной образовательной программы профессиональной подготовки по специальности: Сварочное производство.

Цель проведения промежуточной аттестации – контроль уровня освоения знаний, степени сформированности общих и профессиональных компетенций:

ОК 01	Выбирать способы решения задач профессиональной деятельности, применительно к различным контекстам
ОК 02	Использовать современные средства поиска, анализа и интерпретации информации, и информационные технологии для выполнения задач профессиональной деятельности;
ОК 03.	Планировать и реализовывать собственное профессиональное и личностное развитие, предпринимательскую деятельность в профессиональной сфере, использовать знания по финансовой грамотности в различных жизненных ситуациях

В результате освоения дисциплины обучающийся должен **уметь**:

- читать конструкторскую и технологическую документацию по профилю специальности;
- выполнять комплексные чертежи геометрических тел и проекции точек, лежащих на их поверхности, в ручной и машинной графике;
- выполнять эскизы, технические рисунки и чертежи деталей, их элементов, узлов в ручной и машинной графике;
- выполнять графические изображения технологического оборудования и технологических схем в ручной и машинной графике;
- оформлять проектно-конструкторскую, технологическую и другую техническую документацию в соответствии с действующей нормативной базой.

В результате освоения дисциплины обучающийся должен знать:

- правила чтения конструкторской и технологической документации;
- способы графического представления объектов, пространственных образов, технологического оборудования и схем;
- законы, методы и приемы проекционного черчения;
- требования государственных стандартов Единой системы конструкторской документации (ЕСКД) и Единой системы технологической документации (ЕСТД);
- правила выполнения чертежей, технических рисунков, эскизов и схем;
- технику и принципы нанесения размеров;
- классы точности и их обозначение на чертежах;
- типы и назначение спецификаций, правила их чтения и составления.

4.3.2. Форма промежуточной аттестации:

- экзамен.

4.3.3. Время проведения:

Экзамен по учебной дисциплине ОП.06. Инженерная графика проводится в рамках промежуточной аттестации в 4 семестре, в соответствии с учебным планом по специальности: 22.02.06 «Сварочное производство», и рабочей учебной программой учебной дисциплины по данной специальности.

Экзамен проводится после изучения полного курса дисциплины ОП.06. Инженерная графика.

4.3.4. Экзаменационные задания представлены в форме билетов по курсу дисциплины. 4.1. Содержание 1-3 теоретических вопросов предусматривает оценку уровня усвоения знаний по вопросам оформления конструкторской документации в соответствии с требованиями ЕСКД по темам:

Раздел 1. Геометрическое черчение;

Раздел 2. Проекционное черчение;

Раздел 3 . Машиностроительное черчение.

- 4.2. Содержание практического задания 4 позволяет оценить умения решать графические задачи: читать конструкторскую и технологическую документацию по профилю специальности;
- выполнять комплексные чертежи геометрических тел и проекции точек, лежащих на их поверхности, в ручной и машинной графике;
- выполнять эскизы, технические рисунки и чертежи деталей, их элементов, узлов в ручной и машинной графике;
- выполнять графические изображения технологического оборудования и технологических схем в ручной и машинной графике;
- оформлять проектно-конструкторскую, технологическую и другую техническую документацию в соответствии с действующей нормативной базой.

4.3.5. Процедура проведения промежуточной аттестации:

График проведения завершающей аттестации устанавливается приказом директора за месяц до начала экзамена.

На подготовку к ответу обучающемуся отводится 60 минут.

4.3.6. Оценивание достижений выпускника

Система индивидуальных образовательных достижений обучающегося включает в себя учебные достижения в части освоения учебного материала и развития умений, определенных учебным планом по данной дисциплине. При оценке результатов освоения используется рейтинговая система, и разработан оценочный лист. (Приложение А) Обязательным условием для получения оценки «отлично» является ответ на билет в полном объеме, качественное выполнение задания, демонстрация сформированности названных общих компетенций.

4.3.7. Перечень вопросов к экзамену на поверку знаний

Раздел 1. Геометрическое черчение.

1. Линейные размеры форматов: А4; А3.
2. Что означает масштаб: 1:2; 1:1; 2:1?
3. Длина штриха в штриховой линии.
4. Расстояние между штрихами в штриховой линии.
5. Толщина штрихпунктирной и штриховой линии.
6. Толщина сплошной толстой основной.
7. Длина штриха в штрихпунктирной линии.
8. Расстояние между штрихами в штрихпунктирной линии.
9. На сколько мм должны выходить: выносные, центровые, осевые линии за контур изображения?
10. Расстояние от контура детали до первой размерной линии.
11. Толщина выносных и размерных линий.
12. Угол штриховки.

13. Размеры шрифтов, установленные ГОСТом.
14. Какой размер шрифта используется на рабочем поле форматов: А4; А№?
15. С помощью каких условных графических знаков показывают на чертеже: окружность, уклон, радиус, квадрат, конусность?
16. Показать графически стрелку для размерных линий по ГОСТ (длину и угол развода) и обозначить.
17. Перечислить этапы построения сопряжения.
18. Где находится точка касания между окружностью и прямой?
19. Где находится точка касания между двумя окружностями? Тип сопряжения: внешнее.
20. Построить и обозначить на чертеже уклон: 1:3; 12%.
21. Где на поле чертежа оформляются технические требования?
22. Размер шрифта N 5 (h 5).
    а) высота прописных букв?
    б) высота строчных букв?
    в) высота цифр?

Раздел 2. Проекционное черчение

(основы начертательной геометрии)

1. Что такое проекция?
2. Что такое комплексный чертеж?
3. Перечислить названия и условные обозначения основных плоскостей проекции.
4. Какой вид проецирования лежит в основе проекционного и машиностроительного черчения?
5. Плоскость задана следами. Провести следы и их обозначить. Точки схода следов.

5.1. Общее положение (3 следа).
5.2. Фронтально-проецирующее положение (2 следа).
5.3. Горизонтальная плоскость.

Выполнить чертежи — схемы.

6. Как называются прямые, параллельные какой-либо плоскости?
7. Как называются прямые, перпендикулярные к какой-либо плоскости?
8. В каком положении, относительно плоскостей проекций, плоская фигура; проецируется на плоскость в натуральную величину?
9. Провести направление осей в прямоугольной изометрической проекции и указать углы между ними, обозначить оси.
11. Указать название и толщину линии, используемой для осей проекции, линии связи, следов, плоскости.
12. Прямая общего положения. Каким способом преобразования проекции можно определить её натуральную величину?
13. Призма рассекается фронтально-проецирующей плоскостью. Какая, получится фигура сечения? Какой способ преобразования проекции' используется для определения натуральной величины сечения?
14. Призма находится в вертикальном положении. На какую плоскость проекции её основание спроецируется в натуральную величину?
15. Дан цилиндр. Его рассекает фронтально-проецирующая плоскость. Какая фигура получится в сечении?
16. Чем графически отличается линия взаимного пересечения поверхностей от линии плавного перехода поверхностей? (для тел вращения).

Раздел 3 . Машиностроительное черчение

1. Какой вид проецирования лежит в основе машиностроительных чертежей?
2. Перечислить виды изделий.
3. Перечислить виды конструкторских документов (5-6 наименований).
4. Перечислить основные виды.
5. Для чего применяются виды?
6. Кроме основных видов, какие ещё используются виды?

7. Указать соотношение размеров стрелок, применяемых для направления взгляда.
8. Как оформляют виды, если нарушена проекционная связь?
9. Для чего используется разрез?
10. Что показывают в разрезе?
11. В каких случаях простые разрезы не обозначают? (горизонтальные, фронтальные, профильные).
12. Как на чертеже показывают мнимую секущую плоскость? (указать оформление её и размеры).
13. В каком случае разрешается совмещать половину вида и половину разреза? Что является исключением?
14. Какая линия разделяет половину вида от половины разреза?
15. Совмещаем половину вида с половиной разреза. С какой стороны находится вид? (ось симметрии: вертикальная," горизонтальная).
16. При совмещении половина вида и половина разреза, линии невидимого контура на виде оставляют или нет?
17. Какой линией на виде ограничивают местный разрез?
18. Секущая плоскость проходит вдоль длинной стороны тонких стенок типа ребер жесткости. Надо ли их заштриховывать? Почему?
19. Если изображения: вид, разрез, сечение, являются симметричной фигурой, то какие допускаются упрощения?
20. Какие графические знаки используют для сокращения количества изображений?
21. Что показывают в сечении?
22. Какой линией обводят контур наложенного сечения?
23. Какой линией обводят контур вынесенного сечения?
24. Выносной элемент. В каком масштабе обычно выполняется и как графически оформляется (пример)?
25. На каких поверхностях нарезают резьбу?
26. Какая бывает резьба по назначению, применению?
27. Расшифровать обозначение резьбы:
а)М24 х 2LH
б)М24х4,5(р1,5)
28. Изобразить графически и обозначить резьбу на стержне (диаметр, фаску, длину участка с резьбой).
29. Изобразить графически и обозначить резьбу в отверстии (разрез) - диаметр, фаску, длину участка с резьбой.
30. Какой линией на чертеже показывается невидимая резьба, то есть диаметр, длина резьбы, граница резьбы?
31. Дан болт М 10. Какая будет резьба на гайке для этого болта? Какое будет отверстие в шайбе под этот болт?
32. Перечислить упрощения для болта и шпильки, используемые в сборочных чертежах.
33. Выполняются ли на типовые (стандартизованные) изделия рабочие чертежи?
34. Чем отличается чертеж детали от эскиза?
35. Что должен содержать рабочий чертеж?
36. Где размещают на поле чертежа технические требования?
37. Графически показать линию - выноски *для* детали с номером позиции.
38. Как рекомендуется располагать на поле чертежа тела вращения?
39. Какие способы нанесения размеров Вам известны, в зависимости от выбора измерительных баз?
40. Какой способ нанесения размеров не допускается использовать в учебных целях? Почему?
41. Можно ли размеры привязывать к фаске?
42. Каким требованиям должен отвечать главный вид?
43. Какое количество размеров должно быть на рабочем чертеже детали, эскизе?
44. Какое количество изображений должно быть на рабочем чертеже детали?
45. Перечислить виды разъемных соединений.
46. От чего зависят размеры шпонки?

47. Перечислить виды неразъемных соединений.
48. Как на чертеже графически изображается и обозначается видимый сварной шов по периметру, то есть замкнутый?
49. Назначение сборочного чертежа на производстве.
50. Что такое спецификация, на каком формате она выполняется?
51. С помощью чего находят на сборочном чертеже детали, входящие в узел?
52. Что такое деталирование?
53. В каком масштабе рекомендуется ставить размеры на чертеже?
54. Условности, используемые на сборочных чертежах, можно ли их использовать на рабочих чертежах деталей?
55. Какие условности используются для сокращения количества изображений?
56. Допускается ли повторять размеры одного и того же элемента на разных изображениях, в технических требованиях, основной надписи и спецификации?

4.3.8. Билеты для проведения экзамена по специальности: 22.02.06 «Сварочное производство» ГАПОУ СО «Каменск-Уральский агропромышленный техникум»

ОП.06. Инженерная графика

УТВЕРЖДАЮ
Зав отделением
_____Гайсина М.М.
«___» _____ 20....г.

Инструкция:

Внимательно прочитайте задание. Вы можете воспользоваться сборником ГОСТ, ЕСКД

Экзаменационный билет № 1

1. Формат. Линейные размеры форматов: А4; А3.
2. Что такое проекция?
3. Что такое спецификация, и ее назначение. На каком формате она выполняется?
4. Постройте прямоугольную изометрическую проекцию детали.

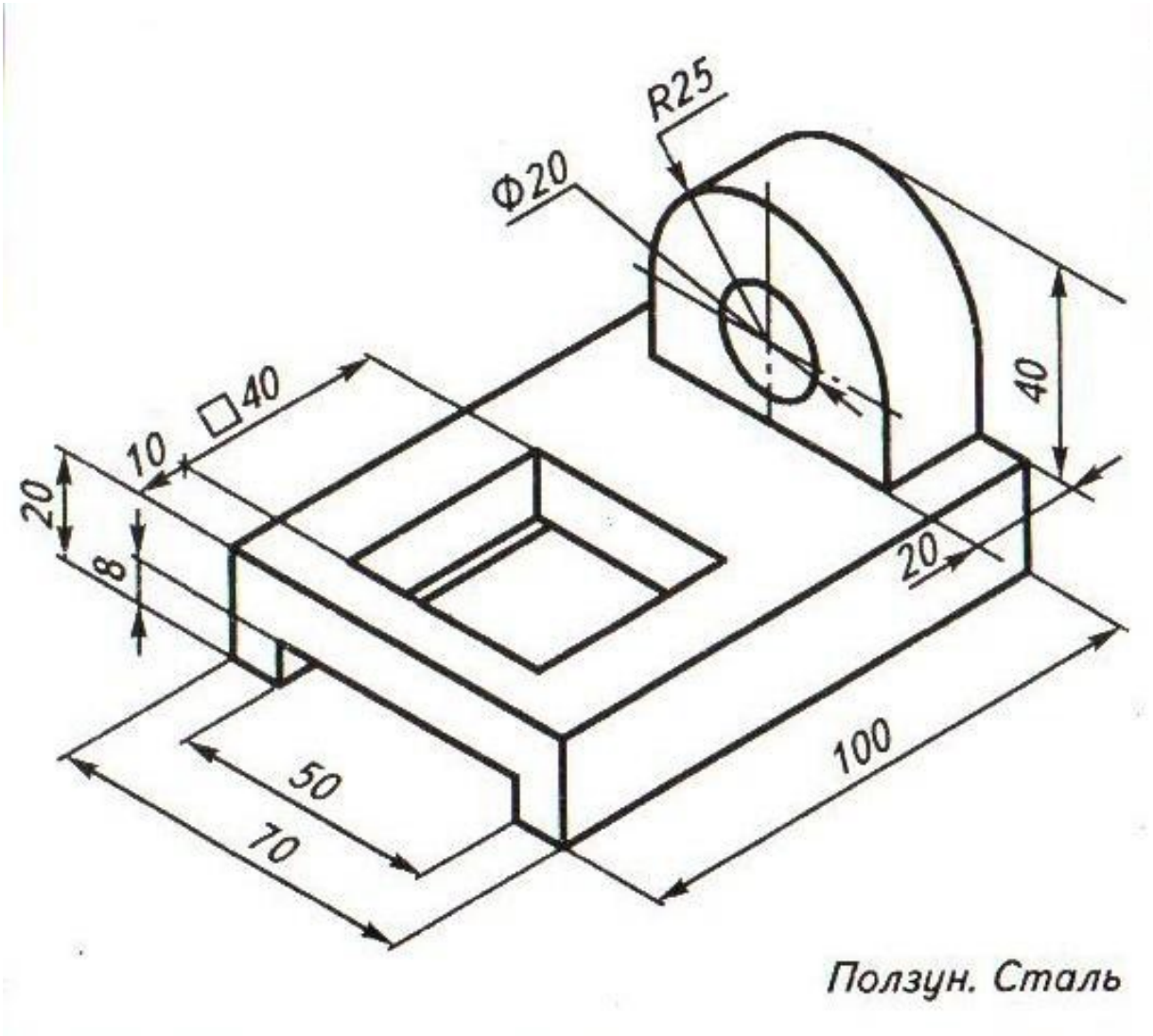

Преподаватель Н.Г.Самохина

ГАПОУ СО «Каменск-Уральский агропромышленный техникум»

ОП.06. Инженерная графика

УТВЕРЖДАЮ
Зав отделением
_____Гайсина М.М.
«___» _____ 20....г.

Инструкция:

Внимательно прочитайте задание. Вы можете воспользоваться сборником ГОСТ, ЕСКД

Экзаменационный билет № 2

1. Что означает масштаб: 1:2; 1:1; 2:1?
2. Перечислить названия и условные обозначения основных плоскостей проекции.
3. Какой вид проецирования лежит в основе машиностроительных чертежей?
4. Выполнить фронтальный разрез детали

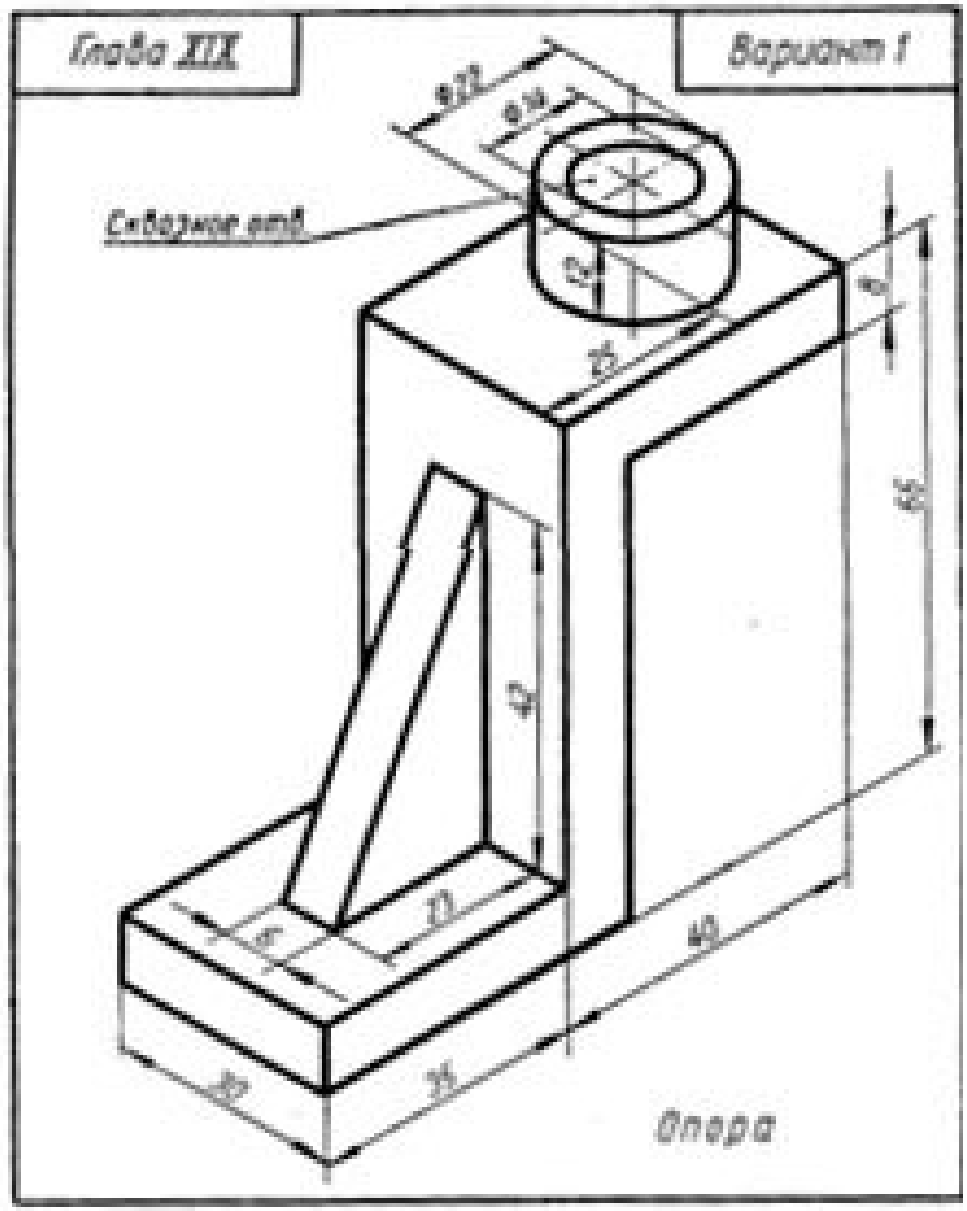

Преподаватель Н.Г.Самохина

ГАПОУ СО «Каменск-Уральский агропромышленный техникум»

ОП.06. Инженерная графика

УТВЕРЖДАЮ
Зав отделением
_____Гайсина М.М.
«___» _____ 20....г.

Инструкция:

Внимательно прочитайте задание. Вы можете воспользоваться сборником ГОСТ, ЕСКД

Экзаменационный билет № 3

1. Правила выполнения штриховки. Длина штриха в штриховой линии.
2. Перечислить названия и условные обозначения основных плоскостей проекции, какие виды изображаются на каждой проекции?
3. Перечислить виды конструкторских документов (5-6 наименований).
4. Выполнить чертеж детали с необходимыми сечениями.

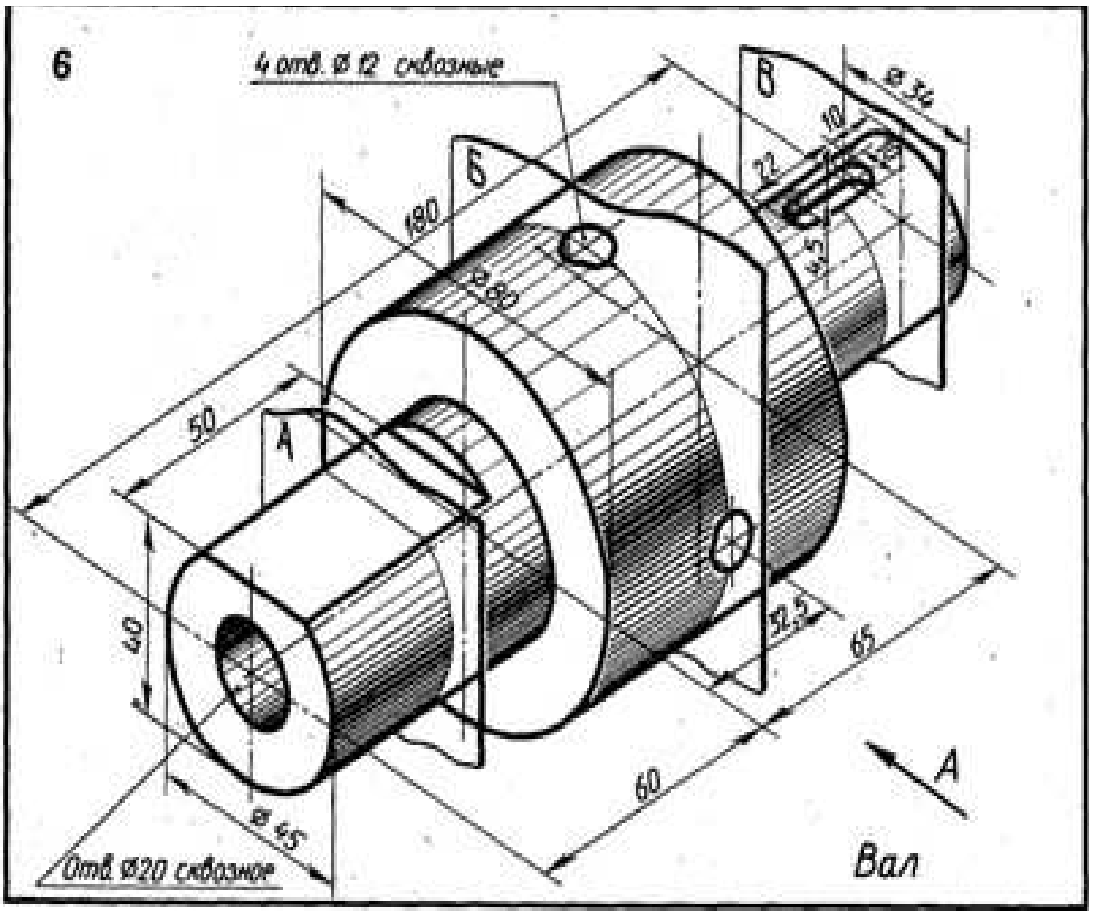

Преподаватель Н.Г.Самохина

ГАПОУ СО «Каменск-Уральский агропромышленный техникум»

ОП.06. Инженерная графика

УТВЕРЖДАЮ
Зав отделением
_____Гайсина М.М.
«___» _____ 20....г.

Инструкция:

Внимательно прочитайте задание. Вы можете воспользоваться сборником ГОСТ, ЕСКД

Экзаменационный билет № 4

1. Линии чертежа. Толщина и назначение штрихпунктирной и штриховой линии.
2. Какой вид проецирования лежит в основе проекционного и машиностроительного черчения? Перечислить основные виды.
3. Виды чертежа. Кроме основных видов, какие ещё используются виды?
4. Постройте линию пересечения поверхностей цилиндра и конуса.

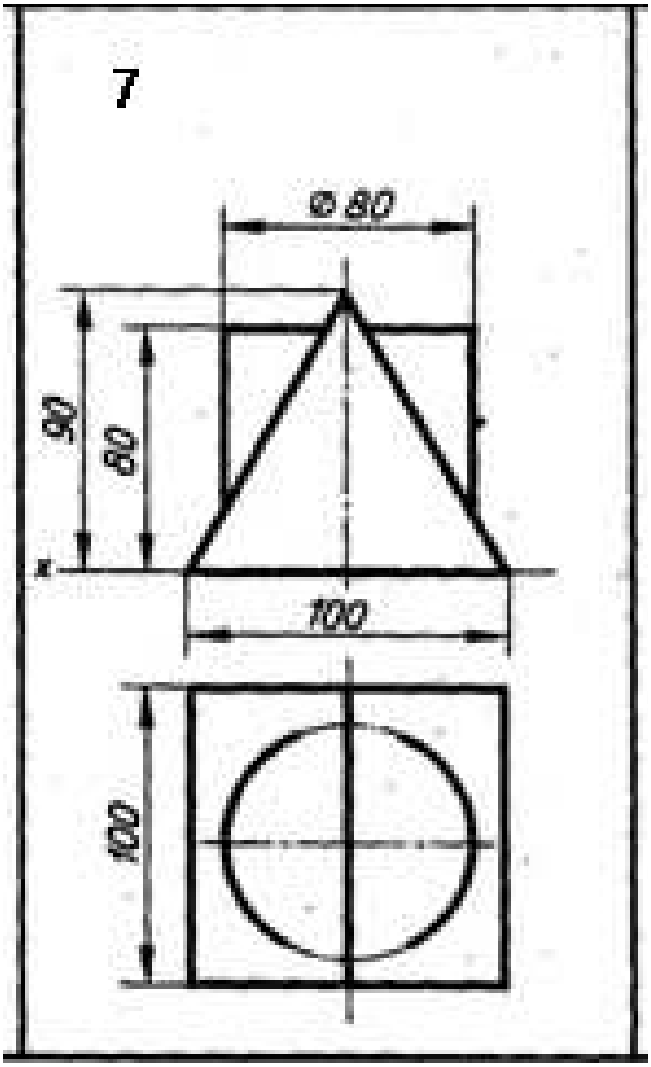

Преподаватель Н.Г.Самохина

ГАПОУ СО «Каменск-Уральский агропромышленный техникум»

ОП.06. Инженерная графика

УТВЕРЖДАЮ
Зав отделением
_____Гайсина М.М.
«___» _____ 20....г.

Инструкция:

Внимательно прочитайте задание. Вы можете воспользоваться сборником ГОСТ, ЕСКД

Экзаменационный билет № 5

1. На сколько мм должны выходить: выносные, центровые, осевые линии за контур изображения?
2. Как называются прямые, параллельные какой-либо плоскости проекций?
3. Виды и назначение разрезов. Правила выполнения разрезов на чертеже.
4. Выполнить комплексный чертеж детали

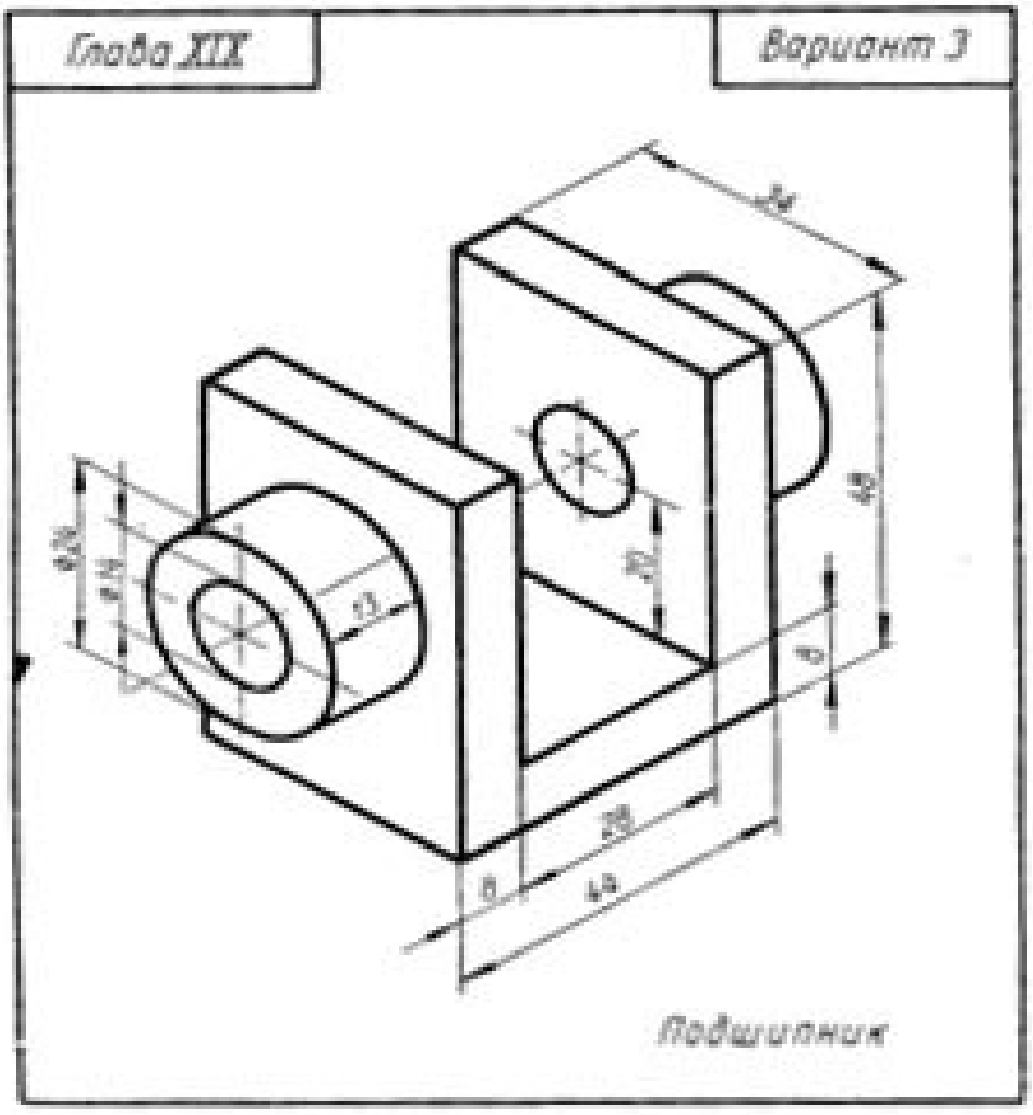

Преподаватель Н.Г.Самохина

ГАПОУ СО «Каменск-Уральский агропромышленный техникум»

ОП.06. Инженерная графика

УТВЕРЖДАЮ
Зав отделением
_____Гайсина М.М.
«___» _____ 20....г.

Инструкция:

Внимательно прочитайте задание. Вы можете воспользоваться сборником ГОСТ, ЕСКД

Экзаменационный билет № 6

1. С помощью каких условных графических знаков показывают на чертеже: окружность, уклон, радиус, квадрат, конусность?
2. Как называются прямые, перпендикулярные к какой-либо плоскости?
3. В каком случае разрешается совмещать половину вида и половину разреза? Что является исключением?
4. Выполните чертеж детали, содержащий профильный разрез.

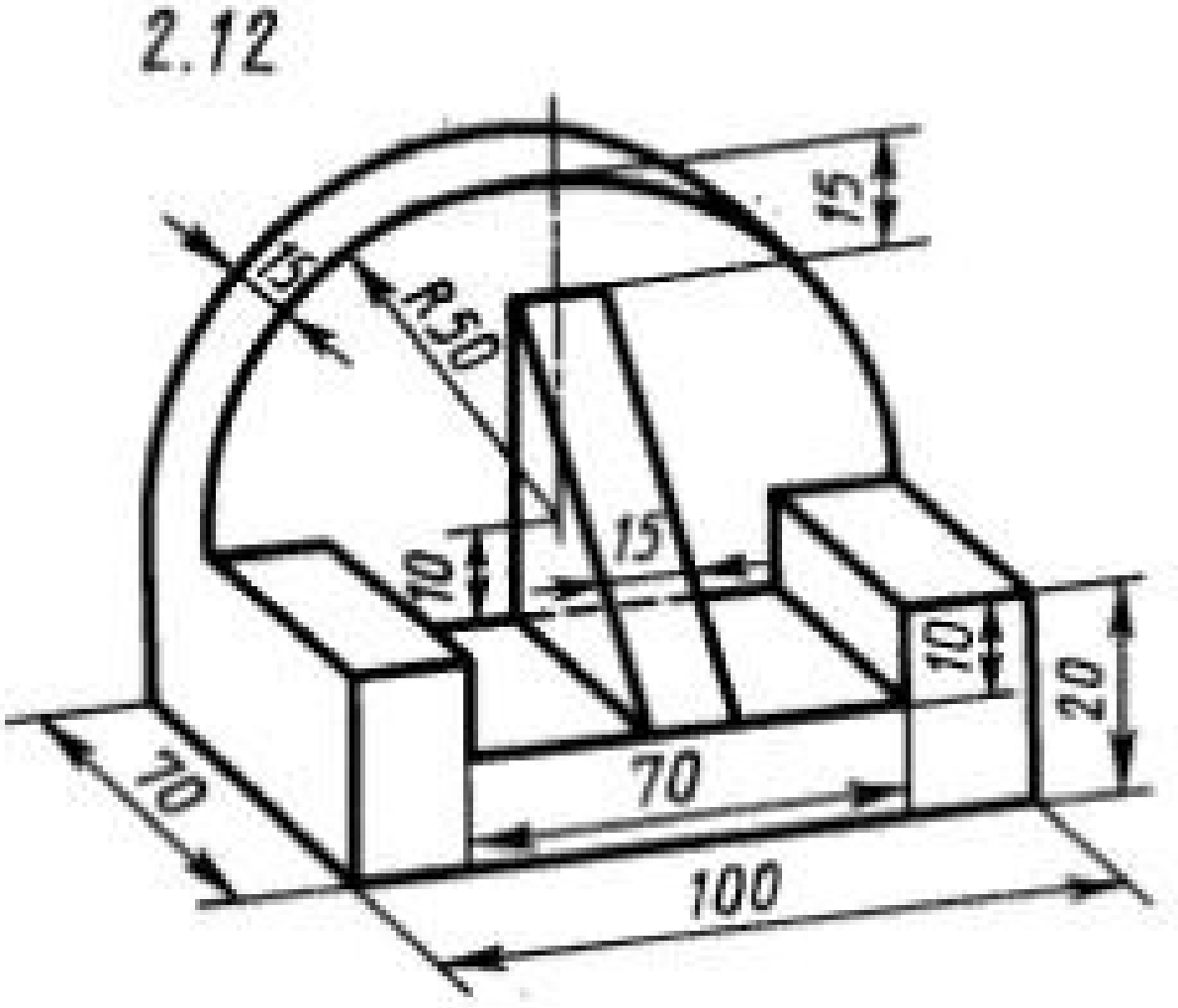

Преподаватель Н.Г.Самохина

ГАПОУ СО «Каменск-Уральский агропромышленный техникум»
ОП.06. Инженерная графика УТВЕРЖДАЮ

Зав отделением
_____Гайсина М.М.
«___» _____ 20....г.

Инструкция:

Внимательно прочитайте задание. Вы можете воспользоваться сборником ГОСТ, ЕСКД

Экзаменационный билет № 7

1. Показать графически стрелку для размерных линий по ГОСТ (длину и угол развода) и обозначить.
2. Провести направление осей в прямоугольной изометрической проекции и указать углы между ними, обозначить оси.
3. Местный разрез. Назначение. Какой линией на виде ограничивают местный разрез?
4. Выполнить чертеж детали с необходимыми сечениями.

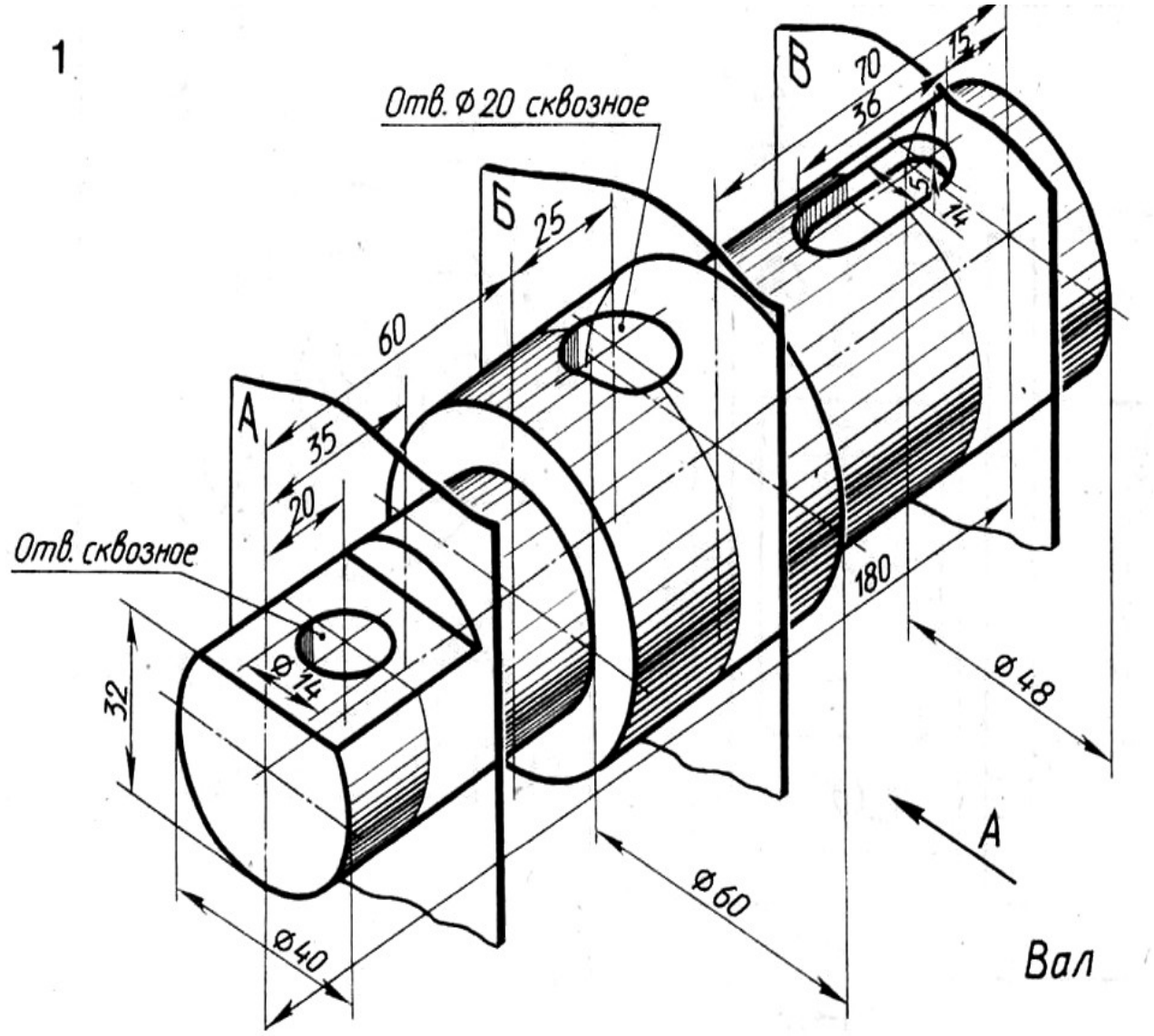

Преподаватель Н.Г.Самохина

Зав отделением
_____Гайсина М.М.
«___» _____ 20....г.

Инструкция:

Внимательно прочитайте задание. Вы можете воспользоваться сборником ГОСТ, ЕСКД

Экзаменационный билет № 8

1. Нанесение линейных размеров, нанесение размера диаметра поверхностей вращения, нанесение размеров радиусов дуг окружностей.
2. Поверхности вращения. Цилиндр, точка и линия на поверхности. Линии сечений цилиндра проецирующими плоскостями.
3. Если изображения: вид, разрез, сечение, являются симметричной фигурой, то какие допускаются упрощения?
4. Выполните комплексный чертеж детали

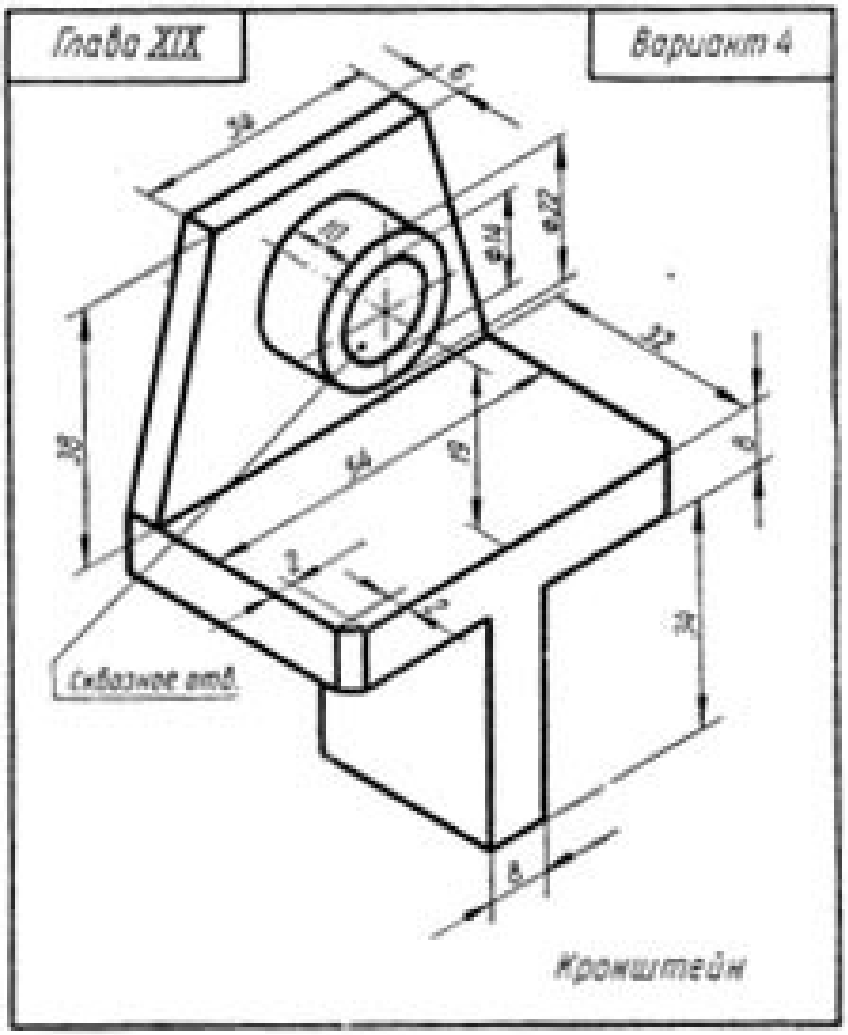

.

Преподаватель Н.Г.Самохина

ОП.06. Инженерная графика

УТВЕРЖДАЮ
Зав отделением
_____Гайсина М.М.
«___» _____ 20....г.

Инструкция:

Внимательно прочитайте задание. Вы можете воспользоваться сборником ГОСТ, ЕСКД

Экзаменационный билет № 9

1. Правила построения сопряжения двух пересекающихся прямых.
2. Поверхности вращения. Конус, точка и линия на поверхности. Конические сечения.
3. Чем отличается чертеж детали от эскиза?
4. Выполнить чертеж детали.

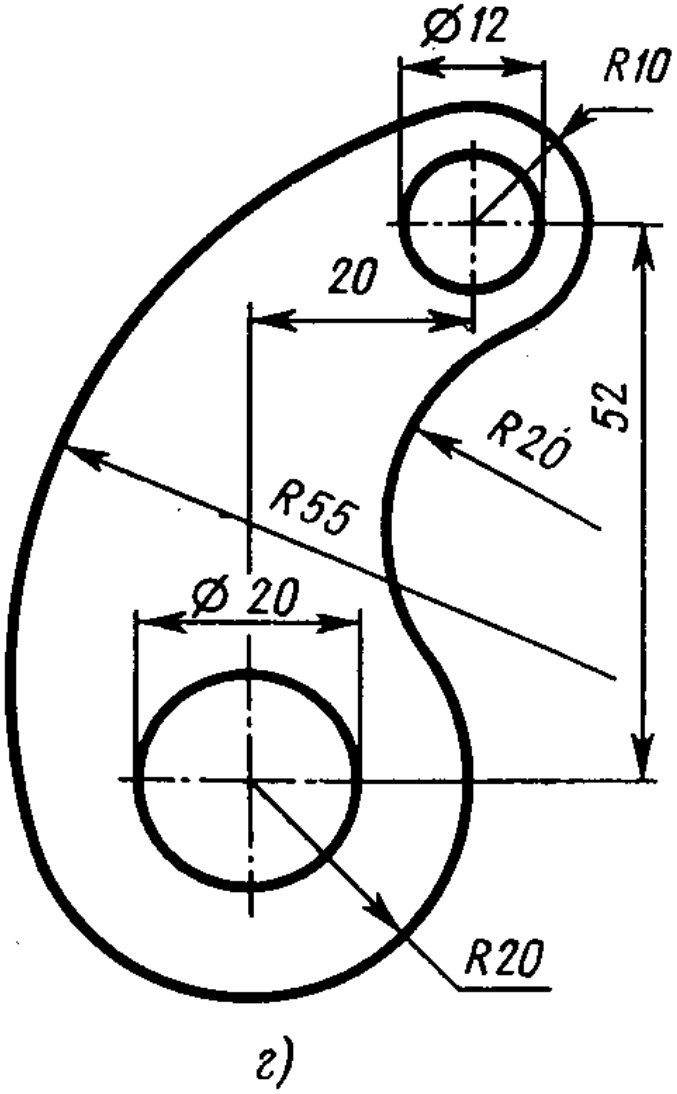

г)

Преподаватель Н.Г.Самохина

Зав отделением
_____Гайсина М.М.
«___» _____ 20....г.

Инструкция:

Внимательно прочитайте задание. Вы можете воспользоваться сборником ГОСТ, ЕСКД

Экзаменационный билет № 10

1. Правила построения сопряжения двух параллельных прямых.
2. Взаимное положение прямых. Проекции параллельных, пересекающихся и скрещивающихся прямых.
3. Прямоугольная изометрическая проекция. Назначение, обозначение и расположение осей и углов между ними.
4. По заданным видам построить третий вид детали.

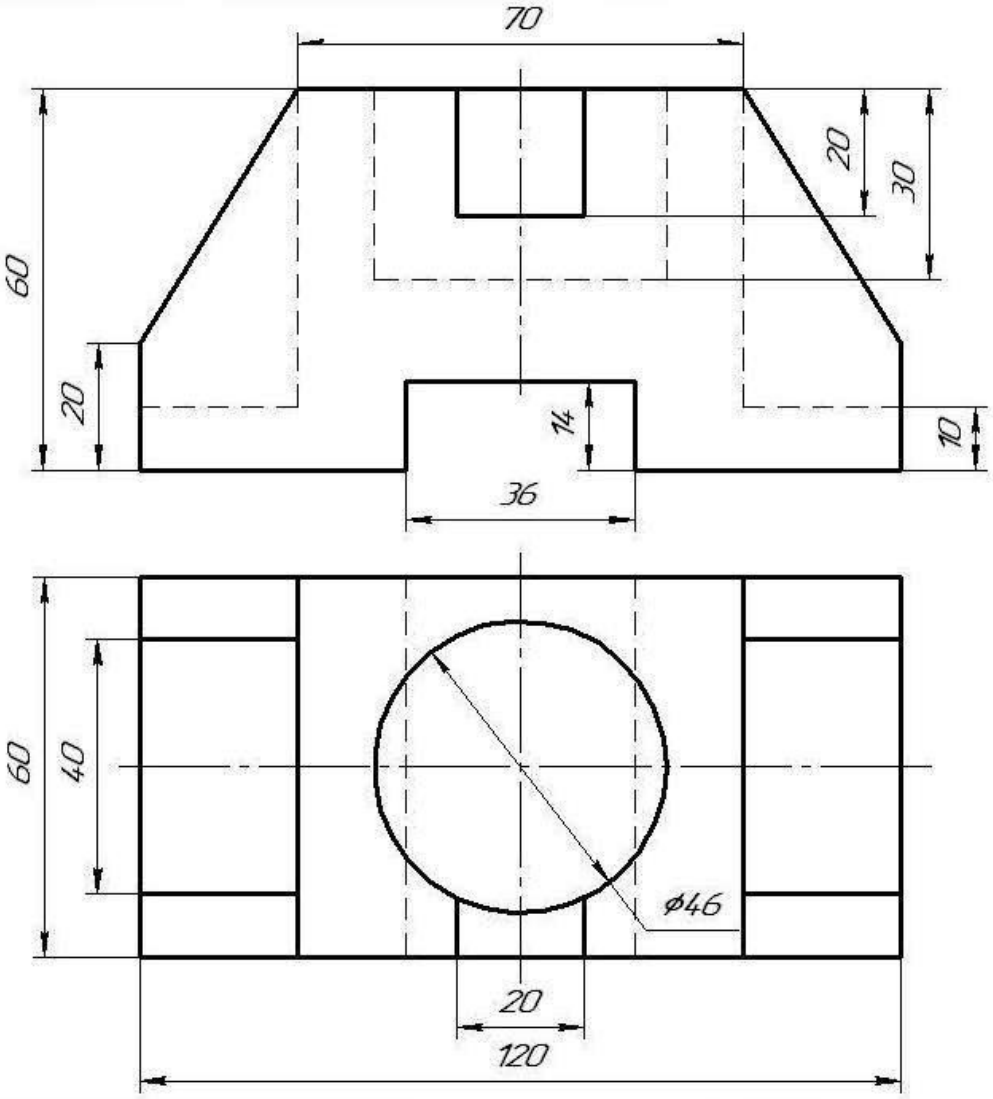

Преподаватель Н.Г.Самохина

Зав отделением
_____Гайсина М.М.
«___» _____ 20....г.

Инструкция:

Внимательно прочитайте задание. Вы можете воспользоваться сборником ГОСТ, ЕСКД

Экзаменационный билет № 11

1. Правила построения внешнего сопряжения двух окружностей.
2. Поверхности вращения. Шар, сфера, точка и линия на поверхности. Сечение шара проецирующими плоскостями.
3. Резьба. Классификация резьбы по назначению, расположению? Изображение резьбы на чертежах.
4. Выполнит комплексный чертеж детали.

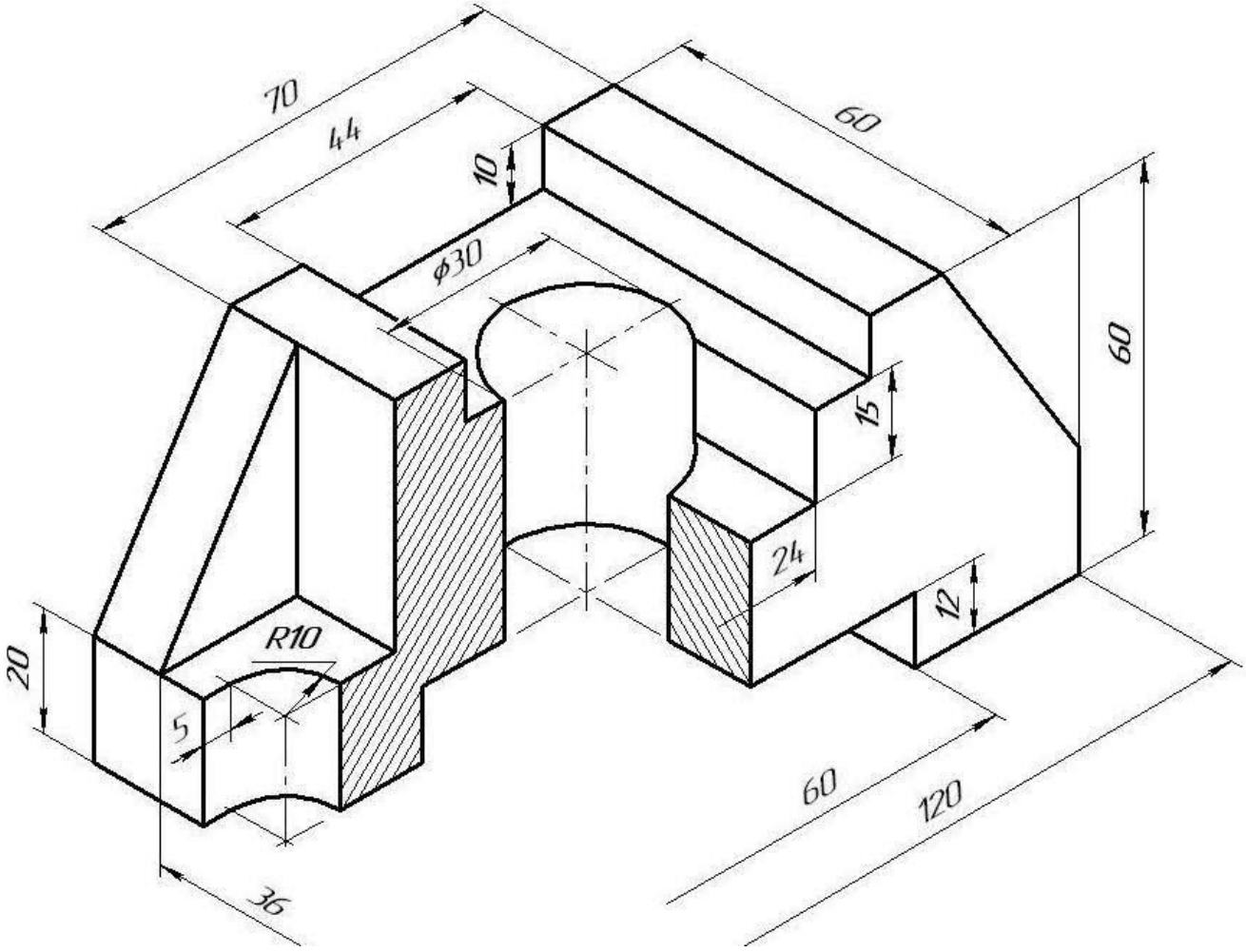

Преподаватель Н.Г.Самохина

ГАПОУ СО «Каменск-Уральский агропромышленный техникум»
ОП.06. Инженерная графика УТВЕРЖДАЮ
Зав отделением

_____Гайсина М.М.
«___» _____ 20....г.

Инструкция:

Внимательно прочитайте задание. Вы можете воспользоваться сборником ГОСТ, ЕСКД

Экзаменационный билет №1 2

1. Правила построения внутреннего сопряжения двух окружностей.
2. Многогранники. Призма, точка и линия на поверхности. Сечение призмы проецирующими плоскостями.
3. Что должен содержать рабочий чертеж?
4. Выполнить чертеж детали.

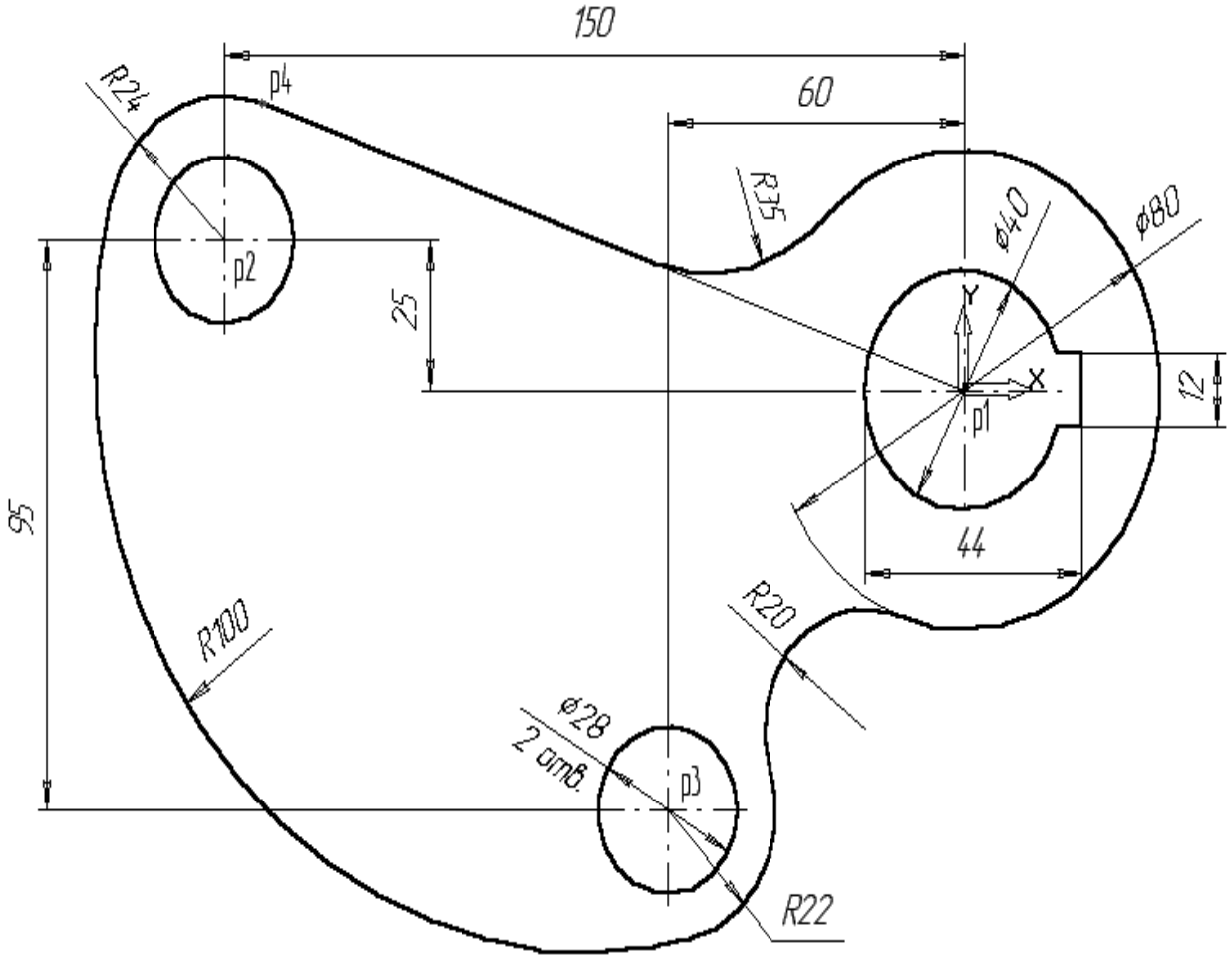

Преподаватель Н.Г.Самохина

5.. ИНФОРМАЦИОННОЕ ОБЕСПЕЧЕНИЕ ОБУЧЕНИЯ

Перечень рекомендуемых учебных изданий, Интернет-ресурсов, дополнительной литературы

Основные источники:

1. Инженерная и компьютерная графика : учебник и практикум для СПО / Р. Р. Анамова [и др.] ; под общ. ред. Р. Р. Анамовой, С. А. Леонову, Н. В. Пшеничнову. — М. : Издательство Юрайт, 2017. — 246 с. — (Профессиональное образование). — ISBN 978-5-534-02971-
2. Боголюбов С.К. Инженерная графика: Учебник для средних специальных заведений.-3-е изд., испр. и дополн.- М.:Машиностроение,2000.
3. Миронова Р.С., Миронов Б.Г. Инженерная графика: Учебник. – 2-е изд., испр. и доп. – М.: Высш. шк.; Издательский центр «Академия», 2000.
4. Чекмарев А.И. Инженерная графика. Справочные материалы. – М.- Владос, 2004. – 412с.

Дополнительные источники:

5. Боголюбов С.К. Индивидуальные задания по курсу «Черчение». М., 1989.
6. Боголюбов С.К. Чтение и деталирование сборочных чертежей. Альбом, м., 1986.
7. Короев Ю.И. Черчение для строителей. М. Высшая школа, 1993.
8. Государственные стандарты. Единая система конструкторской документации.

М., 1984 (и последующие издания).

Электронные учебные пособия

1. Вольхин К.А., Илюшенко П.В. Инженерная и прикладная компьютерная графика Индивидуальные графические задания / Новосиб. гос. тех. ун-т. Каф. ИГ. - № ГР 032030118. - Новосибирск 2003. [http://graph.power.nstu.ru/wolchin/umm/ PKG/index.htm]
2. Вольхин К.А. Начертательная геометрия Электронное учебное пособие. - Версия вторая перераб. и доп. / Новосиб. гос. тех. ун-т. Каф. ИГ. - №ГР 0320301117. – Новосибирск. - 2003. - [http://graph.power. nstu.ru/wolchin/umm/Graphbook/index.htm]
3. Вольхин К.А. Конструкторские документы и правила их оформления. Учебное пособие для студентов технических университетов / Новосиб. гос. тех. ун-т. Каф. ИГ. -№ ГР 0320400632. – Новосибирск. - 2004. - [http://graph.power.nstu.ru/wolchin/umm/eskd/index.htm]
4. Вольхин К.А., Астахова Т.А. Геометрические основы построения чертежа Учебное пособие / Новосиб. гос. тех. ун-т. Каф. ИГ. - №ГР 0320400631. – Новосибирск. - 2004. - [http://graph.power. nstu.ru/wolchin/umm/gp/index.htm]
5. Губанов А.Н., Чемпионский Л.А. Конспект лекций по начертательной геометрии. [http://www.ssau.ru/books/gubanov/lection1.htm]
6. Соловьянюк Л.А. Начертательная геометрия в инженерной графике: Учеб. пособие. – Электронное издание. - Ростов н/Д, 2001. – 1 CD-ROM. [http://www.dstu.edu.ru/ntb/ebooks/ebook2/geometr/ngfirst.htm]
7. Швайгер А.М. Учебный курс по начертательной геометрии и инженерной графике. РНПО «Росучприбор» Южно-уральский гос.ун-т. Национальный союз производителей CD-ROM и мультимедиа. (www.informika.ru/text/database/geom./).

Приложение А

Оценочный лист
для проведения экзамена
ОП.01. Инженерная графика

Специальность:: 35.02.16 «Эксплуатация и ремонт сельскохозяйственной техники и оборудования»,
Группа Э 228
Ф.И.О. ……
Цель контроля: оценить уровень усвоения общих и профессиональных компетенций

компетенции		№ задания	Признаки проявления компетенции	Количественная оценка проявления признака	Вывод о степени сформированности	
					% Сформированности компетенции	Дискрептивная оценка
Профессиональная	ПК 1.2. Проводить техническое обслуживание сельскохозяйственной техники при эксплуатации, хранении и в особых условиях эксплуатации, в том числе сезонное техническое обслуживание.	1	- Знает правила чтения конструкторской и технологической документации;		3-100%	
			Демонстрирует знания по способам графического представления объектов, пространственных образов, технологического оборудования и схем;			
			Знает требования государственных стандартов Единой системы конструкторской документации | (ЕСКД) и Единой системы технологической документации (ЕСТД);			
	ПК 2.4. Выполнять восстановление работоспособности или замену детали (узла) сельскохозяйственной техники.ремонтово-технологического оборудования.ремонте	3	Оформляет проектно-конструкторскую, в соответствии с действующей нормативной базой;		2-100%	
			Выполняет изображения, разрезы и сечения на чертежах;			
Общие	ОК 01Выбирать способы решения задач профессиональной деятельности, применительно к различным контекстам	4	Знает законы, методы и приемы проекционного черчения;		4 балла-100%;	
			Проставляет размеры в соответствии с требованиями ГОСТ			
			Определяет необходимые размеры при оформлении графических работ			
			Применяет линии чертежа в соответствии с требованиями ГОСТ			
	ОК 02 Использовать современные средства поиска, анализа и интерпретации информации, и информационны	1, 2	Организовывать собственную деятельность при выполнении графических работ		3 балла-100%;	
			Выбирает типовые методы при выполнении графических работ			
			Характеризует качество выполненных работ			
Всего баллов,%				12	0-100%,Средний %	
Итого:						

Шкала оценивания:
"0"- признак не проявляется, "1"- признак проявляется полностью
Шкала перевода баллов в оценку:
11-12 баллов - "отлично",
9-10- "хорошо",
8 -7 "удовлетворительно";
менее 7- "неудовлетворительно.

Преподаватель _____/Самохина Н.Г. «…..»..... 20...г

МИНИСТЕРСТВО ОБРАЗОВАНИЯ И МОЛОДЕЖНОЙ ПОЛИТИКИ
СВЕРДЛОВСКОЙ ОБЛАСТИ
ГОСУДАРСТВЕННОЕ АВТОНОМНОЕ ПРОФЕССИОНАЛЬНОЕ ОБРАЗОВАТЕЛЬНОЕ
УЧРЕЖДЕНИЕ СВЕРДЛОВСКОЙ ОБЛАСТИ
«КАМЕНСК-УРАЛЬСКИЙ АГРОПРОМЫШЛЕННЫЙ ТЕХНИКУМ»

УТВЕРЖДЕНА
Приказом Директора ГАПОУ СО
«Каменск-Уральский
агропромышленный техникум»
Некрасова С.И.
Пр.№57-уч от 19.05.2025

КОМПЛЕКТ КОНТРОЛЬНО-ОЦЕНОЧНЫХ СРЕДСТВ ДЛЯ ПРОВЕДЕНИЯ ПРОМЕЖУТОЧНОЙ АТТЕСТАЦИИ ПО ПО УЧЕБНОЙ ДИСЦИПЛИНЕ ОП.07 ТЕХНИЧЕСКАЯ МЕХАНИКА

Для подготовки специалистов среднего звена:
15.02.19 Сварочное производство

Форма обучения: очная
Срок обучения: 3 г. 10 мес.
Уровень освоения: базовый

Каменск-Уральский
2025

Комплект контрольно-оценочных средств по ОП.07 ТЕХНИЧЕСКАЯ МЕХАНИКА разработан на основе Федерального государственного образовательного стандарта по специальности 15.02.19 Сварочное производство, приказ Минпросвещения России от 30.11.2023 N 907 "Об утверждении федерального государственного образовательного стандарта среднего профессионального образования по специальности 15.02.19 Сварочное производство" (Зарегистрировано в Минюсте России 29.12.2023 N 76769).

Организация-разработчик:
Государственное автономное профессиональное образовательное учреждение Свердловской области «Каменск-Уральский агропромышленный техникум»

Разработчик:
Евков Анатолий Анатольевич, преподаватель ГАПОУ СО «КУАТ», первая квалификационная категория

Рецензент:

М.М. Гайсина	Зав. отделением	ГАПОУ СО «КУАТ»
Фамилия, Имя, Отчество	должность	место работы

Рассмотрены на заседании ПЦК, протокол №1 от 19.05.2025
Руководитель ПЦК: Нигматуллина А.Р.

Рассмотрены на заседании педагогического совета, протокол №12 от 19.05.2025
Председатель: Некрасов С.И.

Согласованы на заседании НМС, протокол №1 от 19.05.2025
Председатель: Э.В. Павлова

СОДЕРЖАНИЕ

1. ПАСПОРТ КОС 4

2. ФОРМЫ КОНТРОЛЯ И ОЦЕНИВАНИЯ 5

3. ИНФОРМАЦИОННОЕ ОБЕСПЕЧЕНИЕ ОБУЧЕНИЯ 8

ПРИЛОЖЕНИЕ 9

1. ПАСПОРТ КОС ОП.07 ТЕХНИЧЕСКАЯ МЕХАНИКА

Комплект оценочных средств (КОС) предназначен для контроля и оценки образовательных достижений обучающихся, освоивших программу учебной дисциплины ОП.07 ТЕХНИЧЕСКАЯ МЕХАНИКА основной профессиональной образовательной программы (далее ОПОП) по специальности СПО 15.02.19 Сварочное производство.

КОС включают контрольные материалы для проведения промежуточной аттестации в форме экзамена.

В результате освоения учебной дисциплины ОП.07 ТЕХНИЧЕСКАЯ МЕХАНИКА обучающийся должен обладать предусмотренными ФГОС по специальности СПО 15.02.19 Сварочное производство базового уровня подготовки следующими умениями, знаниями:

В результате освоения программы учебной дисциплины обучающимися осваиваются умения и знания, а также формируются общие, профессиональные компетенции и личностные результаты:

Код ОК ПК	**Уметь**	**Знать**	**Практический опыт**
ОК.01 ПК 1.2 ПК 1.4 ПК 3.3	читать кинематические схемы; определять передаточное отношение; определять напряжения в конструкционных элементах; производить расчеты элементов конструкций на прочность, жесткость и устойчивость; производить расчеты на сжатие, срез и смятие; проводить расчет и проектировать детали и сборочные единицы общего назначения.	виды движений и преобразующие движения механизмы; виды передач, их устройство, назначение, преимущества и недостатки, условные обозначения на схемах; кинематику механизмов, соединения деталей машин; виды износа и деформаций деталей и узлов; методику расчета конструкций на прочность, жесткость и устойчивость при различных видах деформации; методику расчета на сжатие, срез и смятие; трение, его виды, роль трения в технике; назначение и классификацию подшипников; характер соединения основных сборочных единиц и деталей; типы, назначение, устройство редукторов.	работы в системах автоматизированного проектирования (САПР); разработки трехмерных моделей изделий для целей аддитивного производства; подготовки трехмерные модели изделия для переноса в устройства числового программного управления аддитивных установок разработки чертежей для создания электронной модели изделия; - создания сборочных чертежей, рабочих чертежей и чертежей общего вида на основе электронной модели; анализа конструкторской документации на технологичность конструкции; - подготовки электронной модели для изготовления с учетом особенностей оборудования и технологии изготовления.

2.ФОРМЫ КОНТРОЛЯ И ОЦЕНИВАНИЯ ОП.07 ТЕХНИЧЕСКАЯ МЕХАНИКА

Предметом оценки освоения дисциплины являются умения, знания, общие и профессиональные компетенции, способность применять их в практической деятельности и повседневной жизни.

Результаты обучения	**Показатели освоенности компетенций**	**Методы оценки**
знать: виды движений и преобразующие движения механизмы; виды передач, их устройство, назначение, преимущества и недостатки, условные обозначения на схемах; кинематику механизмов, соединения деталей машин; виды износа и деформаций деталей и узлов; методику расчета конструкций на прочность, жесткость и устойчивость при различных видах деформации; методику расчета на сжатие, срез и смятие; трение, его виды, роль трения в технике; назначение и классификацию подшипников; характер соединения основных сборочных единиц и деталей; типы, назначение, устройство редукторов; Уметь определять передаточное отношение; определять напряжения в конструкционных	Демонстрирует знания: Механизмов для преобразования движения, виды передач Виды соединения деталей машин Виды износа и деформации Роль трения в технике; Условные обозначения на кинематических схемах Читает кинематические схемы; Определяет передаточное отношение; рассчитывает элементы конструкций на прочность, жесткость и устойчивость; определяет напряжения в конструкционных элементах;	Оценка результатов выполнения практических работ. Оценка результатов устного и письменного опроса. Оценка результатов тестирования.

элементах; производить расчеты элементов конструкций на прочность, жесткость и устойчивость; производить расчеты на сжатие, срез и смятие; проводить расчет и проектировать детали и сборочные единицы общего назначения		

Критерии и нормы оценки устных ответов

«5» - за глубокое и полное овладение содержанием учебного материала, в котором обучающиеся легко ориентируются, за умение связывать теорию с практикой, высказывать и обосновывать свои суждения. Отличная отметка предполагает грамотное, логическое изложение ответа.

«4» - если обучающийся полно освоил материал, владеет понятийным аппаратом, ориентируется в изученном материале, грамотно излагает ответ, но содержание, форма ответа имеют отдельные недостатки.

«3» - если обучающийся обнаруживает знание и понимание основных положений учебного материала, но излагает его неполно, непоследовательно, допускает неточности в определении понятий, не умеет доказательно обосновывать свои суждения.

«2» - если обучающийся имеет разрозненные, бессистемные знания, не умеет выделять главное и второстепенное, допускает ошибки в определении понятий, искажающие их смысл, беспорядочно и неуверенно излагает материал.

Критерии оценивания практических работ

Практическая работа проводится с целью отработки знаний, умений и навыков. Практические работы по уровню сложности делятся на три типа:

1. Упрощенные – на оценку «3»
2. Средние – на оценку «4»
3. Сложные – на оценку «5»

Обучающиеся могут выполнять практическую работу по выбору, с учетом индивидуальных особенностей.

Оценка индивидуальных образовательных достижений по результатам текущего контроля и промежуточной аттестации производится в соответствии с универсальной шкалой (таблица).

Процент результативности (правильных ответов)	балл (отметка)	вербальный аналог
90 ÷ 100	5	отлично
89 ÷ 80	4	хорошо
79 ÷ 70	3	удовлетворительно
менее 70	2	неудовлетворительно

Экзаменационные задания представлены в форме билетов по курсу дисциплины и приведены в Приложении 1. Экзамен проводится по билетам. Каждый билет включает в себя 3 теоретических вопроса и 1 практическое задание.

Содержание 1-х вопросов составлены на основе изученного материала из раздела «Теоретическая механика» и позволяют оценить уровень знаний по основным понятиям и аксиомам теоретической механики, законам равновесия и перемещения тел;

содержание 2-х вопросов билетов составлены по темам раздела «Сопротивление материалов» позволяют оценить уровень знаний по основам методики выполнения основных расчетов по сопротивлению материалов, основы проектирования деталей и сборочных единиц.

Содержание 3-х вопросов билетов составлены по темам раздела «Детали машин», что позволяют оценить уровень знаний о составе, назначении, принципе действия, критериях работоспособности, применяемых материалах деталей, механизмов машин.

При ответе на задание билетов обучающиеся могут использовать мультимедийные презентации, которые были подготовлены в процессе изучения курса, что также позволит обучающимся продемонстрировать уровень овладения общими компетенциями.

Содержание задания 4 позволяет при решении задачи оценить уровень усвоения умений производить расчет на основные виды нагрузок; выбирать детали и узлы на основе анализа их свойств для конкретного применения; по основам проектирования деталей и сборочных единиц, а также оценить уровень сформированности общих й.

Процедура проведения завершающей аттестации:

График проведения завершающей аттестации устанавливается приказом директора за месяц до начала экзамена. На подготовку к ответу, обучающемуся отводится 1 академический час.

Оценивание достижений выпускника

Система индивидуальных образовательных достижений обучающегося включает в себя учебные достижения в части освоения учебного материала и развития умений, определенных учебным планом по данной дисциплине. Обязательным условием для получения оценки «отлично» является ответ на билет в полном объеме, качественное выполнение задания, демонстрация сформированности названных общих компетенций.

Теоретические вопросы к экзамену составлены по темам из следующих разделов:

1.Теоретическая механика:

1. Основные понятия статики
2. Основные аксиомы статики
3. Реакции связей
4. Плоская система сходящихся тел
5. Геометрический способ определения равнодействующей
6. Пара сил
7. Плоская система произвольно расположенных сил
8. Балочные системы
9. Пространственная система сил
10. Центр тяжести
11. Кинематика
12. Сложное движение
13. Динамика
14. Работа, мощность, КПД
15. Общие теоремы динамики

2. Сопротивление материалов:

1. Механические свойства материалов
2. Метод сечений. Внутренние силовые факторы.
3. Растяжение сжатие. Построение ПЮР

4. Закон Гука.
5. Виды диаграмм растяжения.
6. Срез и смятие
7. Геометрические характеристики плоских сечений
8. Кручение.
9. Напряжение и деформации при кручении
10. Изгиб.
11. Построение ЭПЮР при изгибе.
12. Основные виды деформаций.
13. Сопротивление усталости.
14. Устойчивость материалов.
15. Гипотезы прочности.

3.Детали машин:

1. Основные понятия «Детали машин»
2. Требования, предъявляемые к деталям
3. Критерии работоспособности
4. Основные понятия о механических передачах
5. Зубчатые передачи
6. Ременная передача
7. Фрикционная передача
8. Цепная передача
9. Червячная передача
10. Передача винт-гайка
11. Планетарные и волновые зубчатые передачи
12. Разъемные соединения
13. Неразъемные соединения
14. Валы и оси
15. Муфты

К сдаче экзамена допускаются студенты, выполнившие не менее 70% расчетно-графических и практических работ и имеющие в наличии лекционный материал по всем темам.

3.ИНФОРМАЦИОННОЕ ОБЕСПЕЧЕНИЕ ОБУЧЕНИЯ

Перечень рекомендуемых учебных изданий, Интернет-ресурсов, дополнительной литературы

Перечень рекомендуемых учебных изданий, Интернет-ресурсов, дополнительной литературы

Основные источники:

1. Техническая механика. Гребенкин, В. З. Техническая механика: учебник и практикум для среднего профессионального образования / В. З. Гребенкин, Р. П. Заднепровский, В. А. Летягин; под редакцией В. З. Гребенкина, Р. П. Заднепровского. — Москва: Издательство Юрайт, 2022. — 390 с. — (Профессиональное образование). — ISBN 978-5-534-10337-3. — Текст: электронный // Образовательная платформа Юрайт [сайт]. — URL:https://urait.ru/bcode/495280(дата обращения: 11.05.2022).

2. Асадулина Е.Ю. Техническая механика: сопротивление материалов 2-е изд., испр. и доп. Учебник и практикум для СПО М.: Издательство Юрайт,2016.
ЭБС.

Дополнительные источники:

1. Гребенкин, В. З. Техническая механика: учебник и практикум для среднего профессионального образования / В. З. Гребенкин, Р. П. Заднепровский, В. А. Летягин; под редакцией В. З. Гребенкина, Р. П. Заднепровского. — Москва: Издательство Юрайт, 2016
2. Техническая механика: учебник для среднего профессионального образования / В. В. Джамай, Е. А. Самойлов, А. И. Станкевич, Т. Ю. Чуркина. — 2-е изд., испр. и доп. — Москва: Издательство Юрайт, 2016
3. Зиомковский, В. М. Техническая механика: учебное пособие для среднего профессионального образования / В. М. Зиомковский, И. В. Троицкий; под научной редакцией В. И. Вешкурцева. — Москва: Издательство Юрайт, 2016
4. Бутенин Н.В., Лунц Я.Л., Меркин Д.Р. Курс теоретической механики: Учебник. Спб: Лань, 2008. 736 с.

5.Олофинская В.П. Теоретическая механика: Курс лекций с вариантами практических и тестовых заданий М.: ФОРУМ-ИНФРА-М. 2007. 350с.

6.Никитин Н.Н. Курс теоретической механики: Учебник. М.: Высшая школа, 2003. 719 с.

7.Мещерский И.В. Сборник задач по теоретической механике: Учебное пособие. СПб: Лань, 2005. 448 с.

8.Кирсанов М.Н. Решебник. Теоретическая механика. М.: Физматлит, 2008. 384 с.

9. http://vuz.exponenta.ru (имеются наборы задач по различным разделам курса теоретической механики, много полезных компьютерных программ и анимированных иллюстраций).

Приложение 1

Экзаменационные билеты

для специальности

15.02.19 Сварочное производство

ГАПОУ СО «КАМЕНСК-УРАЛЬСКИЙ АГРОПРОМЫШЛЕННЫЙ ТЕХНИКУМ»

УТВЕРЖДАЮ
Зам. директора по учебной работе

_____

_____ _____ 20__г.

ОП.07 Техническая механика

специальность 15.02.19 Сварочное производство

Экзаменационный билет № 1

1. Основные понятия и аксиомы статики.
2. Расчеты на прочность и жесткость при кручении.
3. Критерии работоспособности и расчета деталей машин.
4. Задача: Система из четырех сил находится в равновесии. Определить величину и направление четвертой силы если известна F_{x1} =4кН; F_{x2} =-2,4кН; F_{x3} =1,8кН; F_{y1} =1,2кН; F_{y2} =-3кН; F_{y3}= 2кН

Преподаватель: А.А.Евков

ГАПОУ СО «КАМЕНСК-УРАЛЬСКИЙ АГРОПРОМЫШЛЕННЫЙ ТЕХНИКУМ»

УТВЕРЖДАЮ
Зам. директора по учебной работе

_____

_____ _____ 20__г.

ОП.07 Техническая механика

специальность 15.02.19 Сварочное производство

Экзаменационный билет № 2

1. Связи. Реакции связи. Виды связей.
2. Основные понятия сопротивления материалов.
3. Кинематика и конструктивные элементы передач.
4. Задача: Стальной образец растягивается силой F=4 кН. Известна его длинна 80см и удлинение 1,8 мм. Определить площадь поперечного сечения и величину нормального напряжения.

Преподаватель: А.А.Евков

ГАПОУ СО «КАМЕНСК-УРАЛЬСКИЙ АГРОПРОМЫШЛЕННЫЙ ТЕХНИКУМ»

УТВЕРЖДАЮ
Зам. директора по учебной работе

_____

_____ _____ 20__г.

ОП.07 Техническая механика

специальность 15.02.19 Сварочное производство

Экзаменационный билет № 3

1. Основные понятия и аксиомы статики.
2. Основные положения. Допущения, принятые при расчетах.
3. Ременные передачи
4. Задача : Удлинение ΔL= 3мм стального стержня диаметром D =50мм и длиной L=98см. Определить величину силы вызывающей это удлинение.

Преподаватель: А.А.Евков

ГАПОУ СО «КАМЕНСК-УРАЛЬСКИЙ АГРОПРОМЫШЛЕННЫЙ ТЕХНИКУМ»

УТВЕРЖДАЮ
Зам. директора по учебной работе

_____

_____ _____ 20__г.

ОП.07 Техническая механика

специальность 15.02.19 Сварочное производство

Экзаменационный билет № 4

1. Плоская система сходящихся сил.

2. Растяжение и сжатие. Внутренние силовые факторы. Напряжение
3. Критерии работоспособности и расчета деталей машин.
4. Задача : Система из четырех сил находится в равновесии. Определить величину и направление четвертой силы если известна F_{x1} =1,6кН;F_{x2} =2кН;F_{x3} =-3кН; F_{y1} =2,4кН;F_{y2} =-2кН;F_{y3} =-1,2кН

Преподаватель: А.А.Евков

КУАТ

ГАПОУ СО «КАМЕНСК-УРАЛЬСКИЙ АГРОПРОМЫШЛЕННЫЙ ТЕХНИКУМ»

УТВЕРЖДАЮ
Зам. директора по учебной работе

_____

_____ _____ 20__г.

ОП.07 Техническая механика

специальность 15.02.19 Сварочное производство

Экзаменационный билет № 5

1. Пара сил и момент пары сил относительно точки.
2. Механические испытания, механические характеристики.
3. Общие сведения о механических передачах
4. Задача: Стальной образец растягивается силой F=4 кН. Известна его длинна 90см и удлинение 0,4 см. Определить площадь поперечного сечения и величину нормального напряжения.

Преподаватель: А.А.Евков

КУАТ

ГАПОУ СО «КАМЕНСК-УРАЛЬСКИЙ АГРОПРОМЫШЛЕННЫЙ ТЕХНИКУМ»

УТВЕРЖДАЮ
Зам. директора по учебной работе

_____

_____ _____ 20__г.

ОП.07 Техническая механика

специальность 15.02.19 Сварочное производство

Экзаменационный билет № 6

1. Плоская система произвольно расположенных сил.
2. Предельные и допускаемые напряжения
3. Передачи зубчатым ремнем. Ременные вариаторы
4. Задача:

Удлинение ΔL=2,4 мм стального стержня диаметром D= 40мм и длиной L=1,2м . Определить величину силы, вызывающей это удлинение.

Преподаватель: А.А.Евков

ГАПОУ СО «КАМЕНСК-УРАЛЬСКИЙ АГРОПРОМЫШЛЕННЫЙ ТЕХНИКУМ»

УТВЕРЖДАЮ
Зам. директора по учебной работе

_____

_____ _____ 20__г.

ОП.07 Техническая механика

специальность 15.02.19 Сварочное производство

Экзаменационный билет № 7

1. Определение равнодействующей силы.
2. Практические расчеты на срез и смятие.
3. Критерии работоспособности и расчет цепных передач. Цепные вариаторы.
4. Задача: Система из четырех сил находится в равновесии. Определить величину и направление четвертой силы если известна F_{x1}=2кн; F_{x2}=-3кН; F_{x3}=1,2кН; F_{y1}=5кН; F_{y2}=-3кН; F_{y3}=1,8кН.

Преподаватель: А.А.Евков

ГАПОУ СО «КАМЕНСК-УРАЛЬСКИЙ АГРОПРОМЫШЛЕННЫЙ ТЕХНИКУМ»

УТВЕРЖДАЮ
Зам. директора по учебной работе

_____

_____ _____ 20__г.

ОП.07 Техническая механика

специальность 15.02.19 Сварочное производство

Экзаменационный билет № 8

1. Центр тяжести
2. Кручение. Внутренние силовые факторы.
3. Фрикционные передачи и вариаторы
4. Задача: Стальной образец растягивается силой F= 20кН. Известна его длинна 100 см и удлинение 2мм. Определить площадь поперечного сечения и величину нормального напряжения.

Преподаватель: А.А.Евков

КУАТ

ГАПОУ СО «КАМЕНСК-УРАЛЬСКИЙ АГРОПРОМЫШЛЕННЫЙ ТЕХНИКУМ»

УТВЕРЖДАЮ
Зам. директора по учебной работе

_____

_____ _____ 20__г.

ОП.07 Техническая механика

специальность 15.02.19 Сварочное производство

Экзаменационный билет № 9

1. Основные понятия кинематики. Кинематика точки.
2. Построение эпюр крутящих моментов
3. Винтовые передачи
4. Задача: Система из четырех сил находится в равновесии. Определить величину и направление четвертой силы если известна F_{x1} =2кН; F_{x2} =-3кН; F_{x3} =4кН; F_{y1} =-4кН; F_{y2} =-3кН; F_{y3}=2кН

Преподаватель: А.А.Евков

КУАТ

ГАПОУ СО «КАМЕНСК-УРАЛЬСКИЙ АГРОПРОМЫШЛЕННЫЙ ТЕХНИКУМ»

УТВЕРЖДАЮ
Зам. директора по учебной работе

_____

_____ _____ 20__г.

ОП.07 Техническая механика

специальность 15.02.19 Сварочное производство

Экзаменационный билет № 10

1. Простейшее движение твердого тела. Сложное движение точки.
2. Напряжение и деформации при кручении
3. Общие сведения. Расчет винтовой передачи.
4. Задача: Стальной образец растягивается силой F=4,6 кН. Известна его длинна 54 мм и удлинение 0,2 мм. Определить площадь поперечного сечения и величину нормального напряжения.

Преподаватель: А.А.Евков

КУАТ

ГАПОУ СО «КАМЕНСК-УРАЛЬСКИЙ АГРОПРОМЫШЛЕННЫЙ ТЕХНИКУМ»

УТВЕРЖДАЮ
Зам. директора по учебной работе

_____

_____ _____ 20__г.

ОП.07 Техническая механика

специальность 15.02.19 Сварочное производство

Экзаменационный билет № 11

1. Понятие о трении.
2. Изгиб. Классификация видов изгиба.
3. Зубчатые передачи и редукторы
4. Задача: Система из четырех сил находится в равновесии. Определить величину и направление четвертой силы если известна F_{x1} =2,6 кН; F_{x2} =4,2кН; F_{x3} =-3,5кН; F_{y1} =2,4кН; F_{y2} =-5,3кН; F_{y3}=-6,6кН

Преподаватель: А.А.Евков

ГАПОУ СО «КАМЕНСК-УРАЛЬСКИЙ АГРОПРОМЫШЛЕННЫЙ ТЕХНИКУМ»

УТВЕРЖДАЮ
Зам. директора по учебной работе

_____

_____ _____ 20__г.

ОП.07 Техническая механика

специальность 15.02.19 Сварочное производство

Экзаменационный билет № 12

1. Движение материальной точки. Метод кинетостатики.
2. Внутренние силовые факторы при изгибе.
3. Конструкции и материалы зубчатых колес. Изготовление зубчатых колес. Эксплуатация.
4. Задача: Стальной образец растягивается силой F=4600Н. Известна его длинна 80 см и удлинение 0,9мм. Определить площадь поперечного сечения и величину нормального напряжения.

Преподаватель: А.А.Евков

ГАПОУ СО «КАМЕНСК-УРАЛЬСКИЙ АГРОПРОМЫШЛЕННЫЙ ТЕХНИКУМ»

УТВЕРЖДАЮ
Зам. директора по учебной работе

_____

_____ _____ 20__г.

ОП.07 Техническая механика

специальность 15.02.19 Сварочное производство

Экзаменационный билет № 13

1. Основные понятия кинематики
2. Нагрузки внешние и внутренние. Метод сечений.
3. Подшипники

4. Задача: Стальной образец растягивается силой F=4кН. Известна его длинна 70см и удлинение 1,1мм. Определить площадь поперечного сечения и величину нормального напряжения.

Преподаватель: А.А.Евков

ГАПОУ СО «КАМЕНСК-УРАЛЬСКИЙ АГРОПРОМЫШЛЕННЫЙ ТЕХНИКУМ»

УТВЕРЖДАЮ
Зам. директора по учебной работе

_____

_____ _____ 20__г.

ОП.07 Техническая механика

специальность 15.02.19 Сварочное производство

Экзаменационный билет № 14

1. Работа.
2. Нормальные напряжения при изгибе.
3. Эвольвентное зубчатое зацепление. Геометрические и кинематические параметры зубчатых передач.
4. Задача : Удлинение ΔL = 2,2мм стального стержня диаметром D =46 мм и длиной L=120см. Определить величину силы вызывающей это удлинение.

Преподаватель: А.А.Евков

ГАПОУ СО «КАМЕНСК-УРАЛЬСКИЙ АГРОПРОМЫШЛЕННЫЙ ТЕХНИКУМ»

УТВЕРЖДАЮ
Зам. директора по учебной работе

_____

_____ _____ 20__г.

ОП.07 Техническая механика

специальность 15.02.19 Сварочное производство

Экзаменационный билет № 15

1. Общие теоремы динамики
2. Основные понятия сопротивления материалов.
3. Соединения разъемные
4. Задача: Система из четырех сил находится в равновесии. Определить величину и направление четвертой силы если известна F_{x1} =-2кН; F_{x2} =4кН; F_{x3} =1,6 кН; F_{y1} =2кН;F_{y2} 4кН;F_{y3}=2,2кН

Преподаватель: А.А.Евков

ГАПОУ СО «КАМЕНСК-УРАЛЬСКИЙ АГРОПРОМЫШЛЕННЫЙ ТЕХНИКУМ»

УТВЕРЖДАЮ
Зам. директора по учебной работе

_____

_____ _____ 20__г.

ОП.07 Техническая механика

специальность 15.02.19 Сварочное производство

Экзаменационный билет № 16

1. Основные понятия и аксиомы статики.
2. Растяжение и сжатие. Внутренние силовые факторы. Напряжение
3. Общие сведения о механических передачах
4. Задача: Стальной образец растягивается силой F=7кН. Известна его длинна 100см и удлинение 3мм. Определить площадь поперечного сечения и величину нормального напряжения.

Преподаватель: А.А.Евков

ГАПОУ СО «КАМЕНСК-УРАЛЬСКИЙ АГРОПРОМЫШЛЕННЫЙ ТЕХНИКУМ»

УТВЕРЖДАЮ
Зам. директора по учебной работе

_____

_____ _____ 20__г.

ОП.07 Техническая механика

специальность 15.02.19 Сварочное производство

Экзаменационный билет № 17

1. Связи. Реакции связи. Виды связей.
2. Основные положения. Допущения, принятые при расчетах.
3. Цепные передачи
4. Задача: Удлинение ΔL = 2,1мм стального стержня диаметром D =3 см и длиной L= 110см. Определить величину силы вызывающей это удлинение.

Преподаватель: А.А.Евков

КУАТ

ГАПОУ СО «КАМЕНСК-УРАЛЬСКИЙ АГРОПРОМЫШЛЕННЫЙ ТЕХНИКУМ»

УТВЕРЖДАЮ
Зам. директора по учебной работе

_____

_____ _____ 20__г.

ОП.07 Техническая механика

специальность 15.02.19 Сварочное производство

Экзаменационный билет № 18

1. Пара сил и момент пары сил относительно точки.
2. Предельные и допускаемые напряжения
3. Фрикционные передачи
4. Задача: Система из четырех сил находится в равновесии. Определить величину и направление четвертой силы если известна F_{x1} =4кН;F_{x2} =-2,4кН;F_{x3} =1,8кН;F_{y1} =1,2кН;F_{y2} =-3кН;F_{y3}= 2кН

Преподаватель: А.А.Евков

КУАТ

ГАПОУ СО «КАМЕНСК-УРАЛЬСКИЙ АГРОПРОМЫШЛЕННЫЙ ТЕХНИКУМ»

УТВЕРЖДАЮ

Зам. директора по учебной работе

_____

_____ _____ 20__г.

ОП.07 Техническая механика

специальность 15.02.19 Сварочное производство

Экзаменационный билет № 19

1. Центр тяжести
2. Кручение. Внутренние силовые факторы.
3. Соединения неразъемные
4. Задача: Стальной образец растягивается силой F=4 кН. Известна его длинна 80см и удлинение 1,8 мм. Определить площадь поперечного сечения и величину нормального напряжения.

Преподаватель: А.А.Евков

КУАТ

ГАПОУ СО «КАМЕНСК-УРАЛЬСКИЙ АГРОПРОМЫШЛЕННЫЙ ТЕХНИКУМ»

УТВЕРЖДАЮ
Зам. директора по учебной работе

_____

_____ _____ 20__г.

ОП.07 Техническая механика

специальность 15.02.19 Сварочное производство

Экзаменационный билет № 20

1. Мощность.КПД
2. Изгиб. Классификация видов изгиба.
3. Ременные передачи
4. Задача : Удлинение ΔL= 3мм стального стержня диаметром D =50мм и длиной L=98см. Определить величину силы вызывающей это удлинение.

Преподаватель: А.А.Евков

ГАПОУ СО «КАМЕНСК-УРАЛЬСКИЙ АГРОПРОМЫШЛЕННЫЙ ТЕХНИКУМ»

УТВЕРЖДАЮ
Зам. директора по учебной работе

_____

_____ _____ 20__г.

ОП.07 Техническая механика

специальность 15.02.19 Сварочное производство

Экзаменационный билет № 21

1. Основные понятия и аксиомы статики.
2. Растяжение и сжатие. Внутренние силовые факторы. Напряжение
3. Соединения разъемные.
4. Задача : Система из четырех сил находится в равновесии. Определить величину и направление четвертой силы если известна F_{x1} =1,6кН;F_{x2} =2кН;F_{x3} =-3кН; F_{y1} =2,4кН;F_{y2} =-2кН;F_{y3} =-1,2кН

Преподаватель: А.А.Евков

ГАПОУ СО «КАМЕНСК-УРАЛЬСКИЙ АГРОПРОМЫШЛЕННЫЙ ТЕХНИКУМ»

УТВЕРЖДАЮ
Зам. директора по учебной работе

_____

_____ _____ 20__г.

ОП.07 Техническая механика

специальность 15.02.19 Сварочное производство

Экзаменационный билет № 22

1. Плоская система сходящихся сил.
2. Механические испытания, механические характеристики.
3. Детали соединения
4. Задача: Определить передаточное отношение многоступенчатого редуктора, если известно U_{12} = 3,145; U_{34} = 2; U_{56} = 4. Выполните кинематическую схему редуктора,1-я ступень-зубчатая коническая; 2 и 3 ступени-цилиндрические зубчатые.

Преподаватель: А.А.Евков

ГАПОУ СО «КАМЕНСК-УРАЛЬСКИЙ АГРОПРОМЫШЛЕННЫЙ ТЕХНИКУМ»

УТВЕРЖДАЮ
Зам. директора по учебной работе

_____

_____ _____ 20__г.

ОП.07 Техническая механика

специальность 15.02.19 Сварочное производство

Экзаменационный билет № 23

1. Мощность. КПД
2. Расчеты на прочность при изгибе.
3. Муфты приводов
4. Задача: Система из четырех сил находится в равновесии. Определить величину и направление четвертой силы если известна F_{x1} =4кН; F_{x2} =-2,4кН; F_{x3} =1,8кН; F_{y1} =1,2кН; F_{y2} =-3кН; F_{y3}= 2кН

Преподаватель: А.А.Евков

ГАПОУ СО «КАМЕНСК-УРАЛЬСКИЙ АГРОПРОМЫШЛЕННЫЙ ТЕХНИКУМ»

УТВЕРЖДАЮ
Зам. директора по учебной работе

_____

_____ _____ 20__г.

ОП.07 Техническая механика

специальность 15.02.19 Сварочное производство

Экзаменационный билет № 24

1. Динамика основные понятия и аксиомы динамики.
2. Расчеты на прочность и жесткость при кручении.
3. Валы и оси.

4. Задача: Определить число зубьев на шестерни z_1=?, если z_2 = 32, a_w = 140 мм. Определить делительный диаметр, диаметры окружности выступов и впадин шестерни.

Преподаватель: А.А.Евков

ГАПОУ СО «КАМЕНСК-УРАЛЬСКИЙ АГРОПРОМЫШЛЕННЫЙ ТЕХНИКУМ»

УТВЕРЖДАЮ
Зам. директора по учебной работе

_____

_____ _____ 20__г.

ОП.07 Техническая механика

специальность 15.02.19 Сварочное производство

Экзаменационный билет № 25

1. Пространственная система сил.
2. Деформация срез и смятие
3. Цепные передачи
4. Задача: Определить передаточное отношение многоступенчатого редуктора, если известно U_{12} = 3,145; U_{34} = 2; U_{56} = 4. Выполните кинематическую схему редуктора,1-я ступень-зубчатая коническая; 2 и 3 ступени-цилиндрические зубчатые.

Преподаватель: А.А.Евков

МИНИСТЕРСТВО ОБРАЗОВАНИЯ И МОЛОДЕЖНОЙ ПОЛИТИКИ
СВЕРДЛОВСКОЙ ОБЛАСТИ
ГОСУДАРСТВЕННОЕ АВТОНОМНОЕ ПРОФЕССИОНАЛЬНОЕ ОБРАЗОВАТЕЛЬНОЕ
УЧРЕЖДЕНИЕ СВЕРДЛОВСКОЙ ОБЛАСТИ
«КАМЕНСК-УРАЛЬСКИЙ АГРОПРОМЫШЛЕННЫЙ ТЕХНИКУМ»

УТВЕРЖДЕН
Приказом директора
ГАПОУ СО «Каменск-Уральский
агропромышленный техникум»
С.И. Некрасова
Пр.№57-уч от 19.05.2025

КОНТРОЛЬНО-ОЦЕНОЧНЫЕ МАТЕРИАЛЫ
ОП.08 МАТЕРИАЛОВЕДЕНИЕ

Для подготовки специалистов среднего звена:
15.02.19 Сварочное производство

Форма обучения: очная
Срок обучения: 3 г. 10 мес.
Уровень освоения: базовый

Каменск-Уральский
2025

Комплект контрольно-оценочных средств разработан на основе Федерального государственного образовательного стандарта (далее – ФГОС) по специальности 15.02.19 Сварочное производство, утвержденного приказом Министерства образования и науки РФ от 30.11.2023 г. N 907 (зарегистрировано в Минюсте России 29.12.2023 N 76769).

Организация-разработчик:
Государственное автономное профессиональное образовательное учреждение Свердловской области «Каменск-Уральский агропромышленный техникум»

Разработчик:
Каялайнен Светлана Анатольевна, преподаватель, первая квалификационная категория.

Рецензент:

М.М. Гайсина	Зав. отделением	ГАПОУ СО «КУАТ»
Фамилия, Имя, Отчество	должность	место работы

Рассмотрена на заседании ПЦК, протокол №1 от 19.05.2025
Руководитель ПЦК: Нигматуллина А.Р.

Рассмотрена на заседании педагогического совета, протокол №12 от 19.05.2025
Председатель: Некрасов С.И.

Согласована на заседании НМС, протокол №1 от 19.05.2025
Председатель: Э.В. Павлова

Общие положения

Контрольно-оценочные средства (КОС) предназначены для контроля и оценки образовательных достижений обучающихся, освоивших программу учебной дисциплины ОП.08 Материаловедение.

КОС включают контрольные материалы для проведения текущего контроля и промежуточной аттестации в форме экзамена (письменного).

КОС разработаны на основании положений:

- ФГОС по специальности СПО технического профиля 15.02.19 Сварочное производство, - программы учебной дисциплины ОП.08 Материаловедение.

1. Конечными результатами освоения учебной дисциплины являются знания и умения обучающегося.
2. Конечные результаты являются объектом оценки в процессе аттестации по учебной дисциплине.
   Формой аттестации по учебной дисциплине является экзамен. Итогом экзамена является отметка.
   В процессе освоения программы учебной дисциплины осуществляется текущий контроль:
   - промежуточных результатов, обеспечивающих формирование конечных результатов учебной дисциплины,
   - конечных результатов учебной дисциплины по уровням освоения,
   - следующих общих и профессиональных компетенций: ОК 1-10, ПК 1.1 - 4.5
3. Обучающийся должен быть ознакомлен с перечнем конечных результатов учебной дисциплины и показателями их оценки не позднее, чем второго месяца занятия по УД.

I. Результаты учебной дисциплины, подлежащие оценке

Код	Результат	Показатели оценки
По завершении освоения учебной дисциплины обучающийся должен уметь:		
У1	Распознавать и классифицировать конструкционные и сырьевые материалы по внешнему виду, происхождению и свойствам	Дает определение конструкционных и сырьевых материалов. Проводит исследования и классифицирует по внешнему виду, происхождению и свойствам материалов Делают заключение по виду коррозии с использование ГОСТа
У2	Определять виды конструкционных материалов	Исследует структуру и свойства железоуглеродистых сплавов Расшифровывает марки материалов по ГОСТу
У3	Выбирать материалы для конструкций по их назначению и условиям эксплуатации	Определяет марку стали, тип чугуна для изготовления сварных конструкций в соответствии с ГОСТом
У4	Проводить исследования и испытания материалов	Вычисляют при помощи формул твёрдость материалов Определяет с помощью диаграмм структурные превращения сплавов Заполняют таблицу по видам термической обработки металлов
По завершении освоения учебной дисциплины обучающийся должен знать:		
З.1.1	Закономерности процессов	Даёт определение понятия

	кристаллизации	кристаллизации Перечисляет этапы кристаллизации металлов
3.1.2	Закономерности структурообразования металлов и сплавов	Называет структурные составляющие железоуглеродистых сплавов Описывает основные виды структурных превращений Составляет сравнительную характеристику материалов, используемых для изготовления сварных конструкций
3.1.3	Основы термообработки металлов и сплавов	Называет и характеризует виды термической обработки Составляет сравнительную таблицу видов термической обработки металлов
3.1.4	Способы защиты металлов от коррозии	Описывает способы защиты металлов от коррозии
3.2.1	Классификацию композиционных материалов	Называет виды композиционных материалов Составляют схему видов композиционных материалов Характеризует свойства композиционных материалов
3.2.2	Способы получения композиционных материалов	Перечисляет способы получения композиционных материалов
3.3	Принципы выбора конструкционных материалов для их применения в производстве	Даёт определения основных свойств материалов Составляет сравнительную таблицу характеристик материалов, используемых в машиностроении Приводит примеры применения конструкционных материалов в сварочном производстве
3.4	Строение и свойства металлов	Описывает основные виды материалов Перечисляет свойства материалов Составляет сравнительную характеристику материалов, используемых для изготовления сварных конструкций
3.5	Методы исследования металлов	Выбирает метод исследования металлов для изготовления сварных конструкций
3.6	Классификацию материалов, металлов и сплавов	Составляет схему классификации материалов
3.7	Области применения материалов, металлов и сплавов	Приводит примеры применения материалов, металлов и сплавов в сварочном производстве
В процессе освоения учебной дисциплины обучающийся получит возможность повысить уровень сформированности общих компетенций:		
ДЛЯ СПО		
ОК1	Понимает сущность и социальную значимость своей будущей профессии, проявлять к ней	- называет различные виды материалов, используемых в своей будущей профессии.

	устойчивый интерес.	- применяет знания на практике. - проявляет познавательный интерес, интеллектуальные и творческие способности
ОК2	Организовывает собственную деятельность, выбирать типовые методы и способы выполнения профессиональных задач, оценивать их эффективность и качество.	- организовывает и планирует собственную деятельность - понимает суть профессиональных задач - проявляет ответственность за выполняемую работу - самостоятельно и эффективно решает проблемы в области профессиональной деятельности. - обобщает и систематизирует знания, планирует и проводит экспериментальные опыты - умеет пользоваться приборами и приспособлениями в результате самостоятельного выполнения заданий
ОК3	Принимает решения в стандартных и нестандартных ситуациях и несет за них ответственность.	- выбирает соответствующие методы решения в зависимости от ситуации - проявляет ответственность за принятое решение - способен к системному действию в профессиональной ситуации - анализирует и проектирует свою деятельность в условиях неопределённости
ОК4	Осуществляет поиск и использование информации, необходимой для эффективного выполнения профессиональных задач, профессионального и личностного развития.	- планирует поиск информации - извлекает и анализирует информацию из различных источников -осуществляет обработку первичной информации - применяет найденную информацию для выполнения профессиональных задач - излагает основные идеи в устной и письменной форме
ОК5	Использует информационно-коммуникационные технологии в профессиональной деятельности.	-знает историю и происхождение терминов, символов и их использование -передает информацию сжато, полно, выборочно - имеет навык работы с ПК - может выбрать компьютерные программы в соответствии с выполнением задания - использует современные информационные технологии для поиска и переработки учебной и научно-популярной информации
ОК6	Работает в коллективе и команде,	-умеет работать в паре, в группе

	эффективно общаться с коллегами, руководством, потребителями.	-умеет слушать и ставить вопросы -распределяет роли в коллективе -работает в команде, коллективе - понимает общие цели коллектива - демонстрирует навыки командной работы -проявляет уважительное отношение к мнению оппонента при суждении проблем
ОК7	Берет на себя ответственность за работу членов команды (подчиненных), результат выполнения заданий.	- проявляет ответственность за работу членов команды - способен к контролю, взаимоконтролю, анализу и оценке работы сотрудников
ОК 8	Самостоятельно определяет задачи профессионального и личностного развития, занимается самообразованием, осознанно планирует повышение квалификации	- организовывает и планирует собственную деятельность - понимает суть профессиональных задач - проявляет ответственность за выполняемую работу - самостоятельно и эффективно решает проблемы в области профессиональной деятельности. - обобщает и систематизирует знания, планирует и проводит экспериментальные опыты - умеет пользоваться приборами и приспособлениями в результате самостоятельного выполнения заданий - самостоятельно приобретает новые знания при выполнении экспериментальных исследований, подготовки докладов, рефератов и других творческих работ.
ОК 9	Ориентироваться в условиях частой смене технологий в профессиональной деятельности	- выбирает соответствующие методы решения в зависимости от ситуации - проявляет ответственность за принятое решение - способен к системному действию в профессиональной ситуации - анализирует и проектирует свою деятельность в условиях смены деятельности
ОК10	Исполнять воинскую обязанность, в том числе с применением полученных профессиональных знаний (для юношей).	-соблюдает требования к технике безопасности; анализирует и предлагает пути решения возникающей проблемы
ПК 1.1.	Применять различные методы, способы и приёмы сборки и сварки конструкций с эксплуатационными свойствами.	Организует порядок сборки и сварки свариваемых конструкций с учетом свойств материалов
ПК 1.2.	Выполнять техническую	Соблюдает требования, предъявляемые

	подготовку производства сварных конструкций	нормативно-технической документацией, к основным металлическим и неметаллическим и сварочным материалам для конструкций.
ПК 1.3.	Выбирать оборудование, приспособления и инструменты для обеспечения производства сварных соединений с заданными свойствами.	Выполняет технологию сварки технических устройств с учетов структуры и свойств металлов и сплавов.
ПК 1.4.	Хранить и использовать сварочную аппаратуру и инструменты в ходе производственногопроцесса.	Применяет правила техники безопасности при хранении и использовании сварочной аппаратуры и инструмента
ПК 2.1.	Выполнять проектирование технологических процессов производства сварных соединений с заданными свойствами и конструкций.	Составляет технологическую карту на основе соответствующих ГОСТов……, технических условий, правил Госгортехнадзора, а также на основе отраслевых и заводских стандартов
ПК 2.2.	Выполнять расчёты и конструирование сварных соединений и конструкций.	Проводит расчеты определения твердости металлов по формулам Подбирает режимы сварки для изготовления сварных конструкции
ПК 2.3.	Осуществлять технико-экономическое обоснование выбранного технологического процесса.	Дает технико-экономическую оценку разработанных вариантов технологии в соответствии с ГОСТом
ПК 2.4.	Оформлять конструкторскую, технологическую и техническую документацию.	Предлагает техническую документацию, оформленную в установленном порядке, с учетом необходимости контроля сварных соединений в соответствии с требованиями ГОСТов.
ПК 2.5.	Осуществлять разработку и оформление графических, вычислительных и проектных работ с использованием информационно-компьютерных технологий.	Использует компьютерные программы Компас, AutoCAD для решения ситуации, применяет их в своей профессиональной деятельности
ПК 3.1.	Определять причины, приводящие к образованию дефектов в сварных соединениях.	Определяет с помощью сравнительной таблицы дефекты сварных соединений
ПК 3.2.	Обоснованно выбирать и использовать методы, оборудование, аппаратуру и приборы для контроля металлов и сварных соединений.	Называет способы и методы для контроля качества сварных соединений и металлов
ПК 3.3.	Предупреждать, выявлять и устранять дефекты сварных соединений и изделий для получения качественной продукции.	Называет вид дефекта и способы его устранения в соответствии с ГОСТом

ПК 3.4.	Оформлять документацию по контролю качества сварки.	Заполняет таблицу характеристик качества сварных конструкций с точки зрения используемых материалов
ПК 4.1.	Осуществлять текущее и перспективное планирование	Организовывает и планирует собственную деятельность Самостоятельно и эффективно решает проблемы в области профессиональной деятельности
ПК 4.2.	Производить технологические расчёты на основе нормативов технологических режимов, трудовых и материальных затрат.	Выполняет расчеты, руководствуясь требованиями ГОСТов, технических условий, разрабатываемых проектами на каждый заказ
ПК4.3.	Применять методы и приемы организации труда, эксплуатации оборудования, оснастки, средств механизации для повышения эффективности производства	Называет методы и приемы, оборудование для определения свойств материалов в сварочном производстве для повышения его эффективности
ПК4.4.	Организовывать ремонт и техническое обслуживание сварочного производства по Единой системе планово-предупредительного ремонта	Определяет по технической документации сроки действия приспособлений и оборудования в сварочном производстве
ПК4.5	Обеспечивать профилактику и безопасность условий труда на участке сварочных работ	Называет правила техники безопасности при работе с металлами и сплавами на участке сварочных работ

II. Оценочные материалы для проведения экзамена по учебной дисциплине

3.2.Перечень теоретических вопросов к экзамену

1. Опишите свойства металлов и дайте их характеристику.
2. Охарактеризуйте метод определения твердости по Бринеллю.
3. Охарактеризуйтеметод определения твердости по Рокквелу.
4. Охарактеризуйтеметод определения твердости по Виккурсу.
5. Дайте характеристику методы испытаний материалов, укажите их достоинства и недостатки.
6. Перечислите и опишите неметаллические материалы
7. Дайте определение термической и химико-термической обработка металлов.
8. Охарактеризуйте диаграмму состояния железо-цементит, и укажите её практическое значение.
9. Опишите коррозию металлов.
10. Дайте определение сталей и составьте их классификацию.
11. Укажите влияние углерода и постоянных примесей на свойства углеродистых сталей.
12. Укажите влияние легирующих элементов на свойства легированных сталей.
13. Дайте характеристику кристаллизации металлов.
14. Назовите виды кристаллических решеток.
15. Перечислите цветные металлы, их свойства и применение в машиностроении
16. Перечислите требования, предъявляемые к антифрикционным сплавам
17. Дайте определения понятиям: металлический сплав, компонент, система, фаза.
18. Перечислите требования, предъявляемые к конструкционным материалам.
19. Опишите методы изучения строения металлов.

20. Перечислите требования, предъявляемые к инструментальным материалам.
21. Дайте определение термической обработки металлов, укажите её цель и перечислите виды.
22. Опишите виды закалки, их особенности и применение.
23. Дайте определение бронзы, опишите их классификацию и характеристику
24. Опишите цианирование и нитроцементацию, их характеристику и применение.
25. Перечислите дефекты термической обработки,укажите причины их возникновения и способы устранения
26. Опишите автоматные стали.
27. Дайте характеристику меди и медных сплавов.
28. Дайте понятие чугуны, их классификация.
29. Перечислите виды термической обработки.
30. Дайте характеристику композиционных материалов.

3.3. Задания по вариантам

Вариант №1.

Часть А
Выберите правильный ответ

1. Укажите группу металлов, которые относятся к благородным?
а. Au, Pt, Ag, Os
б. Mg, Be, Al, Pb
в. Ti, Zr, Cr, Nb

2. Как называется явление, заключающееся в неоднородности свойств металла в различных направлениях?
а. Изотропность
б. Анизотропия
в. Полиморфизм

3. К какому типу кристаллической структуры относится приведенная на рисунке элементарная ячейка кристаллической решетки?

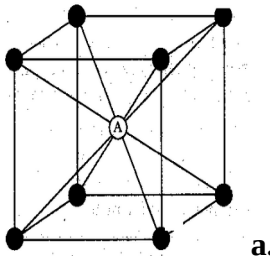

а. ОЦК
б. ГЦК
в. ГПУ

4. Продолжите предложение. Твёрдость – это…
а. Способность материала оказывать сопротивление контактному воздействию и внедрение в его поверхность недеформируемого наконечника
б. Качество материала и пригодность его для того или иного назначения
г. Способность материала противостоять внедрению в него другого более твёрдого тела.

5. К каким свойствам относится коррозионная стойкость металлов?
а. К химическим

б. К физическим
в. К эксплуатационным

6. Структура, изображенная на рисунке, называется
а. Дендрит
б. Сложная кристаллическая решетка
в. Блок мозаичной структуры

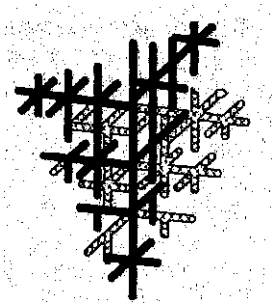

7.Что означает линия «солидус» на диаграмме фазового равновесия двойных сплавов?
а. Линию конца кристаллизации
б. Линию начала кристаллизации
в. Линия аллотропического превращения

8. Какие железоуглеродистые сплавы называются сталями?
а. Содержание углерода более 0,8 %
б. Содержание углерода более 4,8%
в. Содержание углерода не более 2,14%

9. Укажите, как влияет кремний на свойства латуней?
а. повышает жидкотекучесть, обрабатываемость резанием и свариваемость
б. повышает коррозионную стойкость
в. придаёт повышенную прочность и твёрдость

10. Укажите цветной металл, который будет находиться в жидком состоянии при комнатной температуре?
а. олово
б. галлий
в. ртуть
г. свинец

Часть Б (практическая)

1. Расшифруйте марку стали ВСт2Гкп
2. Пользуясь диаграммой состояния железо-цементит, определите структурные превращения для сплава с содержанием углерода 3,5 %. Назовите сплав, укажите первичную и вторичную кристаллизацию.
3. Задача. Определите твердость по Бринеллю, если был выбран шарик диаметром 2,5 мм, при нагрузке 750кг и при этом остался отпечаток 2 мм.

Вариант №2.

Часть А
Выберите правильный ответ

1. **Укажите вид термический обработки.**

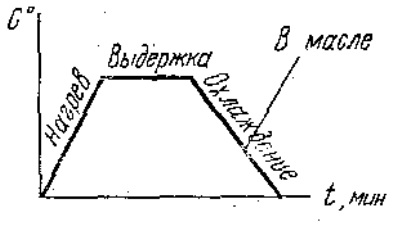

а. Закалка
б. Отжиг
в. Отпуск
г. Нормализация

2. **Определите название дефекта, который возникает в результате нагрева стали до высокой температуры с образованием крупного зерна?**

а. Перегрев
б. Пережег
в. Передержка
г. Схлопывание

3. **Продолжите фразу. Баббиты -это**

а. Латунь
б. Литейный алюминиевый сплав
в. Антифрикционный сплав
г. Бронза, упрочненная железом и марганцем

4. **Укажите названия компонентов, из которых состоят композиционные материалы.**

а. Матрица и ингибитор
б. Матрица и усиливающий элемент
в. Матрица и легирующий элемент

5. **Вставьте пропущенное слово. Фосфори сера …….. влияют на свойства стали.**

а. Отрицательно
б. Положительно
в. Не

6. **Укажите виды термической обработки, которым можно подвергнуть литейные алюминиевые сплавы?**

а. Отпуск
б. Отжиг
в. Закалка
г. Всем перечисленным видам

7. **Закончите предложение.При определении твёрдости металлов способом Бринелля используют….**

а. Стальной закалённый шарик
б. Четырёхгранная алмазная пирамида
в. Алмазный конус

8. **Какой металл превосходит медь по электропроводности?**

а. Алюминий
б.Серебро
в. Олово

9. Закончите предложение. Дефекты в металлах, видимые невооружённым глазом изучают с помощью

а. Микроанализа
б. Макроанализа
в. Ультразвука

10. Как называется переход из твёрдого состояния в жидкое?

а. Рекристаллизация
б. Плавление
в. Кристаллизация
г. Полиморфизм

ЧастьБ (практическая)

1. Расшифруйте марку латуни ЛКС 80-3-3.
2. Пользуясь диаграммой состояния железо-цементит, определите структурные превращения для сплава с содержанием углерода 0,5 %. Назовите сплав, укажите первичную и вторичную кристаллизацию.
3. Задача. Определите твёрдость металла по методу Виккерса, если длина диагонали равна 0,5мм при нагрузке 20 кг.

Вариант №3

Часть А

Выберите правильный ответ

1. Определите, к какой группе металлов принадлежит медь и ее сплавы?

а. К благородным металлам
б. К цветным
в. К легким
г. К редкоземельным

2. Как называется свойство, которое характеризуется способностью вещества существовать в различных кристаллических модификациях?

а. Полиморфизм
б. Изометрия
в. Анизотропия
г. Текстура

3. Определите, к какому типу кристаллической структуры относится приведенная элементарная ячейка кристаллической решетки?

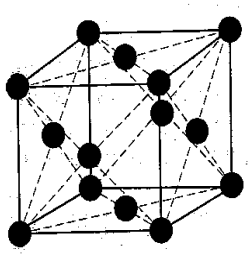

а. ОЦК
б. ГЦК
в. ГПУ

4. Известно, что в машиностроении используют доэвтектические чугуны. Каково содержание углерода в таких чугунах?

а. 4,3……6,67%
б. 2,14……4,3%
в. 0……2,14%
г. 0,8……2,14%

5. Дайте определение микроанализа?

а. Определение типа кристаллической решетки
б. Исследование структуры с помощью микроскопа
в. Определение механических свойств на микрообразцах
г. Выявление наличия серы и фосфора в сплавах

6. Как называется способность металла при нагревании поглощать определённое количество тепла?

а. теплопроводность
б. тепловое расширение
в. теплоёмкость

7. В каких целях строят диаграммы состояния сплавов?

а. Для определения температуры плавления сплава
б. Для получения полного представления о кристаллизации сплава
в. Для определения структуры сплава

8. Закончите предложение. Сплавы меди с цинком называется

а. Латуни
б. Силумины
в. Баббиты

9. Укажите технологические свойства металлов и сплавов:

а. Ковкость;
б. Свариваемость;
в. Обрабатываемость;
г. Все перечисленные свойства

10. Укажите необратимый дефект термической обработки:

а. Перегрев
б. Пережог
в. Недостаточная твёрдость
г. Коробление

ЧастьБ (практическая)

1. Расшифруйте марку бронзы БрАЖМц 10-3-1,5
2. Пользуясь диаграммой состояния железо-цементит, определите структурные превращения для сплава с содержанием углерода 1 %. Назовите сплав, укажите первичную и вторичную кристаллизацию.
3. Задача. Можно ли определить твёрдость металла по Бринеллю, если диаметр шарика равен 5мм при нагрузке 1000 кг и при этом остался отпечаток диаметром 1,5мм.

Вариант №4

Часть А

Выберите правильный ответ

1. Что означает линия «ликвидус» на диаграмме фазового равновесия двойных сплавов?

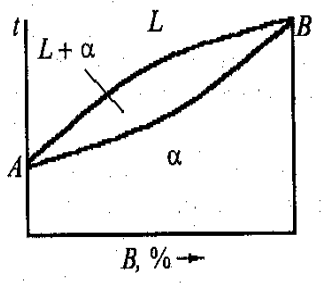

а. Линию конца кристаллизации
б. Линию начала кристаллизации
в. Линия магнитного превращения
г. Линию эвтектоидного превращения

2. Продолжите предложение. Чугуны – это железоуглеродистые сплавы,
а. Содержащие углерода более 0,8%
б. Содержащие углерода более 0,02%
в. Содержащие углерода от 2,14 до 4,13%
г. Содержащие углерода более 4,13%

3.Укажите вид термический обработки.

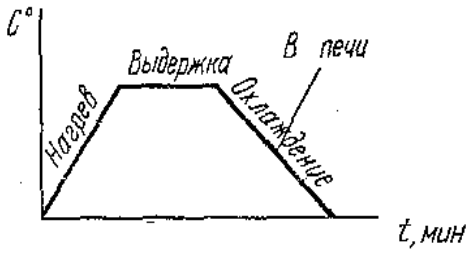

а. Отжиг
б. Отпуск
в. Нормализация

4.Укажите самый твёрдый из приведённых металлов:
а. Осмий;
б. Никель;
в. Медь;
г. Иридий

5. Закончите фразу. Латунь - это
а. Сплав меди с цинком
б. Сплав железа с никелем
в. Сплав меди с оловом
г. Сплав алюминия с кремния

6. Как называются твёрдые вещества, атомы которых располагаются в пространстве хаотично?
а. Кристаллические
б. Аморфные
в. Простые
7. Продолжите предложение. Повышенное содержание серы в стали вызывает
а. Красноломкость
б.Хладноломкость
в. Хрупкость стали
8.Укажите способ определения дефектов на большой глубине
а. Микроскопический
б. Рентгеновский
в. Макроскопический
г.Любой из приведённых способов

9.Укажите, твёрдость каких металлов можно определить с помощью метода Виккерса?
а. Твёрдых
б. Мягких
в. Микротвёрдых
10. Как называется разность между идеальной и истинной температурами кристаллизации?
а. Степень переохлаждения
б. Аллотропия
в. Анизотропность
г. Плавление

<u>ЧастьБ (практическая)</u>

1. Расшифруйте марку чугуна ВЧ 35-22.
2. Пользуясь диаграммой состояния железо-цементит, определите структурные превращения для сплава с содержанием углерода 1,5 %. Назовите сплав, укажите первичную и вторичную кристаллизацию.
3. Задача. Можно ли определить твёрдость по Бринеллю, если диаметр шарика 2,5мм при нагрузке 3000кг, диаметр отпечатка 2мм.

<u>Вариант№5.</u>

<u>Часть А</u>
Выберите правильный ответ

1. Укажите, к какой группе металлов принадлежит железо и его сплавы?

а. К тугоплавким
б. К черным
в. К диамагнетикам
г. К металлам с высокой удельной плотностью

2. Какого рода дефект кристаллической структуры представлен на рисунке?

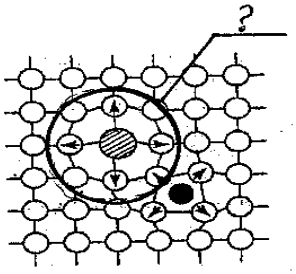

а. Примесный атом внедрения
б. Межузельный атом
в. Примесный атом замещения
г. Вакансия

3. Продолжите предложение. Чугуны – это железоуглеродистые сплавы,

а. Содержащие углерода более 0,8%
б. Содержащие углерода более 0,02%
в. Содержащие углерода от 2,14 до 4,13%
г. Содержащие углерода более 4,13%

4. Определите, как называется структура изображенная на рисунке?

а. Дендрит
б.Сложная кристаллическая решетка
в. Блок мозаичной структуры

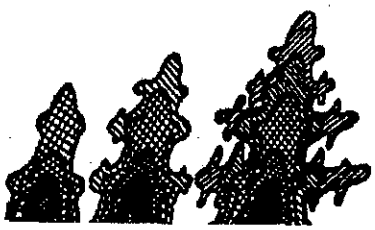

5.Закончите предложение. С увеличением содержания углерода и легирующих элементов пластичность стали

а.Уменьшается
б.Увеличивается
в. Не изменяется

6. Укажите марку чугуна, используемую для изготовления ответственных изделий

а. ВЧ 35-10
б. СЧ 10-0
в. КЧ 45-20

7.Укажите марку инструментальной высококачественной стали.
а.Сталь 10
б.У10А
в. Р18

8. Из предложенных видов выберите виды отжига
а. Отжиг в одной среде
б. Изотермический отжиг
в. Отжиг с самоотпуском

9.Укажите жаростойкий сплав
а. ХН70ВМТЮ
б. ОХ23ЮБА
в. 15Х28

10.Закончите определение. Сплав меди с оловом называется
а. Бронза
б. Латунь
в. Дюралюминий

ЧастьБ (практическая)

1. Расшифруйте марку чугуна КЧ 50-5.
2. Пользуясь диаграммой состояния железо-цементит, определите структурные превращения для сплава с содержанием углерода 2,5 %. Назовите сплав, укажите первичную и вторичную кристаллизацию.
3. Задача. Можно ли определить твёрдость по Бринеллю, если диаметр шарика 2,5мм при нагрузке 1000кг, диаметр отпечатка 1,5мм

Вариант №6.

Часть А
Выберите правильный ответ

1. **Закончите предложение: Выплавки чугуна производится в**
   а. Мартеновской печи
   б. Доменной печи
   в. Кислородном конвертере

2. **Как называется способ литья, обеспечивающий высокую точность изделий и малую шероховатость изделий:**
   а. Литье в разовую песчано-глинистую форму
   б. Центробежное литье
   в. Литье в кокиль
   г. Литье под давлением

3. **Укажите вид термический обработки.**

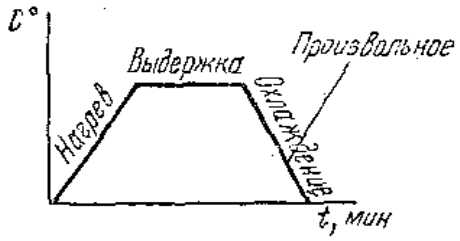

а. Закалка
б. Отжиг
в. Отпуск
г.Нормализация

4.Дайте определение карбюризатора?
а. Смесь углекислых солей
б. Карбиды легирующих элементов
в.Устройство для получения топливовоздушной среды

5.Укажите вредные примеси для стали
а. Марганец, углерод, кремний
б. Сера, фосфор, мышьяк
в. Никель, хром, ванадий

6.Как называются сплавы меди с элементами (кремний, алюминий, олово, бериллий)?
а.Бронзы
б.Латуни
в.Инвары
г.Баббиты

7. Укажите, какова форма графита в сером чугуне?
а. Хлопьевидная
б. Шаровидная
в. Пластинчатая
г. В сером чугуне графита нет

8.Что нужно знать при выборе материала для изготовления конструкций?
а. Физико-химические свойства материала
б. Механические свойства материала
в. Условия эксплуатации изделия
г. Все перечисленныесвойства

9. Укажите механические свойства металлов и сплавов:
а. Твёрдость
б. Свариваемость
в. Ковкость

г. Все перечисленные свойства

10.Укажите группы композиционных материалов?
а. Дисперсно-упрочнённые, армирующие
б. Армирующие, средневолокнистые
в. Дисперсно-упрочнённые, волокнистые

ЧастьБ (практическая)

1. Расшифруйте марку стали 38Х15Н8ГС.
1. Пользуясь диаграммой состояния железо-цементит, определите структурные превращения для сплава с содержанием углерода 4 %. Назовите сплав, укажите первичную и вторичную кристаллизацию.
2. Задача. Можно ли определить твёрдость по Бринеллю, если диаметр шарика 2,5мм при нагрузке 1000кг, диаметр отпечатка 2мм.

Информационное обеспечение обучения

Основные источники:

1.Солнцев Ю.П., Вологжанина С.А. Материаловедение: Учебник. – М: ИЦ «Академия», – Серия: Среднее профессиональное образование. 2012. – 492 с.
2.Черепахин А.А. Технология обработки материалов: Учебник – М.: ОИЦ «Академия», 2013.– 272 с.
3.Моряков О.С. Материаловедение: Учебник – М.: ОИЦ «Академия», 2012-238с.

Дополнительные источники:

1. В.Н. Заплатин, Ю.И. Сапожников. Справочное пособие по материаловедению (металлообработка).-М.: Издательский центр «Академия», 2011. – 224с.
2. П.А. Колесник, В.С. Кланица. – М.: Издательский центр «Академия», 2013. – 320с.
3. Заплатин В.Н. Основы материаловедения (металлообработка): Учеб. пособие для проф. образ. – М.: ОИЦ «Академия», 2012. – 256 с.;
4. Зуев В.М., Волков Г.М. Материаловедение. Учебник для ссузов Серия: Высшее профессиональное образование, 2011.- 324с.;

Нормативно-техническая документация:

1. ГОСТ 16523- Прокат тонколистовой из углеродистой стали качественной и обыкновенного качества общего назначения. Технические условия.
2. ГОСТ 19281- Прокат из стали повышенной прочности. Общие технические условия.
3. ГОСТ 12344- Стали легированные и высоколегированные. Методы определения углерода.
4. ГОСТ 5272- Коррозия металлов. Термины.
5. ГОСТ 1583-Сплавы алюминиевые литейные.
6. ГОСТ 2999- Метод измерения твёрдости по Виккерсу.
7. ГОСТ 103- Полоса стальная горячекатаная. Сортамент
8. ГОСТ 10551- Профили стальные гнутые гофрированные. Сортамент
9. ГОСТ10884-Сталь арматурная термо-механически упрочненная для железобетонных конструкций. Технические условия.
10. ГОСТ 1133- Сталь кованая круглая и квадратная. Сортамент
11. ГОСТ 11474- Профили стальные гнутые. Технические условия
12. ГОСТ 14637- Прокат толстолистовой из углеродистой стали обыкновенного качества. Технические условия.

Интернет-ресурсы:

1. Электронный ресурс «Металлургия, металлообработка».- Режим доступа: http://fcior.edu.ru
2. Электронный ресурс «Кристаллизация металлов». – Режим доступа: http://window.edu.ru
3. Книжный интернет-магазин "Азбука" - Материаловедение. Режим доступа:
4. http://dayglow.ru/Materialovedenie.-Literatura..html

5. Федеральный центр информационно-образовательных ресурсов . – Режим доступа: http://fcior.edu.ru
6. Министерство образования Российской Федерации. - Режим доступа: http://www.ed.gov.ru
7. Специализированный портал «Информационно-коммуникационные технологии в образовании». - Режим доступа: http://www.ict.edu.ru ;

МИНИСТЕРСТВО ОБРАЗОВАНИЯ И МОЛОДЕЖНОЙ ПОЛИТИКИ
СВЕРДЛОВСКОЙ ОБЛАСТИ
ГОСУДАРСТВЕННОЕ АВТОНОМНОЕ ПРОФЕССИОНАЛЬНОЕ ОБРАЗОВАТЕЛЬНОЕ
УЧРЕЖДЕНИЕ СВЕРДЛОВСКОЙ ОБЛАСТИ
«КАМЕНСК-УРАЛЬСКИЙ АГРОПРОМЫШЛЕННЫЙ ТЕХНИКУМ»

УТВЕРЖДЕН
Приказом директора
ГАПОУ СО «Каменск-Уральский
агропромышленный техникум»
С.И. Некрасова
Пр.№57-уч от 19.05.2025

КОМПЛЕКТ КОНТРОЛЬНО-ОЦЕНОЧНЫХ СРЕДСТВ ДЛЯ ПРОМЕЖУТОЧНОЙ АТТЕСТАЦИИ УЧЕБНОЙ ДИСЦИПЛИНЫ ОП.09 ЭЛЕКТРОТЕХНИКА И ЭЛЕКТРОННАЯ ТЕХНИКА

Для подготовки специалистов среднего звена:
15.02.19 Сварочное производство

Форма обучения: очная
Срок обучения: 3 г.10 мес.
Уровень освоения: базовый

Каменск-Уральский
2025

Комплект контрольно-оценочных средств разработан на основе Федерального государственного образовательного стандарта (далее – ФГОС) по специальности 15.02.19 Сварочное производство, утвержденного приказом Министерства образования и науки РФ от 30.11.2023 г. N 907 (зарегистрировано в Минюсте России 29.12.2023 N 76769).

Организация -разработчик:
Государственное автономное профессиональное образовательное учреждение Свердловской области «Каменск-Уральский агропромышленный техникум»

Разработчик:
Каялайнен Светлана Анатольевна, преподаватель, первая квалификационная категория

Рецензент:

М.М. Гайсина	Зав. отделением	ГАПОУ СО «КУАТ»
Фамилия, Имя, Отчество	должность	место работы

Рассмотрен на заседании ПЦК, протокол №1 от 19.05.2025
Руководитель ПЦК: Нигматуллина А.Р.

Рассмотрен на заседании педагогического совета, протокол №12 от 19.05.2025
Председатель: Некрасов С.И.

Согласован на заседании НМС, протокол №1 от 19.05.2025
Председатель: Э.В. Павлова

ПОЯСНИТЕЛЬНАЯ ЗАПИСКА

Комплект контрольно-оценочных средств предназначен для проверки результатов освоения учебной дисциплины ОП.09 ЭЛЕКТРОТЕХНИКА И ЭЛЕКТРОННАЯ ТЕХНИКА и входит в состав фонда оценочных средств программы подготовки специалистов среднего звена по специальности 22.02.06 «Сварочное производство», реализуемой в ГАПОУ СО «Каменск-Уральский агропромышленный техникум».

Комплект контрольно-оценочных средств разработан на основе рабочей программы по учебной дисциплине ОП.09 ЭЛЕКТРОТЕХНИКА И ЭЛЕКТРОННАЯ ТЕХНИКА.

Структура комплекта контрольно-оценочных средств, порядок разработки, согласования и утверждения регламентированы документированной процедурой «Периодичность и порядок текущего контроля успеваемости и промежуточной аттестации обучающихся», утвержденной в техникуме.

Настоящий комплект контрольно-оценочных средств предназначен для проведения промежуточной аттестации по учебной дисциплине в форме устного экзамена с выполнением теоретических и практических заданий в виде решения задач.

В соответствии с учебным планом по специальности «Сварочное производство» и рабочей учебной программой учебной дисциплины ОП.09 ЭЛЕКТРОТЕХНИКА И ЭЛЕКТРОННАЯ ТЕХНИКА, экзамен проводится в четвертом семестре.

Экзаменационные задания представлены в форме 25 билетов по курсу учебной дисциплины ОП.09 ЭЛЕКТРОТЕХНИКА И ЭЛЕКТРОННАЯ ТЕХНИКА. Содержание заданий №1, №2 предусматривает оценку уровня усвоения теоретических знаний (знание терминологии, обозначение электротехнических величин, единицы измерения, формулировки законов электротехники, записи формул законов, знание электроизмерительных приборов, построение схем и векторных диаграмм). Содержание задания №3 предусматривает выполнение практического задания (решение задачи).

На подготовку к ответу обучающемуся отводится 30 минут.

ОБРАЗОВАТЕЛЬНЫЕ РЕЗУЛЬТАТЫ ОСВОЕНИЯ УЧЕБНОЙ ДИСЦИПЛИНЫ

В результате освоения учебной дисциплины ОП.09 ЭЛЕКТРОТЕХНИКА И ЭЛЕКТРОННАЯ ТЕХНИКА, обучающийся по специальности 15.02.19 «Сварочное производство» **должен обладать** предусмотренными ФГОС следующими умениями и знаниями:

уметь:

- понимать сущность процессов в электрических цепях постоянного и синусоидального токов;
- применять законы электрических цепей для их анализа;
- определять режимы электрических и электронных цепей и электромагнитных устройств, а также магнитных цепей постоянного тока;

знать:

- физические основы явлений в электрических цепях;
- законы электротехники;
- методы анализа электрических и магнитных цепей,
- принципы работы основных электрических машин, их рабочие и пусковые характеристики;
- элементную базу современных электронных устройств (полупроводниковых диодов, транзисторов и микросхем);
- параметры современных электронных устройств (усилителей, вторичных источников питания и микропроцессорных комплексов) и принципы действия универсальных базисных логических элементов.

Оценивание достижений обучающегося:

Система индивидуальных образовательных достижений обучающегося включает в себя учебные достижения в части освоения учебного материала и развития умений, определенных по учебной дисциплине ОП.09 ЭЛЕКТРОТЕХНИКА И ЭЛЕКТРОННАЯ ТЕХНИКА. При оценке результатов освоения используется рейтинговая система. В критериальной системе по всем вопросам билета выделено 8 оценочных показателей. Обязательным условием для получения оценки «отлично» является ответ на билет в полном объеме, качественное выполнение задания, демонстрация сформированности общих компетенций.

№ задания	Показатели проявления знаний и умений	Количественная оценка проявления признака
1	Знает физические основы явлений в электрических цепях	
2	Знает законы электротехники	
3	Знает принципы работы основных электрических машин, их рабочие и пусковые характеристики	
4	Знает методы анализа электрических и магнитных цепей	
5	Знает параметры современных электронных устройств	
6	Умеет применять законы электрических цепей для их анализа	
7	Умеет определять режимы электрических и электронных цепей и электромагнитных устройств	
8	Понимает сущность процессов в электрических цепях постоянного и синусоидального токов	

1 балл – признак проявляется
0 баллов – признак не проявляется

Шкала перевода баллов в оценку:

8-7 баллов - "отлично",
6-5 "хорошо",
4-3 "удовлетворительно";
менее 3 - "неудовлетворительно.

СПИСОК ЛИТЕРАТУРЫ И ИСТОЧНИКОВ

Основная литература

1. Кузовкин В.А. Электротехника и электроника: учебник для СПО/В.А. Кузовкин, В. В. Филатов. - М.: Издательство Юрайт, 2018.- 431 с.- (Профессиональное образование). - ISBN 978-5-534-04461-4.
2. Миленина С.А. Электротехника: учебник и практикум для СПО/С.А. Миленина; под ред. Н.К. Миленина. — М.: Издательство Юрайт, 2018. - 262 с.- (Профессиональное образование). — ISBN 978-5-534-04174-3.

Дополнительная литература

1. Бутырин П.А., Толчеев О.В, Шакирьзянов Ф.Н. Электротехника: Учебник для начального профессионального образования/П.АК. Бутырин, О.В. Толчеев, Ф.Н. Шакирьянов; Под ред. П.А.Бутырина.-М.: Издательский центр «Академия», 2006.-272с. – ISBN 5-7695-2_79-7.

Сводная ведомость

результатов освоения учебной дисциплины ОП.09 ЭЛЕКТРОТЕХНИКА И ЭЛЕКТРОННАЯ ТЕХНИКА

Дата _____ Группа _____ Специальность _____

№п/п	Ф.И.О. обучающегося	№ билета	Знает физические основы явлений в электрич. цепях	Знает законы электротехники	Знает принципы работы основных электрич. машин	Знает методы анализа электрических и магнитных цепей	Знает параметры современных электронных устройств	Умеет применять законы электрических цепей для их анализа	Умеет определять режимы устройств	Понимает сущность процессов в электрич. цепях пост и синусоид. токов	Общее кол-во баллов	Оценка
1												
2												
3												
4												
5												
6												
7												
8												
9												
10												
11												
12												
13												
14												
15												
16												
17												
18												
2_												
20												
21												
22												
23												
24												
25												

Преподаватель: _____

Экзаменационные билеты для обучающихся по специальности 22.02.06 «Сварочное производство»

ГАПОУ СО «КАМЕНСК-УРАЛЬСКИЙ АГРОПРОМЫШЛЕННЫЙ ТЕХНИКУМ»

УТВЕРЖДАЮ
Зам. директора по учебной работе
_____Ю.А.Некрасова
_____ _____ 202_г.

ЭКЗАМЕНАЦИОННЫЙ БИЛЕТ № 1

ОП.09 ЭЛЕКТРОТЕХНИКА И ЭЛЕКТРОННАЯ ТЕХНИКА
Гр 2024-2025 учебный год

1. Дайте определение электрической энергии. Назовите ее свойства и применение.
2. Расскажите о назначении, устройстве и применении автотрансформатора.
3. Задача. Действующее значение переменного тока в цепи I=12 А при частоте f=400Гц. Определить его амплитудное значение, период и угловую частоту.

Председатель П(Ц)К
_____
подпись
____ _____20__г.

Преподаватель
_____ *подпись*
_____ _____20__г.

ГАПОУ СО «КАМЕНСК-УРАЛЬСКИЙ АГРОПРОМЫШЛЕННЫЙ ТЕХНИКУМ»

УТВЕРЖДАЮ
Зам. директора по учебной работе
_____Ю.А.Некрасова
_____ _____ 202_г.

ЭКЗАМЕНАЦИОННЫЙ БИЛЕТ №2

ОП.09 ЭЛЕКТРОТЕХНИКА И ЭЛЕКТРОННАЯ ТЕХНИКА

гр. 2024-2025 учебный год

1. Дайте определение следующих элементов электрической цепи: узел, ветвь, контур.
2. Охарактеризуйте понятие «измерение». Назовите виды измерений. Приведите примеры.
3. Задача. Амплитудное значение напряжения переменного тока с периодом T=1,25мс составляет 220В. Определить действующее значение этого напряжения и его частоту.

Председатель П(Ц)К
_____
подпись
____ _____20__г.

Преподаватель
_____
подпись
_____ _____20__г.

ГАПОУ СО «КАМЕНСК-УРАЛЬСКИЙ АГРОПРОМЫШЛЕННЫЙ ТЕХНИКУМ»

УТВЕРЖДАЮ
Зам. директора по учебной работе
_____Ю.А.Некрасова
_____ _____ 202_г.

ЭКЗАМЕНАЦИОННЫЙ БИЛЕТ №3

ОП.09 ЭЛЕКТРОТЕХНИКА И ЭЛЕКТРОННАЯ ТЕХНИКА

гр. 2024-2025 учебный год

1. Расскажите о назначении и устройстве конденсатора. Дайте определение электроемкости конденсатора. Запишите формулу электроемкости конденсатора и энергии электрического поля заряженного конденсатора. Назовите единицы измерения величин.
2. Раскройте понятие проводники и диэлектрики в электрическом поле
3. Задача. Амплитудное значение переменного тока частотой f=1200 Гц составляет 320 мА. Определить действующее значение тока, угловую частоту и период.

Председатель П(Ц)К
_____
подпись
____ _____20__г.

Преподаватель
_____
подпись
_____ _____20__г.

ГАПОУ СО «КАМЕНСК-УРАЛЬСКИЙ АГРОПРОМЫШЛЕННЫЙ ТЕХНИКУМ»

УТВЕРЖДАЮ
Зам. директора по учебной работе
_____ Ю.А.Некрасова
_____ _____ 202_г.

ЭКЗАМЕНАЦИОННЫЙ БИЛЕТ №4

По ОП.09. ЭЛЕКТРОТЕХНИКА И ЭЛЕКТРОНАЯ ТЕХНИКА

гр. 2024-2025 учебный год

1. Расскажите о соединении трехфазных источников звездой. Запишите формулы линейных, фазных токов и напряжений.
2. Дайте определение электрическому сопротивлению. Охарактеризуйте добавочное сопротивление и сопротивление шунт.
3. Задача. Синусоидально изменяющийся ток характеризуется действующим значением тока I=4,3А, начальной фазой $\psi=60^0$ и частотой f=200 Гц. Записать выражение для мгновенного значения переменного тока.

Председатель П(Ц)К
_____
подпись
_____ _____20__г.

Преподаватель
_____
подпись
_____ _____20__г.

ГАПОУ СО «КАМЕНСК-УРАЛЬСКИЙ АГРОПРОМЫШЛЕННЫЙ ТЕХНИКУМ»

УТВЕРЖДАЮ
Зам. директора по учебной работе
_____ Ю.А.Некрасова
_____ _____ 202_г.

ЭКЗАМЕНАЦИОННЫЙ БИЛЕТ №5

По ОП.09. ЭЛЕКТРОТЕХНИКА И ЭЛЕКТРОННАЯ ТЕХНИКА

2024-2025 учебный год

1. Дайте определение электропривода. Назовите виды электропривода и режимы работы электропривода.
2. Сформулируйте и запишите формулы энергии и мощности электрической цепи. Назовите единицы измерения величин
3. Задача. Звуковой генератор выдает сигнал с действующим значением напряжения U=8 В. При этом мгновенный ток в потребителе i = 0,4 sin314t А. Записать выражение для мгновенного значения напряжения, если его начальная фаза равна нулю.

Председатель П(Ц)К
_____
подпись
____ _____20__г.

Преподаватель
_____
подпись
_____ _____20__г.

ГАПОУ СО «КАМЕНСК-УРАЛЬСКИЙ АГРОПРОМЫШЛЕННЫЙ ТЕХНИКУМ»

УТВЕРЖДАЮ
Зам. директора по учебной работе
_____ Ю.А.Некрасова
_____ _____ 202_г.

ЭКЗАМЕНАЦИОННЫЙ БИЛЕТ №6

По ОП.09. ЭЛЕКТРОТЕХНИКА И ЭЛЕКТРОННАЯ ТЕХНИКА

гр. 2024-2025 учебный год

1. Дайте сравнительную характеристику электрических цепей постоянного тока с последовательным и параллельным соединением потребителей. Запишите формулы силы тока, напряжения и сопротивления.
2. Расскажите об устройстве и принципе работы трехфазного асинхронного двигателя.
3. Задача. Генератор переменного тока имеет частоту вращения 1600 об/мин. Определить частоту, период и угловую частоту электрического тока, если число пар полюсов генератор равно 8.

Председатель П(Ц)К
_____
подпись
____ _____20__г.

Преподаватель
_____
подпись
_____ _____20__г.

ГАПОУ СО «КАМЕНСК-УРАЛЬСКИЙ АГРОПРОМЫШЛЕННЫЙ ТЕХНИКУМ»

УТВЕРЖДАЮ
Зам. директора по учебной работе
_____Ю.А.Некрасова
_____ _____ 202_г.

ЭКЗАМЕНАЦИОННЫЙ БИЛЕТ №7

ОП.09 ЭЛЕКТРОТЕХНИКА И ЭЛЕКТРОННАЯ ТЕХНИКА

гр. 2024-2025 учебный год

1. Раскройте понятие переменный ток. Назовите основные характеристики переменного тока. Запишите уравнения переменного тока.
2. Расскажите о соединении трехфазных источников треугольником. Запишите формулы линейных, фазных токов и напряжений.
3. Задача. Сопротивление провода R = 8,32 Ом при длине l=240м и диаметре d=3,6 мм. Определить материал провода.

Председатель П(Ц)К _____ *подпись* ____ _____20__г.

Преподаватель _____ *подпись* _____ _____20__г.

ГАПОУ СО «КАМЕНСК-УРАЛЬСКИЙ АГРОПРОМЫШЛЕННЫЙ ТЕХНИКУМ»

УТВЕРЖДАЮ
Зам. директора по учебной работе
_____ Ю.А.Некрасова
_____ _____ 202_г.

ЭКЗАМЕНАЦИОННЫЙ БИЛЕТ №8

По ОП.09 ЭЛЕКТРОТЕХНИКА И ЭЛЕКТРОННАЯ ТЕХНИКА

гр. 2024-2025 учебный год

1. Назовите режимы работы электрической цепи. Охарактеризуйте каждый режим работы.
2. Расскажите о проблемах и перспективах производства электроэнергии.
3. Задача. Определить сопротивление резистора и напряжение, подведенное к нему, если потребляемый ток I= 4,9 А, а количество теплоты, выделившееся на резисторе в течение 1ч, Q = 78,92 ккал.

Председатель П(Ц)К _____ *подпись* ____ _____20__г.

Преподаватель _____ *подпись* _____ _____20__г.

ГАПОУ СО «КАМЕНСК-УРАЛЬСКИЙ АГРОПРОМЫШЛЕННЫЙ ТЕХНИКУМ»

УТВЕРЖДАЮ
Зам. директора по учебной работе
_____ Ю.А.Некрасова
_____ _____ 202_г.

ЭКЗАМЕНАЦИОННЫЙ БИЛЕТ №9

По ОП.09 ЭЛЕКТРОТЕХНИКА И ЭЛЕКТРОННАЯ ТЕХНИКА

гр. 2024-2025 учебный год

1. Раскройте понятие: электроизмерительные приборы. Назовите классификацию электроизмерительных приборов
2. Сформулируйте и запишите первый закон Кирхгофа.
3. Задача. Определить ток нагрузки и потерю напряжения в линии при отключении нагрузки, находящейся на конце двухпроводной линии из медных проводов сечением S=14,2 мм^2 и длиной *l*=280 м, если на входе линии подключен источник с ЭДС E=140 В и внутренним сопротивлением r = 2,3 Ом.

Председатель П(Ц)К
_____
подпись
____ _____20__г.

Преподаватель
_____
подпись
_____ _____20__г.

ГАПОУ СО «КАМЕНСК-УРАЛЬСКИЙ АГРОПРОМЫШЛЕННЫЙ ТЕХНИКУМ»

УТВЕРЖДАЮ
Зам. директора по учебной работе
_____ Ю.А.Некрасова
_____ _____ 202_г.

ЭКЗАМЕНАЦИОННЫЙ БИЛЕТ №10

ОП.09 ЭЛЕКТРОТЕХНИКА И ЭЛЕКТРОННАЯ ТЕХНИКА

гр. 2024-2025 учебный год

1. Сформулируйте и запишите законы Ома. Назовите единицы измерения величин.
2. Раскройте понятие магнитной проницаемости вещества. Назовите виды магнетиков. Приведите примеры.
3. Задача. При зарядке аккумуляторной батареи в течение времени t = 3 ч 15 мин при напряжении U=220 В была затрачена энергия W=4,8 кВт ч. Определить ток зарядки батареи и потребляемую ею мощность.

Председатель П(Ц)К
_____
подпись
____ _____20__г.

Преподаватель
_____
подпись
_____ _____20__г.

ГАПОУ СО «КАМЕНСК-УРАЛЬСКИЙ АГРОПРОМЫШЛЕННЫЙ ТЕХНИКУМ»

УТВЕРЖДАЮ
Зам. директора по учебной работе
_____ Ю.А.Некрасова
_____ _____ 202_г.

ЭКЗАМЕНАЦИОННЫЙ БИЛЕТ №11

По ОП.09 ЭЛЕКТРОТЕХНИКА И ЭЛЕКТРОНАЯ ТЕХНИКА

гр. 2024-2025 учебный год

1. Раскройте понятие электромагнитной индукции, ЭДС самоиндукции. Дайте формулировку следующих величин: сила Ампера, сила Лоренца. Запишите формулы данных величин и назовите единицы измерения.
2. Расскажите о последовательном соединении RLC-элементов. Сделайте соответствующую схему и запишите формулы силы тока и напряжения.
3. Задача. К источнику постоянного тока с ЭДС E=145 В подключены последовательно три резистора сопротивлениями R1=80 Ом, R2 = 60 Ом, R3=100 Ом. Определить ток в цепи, падение напряжения и мощность на каждом резисторе. Внутренним сопротивлением источника пренебречь.

Председатель П(Ц)К
_____
подпись
____ _____20__г.

Преподаватель
_____
подпись
_____ _____20__г.

ГАПОУ СО «КАМЕНСК-УРАЛЬСКИЙ АГРОПРОМЫШЛЕННЫЙ ТЕХНИКУМ»

УТВЕРЖДАЮ
Зам. директора по учебной работе
_____ Ю.А.Некрасова
_____ _____ 202_г.

ЭКЗАМЕНАЦИОННЫЙ БИЛЕТ №12

По ОП.09 ЭЛЕКТРОТЕХНИКА И ЭЛЕКТРОННАЯ ТЕХНИКА

гр. 2024-2025 учебный год

1. Раскройте понятие: электроосветительные приборы. Дайте сравнительную характеристику классификации ламп.
2. Расскажите о параллельном соединении RLC-элементов. Сделайте соответствующую схему и запишите формулы силы тока и напряжения.
3. Задача. Определить длину медного изолированного провода, если его диаметр d=1.2мм, а сопротивление R = 60 Ом

Председатель П(Ц)К
_____
подпись
____ _____20__г.

Преподаватель
_____
подпись
_____ _____20__г.

ГАПОУ СО «КАМЕНСК-УРАЛЬСКИЙ АГРОПРОМЫШЛЕННЫЙ ТЕХНИКУМ»

УТВЕРЖДАЮ
Зам. директора по учебной работе
_____ Ю.А.Некрасова
_____ _____ 202_г.

ЭКЗАМЕНАЦИОННЫЙ БИЛЕТ №13

ОП.09 ЭЛЕКТРОТЕХНИКА И ЭЛЕКТРОННАЯ ТЕХНИКА

гр. 2024-2025 учебный год

1. Расскажите о емкостном элементе в цепи переменного тока. Запишите формулы мгновенных, амплитудных и действующих значений силы тока и напряжения.
2. Раскройте понятие: электронные лампы. Дайте сравнительную характеристику классификации электронных ламп.
3. Задача. Два генератора переменного тока работают параллельно на один потребитель, вырабатывая токи одной частоты. Число пар полюсов у первого генератора 5, у второго 6 пары. Определить частоту вращения второго генератора, если у первого n = 1200 об/мин.

Председатель П(Ц)К
_____
подпись
____ _____20__г.

Преподаватель
_____
подпись
_____ _____20__г.

ГАПОУ СО «КАМЕНСК-УРАЛЬСКИЙ АГРОПРОМЫШЛЕННЫЙ ТЕХНИКУМ»

УТВЕРЖДАЮ
Зам. директора по учебной работе
_____ Ю.А.Некрасова
_____ _____ 202_г.

ЭКЗАМЕНАЦИОННЫЙ БИЛЕТ №14

По ОП.09 ЭЛЕКТРОТЕХНИКА И ЭЛЕКТРОННАЯ ТЕХНИКА

гр. 2024-2025 учебный год

1. Расскажите об индуктивном элементе в цепи переменного тока. Запишите формулы мгновенных, амплитудных и действующих значений силы тока и напряжения.
2. Раскройте понятие: полупроводниковые приборы. Дайте сравнительную характеристику классификации полупроводниковых приборов.
3. Задача. Напряжение на зажимах источника, нагруженного сопротивлением R = 40 Ом, U=5 В. Напряжение на зажимах того же источника без нагрузки 6,8 В. Определить внутреннее сопротивление источника.

.

Председатель П(Ц)К
_____
подпись
____ _____20__г.

Преподаватель
_____
подпись
_____ _____20__г.

ГАПОУ СО «КАМЕНСК-УРАЛЬСКИЙ АГРОПРОМЫШЛЕННЫЙ ТЕХНИКУМ»

УТВЕРЖДАЮ
Зам. директора по учебной работе
_____ Ю.А.Некрасова
_____ 202_г.

ЭКЗАМЕНАЦИОННЫЙ БИЛЕТ №15

По ОП.09 ЭЛЕКТРОТЕХНИКА И ЭЛЕКТРОННАЯ ТЕХНИКА

гр. 2024-2025 учебный год

1. Расскажите об активном элементе в цепи переменного тока. Запишите формулы мгновенных, амплитудных и действующих значений силы тока и напряжения.
2. Назовите электрические аппараты ручного управления
3. Задача. Генератор, имеющий 12 полюсов, должен выдавать сигнал с частотой f=60 Гц. Определить необходимую частоту вращения ротора, его угловую скорость, а также период и угловую частоту выходного сигнала.

Председатель П(Ц)К
_____
подпись
____ _____20__г.

Преподаватель
_____
подпись
_____ _____20__г.

ГАПОУ СО «КАМЕНСК-УРАЛЬСКИЙ АГРОПРОМЫШЛЕННЫЙ ТЕХНИКУМ»

УТВЕРЖДАЮ
Зам. директора по учебной работе
_____ Ю.А.Некрасова
_____ _____ 202_г.

ЭКЗАМЕНАЦИОННЫЙ БИЛЕТ №16

По ОП.09 ЭЛЕКТРОТЕХНИКА И ЭЛЕКТРОННАЯ ТЕХНИКА

гр. 2024-2025 учебный год

1. Расскажите об инверторах, электронных усилителях, электронных генераторах.
2. Раскройте понятие: ионные (газоразрядные) лампы. Дайте сравнительную характеристику классификации ионных ламп.
3. Задача. Определить частоту вращения ротора генератора переменного тока, имеющего восемь пар полюсов, если $T=2,4*10^{-3}$ с.

.

Председатель П(Ц)К
_____
подпись
____ _____20__г.

Преподаватель
_____
подпись
_____ _____20__г.

ГАПОУ СО «КАМЕНСК-УРАЛЬСКИЙ АГРОПРОМЫШЛЕННЫЙ ТЕХНИКУМ»

УТВЕРЖДАЮ
Зам. директора по учебной работе
_____ Ю.А.Некрасова
_____ _____ 202_г.

ЭКЗАМЕНАЦИОННЫЙ БИЛЕТ №17

По ОП.09 ЭЛЕКТРОТЕХНИКА И ЭЛЕКТРОННАЯ ТЕХНИКА

гр. 2024-2025 учебный год

1. Раскройте понятие трехфазной системы переменного тока. Постройте временную и векторную диаграмму трехфазной системы.
2. Расскажите о назначении, устройстве и принципе действия трансформатора. Запишите формулу коэффициента трансформации.
3. Задача. Определить необходимую длину нихромового провода диаметром d =0,3 мм для изготовления паяльника мощностью P=240 Вт на напряжение U=120 В.

Председатель П(Ц)К _____ *подпись* ____ _____20__г.

Преподаватель _____ *подпись* _____ _____20__г.

ГАПОУ СО «КАМЕНСК-УРАЛЬСКИЙ АГРОПРОМЫШЛЕННЫЙ ТЕХНИКУМ»

УТВЕРЖДАЮ
Зам. директора по учебной работе
_____ Ю.А.Некрасова
_____ _____ 202_г.

ЭКЗАМЕНАЦИОННЫЙ БИЛЕТ №18

По ОП.09 ЭЛЕКТРОТЕХНИКА И ЭЛЕКТРОННАЯ ТЕХНИКА

гр. 2024-2025 учебный год

1. Раскройте понятие: фазные и линейные напряжения, фазные и линейные токи. Запишите формулы соответствующих величин.
2. Сформулируйте и запишите второй закон Кирхгофа
3. Задача. Напряжение на зажимах источника, нагруженного сопротивлением R = 50 Ом, U=8 В. Напряжение на зажимах того же источника без нагрузки 12 В. Определить внутреннее сопротивление источника

Председатель П(Ц)К _____ *подпись* ____ _____20__г.

Преподаватель _____ *подпись* _____ _____20__г.

ГАПОУ СО «КАМЕНСК-УРАЛЬСКИЙ АГРОПРОМЫШЛЕННЫЙ ТЕХНИКУМ»

УТВЕРЖДАЮ
Зам. директора по учебной работе
_____Ю.А.Некрасова
_____ _____ 202_г.

ЭКЗАМЕНАЦИОННЫЙ БИЛЕТ №19

По ОП.09 ЭЛЕКТРОТЕХНИКА И ЭЛЕКТРОННАЯ ТЕХНИКА

гр. 2024-2025 учебный год

1. Сформулируйте и запишите формулы мощности трехфазной системы. Назовите единицы измерения величин.
2. Расскажите о видах электрических станций. Охарактеризуйте ресурсы, используемые на электростанциях.
3. Задача. Амплитудное значение напряжения переменного тока с периодом T=3,48 мс составляет 220В. Определить действующее значение этого напряжения и его частоту.

Председатель П(Ц)К
_____
подпись
____ _____20__г.

Преподаватель
_____
подпись
_____ _____20__г.

ГАПОУ СО «КАМЕНСК-УРАЛЬСКИЙ АГРОПРОМЫШЛЕННЫЙ ТЕХНИКУМ»

УТВЕРЖДАЮ
Зам. директора по учебной работе
_____ Ю.А.Некрасова
_____ _____ 202_г.

ЭКЗАМЕНАЦИОННЫЙ БИЛЕТ №20

ОП.09 ЭЛЕКТРОТЕХНИКА И ЭЛЕКТРОННАЯ ТЕХНИКА

гр. 2024-2025 учебный год

1. Расскажите о назначении, устройстве и принципе действия синхронной машины.
2. Раскройте понятие: производство электроэнергии с использованием энергии солнца и ветра.
3. Задача. Звуковой генератор выдает сигнал с действующим значением напряжения U=16 В. При этом мгновенный ток в потребителе i = 5,6 sin314t А. Записать выражение для мгновенного значения напряжения, если его начальная фаза равна нулю.

.

Председатель П(Ц)К
_____
подпись
_____ _____20__г.

Преподаватель
_____
подпись
_____ _____20__г.

ГАПОУ СО «КАМЕНСК-УРАЛЬСКИЙ АГРОПРОМЫШЛЕННЫЙ ТЕХНИКУМ»

УТВЕРЖДАЮ
Зам. директора по учебной работе
_____ Ю.А.Некрасова
_____ _____ 20г.

ЭКЗАМЕНАЦИОННЫЙ БИЛЕТ №21

По ОП.09 ЭЛЕКТРОТЕХНИКА И ЭЛЕКТРОННАЯ ТЕХНИКА

гр. 2024-2025 учебный год

1. Расскажите о назначении, устройстве и принципе действия двигателя постоянного тока
2. Назовите электрические аппараты автоматического управления
3. Задача. Действующее значение ЭДС, приложенной к электрической цепи переменного тока, E=125В. Начальная фаза ψ_e=30°. Записать выражение для мгновенного значения ЭДС и определить ее значение для момента, t=T/3, если частота изменения ЭДС f=800 Гц.

Председатель П(Ц)К
_____
подпись
____ _____20__г.

Преподаватель
_____
подпись
_____ _____20__г.

ГАПОУ СО «КАМЕНСК-УРАЛЬСКИЙ АГРОПРОМЫШЛЕННЫЙ ТЕХНИКУМ»

УТВЕРЖДАЮ
Зам. директора по учебной работе
_____ Ю.А.Некрасова
_____ _____ 202_г.

ЭКЗАМЕНАЦИОННЫЙ БИЛЕТ №22

По ОП.09 ЭЛЕКТРОТЕХНИКА И ЭЛЕКТРОННАЯ ТЕХНИКА

гр. 2024-2025 учебный год

1. Расскажите о назначении, устройстве и принципе действия трехфазного трансформатора.
2. Раскройте понятие: электронные выпрямители и стабилизаторы. Приведите примеры применения данных элементов.
3. Задача. Нагревательный элемент сопротивлением R = 25 Ом подключен к источнику напряжением U=100 В. Определить время, на которое необходимо его включить, чтобы выделилось 800 кДж теплоты. Определить также потребляемый им ток и стоимость электроэнергии, если 1 кВт * ч стоит 6 коп.

Председатель П(Ц)К
_____
подпись
____ _____20__г.

Преподаватель
_____
подпись
_____ _____20__г.

ГАПОУ СО «КАМЕНСК-УРАЛЬСКИЙ АГРОПРОМЫШЛЕННЫЙ ТЕХНИКУМ»

УТВЕРЖДАЮ
Зам. директора по учебной работе
_____ Ю.А.Некрасова
_____ _____ 202_г.

ЭКЗАМЕНАЦИОННЫЙ БИЛЕТ №23

По ОП.09 ЭЛЕКТРОТЕХНИКА И ЭЛЕКТРОННАЯ ТЕХНИКА

гр. 2024-2025 учебный год

1. Расскажите о назначении, устройстве и принципе действия генератора постоянного тока.
2. Раскройте понятие электропроводимость. Назовите виды проводимости. Приведите примеры.
3. Задача. Определить время, необходимое для зарядки аккумулятора с внутренним сопротивлением r =8,2 Ом, если напряжение, подведенное к батарее, U = 28 В, а энергия W=0,45 кВт *ч.

Председатель П(Ц)К
_____
подпись
____ _____20__г.

Преподаватель
_____
подпись
_____ _____20__г.

ГАПОУ СО «КАМЕНСК-УРАЛЬСКИЙ АГРОПРОМЫШЛЕННЫЙ ТЕХНИКУМ»

УТВЕРЖДАЮ
Зам. директора по учебной работе
_____ Ю.А.Некрасова
_____ _____ 202_г.

ЭКЗАМЕНАЦИОННЫЙ БИЛЕТ №24

ОП.09 ЭЛЕКТРОТЕХНИКА И ЭЛЕКТРОННАЯ ТЕХНИКА

2024-2025 учебный год

1. Расскажите об электроснабжении промышленных предприятий.
2. Назовите классификацию и применение светильников и прожекторов.
3. Задача. В электрической цепи переменного тока приложено напряжение $u = 240 \sin(\omega t+\psi_i)$. Определить начальную фазу напряжения, если мгновенные значения напряжения в момент времени t=0.

Председатель П(Ц)К
_____
подпись
____ _____20__г.

Преподаватель
_____
подпись
_____ _____20__г.

ГАПОУ СО «КАМЕНСК-УРАЛЬСКИЙ АГРОПРОМЫШЛЕННЫЙ ТЕХНИКУМ»

УТВЕРЖДАЮ
Зам. директора по учебной работе
_____ Ю.А.Некрасова
_____ _____ 202_г.

ЭКЗАМЕНАЦИОННЫЙ БИЛЕТ №25

По ОП.09 ЭЛЕКТРОТЕХНИКА И ЭЛЕКТРОННАЯ ТЕХНИКА

2024-2025 учебный год

1. Расскажите об электроснабжении цехов.
2. Раскройте понятие резонанс токов и напряжений в электрических цепях переменного тока. Запишите формулы резонансов и назовите единицы измерения.

3. Задача. Ток короткого замыкания источника I_k=56А. При подключении к источнику резистора сопротивлением R=18,8 Ом ток I в цепи уменьшился 2,4 А. Определить ЭДС источника и его внутреннее сопротивление.

Председатель П(Ц)К
_____
подпись
____ _____20__г.

Преподаватель
_____
подпись
_____ _____20__г.

МИНИСТЕРСТВО ОБРАЗОВАНИЯ И МОЛОДЕЖНОЙ ПОЛИТИКИ
СВЕРДЛОВСКОЙ ОБЛАСТИ
ГОСУДАРСТВЕННОЕ АВТОНОМНОЕ ПРОФЕССИОНАЛЬНОЕ ОБРАЗОВАТЕЛЬНОЕ
УЧРЕЖДЕНИЕ СВЕРДЛОВСКОЙ ОБЛАСТИ
«КАМЕНСК-УРАЛЬСКИЙ АГРОПРОМЫШЛЕННЫЙ ТЕХНИКУМ»

УТВЕРЖДЕН
Приказом директора
ГАПОУ СО «Каменск-Уральский
агропромышленный техникум»
С.И. Некрасова
Пр.№57-уч от 19.05.2025

КОМПЛЕКТ КОНТРОЛЬНО-ОЦЕНОЧНЫХ СРЕДСТВ ДЛЯ ПРОВЕДЕНИЯ ПРОМЕЖУТОЧНОЙ АТТЕСТАЦИИ ПО ПО УЧЕБНОЙ ДИСЦИПЛИНЕ ОП.10 МЕТРОЛОГИЯ, СТАНДАРТИЗАЦИЯ И СЕРТИФИКАЦИЯ

Для подготовки специалистов среднего звена:
15.02.19 Сварочное производство

Форма обучения: очная
Срок обучения: 3 г.10 мес.
Уровень освоения: базовый

Каменск-Уральский
2025

Комплект контрольно-оценочных средств разработан на основе Федерального государственного образовательного стандарта (далее – ФГОС) по специальности 15.02.19 Сварочное производство, утвержденного приказом Министерства образования и науки РФ от 30.11.2023 г. N 907 (зарегистрировано в Минюсте России 29.12.2023 N 76769).

Организация -разработчик:
Государственное автономное профессиональное образовательное учреждение Свердловской области «Каменск-Уральский агропромышленный техникум»

Разработчик:
Каялайнен Светлана Анатольевна, преподаватель 1 категории ГАПОУ СО «Каменск-Уральский агропромышленный техникум»

Рецензент:

М.М. Гайсина	Зав. отделением	ГАПОУ СО «КУАТ»
Фамилия, Имя, Отчество	должность	место работы

Рассмотрен на заседании ПЦК, протокол №1 от 19.05.2025
Руководитель ПЦК: Нигматуллина А.Р.

Рассмотрен на заседании педагогического совета, протокол №12 от 19.05.2025
Председатель: Некрасов С.И.

Согласован на заседании НМС, протокол №1 от 19.05.2025
Председатель: Э.В. Павлова

СОДЕРЖАНИЕ

1. Паспорт КОС 4

2. Формы контроля и оценивания 6

3.Результаты освоения учебной дисциплины, подлежащие проверке 8

4. Оценка уровня освоения 11

5. Информационное обеспечение обучения 31

1. ПАСПОРТ КОС ПО УЧЕБНОЙ ДИСЦИПЛИНЕ

ОП.10 МЕТРОЛОГИЯ, СТАНДАРТИЗАЦИЯ И СЕРТИФИКАЦИЯ

Комплект оценочных средств (КОС) предназначен для проверки результатов освоения ОП.10 МЕТРОЛОГИЯ, СТАНДАРТИЗАЦИЯ И СЕРТИФИКАЦИЯ основной профессиональной образовательной программы (далее ОПОП) по специальности 15.02.19 « Сварочное производство»

В ходе освоения ОП.10 МЕТРОЛОГИЯ, СТАНДАРТИЗАЦИЯ И СЕРТИФИКАЦИЯ обучающийся должен овладеть, предусмотренными ФГОС СПО по специальности 15.02.19 « Сварочное производство»
следующими умениями, знаниями и которые формируют профессиональные компетенции:

1. Результаты освоения дисциплины, подлежащие проверке

В результате освоения дисциплины обучающийся должен:**уметь**:

У1 - применять требования нормативных документов к основным видам продукции (услуг) и процессов;

У2- оформлять технологическую и техническую документацию в соответствии с действующей нормативной базой;

У3- использовать в профессиональной деятельности документацию систем качества;

У4- приводить несистемные величины измерения в соответствие с действующими стандартами и международной системой единиц СИ.

В результате освоения дисциплины обучающийся должен знать:

З1- основные понятия метрологии;

З2 -задачи стандартизации, ее экономическую эффективность;

З3 -формы подтверждения качества;

З4- основные положения Государственной системы стандартизации Российской Федерации и систем (комплексов)общетехнических и организационно- методических стандартов;

З5-терминологию и единицы измерения величин в соответствии с действующими стандартами и международной системой единиц СИ.

ОК 01	Выбирать способы решения задач профессиональной деятельности, применительно к различным контекстам
ОК 02	Осуществлять поиск, анализ и интерпретацию информации, необхнеонеобходимой для выполнения задач профессиональной деятельности
ОК 07	Содействовать сохранению окружающей среды, ресурсосбережению, эффективно действовать в чрезвычайных ситуациях.
ОК 09	Использовать информационные технологии в профессиональной деятельности
ОК 10	Пользоваться профессиональной документацией на государственном и иностранном языке

ПК 1.1.	Применять различные методы, способы и приёмы сборки и сварки конструкций с эксплуатационными свойствами.
ПК 1.2	Выполнять регулировку узлов, систем и механизмов двигателя и приборов электрооборудования в соответствии с правилами эксплуатации
ПК 1.3	Выбирать оборудование, приспособления и инструменты для обеспечения производства сварных соединений с заданными свойствами
ПК 1.4	Хранить и использовать сварочную аппаратуру и инструменты в ходе производственного процесса.
ПК 2.1	Выполнять проектирование технологических процессов производства сварных соединений с заданными свойствами.

ПК 2.2	Осуществлять технико-экономическое обоснование выбранного технологического процесса.
ПК 2.4	Оформлять конструкторскую, технологическую и техническую документацию.
ПК 3.1	Определять причины, приводящие к образованию дефектов в сварных соединениях
ПК 3.2	Обоснованно выбирать и использовать методы, оборудование, аппаратуру и приборы для контроля металлов и сварных соединений
ПК 3.4	Оформлять документацию по контролю качества сварки.
ПК 4.1	. Осуществлять текущее и перспективное планирование производственных работ
ПК 4.2	Производить технологические расчёты на основе нормативов технологических режимов, трудовых и материальных затрат
ПК 4.3.	Применять методы и приёмы организации труда, эксплуатации оборудования, оснастки, средств механизации для повышения эффективности производства.
ПК 4.4.	Организовывать ремонт и техническое обслуживание сварочного производства по Единой системе планово-предупредительного ремонта
ПК 4.5.	Обеспечивать профилактику и безопасность условий труда на участке сварочных работ.

2. ФОРМЫ КОНТРОЛЯ И ОЦЕНИВАНИЯ ОП.10 МЕТРОЛОГИЯ, СТАНДАРТИЗАЦИЯ И СЕРТИФИКАЦИя

Предметом оценки освоения дисциплины являются умения, знания, общие и профессиональные компетенции, способность применять их в практической деятельности и повседневной жизни.

Контроль и оценка этих дидактических единиц осуществляются с использованием следующих форм: индивидуальной и групповой, при этом используются следующие методы:; тестирование, опросы, практические и лабораторные работы.

№	**Тип (вид) задания**	**Критерии оценки**
1	Тесты	Таблица 1. Шкала оценки образовательных достижений
2	Устные ответы	Таблица 2. Критерии и нормы оценки устных ответов
3	Практические работы	Выполнение не менее 80% – положительная оценка
4	Экзамен	Выполнение не менее 60% –положительная оценка

ПО ПРОВЕДЕНИЮ ТЕСТОВЫХ ЗАДАНИЙ.

Тест – это письменная работа, которая требует выбора ответа. Тесты содержат от 5 до 13заданий, к каждому из которых приводится три или четыре ответа, один из них верный. Обучающийся, выполнив задание, выбирает и записывает только ту букву, которая содержит верный ответ. Проверка и выставление оценок проводится сразу после их выполнения, на уроке.

Процент результативности (правильных ответов)	балл (отметка)	вербальный аналог
90 ÷ 100	5	отлично
89 ÷ 80	4	хорошо
69 ÷ 50	3	удовлетворительно
менее 50	2	неудовлетворительно

КРИТЕРИИ И НОРМЫ ОЦЕНКИ УСТНЫХ ОТВЕТОВ

«5»- за глубокое и полное овладение содержанием учебного материала, в котором обучающиеся легко ориентируются, за умение связывать теорию с практикой, высказывать и обосновывать свои суждения. Отличная отметка предполагает грамотное, логическое изложение ответа.
«4»- если обучающийся полно освоил материал, владеет понятийным аппаратом, ориентируется в изученном материале, грамотно излагает ответ, но содержание, форма ответа имеют отдельные недостатки.
«3»- если обучающийся обнаруживает знание и понимание основных положений учебного материала, но излагает его неполно, непоследовательно, допускает неточности в определении понятий, не умеет доказательно обосновывать свои суждения.
«2»- если обучающийся имеет разрозненные, бессистемные знания, не умеет выделять главное и второстепенное, допускает ошибки в определении понятий, искажающие их смысл, беспорядочно и неуверенно излагает материал.

КРИТЕРИИ ОЦЕНИВАНИЯ ПРАКТИЧЕСКИХ РАБОТ

Практическая работа проводится с целью отработки знаний, умений и навыков. Практические работы по уровню сложности делятся на три типа: 1. Упрощенные – на оценку «3» 2. Средние – на оценку «4» 3. Сложные – на оценку «5» Обучающиеся могут выполнять практическую работу по выбору, с учетом индивидуальных особенностей.

Оценка индивидуальных образовательных достижений по результатам текущего контроля и промежуточной аттестации производится в соответствии с универсальной шкалой (таблица).

Процент результативности (правильных ответов)	балл (отметка)	вербальный аналог
90 ÷ 100	5	отлично
89 ÷ 70	4	хорошо
69 ÷ 50	3	удовлетворительно
менее 50	2	неудовлетворительно

3. РЕЗУЛЬТАТЫ ОСВОЕНИЯ ОБЩЕОБРАЗОВАТЕЛЬНОЙ ДИСЦИПЛИНЫ, ПОДЛЕЖАЩИЕ ПРОВЕРКЕ

По требованиям ФГОС СПО по специальности 22.02.06 « Сварочное производство»
ОП.10 Метрология, стандартизация и сертификация:.

3.1 Знания и умения

Результаты обучения (освоенные умения, усвоенные знания)[1]	**Основные показатели оценки результата**[2]	**Средства оценки**
знать:		
31- основные понятия метрологии;	- Знает основные понятия и определения метрологии	Устный опрос, текущий и итоговый контроль педагога в форме оценки выполнения самостоятельной работы.
32 - задачи стандартизации, ее экономическую эффективность;	- Объясняет задачи стандартизации; - Характеризует экономическую эффективность стандартизации;	Устный опрос, текущий и итоговый контроль педагога в форме оценки выполнения самостоятельной, практической и самостоятельной работы.
33 - формы подтверждения качества;	- Знает показатели качества. - Знает способы повышения качества продукции;	Устный опрос, текущий и итоговый контроль педагога в форме оценки выполнения практической и контрольной работы.
34- основные положения Государственной системы стандартизации Российской Федерации и систем (комплексов)общетехнических и организационно- методических стандартов;	-Знает классификацию,назначение , виды стандартов. Знает принципы стандартизации. Знает объекты стандартизации.	Устный опрос, текущий и итоговый контроль педагога в форме оценки выполнения самостоятельной , практической и контрольной и с работы.
35-терминологию и единицы измерения величин в соответствии с действующими стандартами и международной системой единиц СИ.	- Знает единицы измерения величин системы СИ; - Знает терминалогию и определения метрологии	Устный опрос, текущий и итоговый контроль педагога в форме оценки выполнения контрольной работы.
уметь:		
У1 - применять требования нормативных документов к	Умеет применять требования нормативных	Контроль педагога в форме оценки выполнения ,

[1] Комплексные умения и знания из программы учебной дисциплины.
[2] Указываются диагностируемые показатели, по которым можно констатировать усвоение знаний и освоение умений

основным видам продукции │(услуг) и процессов;	документов при техническом обслуживании ремонте с.х техники; Измеряет основные физические и электрические величины	практической работы.
У2- оформлять технологическую и техническую документацию в соответствии с действующей нормативной базой;	-Оформляет технологическую и техническую документацию в соответствии с действующей нормативной базой;	Оформление практических и контрольных работ
У3- использовать в профессиональной деятельности документацию систем качества;	Умеет применять требования нормативных документов при техническом обслуживании ремонте с.х техники;	Контроль педагога в форме оценки выполнения , практической работы.
У4- приводить несистемные величины измерения в соответствие с действующими стандартами и международной системой единиц СИ	- Выполняет измерения при контроле износа соединений; - Переводит несистемные величины измерения в соответствие с действующими стандартами и международной системой единиц СИ	Выполнение контрольных работ (тестирование), Выполнение лабораторных работ, 1«Измерение линейных размеров штангенинструментами» 2.«Измерение деталей микрометрическим инструментом»

3.2. Контроль и оценка результата освоения общих компетенций

Формулировка компетенции	**Основные показатели оценки результата**	**Формы и методы контроля и оценки**
ОК 01. Выбирать способы решения задач профессиональной деятельности, применительно к различным контекстам.	- обосновывает выбор и применение методов и способов решения профессиональных задач в области разработки технологических процессов; - демонстрирует эффективность и качество выполнения профессиональных задач.	*Устный экзамен* *Наблюдение за организацией профессиональной деятельности.* *Тест, экзамен, НИР (научно-исследовательская работа)* *Экспертная оценка*
ОК 02. Осуществлять поиск, анализ и интерпретацию информации, необходимой для выполнения задач профессиональной	- осуществляет эффективный поиск необходимой информации; - использует различны источники, включая электронные; - анализирует инновации в области технического	*Экспертное наблюдение за организацией работы с информацией, участие с докладами на конференции*

деятельности.	обслуживания тракторов и с/х машин; - анализирует инновации в области ремонта тракторов и с/х машин; формулирует вопросы, нацеленные на получение недостающей информации.	
ОП 07 Содействовать сохранению окружающей среды, ресурсосбережению, эффективно действовать в чрезвычайных ситуациях.	- демонстрирует способность к сохранению окружающей среды, ресурсосбережению, эффективно действовать в чрезвычайных ситуациях.	*Экспертное наблюдение и оценка на практических и лабораторных занятиях при выполнении работ по учебной и производственной практик*
ОК 09. Использовать информационные технологии в профессиональной деятельности	- использует информационно-коммуникационных технологий в профессиональной деятельности; - работа на стендах; - работа с ПК; демонстрирует навыки использования информационно-коммуникационные технологии в профессиональной деятельности.	*Наблюдение за использованием информационно-коммуникационных технологий, за соблюдением технологии изготовления продукта, Контроль и оценка организации коллективной деятельности, общением с клиентами, руководством*
ОК 10. Пользоваться профессиональной документацией на государственном и иностранном языке	- демонстрирует навыки использования государственного и иностранного языков причтение профессиональной документации Ведет общение на профессиональные темы	*Экспертное наблюдение и оценка на, профессиональных конкурсах*

4.КОНТРОЛЬНО-ИЗМЕРИТЕЛЬНЫЕ МАТЕРИАЛЫ ПО РУБЕЖНОМУ

КОНТРОЛЮ ДЛЯ ПРОВЕДЕНИЯ ЭКЗАМЕНА

4.1.Программа промежуточной аттестации поОП.10.**«**Метрология, стандартизация и сертификация» разработана для специальности 22.02.06 « Сварочное производство»

Промежуточная аттестация является формой контроля уровня достижений обучающихся в части предметно-профессиональной компетентности в соответствии с образовательными стандартами.

При проведении промежуточной аттестации определяется уровень освоения знаний и умений:

В результате освоения дисциплины обучающийся должен уметь:

- применять требования нормативных документов к основным видам продукции │(услуг) и процессов;
- оформлять технологическую и техническую документацию в соответствии с действующей нормативной базой;
- использовать в профессиональной деятельности документацию систем качества;
- приводить несистемные величины измерения в соответствие с действующими стандартами и международной системой единиц СИ.

В результате освоения дисциплины обучающийся должен знать:

- основные понятия метрологии;
- задачи стандартизации, ее экономическую эффективность;
- основы сертификации;
- основные положения Государственной системы стандартизации Российской Федерации и систем (комплексов)общетехнических и организационно- методических стандартов;
- терминологию и единицы измерения величин в соответствии с действующими стандартами и международной системой единиц СИ.

4.2. Порядок, форма и системы оценок при аттестации обучающихся определяются и фиксируются в нормативных актах Министерства образования РФ, в соответствии с законом РФ «Об образовании», «Положением об учреждениях СПО», а также в соответствии с требованиями ФГОС.

4.**3. Цель контроля** – это установление уровня достижения результатов освоения общеобразовательной дисциплиныОП.10.**«**Метрология, стандартизация и сертификация» соотнесение уровня подготовки с требованиями ФГОС в части освоения общих и профессиональных компетенций:

ОК 01 Выбирать способы решения задач профессиональной деятельности, применительно к различным контекстам

ОК 02 Осуществлять поиск, анализ и интерпретацию информации, необхнеонеобходимой для выполнения задач профессиональной деятельности

ОК 07 Содействовать сохранению окружающей среды, ресурсосбережению, эффективно действовать в чрезвычайных ситуациях.

ОК 09 Использовать информационные технологии в профессиональной деятельности

ОК 10 Пользоваться профессиональной документацией на государственном и иностранном языке

ПК 1.1. Применять различные методы, способы и приёмы сборки и сварки конструкций с эксплуатационными свойствами.

ПК 1.2. Выполнять техническую подготовку производства сварных конструкций.

ПК 1.3. Выбирать оборудование, приспособления и инструменты для обеспечения производства сварных соединений с заданными свойствами.

ПК 1.4. Хранить и использовать сварочную аппаратуру и инструменты в ходе производственного процесса.

ПК 2.1. Выполнять проектирование технологических процессов производства сварных соединений с заданными свойствами.

ПК 2.2. Осуществлять технико-экономическое обоснование выбранного технологического процесса.

ПК 2.4. Оформлять конструкторскую, технологическую и техническую документацию.

ПК 3.1. Определять причины, приводящие к образованию дефектов в сварных соединениях

ПК 3.2. Обоснованно выбирать и использовать методы, оборудование, аппаратуру и приборы для контроля металлов и сварных соединений.

ПК 3.4. Оформлять документацию по контролю качества сварки.

ПК 4.1. Осуществлять текущее и перспективное планирование производственных работ

ПК 4.2. Производить технологические расчёты на основе нормативов технологических режимов, трудовых и материальных затрат.

ПК 4.3. Применять методы и приёмы организации труда, эксплуатации оборудования, оснастки, средств механизации для повышения эффективности производства.

ПК 4.4. Организовывать ремонт и техническое обслуживание сварочного производства по Единой системе планово-предупредительного ремонта.

ПК 4.5. Обеспечивать профилактику и безопасность условий труда на участке сварочных работ.

4.4. Задачи промежуточной аттестации:

- определить качество знаний, необходимых для формирования общих и профессиональных компетенций;
- установить соответствие сформированности общих компетенций обучающихся требованиям ФГОС;
- выявить организационно-содержательные условия развития общих и профессиональных компетенций обучающихся.

Промежуточная аттестация направлена на выявление уровня соответствия достижений обучающихся требованиям учебной программы по дисциплине.

4.5. Форма промежуточной аттестации:

-аттестация проводится в форме экзамена, с использованием тестовой технологии и выполнения практических заданий.

4.6. Структура аттестации:

Система тестирования позволяет перемешивать вопросы и варианты ответов. Задания будут предлагаться тестируемым не в том порядке, в котором они идут в контрольном тесте, в своем для каждого варианта. Тест разработан для проверки изученных тем: «Основы стандартизации» «Основы взаимозаменяемости», «Основы метрологии», «Основы сертификации».

Кроме теста обучающиеся должны выполнить практическое задание.

4.7. Процедура проведения промежуточной аттестации:

Экзамен по учебной дисциплине ОП.10.«Метрология, стандартизация и сертификация» проводится в рамках промежуточной аттестации для студентов очной формы обучения в 4 семестре, в соответствии с учебным планом по специальности « Сварочное производство», рабочими учебными программами учебной дисциплины по данной специальности. График проведения промежуточной аттестации устанавливается зам. директора по УР в начале семестра.

Для проведения аттестации в форме тест и выполнения практического задания необходимо знание изученного материала. Время на ответы по тесту и выполнения практического задания 45 минут.

4.8. Оценивание достижений выпускника

Система индивидуальных образовательных достижений обучающегося включает в себя учебные достижения в части освоения учебного материала и развития умений, определенных учебным планом по данной дисциплине. При оценке результатов освоения используется рейтинговая система.

Критерии оценки:

«5 (отлично)» - 24-27баллов;

«4 (хорошо)» - 18-23 балла;

«3 (удовлетворительно)» - 14-17 балла;.

«2 (неудовлетворительно)» - менее 14 баллов.

4.9.СПЕЦИФИКАЦИЯ
для проведения промежуточной аттестации по предмету
ОП.10.«Метрология, стандартизация и сертификация»
для обучающихся 2 курса
ГАОУ СПО СО «Каменск-Уральский агропромышленный техникум»

4.9.1. Документы, определяющие содержание аттестационного теста

Содержание аттестационного теста определяется на основе следующих документов:

1) Обязательный минимум содержания среднего (полного) общего образования по предмету.

2) ФГОС среднего профессионального образования по специальности « Техническое обслуживание и ремонт двигателей, систем и агрегатов автомобилей».

4.9.2. Структура аттестационного теста

Общее число заданий в аттестационном тесте – 20.

Аттестационный тест состоит из 16 заданий базового и 4 повышенного уровня сложности. В тесте разработаны задания с выбором ответа, в котором необходимо выбрать один правильный ответ из предложенных и решение 2-х технологических задач. Для выполнения задания подготовлены специальные бланки, ответы заносятся в специальный бланк для ответов.

4.9.3. Распределение заданий аттестационного теста по содержанию и видам деятельности

Таблица 1

Распределение заданий по основным содержательным блокам

Содержательные блоки, включенные в работу	**Число заданий**	**Мах балл за выполнение заданий каждого блока / % от общего мах балла**	**Примечание**
31- основные понятия метрологии;	6	6/ 30%	
32 - задачи стандартизации, ее экономическую эффективность;	4	4/ 20%	
33 - формы подтверждения качества;	4	8/ 20%	
34 - основные положения Государственной системы стандартизации Российской	3	3 / 15%	

Федерации и систем (комплексов)общетехнических и организационно- методических стандартов; ;			
35- терминологию и единицы измерения величин в соответствии с действующими стандартами и международной системой единиц СИ;	3	3/ 15%	
Итого	**20**	**24/ 100%**	

Практическое задание

- ***Проверяемые результаты обучения***: У4- приводить несистемные величины измерения в соответствие с действующими стандартами и международной системой единиц СИ.

Таблица 2

Распределение заданий по видам проверяемой деятельности

Виды деятельности, проверяемые на тестировании	**Число заданий**	**Максимальный балл за выполнение заданий по каждому виду деятельности / % от общего максимального балла**	**Примечание**
Воспроизведение представлений и знаний по теме	16	16/ 80%	
Применение знаний и умений при выполнении практических заданий	4	8/ 20%	
Итого	**20**	**24 / 100%**	

4.9.4. Распределение заданий работы по уровню сложности

Таблица 3

Распределение заданий по уровню сложности

Уровень сложности заданий	**Число заданий**	**Максимальный балл за выполнение заданий по каждому уровню сложности / % от общего максимального балла**	**Примечание**
Базовый	16	16 80%	
Повышенный	4	8/ 20%	
Итого	**20**	**24 / 100%**	

4.9.5. План и задания аттестационного теста

План аттестационного теста приведен в следующем разделе.

Задания аттестационного теста приведены в следующем разделе.

4.9.6. Система оценивания выполнения отдельных заданий и работы в целом

Задания 1-13 и 18- 20 оцениваются в 1 балл по дихотометрической системе, выполнение заданий 14-17оценивается в 2 балла.. За правильно выполненное задание ставится 1 (2)балл, за неправильно выполненное задание – 0 баллов. Максимальный результат за выполнение теста составляет24 первичных балла, за выполнение практического задания-3балла,общая сумма -27баллов.

4.9.7. Дополнительные материалы и оборудование

Вычислительные операции не требуют использования микрокалькуляторов, поэтому их применение запрещено.

4.9.8. Условия проверки теста (требования к специалистам)

Проверку тестов осуществляет преподаватель дисциплины.

4.9.9. Рекомендации по подготовке к тесту

К тесту можно готовиться по учебникам, предложенным в списке информационного обеспечения по курсу, а также используя конспект ОП.10.«Метрология, стандартизация и сертификация»

План аттестационного теста

Порядковый номер задания	**Проверяемые элементы содержания и виды деятельности**	**Уровень сложности задания**[3]	**Тип задания**[4]	**Макс. балл за выполнение задания**	**Примерное время выполнения, мин.**
1	31- основные понятия метрологии;	Б	ВО	1	1
2		Б	ВО	1	1
3		Б	ВО	1	1
4		Б	ВО	1	1
5		Б	ВО	1	1
6		Б	ВО	1	1
7	32 - задачи стандартизации, ее экономическую эффективность;	Б	ВО	1	1
8		Б	ВО	1	1
9		Б	ВО	1	1
10		Б	ВО	1	1
11	34 - основные положения Государственной системы стандартизации Российской Федерации и систем (комплексов)общетехнических и организационно-методических стандартов;	Б	ВО	1	1
12		Б	ВО	1	1
13		Б	ВО	1	1
14	33- формы подтверждения качества;	П	ВО	2	4
15		П	З	2	4
16		П	ВО	2	4
17		П	З	2	4
18	35- терминологию и единицы измерения величин в соответствии с действующими стандартами и международной системой единиц СИ.	Б	ВО	1	1
19		Б	ВО	1	1
20		Б	ВО	1	1
Итого:				24 балла	32 мин

- Уровни сложности задания: Б – базовый, П- повышенный.
- Тип задания: ВО – задание с выбором ответа, З – технологическая задача

3

4

Задания для проведения экзамена

для специальности 22.02.06 « Сварочное производство»

ГАПОУ СО «Каменск-Уральский агропромышленный техникум»

ОП 10. «Метрология, стандартизация и сертификация»

УТВЕРЖДАЮ:

Зам. директора по УР ГАПОУ СО «Каменск-Уральский Агропромышленный техникум»
_____ /_____
«__» _____20....г

.

Вариант 1

1. *Метрология – это……..*

1. наука об измерениях.

2. деятельность, направленная на определение и разработку единых требований, норм и правил к продукции, работам и услугам.

3. это установление соответствующими сертифицирующими органами обеспечения требуемой уверенности, что продукция, услуга или процесс соответствуют определенному стандарту или другому нормативному документу.

2. *Сертификация – это……..*

1.наука об измерениях.

2.деятельность, направленная на определение и разработку единых требований, норм и правил к продукции, работам и услугам.

3. это установление соответствующими сертифицирующими органами обеспечения требуемой уверенности, что продукция, услуга или процесс соответствуют определенному стандарту или другому нормативному документу.

3. *Укажите наиболее верное определение термина 'контроль' в общем случае:*

1. технологическая операция в процессе производства изделия
2. нахождение значения физической величины опытным путем с помощью специальных технических средств
3. экспериментальное определение параметров объекта при заданных значениях характеристик режимов работы
4. определение соответствия действительного значения параметра установленным (заданным) значениям

4. *Поправка – это…*

1. числовой коэффициент, на который умножают результат измерения с целью исключения систематической погрешности
2. характеристика качества измерения, отражающая близость к нулю погрешности его результата
3. величина, вводимая в неисправленный результат измерения с целью исключения систематической погрешности

5. *Действительное значение размера - это ...*

1. значение физической величины в виде некоторого числа с единицей измерений
2. значение физической величины, характеризующее конкретный объект, явление или процесс

3. значение физической величины, измеренное с нулевой погрешностью
4. истинное значение физической величины
5. значение размера , найденное с помощью измерения

6.*Совокупность допусков, характеризуемых постоянной относительной точностью (определяемой числом единиц допуска) для всех номинальных размеров данного диапазона, - это ...*

1. Единая система допусков и посадок (ЕСДП)
2. класс точности
3. степень точности
4. квалитет
5. поле допуска

7. *К основным единицам Международной системы единиц СИ не относятся:*(более одного варианта ответов)

1. единица длины - метр
2. единица массы - килограмм
3. единица силы - ньютон
4. единица работы (энергии) - джоуль
5. единица мощности - ватт
6. единица силы электрического тока – ампер

8.*Микрометр с пределами измерений 0-25 мм,*

1. обеспечивает измерение с точностью 0,001 мм,
2. обеспечивает измерение с точностью 0,01 мм
4. обеспечивает измерение с точностью 0,1 мм
5. обеспечивает измерение с точностью 0,5 мм
6 . обеспечивает измерение с точностью 1 мм

9. *Калибр-скоба предназначен для*

1. для контроля отверстий
2. для контроля наружных диаметров
3. для контроля линейных размеров с точностью 0,1 мм

10. *Нормальные условия измерений - это измерения, производимые ...*

1. в специализированных лабораториях
2. при отсутствии влияния внешних воздействующих факторов
3. при минимальных систематических и случайных погрешностях
4. средством измерения, имеющим нормированные метрологические характеристики
5. при температуре 20 градусов Цельсия, атмосферном давлении 760 мм.рт. ст., относительной влажности 60%

11. Нормативный документ, который разработан на основе консенсуса, принят признанным соответствующим органом и устанавливает для всеобщего и многократного использования правила, общие принципы или характеристики, касающиеся различных видов деятельности или их результатов, и который направлен на достижение оптимальной степени упорядочения в определенной области – это…

1. постановление правительства
2. технические условия
3. стандарт
4. технический регламент

12..**Документы EN разрабатываются…**

1. международной электротехнической комиссей (МЭК)
2. европейским комитетом по стандартизации (СЕН)
3. европейской экономической комиссией ООН (ЕЭК)
4. международной организацией по стандартизации (ИСО)

13.К компетенции Всемирной торговой организации (ВТО) не относится…

1. создание и развитие эффективной службы здравоохранения, оздоровления окружающей среды
2. соглашение по тарифам и торговле
3. защита прав интеллектуальной собственности
4. инвестиционная деятельность

(0-2балла).

14***.****Выберите средство измерения из числа указанных для контроля вала диаметром 20и8:*

1. штангенциркуль с ценой деления 0,1 мм, пределами измерений 0-125 мм, предельной погрешностью измерения плюс-минус 150 мкм
2. штангенциркуль с ценой деления 0,05 мм, пределами измерений 0-200 мм, предельной погрешностью измерения плюс-минус 80 мкм
3. микрометр с ценой деления 0,01 мм, пределами измерений 0-25 мм, предельной погрешностью измерения плюс-минус 5,5 мкм
4. микрометр с ценой деления 0,01 мм, пределами измерений 25-50 мм, предельной погрешностью измерения плюс-минус 7,5 мкм

15. Определить наименьший предельный размер вала, если известен его номинальный размер 90 мм., наибольший предельный размер 90,02 мм.и допуск 35 мкм (0-2балла).

16. *Укажите посадки с натягом, выполненные в системе вала, если на чертеже указано: (более одного варианта ответов)(0-2балла).*

1. диаметр 60D9/h9
2. диаметр 60H9/d9
3. диаметр 60H7/k7
4. диаметр 60P7/h6
5. диаметр 60H11/h11
6. диаметр 60S9/h8

17. У отверстия диаметром 40мм *Dmin* =39,99мм.и допуск T_D =15мкм. Определить верхнее отклонение отверстия (0-2балла).

18. Среди основных этапов сертификации можно выделить…

1. оспаривание решения по сертификации
2. оценку соответствия объекта сертификации установленным требованиям
3. заявку на сертификацию
4. оценка уровня качества продукции

19. Законодательные основы сертификации в Российской Федерации определены Федеральным законом…

1. «О техническом регулировании»
2. «О защите прав потребителя»
3. «О стандартизации»
4. «Об обеспечении единства измерений»

20. Сертификация средств измерений в России проводится ...

1. в добровольном порядке
2. в обязательном порядке
3. по указанию руководителя субъекта РФ
4. по просьбе национального органа по сертификации
5. по указанию Государственной метрологической службы
6. по указанию Международной организации мер и весов

Практическое задание

У4- приводить несистемные величины измерения в соответствие с действующими

Содержание задания:

Выполните измерения размеров детали с помощью мерительного инструмента (штангенциркуля , микрометра).(0-3 балла)

Таблица4

Умения	Критерии оценивания	Оценка результата выполнения
У4	Проверена точность совпадения отметки «ноль» на шкале перед измерением.(0-1)	
	Правильно прочитано измеренное значение.(0-1)	
	Выполнены измерения необходимых размеров.(0-1)	

Критерии оценки:

«5 (отлично)» - 24-27баллов;

«4 (хорошо)» - 18-23 балла;

«3 (удовлетворительно)» - 14-17 балла;.

«2 (неудовлетворительно)» - менее 14 баллов.

Преподаватель

Задания для проведения
экзамена

для специальности 22.02.06 « Сварочное производство»

ГАПОУ СО «Каменск-Уральский агропромышленный техникум»

ОП 10. «Метрология, стандартизация и сертификация»

УТВЕРЖДАЮ:

Зам. директора по УР ГАПОУ СО «Каменск-Уральский Агропромышленный техникум»
_____ /_____
«__» _____20....г

.

Тестовые задания для проведения экзамена по дисциплине
Вариант 2

1.*Взаимозаменяемость - это ...*

1. сочетание принципов и средств измерений, сответствующих единым установленным требованиям
2. пригодность объекта к совместному использованию с другим объектом, не вызывающему нежелательных взаимодействий
3. пригодность для использования одного объекта вместо другого при выполнении всех требований, предъявляемых к объекту в целом
4. совокупность средств, правил и норм, необходимых для достижения единства и требуемой точности измерений при изготовлении продукции

2. *К основным единицам Международной системы единиц СИ относятся: (более одного варианта ответов)*

1. единица длины - метр
2. единица времени - секунда
3. единица силы - ньютон
4. единица работы (энергии) - джоуль
5. единица силы электрического тока - ампер
6. единица электрического напряжения - вольт

3. *Если для определения коэффициента линейного расширения материала измеряется длина и температура стержня, то такие измерения называют ...*

1. прямыми
2. косвенными
3. относительными
4. совместными
5. совокупными
6. абсолютными

.4**.** *Стандартизация – это.…….*

1.наука об измерениях.

2. деятельность, направленная на определение и разработку единых требований, норм и правил к продукции, работам и услугам**.**

3. это установление соответствующими сертифицирующими органами обеспечения требуемой уверенности, что продукция, услуга или процесс соответствуют определенному стандарту или другому нормативному документу.

5.*Допуск – это*

1. разность между наибольшим и наименьшим предельными значениями размера

2. разность между наименьшим и наибольшим предельными значениями размера
3. разность между номинальным и действительным значениями размеров

6. *Действительный размер - это ...*

1. размер, относительно которого определяются отклонения
2. значение физической величины, найденное с нулевой погрешностью
3. размер элемента, установленный измерением
4. числовое значение линейной величины (диаметра, длины и т. п.) в выбранных единицах измерения

7. *Штангенциркуль ШЦ1 предназначен для*

1. предназначен для измерения наружных и внутренних размеров, разметки с точностью 0,01 мм
2. предназначен для измерения наружных и внутренних размеров, разметки с точностью 0,1 мм
3. предназначен для измерения наружных и внутренних размеров, с точностью 0,1 мм

8. *Калибр-пробка предназначен для*

1. для контроля отверстий
2. для контроля наружных диаметров
3. для контроля линейных размеров с точностью 0,1 мм

9. По метрологическому назначению средства измерений делятся на ...

1. основные
2. эталоны
3. рабочие
4. дополнительные

10. К основным метрологическим показателям средств измерений относятся: (более одного варианта ответов)

1. цена деления шкалы (дискретность отсчета)
2. диапазон (пределы) измерений
3. порог чувствительности
4. предел допускаемой погрешности средства измерений
5. степень влияния внешних факторов на результат измерения
6. вариация (нестабильность) показаний средства измерений посадка

11.Европейские стандарты разрабатывает (ют)...

1. национальные организации стран ЕС
2. европейский комитет по стандартизации
3. региональные организации;
4. ведомственные организации

12. Цель международной стандартизации - это

1. устранение технических барьеров в торговле
2. привлечение предприятий (организаций) к обязательному участию в стандартизации
3. упразднение национальных стандартов
4. разработка самых высоких требований

13. Документ, устанавливающий технические требования, которым должна удовлетворять продукция или услуга, а также процедуры, с помощью которых можно установить, соблюдены ли данные требования – это…

1. национальный стандарт
2. технические условия
3. сертификат
4. рекомендации по стандартизации

14**.***Выберите средство измерения из числа указанных для контроля вала диаметром 40к6 (0-2балла).:*

1. штангенциркуль с ценой деления 0,1 мм, пределами измерений 0-125 мм, предельной погрешностью измерения плюс-минус 150 мкм

2. штангенциркуль с ценой деления 0,05 мм, пределами измерений 0-200 мм, предельной погрешностью измерения плюс-минус 80 мкм
3. микрометр с ценой деления 0,01 мм, пределами измерений 0-25 мм, предельной погрешностью измерения плюс-минус 5,5 мкм
4. микрометр с ценой деления 0,01 мм, пределами измерений 25-50 мм, предельной погрешностью измерения плюс-минус 7,5 мкм

15. Отверстие номинального размера 12 мм имеет предельные размеры 12,005 и 12,02 мм. Чему равен допуск отверстия? (0-2балла).

16. *Какие значения действительного размера относятся к группе исправимого брака, если в*
результате измерения вала диаметром 40d10 были получены следующие данные: (более одного варианта ответов)(0-2балла).

1. 40,200 мм
2. 40,180 мм
3. 40,000 мм
4. 39,920 мм
5. 39,850 мм
6. 39,750 мм

17. ***Задана посадка с зазором диаметр 50H7/f7. Максимальный зазор Smax в этом соединении будет равен: (более*** **Номинальный диаметр вала 15мм; допуск T_d=0,07мм; верхнее отклонение *es* = -0,05мм. Определить наименьший предельный размер вала. (0-2балла).**

18. ***Основные положения, цели и принципы подтверждения соответствия при сертификации устанавливаются законом о (об)...***

1. обеспечении единства измерений;
2. сертификации продукции и услуг;
3. стандартизации;
4. техническом регулировании.

19. Сертификация средств измерений в России проводится ...

1. в добровольном порядке
2. в обязательном порядке
3. по указанию руководителя субъекта РФ
4. по просьбе национального органа по сертификации
5. по указанию Государственной метрологической службы
6. по указанию Международной организации мер и весов

20. Этап заявки на сертификацию включает…

1. выбор органа по сертификации
2. подачу заявки
3. инспекционный контроль
4. решение по сертификации

Практическое задание

У4- приводить несистемные величины измерения в соответствие с действующими

Содержание задания:

Выполните измерения размеров детали с помощью мерительного инструмента (штангенциркуля , микрометра).(0-3 балла)

Таблица4

Умени	Критерии оценивания	Оценка результата

я		выполнения
У4	Проверена точность совпадения отметки «ноль» на шкале перед измерением.(0-1)	
	Правильно прочитано измеренное значение.(0-1)	
	Выполнены измерения необходимых размеров.(0-1)	

Преподаватель

Эталон выполнения задания для проведения экзамена по специальности 22.02.06 « Сварочное производство»

Тестовые задания для проведения экзамена по дисциплине

Вариант 1.эталон

1. *Метрология – это……*

1. ***наука об измерениях.***
2. деятельность, направленная на определение и разработку единых требований, норм и правил к продукции, работам и услугам.
3. это установление соответствующими сертифицирующими органами обеспечения требуемой уверенности, что продукция, услуга или процесс соответствуют определенному стандарту или другому нормативному документу.

2. *Сертификация – это……*

1.наука об измерениях.

2.деятельность, направленная на определение и разработку единых требований, норм и правил к продукции, работам и услугам.

3. ***это установление соответствующими сертифицирующими органами обеспечения требуемой уверенности, что продукция, услуга или процесс соответствуют определенному стандарту или другому нормативному документу.***

3. *Укажите наиболее верное определение термина 'контроль' в общем случае:*

1. технологическая операция в процессе производства изделия
2. нахождение значения физической величины опытным путем с помощью специальных технических средств
3. экспериментальное определение параметров объекта при заданных значениях характеристик режимов работы
4. ***определение соответствия действительного значения параметра установленным (заданным) значениям***

4. *Поправка – это…*

1. числовой коэффициент, на который умножают результат измерения с целью исключения систематической погрешности
2. характеристика качества измерения, отражающая близость к нулю погрешности его результата
3. ***величина, вводимая в неисправленный результат измерения с целью исключения систематической погрешности***

5. *Действительное значение размера - это ...*

1. значение физической величины в виде некоторого числа с единицей измерений
2. значение физической величины, характеризующее конкретный объект, явление или процесс
3. значение физической величины, измеренное с нулевой погрешностью
4. истинное значение физической величины
5. ***значение размера , найденное с помощью измерения***

6.*Совокупность допусков, характеризуемых постоянной относительной точностью (определяемой числом единиц допуска) для всех номинальных размеров данного диапазона, - это ...*

1. Единая система допусков и посадок (ЕСДП)
2. класс точности
3. степень точности
4. ***квалитет***
5. поле допуска

7. *К основным единицам Международной системы единиц СИ не относятся:*(более одного варианта ответов)

1. единица длины - метр

2. единица массы - килограмм
3. ***единица силы - ньютон***
4. ***единица работы (энергии) - джоуль***
5. ***единица мощности - ватт***
6. единица силы электрического тока – ампер

8.*Микрометр с пределами измерений 0-25 мм,*

1.обеспечивает измерение с точностью 0,001 мм,

1. обеспечивает измерение с точностью 0,01 мм
2. обеспечивает измерение с точностью 0,1 мм
3. обеспечивает измерение с точностью 0,5 мм
4. обеспечивает измерение с точностью 1 мм

9. *Калибр-скоба предназначен для*

1. для контроля отверстий
2. ***для контроля наружных диаметров***
3. для контроля линейных размеров с точностью 0,1 мм

10. *Нормальные условия измерений - это измерения, производимые ...*

1. в специализированных лабораториях
2. при отсутствии влияния внешних воздействующих факторов
3. при минимальных систематических и случайных погрешностях
4. средством измерения, имеющим нормированные метрологические характеристики
5. ***при температуре 20 градусов Цельсия, атмосферном давлении 760 мм.рт. ст., относительной влажности 60%***

11. Нормативный документ, который разработан на основе консенсуса, принят признанным соответствующим органом и устанавливает для всеобщего и многократного использования правила, общие принципы или характеристики, касающиеся различных видов деятельности или их результатов, и который направлен на достижение оптимальной степени упорядочения в определенной области – это…

1. постановление правительства
2. технические условия
3. *стандарт*
4. технический регламент

12..**Документы EN разрабатываются…**

1. международной электротехнической комиссией (МЭК)
2. *европейским комитетом по стандартизации (СЕН)*
3. европейской экономической комиссией ООН (ЕЭК)
4. международной организацией по стандартизации (ИСО)

13.К компетенции Всемирной торговой организации (ВТО) не относится…

1. *создание и развитие эффективной службы здравоохранения, оздоровления окружающей среды*
2. соглашение по тарифам и торговле
3. защита прав интеллектуальной собственности
4. инвестиционная деятельность

14.*Выберите средство измерения из числа указанных для контроля вала диаметром 20и8:*

1. штангенциркуль с ценой деления 0,1 мм, пределами измерений 0-125 мм, предельной погрешностью измерения плюс-минус 150 мкм
2. штангенциркуль с ценой деления 0,05 мм, пределами измерений 0-200 мм, предельной погрешностью измерения плюс-минус 80 мкм
3. ***микрометр с ценой деления 0,01 мм, пределами измерений 0-25 мм, предельной погрешностью измерения плюс-минус 5,5 мкм***
4. микрометр с ценой деления 0,01 мм, пределами измерений 25-50 мм, предельной погрешностью измерения плюс-минус 7,5 мкм

15. Определить наименьший предельный размер вала, если известен его номинальный размер 90 мм., наибольший предельный размер 90,02 мм.и допуск 35 мкм (0-2балла).

16. *Укажите посадки с натягом, выполненные в системе вала, если на чертеже указано: (более одного варианта ответов)(0-2балла).*

1. диаметр 60D9/h9
2. диаметр 60H9/d9
3. диаметр 60H7/k7
4. ***диаметр 60P7/h6***
5. диаметр 60H11/h11
6. ***диаметр 60S9/h8***

17. У отверстия диаметром 40мм *Dmin* =39,99мм.и допуск T_D =15мкм. Определить верхнее отклонение отверстия (0-2балла).

Проверяемые результаты обучения:35- системы и схемы сертификации.

18. Среди основных этапов сертификации можно выделить…

1. оспаривание решения по сертификации
2. *оценку соответствия объекта сертификации установленным требованиям*
3. *заявку на сертификацию*
4. оценка уровня качества продукции

19. Законодательные основы сертификации в Российской Федерации определены Федеральным законом…

1. *«О техническом регулировании»*
2. «О защите прав потребителя»
3. «О стандартизации»
4. «Об обеспечении единства измерений»

20. Сертификация средств измерений в России проводится ...

1. в добровольном порядке
2. ***в обязательном порядке***
3. по указанию руководителя субъекта РФ
4. по просьбе национального органа по сертификации
5. по указанию Государственной метрологической службы
6. по указанию Международной организации мер и весов

Тестовые задания для проведения экзамена по дисциплине
Эталон: Вариант 2

1.*Взаимозаменяемость - это ...*

1. сочетание принципов и средств измерений, сответствующих единым установленным требованиям
2. пригодность объекта к совместному использованию с другим объектом, не вызывающему нежелательных взаимодействий
3. ***пригодность для использования одного объекта вместо другого при выполнении всех требований, предъявляемых к объекту в целом***
4. совокупность средств, правил и норм, необходимых для достижения единства и требуемой точности измерений при изготовлении продукции

2. *К основным единицам Международной системы единиц СИ относятся: (более одного варианта ответов)*

1. ***единица длины - метр***
2. ***единица времени - секунда***
3. единица силы - ньютон
4. единица работы (энергии) - джоуль
5. ***единица силы электрического тока - ампер***
6. единица электрического напряжения - вольт

3. *Если для определения коэффициента линейного расширения материала измеряется длина и температура стержня, то такие измерения называют ...*

1. прямыми
2. ***косвенными***
3. относительными
4. совместными
5. совокупными
6. абсолютными

.4**.** *Стандартизация – это.…….*

1.наука об измерениях.

2. ***деятельность, направленная на определение и разработку единых требований, норм и правил к продукции, работам и услугам.***

3. это установление соответствующими сертифицирующими органами обеспечения требуемой уверенности, что продукция, услуга или процесс соответствуют определенному стандарту или другому нормативному документу.

5.*До́пуск – это*

1. ***разность между наибольшим и наименьшим предельными значениями размера***
2. разность между наименьшим и наибольшим предельными значениями размера
3. разность между номинальным и действительным значениями размеров

6. *Действительный размер - это ...*

1. размер, относительно которого определяются отклонения
2. значение физической величины, найденное с нулевой погрешностью
3. ***размер элемента, установленный измерением***
4. числовое значение линейной величины (диаметра, длины и т. п.) в выбранных единицах измерения

7. *Штангенциркуль ШЦ1 предназначен для*

1. предназначен для измерения наружных и внутренних размеров, разметки с точностью 0,01 мм

2. предназначен для измерения наружных и внутренних размеров, разметки с точностью 0,1 мм

3. предназначен для измерения наружных и внутренних размеров, с точностью 0,1 мм

8. *Калибр-пробка предназначен для*

1. для контроля отверстий

2. для контроля наружных диаметров
3. для контроля линейных размеров с точностью 0,1 мм

9. По метрологическому назначению средства измерений делятся на ...

1. основные
2. ***эталоны***
3. ***рабочие***
4. дополнительные

10. К основным метрологическим показателям средств измерений относятся: (более одного варианта ответов)

1. ***цена деления шкалы (дискретность отсчета)***
2. ***диапазон (пределы) измерений***
3. ***порог чувствительности***
4. ***предел допускаемой погрешности средства измерений***
5. степень влияния внешних факторов на результат измерения
6. ***вариация (нестабильность) показаний средства измерений***
7. посадка;

11.Европейские стандарты разрабатывает (ют)...

1. национальные организации стран ЕС
2. *европейский комитет по стандартизации*
3. региональные организации;

4. ведомственные организации

12. Цель международной стандартизации - это

1. устранение технических барьеров в торговле

2. привлечение предприятий (организаций) к обязательному участию в стандартизации

3. упразднение национальных стандартов

4. разработка самых высоких требований

13. Документ, устанавливающий технические требования, которым должна удовлетворять продукция или услуга, а также процедуры, с помощью которых можно установить, соблюдены ли данные требования – это…

1. национальный стандарт

2. технические условия

3. сертификат

4. рекомендации по стандартизации

14.*Выберите средство измерения из числа указанных для контроля вала диаметром 40к6 (0-2балла).:*

1. штангенциркуль с ценой деления 0,1 мм, пределами измерений 0-125 мм, предельной погрешностью измерения плюс-минус 150 мкм
2. штангенциркуль с ценой деления 0,05 мм, пределами измерений 0-200 мм, предельной погрешностью измерения плюс-минус 80 мкм
3. микрометр с ценой деления 0,01 мм, пределами измерений 0-25 мм, предельной погрешностью измерения плюс-минус 5,5 мкм
4. ***микрометр с ценой деления 0,01 мм, пределами измерений 25-50 мм, предельной погрешностью измерения плюс-минус 7,5 мкм***

15. Отверстие номинального размера 12 мм имеет предельные размеры 12,005 и 12,02 мм. Чему равен допуск отверстия? (0-2балла).

16. *Какие значения действительного размера относятся к группе исправимого брака, если в*
результате измерения вала диаметром 40d10 были получены следующие данные: (более одного варианта ответов)(0-2балла).

1. **40,200 мм**
2. **40,180 мм**
3. **40,000** ***мм***
4. 39,920 *мм*
5. *39,850 мм*
6. 39,750 мм

17. *Задана посадка с зазором диаметр 50H7/f7. Максимальный зазор Smax в этом соединении будет равен: (более* Номинальный диаметр вала 15мм; допуск T_d=0,07мм; верхнее отклонение *es* = -0,05мм. Определить наименьший предельный размер вала. (0-2балла)..

18. *Основные положения, цели и принципы подтверждения соответствия при сертификации устанавливаются законом о (об)...*

1. обеспечении единства измерений;

2. ***сертификации продукции и услуг;***

3. стандартизации;

4. техническом регулировании.

19. Сертификация средств измерений в России проводится ...

1. в добровольном порядке
2. ***в обязательном порядке***
3. по указанию руководителя субъекта РФ
4. по просьбе национального органа по сертификации
5. по указанию Государственной метрологической службы

6. по указанию Международной организации мер и весов

20. Этап заявки на сертификацию включает…

1. выбор органа по сертификации

2. подачу заявки

3. инспекционный контроль

4. решение по сертификации

5.ИНФОРМАЦИОННОЕ ОБЕСПЕЧЕНИЕ ОБУЧЕНИЯ

Основные источники:

1. Атрошенко, Ю. К. Метрология, стандартизация и сертификация. Сборник лабораторных и практических работ : учебное пособие для среднего профессионального образования / Ю. К. Атрошенко, Е. В. Кравченко. — Москва : Издательство Юрайт, 2016 ЭБС
2. Маргевелашвили Л.ВМетрология, стандартизация и сертификация на транспорте лабораторно-практические работы. - М.: ОИЦ "Академия"2013 16 Печатный
3. Радкевич, Я. М. Метрология, стандартизация и сертификация в 3 ч. Часть 1. Метрология : учебник для среднего профессионального образования / Я. М. Радкевич, А. Г. Схиртладзе. — 5-е изд., перераб. и доп. — Москва : Издательство Юрайт, 2016 ЭБС
4. Радкевич, Я. М. Метрология, стандартизация и сертификация в 3 ч. Часть 2. Стандартизация : учебник для среднего профессионального образования / Я. М. Радкевич, А. Г. Схиртладзе. — 5-е изд., перераб. и доп. — Москва : Издательство Юрайт, 2016Дополнительные источники:ЭБС

Дополнительные источники:

1. Сайт Федерального агентства по техническому регулированию и метрологии http://www.gost.ru/
2. Каталог стандартов http://www.gost.ru/wps/portal/pages.CatalogOfStandarts
3. База ГОСТ http://www.igost.ru/
4. Новые поступления стандартов http://protect.gost.ru/
5. Дудников А.А. Основы стандартизации, допуски и посадки, технические измерения. М. Агропромиздат. 1989 г.

.

МИНИСТЕРСТВО ОБРАЗОВАНИЯ И МОЛОДЕЖНОЙ ПОЛИТИКИ
СВЕРДЛОВСКОЙ ОБЛАСТИ
ГОСУДАРСТВЕННОЕ АВТОНОМНОЕ ПРОФЕССИОНАЛЬНОЕ ОБРАЗОВАТЕЛЬНОЕ
УЧРЕЖДЕНИЕ СВЕРДЛОВСКОЙ ОБЛАСТИ
«КАМЕНСК-УРАЛЬСКИЙ АГРОПРОМЫШЛЕННЫЙ ТЕХНИКУМ»

УТВЕРЖДЕН
Приказом директора
ГАПОУ СО «Каменск-Уральский
агропромышленный техникум»
Некрасова С.И.
Пр.№57-уч от 19.05.2025

КОМПЛЕКТ КОНТРОЛЬНО-ОЦЕНОЧНЫХ СРЕДСТВ ДЛЯ ПРОВЕДЕНИЯ ПРОМЕЖУТОЧНОЙ АТТЕСТАЦИИ ПО ПО УЧЕБНОЙ ДИСЦИПЛИНЕ ОП.11 ТЕХНОЛОГИЧЕСКИЕ ПРОЦЕССЫ В МАШИНОСТРОЕНИИ

Для подготовки специалистов среднего звена:
15.02.19 Сварочное производство

Форма обучения: очная
Срок обучения: 3 г. 10 мес.
Уровень освоения: базовый

Каменск-Уральский
2025

Комплект контрольно-оценочных средств по ОП.11 ТЕХНОЛОГИЧЕСКИЕ ПРОЦЕССЫ В МАШИНОСТРОЕНИИ разработан на основе Федерального государственного образовательного стандарта по специальности 15.02.19 Сварочное производство, приказ Минпросвещения России от 30.11.2023 N 907 "Об утверждении федерального государственного образовательного стандарта среднего профессионального образования по специальности 15.02.19 Сварочное производство" (Зарегистрировано в Минюсте России 29.12.2023 N 76769).

Организация-разработчик:
Государственное автономное профессиональное образовательное учреждение Свердловской области «Каменск-Уральский агропромышленный техникум»

Разработчик:
Евков Анатолий Анатольевич, преподаватель ГАПОУ СО «КУАТ», первая квалификационная категория

Рецензент:

М.М. Гайсина	Зав. отделением	ГАПОУ СО «КУАТ»
Фамилия, Имя, Отчество	должность	место работы

Рассмотрены на заседании ПЦК, протокол №1 от 19.05.2025
Руководитель ПЦК: Нигматуллина А.Р.

Рассмотрены на заседании педагогического совета, протокол №12 от 19.05.2025
Председатель: Некрасов С.И.

Согласованы на заседании НМС, протокол №1 от 19.05.2025
Председатель: Э.В. Павлова

СОДЕРЖАНИЕ

1. ПАСПОРТ КОС 4

2. ФОРМЫ КОНТРОЛЯ И ОЦЕНИВАНИЯ 8

3. ИНФОРМАЦИОННОЕ ОБЕСПЕЧЕНИЕ ОБУЧЕНИЯ 10

ПРИЛОЖЕНИЕ 1 11

ПРИЛОЖЕНИЕ 2 26

1. ПАСПОРТ КОС ОП.11 ТЕХНОЛОГИЧЕСКИЕ ПРОЦЕССЫ В МАШИНОСТРОЕНИИ

Комплект оценочных средств (КОС) предназначен для контроля и оценки образовательных достижений обучающихся, освоивших программу учебной дисциплины ОП.11 ТЕХНОЛОГИЧЕСКИЕ ПРОЦЕССЫ В МАШИНОСТРОЕНИИ основной профессиональной образовательной программы (далее ОПОП) по специальности СПО 15.02.19 Сварочное производство.

КОС включают контрольные материалы для проведения промежуточной аттестации в форме экзамена.

В результате освоения учебной дисциплины ОП.11 ТЕХНОЛОГИЧЕСКИЕ ПРОЦЕССЫ В МАШИНОСТРОЕНИИ обучающийся должен обладать предусмотренными ФГОС по специальности СПО 15.02.19 Сварочное производство базового уровня подготовки следующими умениями, знаниями:

В результате освоения программы учебной дисциплины обучающимися осваиваются умения и знания, а также формируются общие, профессиональные компетенции и личностные результаты:

Код ОК, ПК	**Уметь**	**Знать**	**Владеть навыками**
ОК.01 Выбирать способы решения задач профессиональной деятельности применительно к различным контекстам	-распознавать задачу и/или проблему в профессиональном и/или социальном контексте, анализировать и выделять её составные части - определять этапы решения задачи, составлять план действия, реализовывать составленный план, определять необходимые ресурсы - выявлять и эффективно искать информацию, необходимую для решения задачи и/или проблемы - владеть актуальными методами работы в профессиональной и смежных сферах оценивать результат и последствия своих действий (самостоятельно или с помощью наставника)	-актуальный профессиональный и социальный контекст, в котором приходится работать и жить -структура плана для решения задач, алгоритмы выполнения работ в профессиональной и смежных областях -основные источники информации и ресурсы для решения задач и/или проблем в профессиональном и/или социальном контексте -методы работы в профессиональной и смежных сферах порядок оценки результатов решения задач профессиональной деятельности	-
ОК.02 Использовать современные средства поиска, анализа и интерпретации	определять задачи для поиска информации, планировать процесс поиска, выбирать необходимые источники информации	номенклатура информационных источников, применяемых в профессиональной деятельности	-

информации, и информационные технологии для выполнения задач профессиональной деятельности	выделять наиболее значимое в перечне информации, структурировать получаемую информацию, оформлять результаты поиска оценивать практическую значимость результатов поиска применять средства информационных технологий для решения профессиональных задач использовать современное программное обеспечение в профессиональной деятельности использовать различные цифровые средства для решения профессиональных задач	приемы структурирования информации формат оформления результатов поиска информации современные средства и устройства информатизации, порядок их применения и программное обеспечение в профессиональной деятельности, в том числе цифровые средства	
ОК.04 Эффективно взаимодействовать и работать в коллективе и команде	-организовывать работу коллектива и команды -взаимодействовать с коллегами, руководством, клиентами в ходе профессиональной деятельности	-психологические основы деятельности коллектива -психологические особенности личности	
ОК.05 Осуществлять устную и письменную коммуникацию на государственном языке Российской Федерации с учетом особенностей социального и культурного контекста	-грамотно излагать свои мысли и оформлять документы по профессиональной тематике на государственном языке -проявлять толерантность в рабочем коллективе	-правила оформления документов -правила построения устных сообщений -особенности социального и культурного контекста	
ОК.09 Пользоваться профессиональной документацией на государственном	понимать общий смысл четко произнесенных высказываний на известные темы (профессиональные и бытовые), понимать тексты на базовые	правила построения простых и сложных предложений на профессиональные темы основные общеупотребительны	

и иностранном языках	профессиональные темы участвовать в диалогах на знакомые общие и профессиональные темы строить простые высказывания о себе и о своей профессиональной деятельности кратко обосновывать и объяснять свои действия (текущие и планируемые) писать простые связные сообщения на знакомые или интересующие профессиональные темы	е глаголы (бытовая и профессиональная лексика) лексический минимум, относящийся к описанию предметов, средств и процессов профессиональной деятельности особенности произношения правила чтения текстов профессиональной направленности	
ПК 2.2 Выполнять расчеты и конструировани е сварных соединений и конструкций	Использовать информационные и телекоммуникационные технологии сбора, размещения, хранения, накопления, преобразования и передачи данных в профессионально-ориентированных информационных системах управления техническим обслуживанием и ремонтом промышленного (технологического) оборудования Правила первичного документооборота, учета и отчетности при выполнении технологических операций по техническому обслуживанию и ремонту промышленного (технологического) оборудования Применять результаты диагностического обследования оборудования для внесения изменений в график его обслуживания Определять потребность	- Порядок и методы планирования технического обслуживания оборудования на основе графиков планово – предупредительного ремонта - Методы расчета экономической эффективности выполнения технического обслуживания - Регламент профилактических осмотров, диагностики и технического обслуживания оборудования - Содержание паспортов основного и вспомогательного обслуживаемого оборудования - Требования бирочной системы и нарядов-допусков при проведении технического обслуживания оборудования	Использование эксплуатационной и технической документации при техническом обслуживании промышленного (технологического) оборудования Разработка инструкций по технической эксплуатации, смазке оборудования и уходу за ним, по безопасному ведению работ Формирование ведомостей дефектов и перечня отказов на основе данных информационной системы управления техническим обслуживанием и ремонтом промышленного (технологического) оборудования Составление графиков проведения ежегодных и внеочередных проверок знаний по

	в средствах производства и рабочей силе для выполнения работ по техническому обслуживанию и ремонту промышленного (технологического) оборудования Определять приоритеты при подготовке сменно-суточного задания по техническому обслуживанию Выявлять случаи нарушения технических требований, технологических регламентов, правил		техническому обслуживанию и эксплуатации оборудования эксплуатационного, дежурного и ремонтного
ПК 3.2 Обоснованно выбирать и использовать методы, оборудование, аппаратуру и приборы для контроля металлов и сварных соединений	-Разрабатывать текущую и плановую документацию по ремонту промышленного оборудования -Составлять акты о повреждениях промышленного (технологического) оборудования -Составлять ведомости дефектов для ремонта промышленного (технологического) оборудования -Разрабатывать инструкции и технологические карты на выполнение работ	- Порядок составления ведомостей дефектов, паспортов, ремонтных журналов, инструкций по эксплуатации и ремонту оборудования -Назначение и режимы работы оборудования -Порядок разработки и оформления технической документации -Виды, периодичность и правила оформления инструктажа -Порядок заполнения документов по результатам дефектации оборудования -Виды документов, заполняемых по результатам дефектации оборудования	-Разработка технологической документации для проведения работ по ремонту промышленного оборудования в соответствии требованиями технических регламентов -Составление ведомостей дефектов промышленного (технологического) оборудования -Разработка чертежей для ремонта промышленного (технологического) оборудования -Разработка инструкций по ремонту, по безопасному ведению работ

2.ФОРМЫ КОНТРОЛЯ И ОЦЕНИВАНИЯ ОП.11 ТЕХНОЛОГИЧЕСКИЕ ПРОЦЕССЫ В МАШИНОСТРОЕНИИ

Предметом оценки освоения дисциплины являются умения, знания, общие и профессиональные компетенции, способность применять их в практической деятельности и повседневной жизни.

Результаты обучения	**Показатели освоенности компетенций**	**Методы оценки**
знать: виды движений и преобразующие движения механизмы; виды передач, их устройство, назначение, преимущества и недостатки, условные обозначения на схемах; кинематику механизмов, соединения деталей машин; виды износа и деформаций деталей и узлов; методику расчета конструкций на прочность, жесткость и устойчивость при различных видах деформации; методику расчета на сжатие, срез и смятие; трение, его виды, роль трения в технике; назначение и классификацию подшипников; характер соединения основных сборочных единиц и деталей; типы, назначение, устройство редукторов; Уметь определять передаточное отношение; определять напряжения в конструкционных элементах; производить расчеты элементов конструкций на прочность, жесткость и устойчивость; производить расчеты на	Демонстрирует знания: Механизмов для преобразования движения, виды передач Виды соединения деталей машин Виды износа и деформации Роль трения в технике; Условные обозначения на кинематических схемах Читает кинематические схемы; Определяет передаточное отношение; рассчитывает элементы конструкций на прочность, жесткость и устойчивость; определяет напряжения в конструкционных элементах;	Оценка результатов выполнения практических работ. Оценка результатов устного и письменного опроса. Оценка результатов тестирования.

сжатие, срез и смятие; проводить расчет и проектировать детали и сборочные единицы общего назначения		

Критерии и нормы оценки устных ответов

«5» - за глубокое и полное овладение содержанием учебного материала, в котором обучающиеся легко ориентируются, за умение связывать теорию с практикой, высказывать и обосновывать свои суждения. Отличная отметка предполагает грамотное, логическое изложение ответа.

«4» - если обучающийся полно освоил материал, владеет понятийным аппаратом, ориентируется в изученном материале, грамотно излагает ответ, но содержание, форма ответа имеют отдельные недостатки.

«3» - если обучающийся обнаруживает знание и понимание основных положений учебного материала, но излагает его неполно, непоследовательно, допускает неточности в определении понятий, не умеет доказательно обосновывать свои суждения.

«2» - если обучающийся имеет разрозненные, бессистемные знания, не умеет выделять главное и второстепенное, допускает ошибки в определении понятий, искажающие их смысл, беспорядочно и неуверенно излагает материал.

Критерии оценивания практических работ

Практическая работа проводится с целью отработки знаний, умений и навыков.

Практические работы по уровню сложности делятся на три типа:

1. Упрощенные – на оценку «3»
2. Средние – на оценку «4»
3. Сложные – на оценку «5»

Обучающиеся могут выполнять практическую работу по выбору, с учетом индивидуальных особенностей.

Оценка индивидуальных образовательных достижений по результатам текущего контроля и промежуточной аттестации производится в соответствии с универсальной шкалой (таблица).

Процент результативности (правильных ответов)	балл (отметка)	вербальный аналог
90 ÷ 100	5	отлично
89 ÷ 80	4	хорошо
79 ÷ 70	3	удовлетворительно
менее 70	2	неудовлетворительно

Экзаменационные задания представлены в форме билетов по курсу дисциплины и приведены в **Приложении 1**. Экзамен проводится по билетам. Каждый билет включает в себя 3 теоретических вопроса и 1 практическое задание.

Содержание 2-х теоретических вопросов составлены на основе изученного материала из раздела «Технологические процессы в машиностроении» и позволяют оценить уровень знаний по основным понятиям, видам и возможностям САПР.

При ответе на задание билетов обучающиеся могут использовать мультимедийные презентации, которые были подготовлены в процессе изучения курса, что также позволит обучающимся продемонстрировать уровень овладения общими компетенциями.

Содержание задания 3 позволяет при решении задачи оценить уровень усвоения умений пользоваться САПР, а также оценить уровень сформированности общих компетенций.

Процедура проведения завершающей аттестации:

График проведения завершающей аттестации устанавливается приказом директора за месяц до начала экзамена. На подготовку к ответу, обучающемуся отводится 2 академических часа.

Оценивание достижений выпускника

Система индивидуальных образовательных достижений обучающегося включает в себя учебные достижения в части освоения учебного материала и развития умений, определенных учебным планом по данной дисциплине. Обязательным условием для получения оценки «отлично» является ответ на билет в полном объеме, качественное выполнение задания, демонстрация сформированности названных общих компетенций.

Теоретические вопросы к экзамену составлены по темам программы предмета с эталонами ответов приведены в Приложении 2.

К сдаче экзамена допускаются студенты, выполнившие не менее 70% расчетно-графических и практических работ и имеющие в наличии лекционный материал по всем темам.

3.ИНФОРМАЦИОННОЕ ОБЕСПЕЧЕНИЕ ОБУЧЕНИЯ

Перечень рекомендуемых учебных изданий, Интернет-ресурсов, дополнительной литературы

Перечень рекомендуемых учебных изданий, Интернет-ресурсов, дополнительной литературы

Основные источники:

1.Суслов, А. Г., Технология машиностроения + еПриложение: учебник / А. Г. Суслов, А. Н. Прокофьев. — Москва: КноРус, 2022. — 257 с. — ISBN 978-5-406-09093-0. — URL: https://book.ru/book/942137

2.Сысоев, С. К. Технология машиностроения. Проектирование технологических процессов / С. К. Сысоев, А. С. Сысоев, В. А. Левко. — 3-е изд., стер. — Санкт-Петербург: Лань, 2024. — 352 с. — ISBN 978-5-507-47423-3. — Текст: электронный // Лань: электронно-библиотечная система. — URL: https://e.lanbook.com/book/370232

3.Черепахин, А. А. Технологические процессы в машиностроении / А. А. Черепахин, В. А. Кузнецов. — 5-е изд., стер. — Санкт-Петербург: Лань, 2024. — 184 с. — ISBN 978-5-507-47416-5. — Текст: электронный // Лань: электронно-библиотечная система. — URL: https://e.lanbook.com/book/382070

4.Шрубченко, И. В. Основы технологии сборки в машиностроении: учебное пособие / И.В. Шрубченко, Т.А. Дуюн, А.А. Погонин [и др.]. — Москва: ИНФРА-М, 2022. — 235 с. — (Среднее профессиональное образование). - ISBN 978-5-16-014867-0. - Текст: электронный. - URL: https://znanium.ru/catalog/product/1846431

5.Ярушин, С. Г. Технологические процессы в машиностроении: учебник для среднего профессионального образования / С. Г. Ярушин. — Москва: Издательство Юрайт, 2024. — 564 с. — (Профессиональное образование). — ISBN 978-5-534-15254-8. — Текст: электронный // Образовательная платформа Юрайт [сайт]. — URL: https://urait.ru/bcode/538276.

Дополнительные источники:

1.Ампилогов В.А. Теоретические основы автоматизированного управления. Лабораторный практикум: учебное пособие для СПО / В.А. Ампилогов. — Санкт-Петербург: Лань, 2022. — 208 с. — ISBN 978-5-8114-8941-1.

Приложение 1

Экзаменационные билеты

для специальности

15.02.19 Сварочное производство

КУАТ

ГАПОУ СО «КАМЕНСК-УРАЛЬСКИЙ АГРОПРОМЫШЛЕННЫЙ ТЕХНИКУМ»

УТВЕРЖДАЮ
Зам. директора по учебной работе

_____

_____ _____ 20__г.

ОП.11 Технологические процессы в машиностроении

специальность 15.02.19 Сварочное производство

Экзаменационный билет № 1

1.Программы компьютерной графики могут быть использованы для (несколько ответов)
a) Создания (Синтеза) изображений
b) Редактирования изображений
c) Сканирования изображений
d) Анализа изображений

2. Для чего предназначено дерево модели?.

3. **Задача**: Выполнить чертеж в САПР Компас по требованиям, предъявляемым к чертежам, указать размеры, сделать необходимые выноски, применить различные виды штриховок

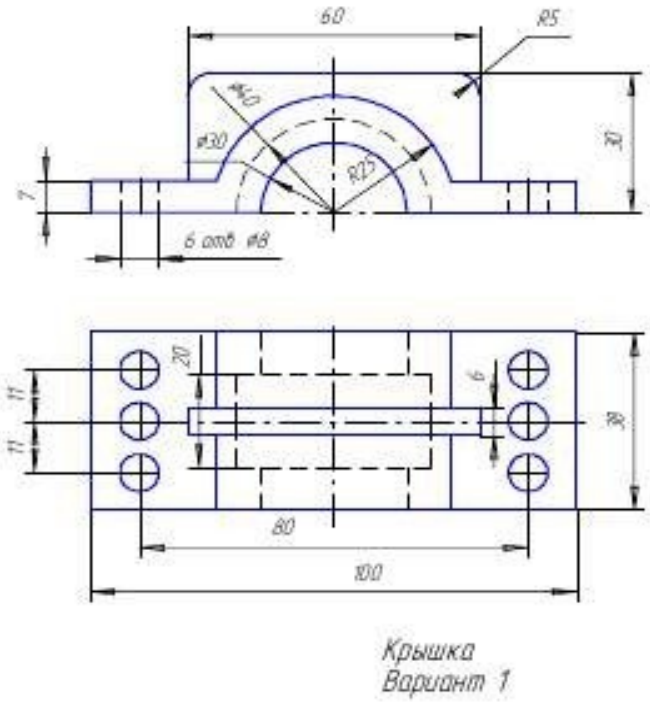

Крышка
Вариант 1

Преподаватель: А.А.Евков

ГАПОУ СО «КАМЕНСК-УРАЛЬСКИЙ АГРОПРОМЫШЛЕННЫЙ ТЕХНИКУМ»

УТВЕРЖДАЮ
Зам. директора по учебной работе

_____

_____ _____ 20__г.

ОП.07 Техническая механика

специальность 15.02.19 Сварочное производство

Экзаменационный билет № 2

1. КОМПАС работает с изображениями …
a) векторными
b) растровыми
c) фрактальными

2. Как можно прервать выполнение команды?

3. **Задача**: Выполнить чертеж в САПР Компас по требованиям, предъявляемым к чертежам, указать размеры, сделать необходимые выноски, применить различные виды штриховок

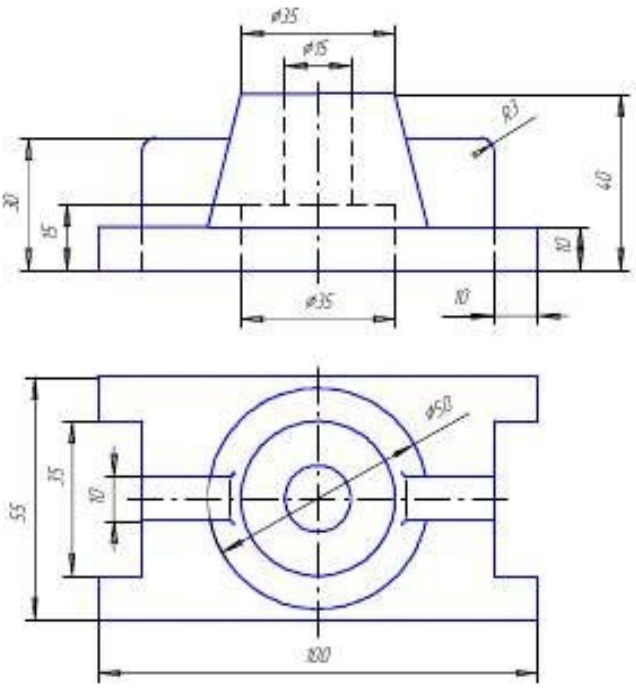

Стойка
Вариант 2

Преподаватель: А.А.Евков

КУАТ

ГАПОУ СО «КАМЕНСК-УРАЛЬСКИЙ АГРОПРОМЫШЛЕННЫЙ ТЕХНИКУМ»

УТВЕРЖДАЮ
Зам. директора по учебной работе

_____

_____ _____ 20__г.

ОП.07 Техническая механика

специальность 15.02.19 Сварочное производство

Экзаменационный билет № 3

1. «Компас – 3D» имеет функции (несколько ответов)
a) создание чертежей любой сложности
b) веб-дизайн
c) трёхмерное моделирование деталей
d) трёхмерное моделирование сборок
e) создание текстовых документов
f) создание спецификаций

2. Как изменить длину начерченного отрезка?

3. **Задача**: Выполнить чертеж в САПР Компас по требованиям, предъявляемым к чертежам, указать размеры, сделать необходимые выноски, применить различные виды штриховок

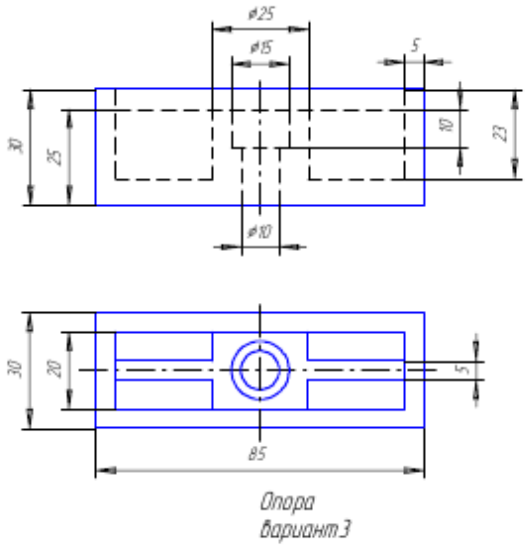

Преподаватель: А.А.Евков

КУАТ

ГАПОУ СО «КАМЕНСК-УРАЛЬСКИЙ АГРОПРОМЫШЛЕННЫЙ ТЕХНИКУМ»

УТВЕРЖДАЮ
Зам. директора по учебной работе

_____

_____ _____ 20__г.

ОП.07 Техническая механика

специальность 15.02.19 Сварочное производство

Экзаменационный билет № 4

1. Поставить диаметральный размер можно с помощью кнопки

2. Какие объекты будут выделены при нажатой левой кнопке мыши и перемещении мыши слева направо?

3. **Задача**: Выполнить чертеж в САПР Компас по требованиям, предъявляемым к чертежам, указать размеры, сделать необходимые выноски, применить различные виды штриховок

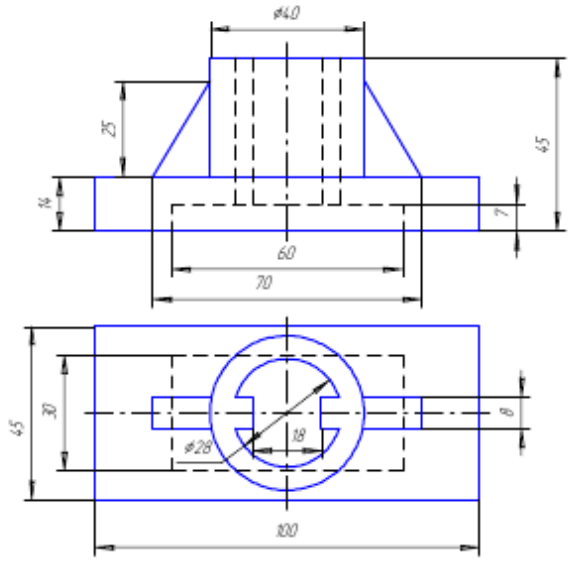

Стойка
Вариант 4

Преподаватель: А.А.Евков

КУАТ

ГАПОУ СО «КАМЕНСК-УРАЛЬСКИЙ АГРОПРОМЫШЛЕННЫЙ ТЕХНИКУМ»

УТВЕРЖДАЮ
Зам. директора по учебной работе

_____

_____ _____ 20__г.

ОП.07 Техническая механика

специальность 15.02.19 Сварочное производство

Экзаменационный билет № 5

1. Эта панель называется
a) геометрия
b) редактирование
c) обозначения
d) измерения

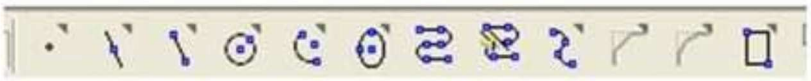

2. Команды для скругления на углах объекта

3. **Задача**: Выполнить чертеж в САПР Компас по требованиям, предъявляемым к чертежам, указать размеры, сделать необходимые выноски, применить различные виды штриховок

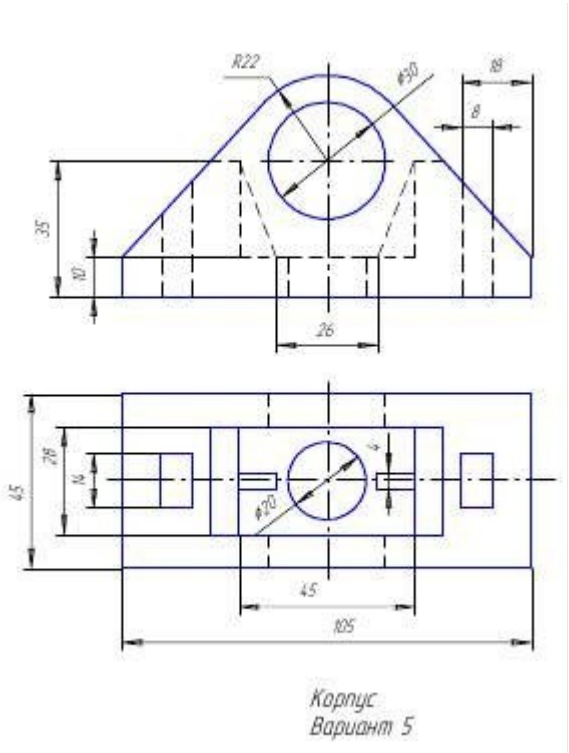

Преподаватель: А.А.Евков

ГАПОУ СО «КАМЕНСК-УРАЛЬСКИЙ АГРОПРОМЫШЛЕННЫЙ ТЕХНИКУМ»

УТВЕРЖДАЮ
Зам. директора по учебной работе

_____

_____ _____ 20__г.

ОП.07 Техническая механика

специальность 15.02.19 Сварочное производство

Экзаменационный билет № 6

1. Эта кнопка используется для

a) непрерывного ввода объектов
b) привязки и выравнивания
c) фаски
d) скругления

2. На размере знак диаметра можно поставить

3. **Задача**: Выполнить чертеж в САПР Компас по требованиям, предъявляемым к чертежам, указать размеры, сделать необходимые выноски, применить различные виды штриховок

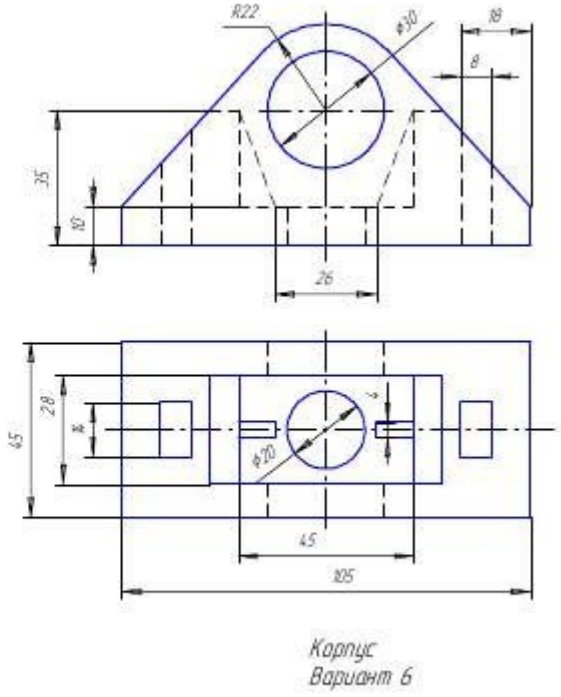

Корпус
Вариант 6

Преподаватель: А.А.Евков

КУАТ

ГАПОУ СО «КАМЕНСК-УРАЛЬСКИЙ АГРОПРОМЫШЛЕННЫЙ ТЕХНИКУМ»

УТВЕРЖДАЮ
Зам. директора по учебной работе

_____

_____ _____ 20__г.

ОП.07 Техническая механика

специальность 15.02.19 Сварочное производство

Экзаменационный билет № 7

1. Это кнопка

a) прямоугольник
b) спроецировать объект
c) штриховка
d)фаска

2. Заполнение основной надписи чертежа

3. **Задача**: Выполнить чертеж в САПР Компас по требованиям, предъявляемым к чертежам, указать размеры, сделать необходимые выноски, применить различные виды штриховок

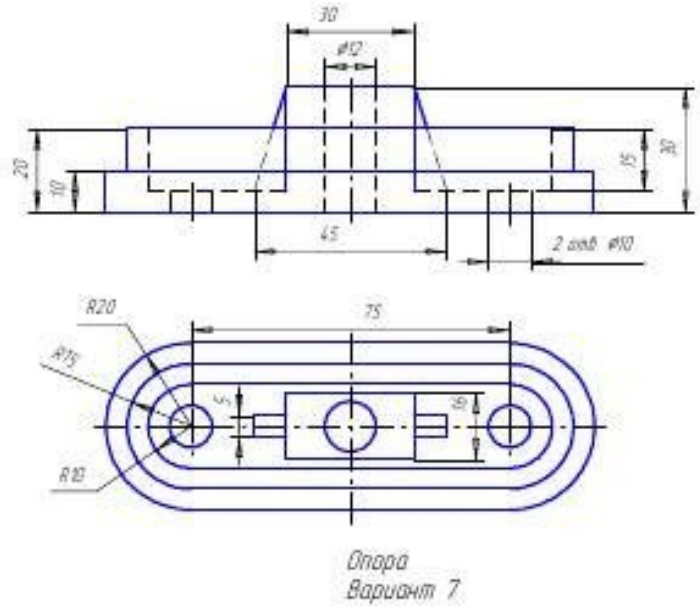

Преподаватель: А.А.Евков

ГАПОУ СО «КАМЕНСК-УРАЛЬСКИЙ АГРОПРОМЫШЛЕННЫЙ ТЕХНИКУМ»

УТВЕРЖДАЮ
Зам. директора по учебной работе

_____

_____ _____ 20__г.

ОП.07 Техническая механика

специальность 15.02.19 Сварочное производство

Экзаменационный билет № 8

1. На картинке изображено тело. Определите с помощью какой операции оно получено

a) вдавливания
b) выдавливания
c) выделения
d) раздавливания

2. Как задать формат чертежа, например, А3?

3. **Задача**: Выполнить чертеж в САПР Компас по требованиям, предъявляемым к чертежам, указать размеры, сделать необходимые выноски, применить различные виды штриховок

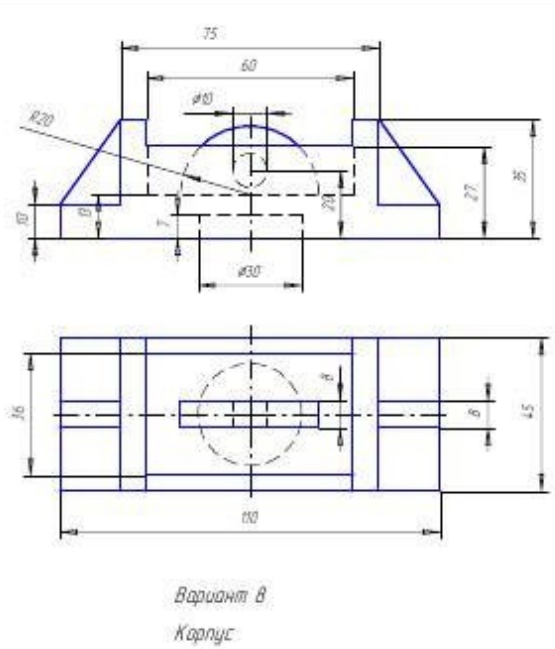

Вариант 8
Корпус

Преподаватель: А.А.Евков

ГАПОУ СО «КАМЕНСК-УРАЛЬСКИЙ АГРОПРОМЫШЛЕННЫЙ ТЕХНИКУМ»

УТВЕРЖДАЮ
Зам. директора по учебной работе

_____

_____ _____ 20__г.

ОП.07 Техническая механика

специальность 15.02.19 Сварочное производство

Экзаменационный билет № 9

1. Основная задача, решаемая системой КОМПАС- 3D.

2. Как изобразить объект, симметричный выделенному?

3. **Задача**: Выполнить чертеж в САПР Компас по требованиям, предъявляемым к чертежам, указать размеры, сделать необходимые выноски, применить различные виды штриховок

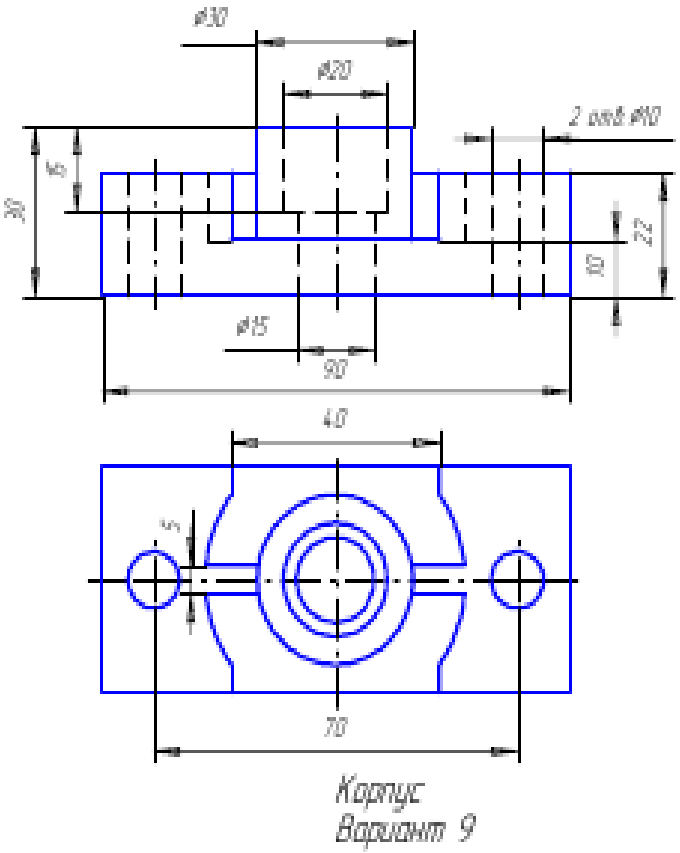

Преподаватель: А.А.Евков

КУАТ

ГАПОУ СО «КАМЕНСК-УРАЛЬСКИЙ АГРОПРОМЫШЛЕННЫЙ ТЕХНИКУМ»

УТВЕРЖДАЮ
Зам. директора по учебной работе

_____

_____ _____ 20__г.

ОП.07 Техническая механика

специальность 15.02.19 Сварочное производство

Экзаменационный билет № 10

1. Возможности системы КОМПАС-3D.

2. Где находится начало абсолютной системы координат чертежа?

3. **Задача**: Выполнить чертеж в САПР Компас по требованиям, предъявляемым к чертежам, указать размеры, сделать необходимые выноски, применить различные виды штриховок

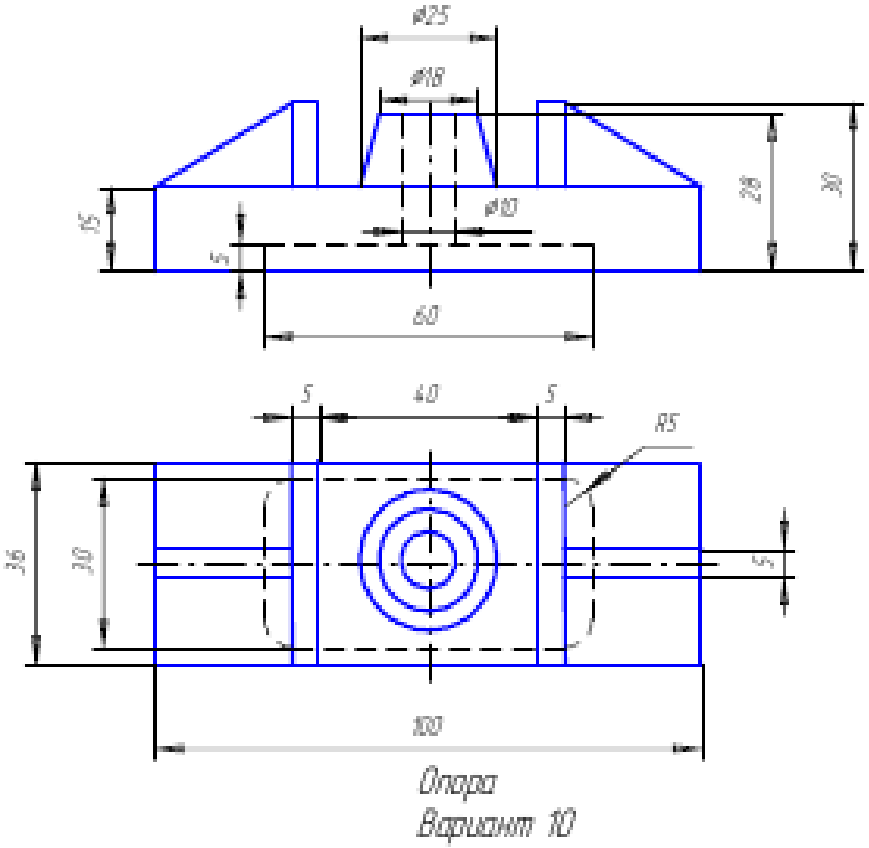

Преподаватель: А.А.Евков

ГАПОУ СО «КАМЕНСК-УРАЛЬСКИЙ АГРОПРОМЫШЛЕННЫЙ ТЕХНИКУМ»

УТВЕРЖДАЮ
Зам. директора по учебной работе

_____

_____ _____ 20__г.

ОП.07 Техническая механика

специальность 15.02.19 Сварочное производство

Экзаменационный билет № 11

1. Основные компоненты КОМПАС.

2. Как равномерно расположить отверстия по заданной окружности?

3. **Задача**: Выполнить чертеж в САПР Компас по требованиям, предъявляемым к чертежам, указать размеры, сделать необходимые выноски, применить различные виды штриховок

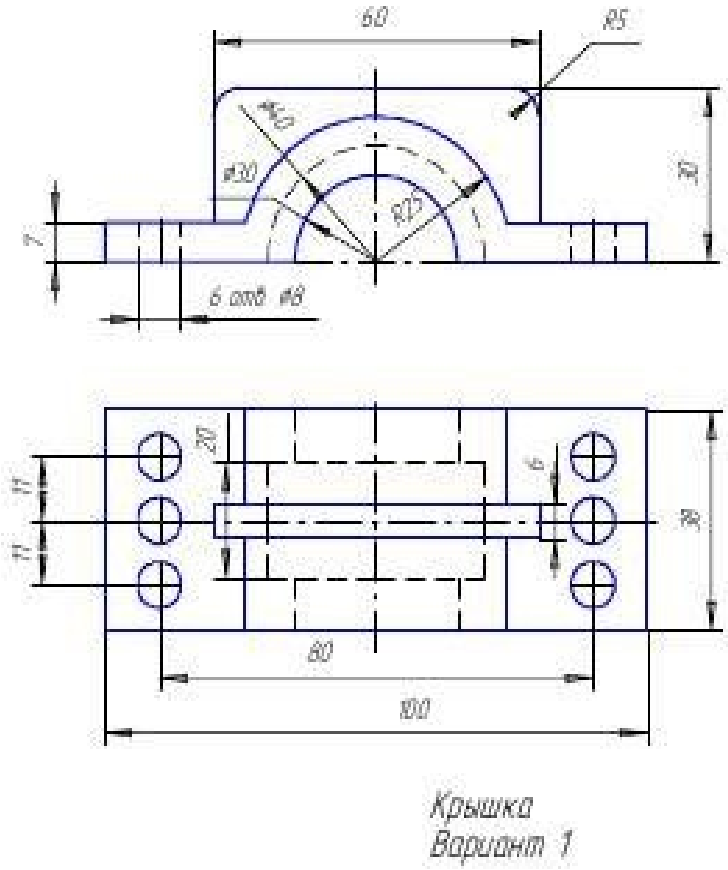

Крышка
Вариант 1

Преподаватель: А.А.Евков

ГАПОУ СО «КАМЕНСК-УРАЛЬСКИЙ АГРОПРОМЫШЛЕННЫЙ ТЕХНИКУМ»

УТВЕРЖДАЮ
Зам. директора по учебной работе

_____

_____ _____ 20__г.

ОП.07 Техническая механика

специальность 15.02.19 Сварочное производство

Экзаменационный билет № 12

1. Как соблюдать стандарты оформления конструкторской документации?

2. Как выйти из команды?

3. **Задача**: Выполнить чертеж в САПР Компас по требованиям, предъявляемым к чертежам, указать размеры, сделать необходимые выноски, применить различные виды штриховок

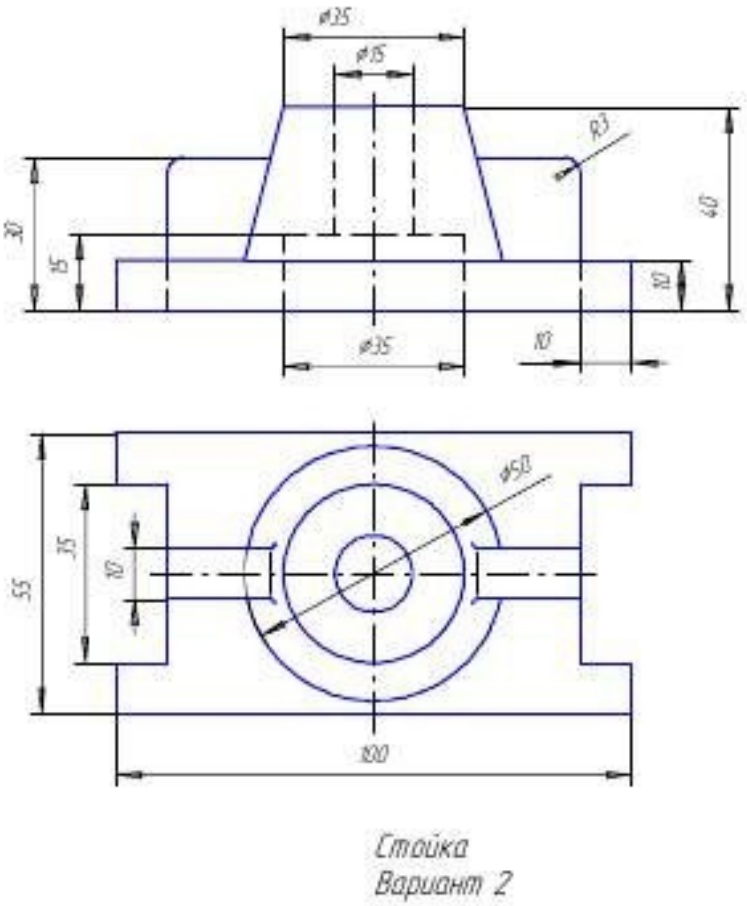

Стойка
Вариант 2

Преподаватель: А.А.Евков

ГАПОУ СО «КАМЕНСК-УРАЛЬСКИЙ АГРОПРОМЫШЛЕННЫЙ ТЕХНИКУМ»

УТВЕРЖДАЮ
Зам. директора по учебной работе

_____

_____ _____ 20__г.

ОП.07 Техническая механика

специальность 15.02.19 Сварочное производство

Экзаменационный билет № 13

1. Два способа создания чертежа.

2. Чем чертёж отличается от фрагмента?

3. **Задача**: Выполнить чертеж в САПР Компас по требованиям, предъявляемым к чертежам, указать размеры, сделать необходимые выноски, применить различные виды штриховок

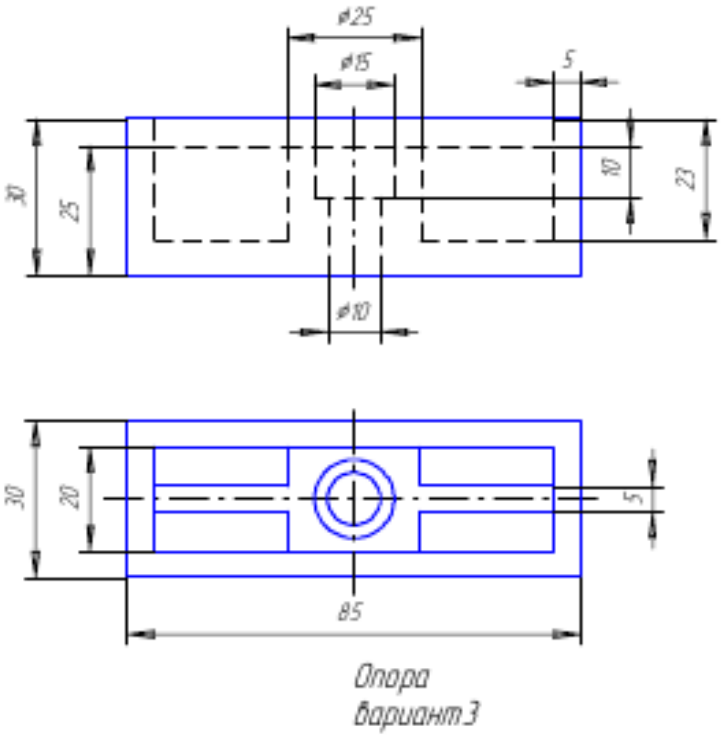

Преподаватель: А.А.Евков

ГАПОУ СО «КАМЕНСК-УРАЛЬСКИЙ АГРОПРОМЫШЛЕННЫЙ ТЕХНИКУМ»

УТВЕРЖДАЮ
Зам. директора по учебной работе

_____

_____ _____ 20__г.

ОП.07 Техническая механика

специальность 15.02.19 Сварочное производство

Экзаменационный билет № 14

1. Основные типы документов в КОМПАС.

2. Создание нового документа или открытие уже существующего.

3. **Задача**: Выполнить чертеж в САПР Компас по требованиям, предъявляемым к чертежам, указать размеры, сделать необходимые выноски, применить различные виды штриховок

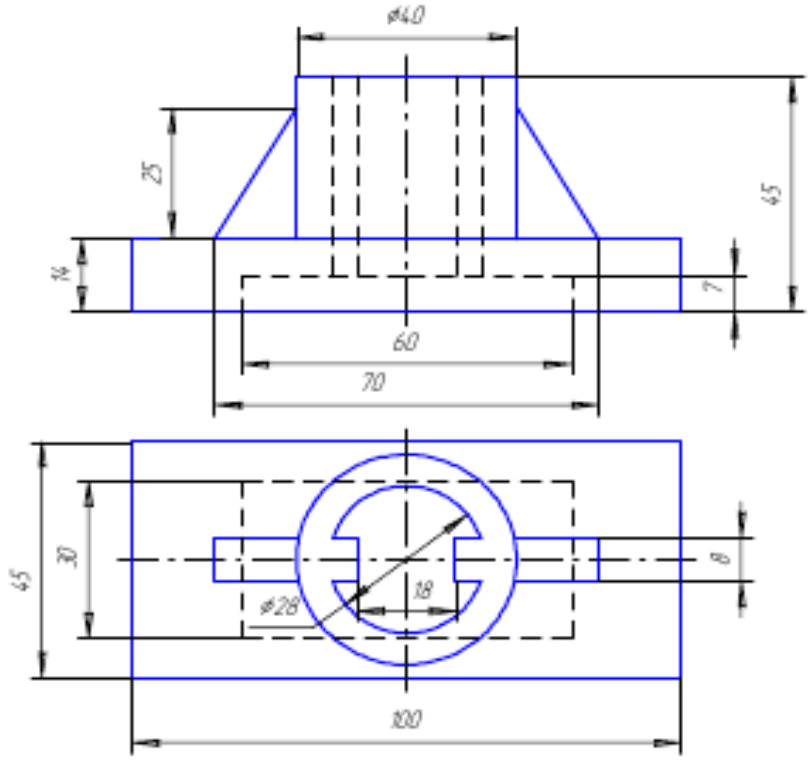

Стойка
Вариант 4

Преподаватель: А.А.Евков

Приложение 2

Эталоны ответов к экзаменационным вопросам

для специальности

15.02.19 Сварочное производство

Номер задания	Правильный ответ	Содержание вопроса
1.	a), b), d)	Программы компьютерной графики могут быть использованы для (несколько ответов) a) Создания (Синтеза) изображений b) Редактирования изображений c) Сканирования изображений d) Анализа изображений
2.	a)	КОМПАС работает с изображениями … a) векторными b) растровыми c) фрактальными
3.	a), c), d), e), f)	«Компас – 3D» имеет функции (несколько ответов) a) создание чертежей любой сложности b) веб-дизайн c) трёхмерное моделирование деталей d) трёхмерное моделирование сборок e) создание текстовых документов f) создание спецификаций
4.	2	Поставить диаметральный размер можно с помощью кнопки

5.	a)	Эта панель называется e) геометрия f) редактирование g) обозначения h) измерения 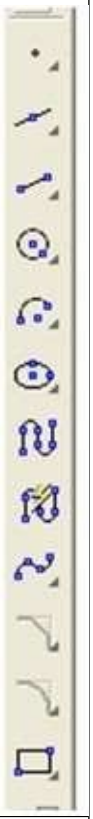
6.	a)	Эта кнопка используется для a) непрерывного ввода объектов b) привязки и выравнивания c) фаски d) скругления
7.	c)	Это кнопка a) прямоугольник b) спроецировать объект c) штриховка d) фаска
8.	b)	На картинке изображено тело. Определите с помощью какой операции оно получено e) вдавливания f) выдавливания g) выделения h) раздавливания
9.	Основное назначение системы КОМПАС – моделирование изделий с целью существенного сокращения периода проектирования и скорейшего их запуска в производство.	Основная задача, решаемая системой КОМПАС- 3D.

10.	- быстрое получение конструкторской и технологической документации (сборочных чертежей, спецификаций, деталировок и т.д.), необходимой для выпуска изделий; - передача геометрии изделий в расчётные пакеты; - передача геометрии в пакеты разработки управляющих программ для оборудования с ЧПУ; - создание дополнительных изображений изделий (например, для составления каталогов, создания иллюстраций к технической документации и т.д.).	Возможности системы КОМПАС-3D.
11.	Система трёхмерного твёрдотельного моделирования, чертёжно-графический редактор, система проектирования спецификаций и текстовый редактор.	Основные компоненты КОМПАС.
12.	КОМПАС-График полностью поддерживает отечественные стандарты единой системы конструкторской документации и системы проектной документации для строительства на оформление конструкторской документации. КОМПАС обеспечивает поддержку и международного стандарта ISO. Это значит, что больше не нужно беспокоиться об оформлении чертежей и о соответствии этого оформления требованиям стандартов: в системе предусмотрен обширный набор типов основных надписей, использующихся в машиностроении, строительстве и т.п. Большое количество функций, команд и графических библиотек позволяет сконцентрироваться на самой сути проектируемого изделия, а не на способах формирования изображения на экране.	Как соблюдать стандарты оформления конструкторской документации?
13.	1. Чертёж может быть начерчен вручную средствами чертёжного редактора КОМПАС-График. 2. Чертёж может быть создан автоматически по трёхмерной модели, построенной средствами системы трёхмерного моделирования КОМПАС-График.	Два способа создания чертежа
14.	Чертёж, фрагмент, текстовый документ, спецификация, сборка, технологическая сборка, деталь.	Основные типы документов в КОМПАС
15.	Обратиться к меню *Файл* и выбрать раздел *Создать* или *Открыть*.	Создание нового документа или открытие уже существующего.
16.	У фрагмента нет основной надписи.	Чем чертёж отличается от фрагмента?
17.	- с помощью правой кнопки мыши *Прервать команду*; - с помощью красной кнопки *Stop* на текущей нижней панели.	Выйти из команды можно
18.	с помощью команды Меню Редактор (Правка) - Копия – По окружности, указав количество отверстий и центр вращения.	Как равномерно расположить отверстия по заданной окружности?
19.	Начало абсолютной системы координат чертежа находится в левом нижнем углу формата (внешней рамки).	Где находится начало абсолютной системы координат чертежа?

20.	Чтобы изобразить объект, симметричный выделенному, нужно выбрать команду Редактор/Симметрия и указать ось симметрии.	Как изобразить объект, симметричный выделенному?
21.	Задать формат чертежа, например, А3, можно двумя способами: - меню Сервис (Настройка)-Параметры-Текущий чертёж-Параметры первого листа-Формат; - правой кнопкой мыши-Параметры текущего чертежа-Текущий чертёж-Формат.	Как задать формат чертежа, например, А3?
22.	Чтобы заполнить основную надпись чертежа нужно активизировать основную надпись двойным щелчком и сделать надписи с клавиатуры.	Заполнение основной надписи чертежа
23.	Вызвать окно *Задание размерной надписи* двойным щелчком по размеру и там найти знак диаметра.	На размере знак диаметра можно поставить
24.	Скругление на углах объекта выполняется выбором команд: геометрия-скругление -скругление на углах объекта.	Команды для скругления на углах объекта.
25.	При нажатой левой кнопке мыши и перемещении мыши слева направо, будут выделены все объекты, полностью попавшие внутрь рамки.	Какие объекты будут выделены при нажатой левой кнопке мыши и перемещении мыши слева направо?
26.	Два способа: - Щёлкнуть по отрезку и изменить длину вручную, перетаскивая мышкой за маркер. - Два раза щёлкнуть по отрезку и изменить его длину в окошке внизу на текущей панели.	Как изменить длину начерченного отрезка?
27.	Выйти из команды можно с помощью правой кнопки мыши *Прервать команду* либо с помощью красной кнопки *Stop* на текущей нижней панели.	Как можно прервать выполнение команды?
28.	Дерево модели отображает состав модели, последовательность ее построения и связи между объектами модели.	Для чего предназначено дерево модели?

МИНИСТЕРСТВО ОБРАЗОВАНИЯ И МОЛОДЕЖНОЙ ПОЛИТИКИ
СВЕРДЛОВСКОЙ ОБЛАСТИ
ГОСУДАРСТВЕННОЕ АВТОНОМНОЕ ПРОФЕССИОНАЛЬНОЕ
ОБРАЗОВАТЕЛЬНОЕ УЧРЕЖДЕНИЕ СВЕРДЛОВСКОЙ ОБЛАСТИ
«КАМЕНСК-УРАЛЬСКИЙ АГРОПРОМЫШЛЕННЫЙ ТЕХНИКУМ»

УТВЕРЖДЕН
Приказом директора
ГАПОУ СО «Каменск-Уральский
агропромышленный техникум»
С.И. Некрасова
Пр.№57-уч от 19.05.2025

КОМПЛЕКТ КОНТРОЛЬНО-ОЦЕНОЧНЫХ СРЕДСТВ ДЛЯ ОЦЕНКИ ОСВОЕНИЯ ИТОГОВЫХ ОБРАЗОВАТЕЛЬНЫХ РЕЗУЛЬТАТОВ МДК.04.01 ОРГАНИЗАЦИЯ И ПЛАНИРОВАНИЕ РАБОТ НА СБОРОЧНО-СВАРОЧНОМ УЧАСТКЕ

Для подготовки специалистов среднего звена:
15.02.19 Сварочное производство

Форма обучения: очная
Срок обучения: 3 г. 10 мес.
Уровень освоения: базовый

Каменск-Уральский
2025

Комплект контрольно-оценочных средств разработан на основе Федерального государственного образовательного стандарта (далее – ФГОС) по специальности 15.02.19 Сварочное производство, утвержденного приказом Министерства образования и науки РФ от 30.11.2023 г. N 907 (зарегистрировано в Минюсте России 29.12.2023 N 76769).

Организация-разработчик:
Государственное автономное профессиональное образовательное учреждение Свердловской области «Каменск-Уральский агропромышленный техникум»

Разработчик:
Калыева Оксана Фаритовна, преподаватель, ВКК.

Рецензент:

М.М. Гайсина	Зав. отделением	ГАПОУ СО «КУАТ»
Фамилия, Имя, Отчество	должность	место работы

Рассмотрен на заседании ПЦК, протокол №1 от 19.05.2025
Руководитель ПЦК: Нигматуллина А.Р.

Рассмотрен на заседании педагогического совета, протокол №12 от 19.05.2025
Председатель: Некрасов С.И.

Согласован на заседании НМС, протокол №1 от 19.05.2025
Председатель: Э.В. Павлова

1. Паспорт контрольно-оценочных средств

Комплект контрольно-оценочных средств (далее – КОС) предназначен для контроля и оценки образовательных достижений обучающихся, освоивших программу МДК. 04.01 Организация и планирование сборочно-работ на сварочном участке профессионального модуля.

КОС включает контрольные материалы для проведения текущего контроля и итоговой аттестации, разработан в соответствии с рабочей программой по МДК. 04.01 Организация и планирование сборочно-работ на сварочном участке, рассмотренной на заседании ПЦК.

Программой дисциплины предусматривается выполнение работы, направленной на формирование

общих компетенций:

ОК.01	Выбирать способы решения задач профессиональной деятельности применительно к различным контекстам
ОК.02	Использовать современные средства поиска, анализа и интерпретации информации и информационные технологии для выполнения задач профессиональной деятельности
ОК.03	Планировать и реализовывать собственное профессиональное и личностное развитие, предпринимательскую деятельность в профессиональной сфере, использовать знания по финансовой грамотности в различных жизненных ситуациях
ОК.04	Эффективно взаимодействовать и работать в коллективе и команде
ОК.05	Осуществлять устную и письменную коммуникацию на государственном языке Российской Федерации с учетом особенностей социального и культурного контекста
ОК.06	Проявлять гражданско-патриотическую позицию, демонстрировать осознанное поведение на основе традиционных общечеловеческих ценностей, в том числе с учетом гармонизации межнациональных и межрелигиозных отношений, применять стандарты антикоррупционного поведения
ОК.09	Пользоваться профессиональной документацией на государственном и иностранном языках

профессиональных компетенций (ПК):

ПК 4.1 Осуществлять текущее и перспективное планирование производственных работ.

ПК 4.2 Производить технологические расчеты на основе нормативов технологических режимов, трудовых и материальных затрат.

ПК 4.3 Применять методы и приемы организации труда, эксплуатации оборудования, оснастки, средств механизации для повышения эффективности производства.

ПК 4.4 Организовывать ремонт и техническое обслуживание сварочного производства по Единой системе планово-предупредительного ремонта.

ПК 4.5 Обеспечивать профилактику и безопасность условий труда на участке сварочных работ.

умений:

- разрабатывать текущую и перспективную планирующую документацию производственных работ на сварочном участке;
- определять трудоемкость сварочных работ;
- рассчитывать нормы времени заготовительных, слесарно-сборочных, сварочных и газоплазменных работ;
- производить технологические расчеты, расчеты трудовых и материальных затрат;
- проводить планово-предупредительный ремонт сварочного оборудования;

знаний:

- принципы координации производственной деятельности;
- формы организации монтажно-сварочных работ;
- основные нормативные правовые акты, регламентирующие проведение сварочномонтажных работ;
- тарифную систему нормирования труда;
- методику расчета времени заготовительных, слесарно-сборочных, сварочных и газоплазменных работ, нормативы затрат труда на сварочном участке;
- методы планирования и организации производственных работ;
- нормативы технологических расчетов, трудовых и материальных затрат;
- методы и средства защиты от опасностей технических систем и технологических процессов;
- справочную литературу для выбора материалов, технологических режимов, оборудования, оснастки, контрольно-измерительных средств.

Тестовые задания

Тест № 1

Выберете все правильные ответы из предложенных вариантов:

1. Мера оплаты труда на предприятии является объектом государственного нормирования и регулирования. Верно ли это?

1. Да.
2. Нет.

2. Производственная операция – это:

1. Часть производственного процесса.
2. Работа, выполняемая на разных станках разными рабочими.
3. Часть трудового процесса, выполняемая одним или группой рабочих на одном и том же рабочем месте при неизменном предмете труда.
4. Работы, выполняемые на одном станке разными исполнителями.

Объясните свой вывод.

3. Можно ли согласиться с утверждением, что нередко основной «секрет» успеха в выполнении приема труда передовыми рабочими состоит в выработке автоматизма действия без специально направленного внимания.

1. Да.
2. Нет.

4. Какие существуют виды наблюдений?

1. Хронометраж, фотография рабочего времени и фотохронометраж.
2. Хронометраж, фотография рабочего времени и метод моментных наблюдений.
3. Метод непосредственных замеров и метод моментных наблюдений.
4. Метод непосредственных замеров, фотография рабочего времени и фотохронометраж.

5. Норма штучно-калькуляционного времени определяется следующим образом:

1) Тшт. к.=Тшт+ $\frac{T_{пз}}{n}$;

2) Тшт. к.=Тшт п + Тпз;

3) Тшт. к =Тшт+Тпз ;

4) Тшт. к =Тшт+Тпз *n;*

6. Нормы труда требуют только технического обоснования. Верно ли это?

1. Да.
2. Нет.

7. В штучную норму времени входят следующие элементы:

1) Тшт=Топ+Торм+Тотл+Тпт;
2) Тшт=Топ+Торм+Тотл;
3) Тшт=Тос+Торм+Тотл;
4) Тшт=Твс+Торм+Тпт.

8. Состав нормы времени представляется в следующем виде:

1) Нвр = Тпз+Топ+Торм+Тотл+Тпт;
2) Нвр = Топ+Торм+Тотл+Тпт;
3) Нвр = Тпз+Топ+Торм+Тотл;
4) Нвр = Тпз+Топ+Торм.

9. Фотография рабочего времени это:

1. Изучение периодически повторяющихся элементов операции.
2. Изучение подготовительно-заключительной работы, действий по обслуживанию рабочего места.

3. Изучение рабочего времени исполнителя, времени использования оборудования в течении смены (или части ее) путем изменения всех видов затрат времени, их содержания, последовательности, продолжительности.

4. Изучение действий по обслуживанию рабочего места и периодически повторяющихся элементов операции.

10. Возможно ли большинство закономерностей, исследуемых при проведении организации труда, выявить с помощью математических зависимостей?

1. Да.
2. Нет.

Объясните свой вывод.

11. Расчет нормативного оперативного времени производится по следующей формуле:

1) Топ = $\frac{T_{см} - T_{нз}}{1 + \frac{K}{100}}$; 3) Топ = $\frac{T_{см} + T_{нз}}{1 + \frac{K}{100}}$;

2) Топ = $\frac{T_{см}}{1 + \frac{K}{100}}$; 4) Топ = $\frac{T_{см} - T_{нз}}{1 - \frac{K}{100}}$

12. Время выполнения производственного задания подразделяется на:

1. Подготовительно-заключительное, основное время и время обслуживания рабочего места.
2. Время технического обслуживания, основное и вспомогательное время
3. Подготовительно-заключительное и оперативное время.
4. Подготовительно-заключительное, оперативное и время обслуживания рабочего места.

13. Суть аналитического метода нормирования труда состоит в следующем:

1. Операция расчленяется на составляющие ее элементы, на основе анализа производственных возможностей рабочего места проектируется рациональный состав операции и определяются необходимые затраты времени на каждый из проектированных элементов и операцию в целом.
2. Норма времени определяется в целом на операцию или изделие без расчленения ее на элементы на основе статистических данных о выполнении норм на аналогичную операцию.
3. Норма времени рассчитывается на основании опыта нормировщика (мастера).
4. Норма времени определяется на операцию (или изделие) путем ее сравнения с выполнявшейся ранее аналогичной операцией.

14. Достоинствами метода моментных наблюдений являются:

1) Подробное изучение процесса труда и использования оборудования.
2) Один исследователь может наблюдать почти неограниченное число объектов и прерывать процесс наблюдения, при небольшой трудоемкости и простоте проведения наблюдения.
3) Получение усредненных данных.
4) Возможность выявления рациональных приемов и методов труда, причин и нерациональных затрат времени.

15. Недостатками метода моментных наблюдений являются:

1) Время наблюдения ограничено, наблюдения нельзя прерывать;
2) Результатом является только усредненные величины, неполные данные о причинах потерь рабочего времени (простоях оборудования). Отсутствие данных о последовательности выполнения операций;
3) Наблюдения длительны и трудоемки, обработка данных достаточно сложна;

4) Один наблюдатель одновременно может изучить затраты времени небольшой группы рабочих.

16. Норма времени – это:

1) Количество рабочего времени на изготовление партии изделий.

2) Количество рабочего времени, необходимое для выполнения единицы определенной работы (операции) одним рабочим или группой рабочих.

3) Затраты рабочего времени на изготовление всех изделий в цехе.

4) Затраты времени на изготовление всей продукции на предприятии.

17. В техническом отношении операция делится на:

1. Трудовые движения.
2. Комплексы приемов.
3. Трудовые приемы.
4. Переходы и проходы.

18. Время перерывов делится на следующие виды:

1) Перерывы на отдых и личные надобности, перерывы организационно-технического характера и перерывы из-за нарушения трудовой дисциплины.

2) Перерывы на отдых и перерывы организационно-технического характера.

3) Перерывы на личные надобности и перерывы из-за нарушения трудовой дисциплины.

4) Перерывы организационно-технического характера и перерывы из-за нарушения трудовой дисциплины.

19. Какие существуют виды наблюдений.

1) Хронометраж, фотография рабочего времени и фотохронометраж.

2) Хронометраж, фотография рабочего времени и метод моментных наблюдений.

3) Метод непосредственных замеров и метод моментных наблюдений.

4) Метод непосредственных замеров, фотография рабочего времени и фотохронометраж.

20. Нормы труда по степени укрупнения делится на:

1) Дифференцированные (элементные), укрупненные и комплексные.

2) Типовые и единые.

3) Местные, отраслевые и общепромышленные.

4) Разовые, временные, условно-постоянные и сезонные.

21. Цели проведения хронометража:

1. Выявление потерь и затрат рабочего времени, установление норм труда.
2. Проверка действующих норм выявления причин потерь рабочего времени.
3. Установление норм труда и причины их невыполнения, разработка нормативов, изучение передового опыта.

22. Для проектирования рациональных трудовых процессов и их нормирование при единичном и мелкосерийном методах ремонта обычно используются:

1. Укрупненные нормативы времени на приемы в целом.
2. Нормативы времени на трудовые действия и движения.

23. Наблюдения проводятся по следующим этапам:

1) Проведение наблюдения и обработка его результатов.

2) Подготовка к наблюдению, проведение наблюдения, обработка его результатов и их анализ.

3) Подготовка к наблюдению и анализ его результатов.

4) Проведение наблюдения, обработка его результатов и их анализ.

24. Состав нормы времени представляется в следующем виде:

1. Нвр = Тпз+Топ+Торм.
2. Нвр = Топ+Торм+Тотл+Тпт.
3. Нвр = Тпз+Топ+Торм+Тотл.
4. Нвр = Тпз+Топ+Торм+Тотл+Тпт.

Эталон ответа:

вопрос	1	2	3	4	5	6	7	8	9
ответ	2	1	2	3	4	1	1	2	3
вопрос	10	11	12	13	14	15	16	17	18
ответ	3	4	1	1	2	2	1	3	1
вопрос	19	20	21	22	23	24			
ответ	1	2	2	3	1	4			

Тест № 2

Выберете все правильные ответы из предложенных вариантов:

1. Основные типы производства

а) генеральный
б) общий
в) массовый
г) единичный
д) серийный
е) проектный
ж) поточный

2. Производственная мощность предприятия – это …

а) объем выпуска продукции в соответствии с производственной программой
б) максимально возможный годовой выпуск продукции или объем переработки сырья в номенклатуре, установленной планом при полной загрузке оборудования и площадей с учетом прогрессивной технологии, передовой организации труда и производства
в) годовой выпуск продукции или объем переработки сырья с учетом рыночного спроса в номенклатуре, установленной производственной программой с учетом прогрессивной технологии, передовой организации труда и производства
г) объем выпуска продукции, рассчитанный как результат сравнения спроса и предложения на рынке товаров и услуг
д) оптимальный объем производства, рассчитанный по критерию минимизации совокупных издержек на производство и хранение продукции

3. К важнейшим принципам организации и управления трудовыми ресурсами не относится принцип …

а) стратегической направленности управления
б) целевой совместимости и сосредоточения и эффективности управления
в) непрерывности и надежности
г) планомерности, пропорциональности и динамизма

4. Неправильное название принципа организации производственного процесса

а) Принцип параллельности
б) Принцип непрерывности
в) Принцип прямоточности движения
г) Принцип равномерности
д) Принцип пропорциональности производственных звеньев

5. Аккордная оплата труда относится к … форме оплаты труда.

а) сдельной
б) косвенно-сдельной
в) прогрессивной
г) основной
д) повременной

6. Показатель, который отражает оставшиеся в распоряжении предприятия средства после уплаты налогов

а) Выручка
б) Валовая прибыль
в) Издержки
г) Доход
д) Чистая прибыль

7.Назовите показатель, который используется при оценке принципа непрерывности:

а) коэффициент сопряженности
б) коэффициент серийности
в) коэффициент плотности
г) коэффициент прямоточности

8. Производственный процесс представляет собой:

а) процесс превращения исходного сырья в готовый продукт
б) распределение работников по видам работ
в) законченный круг производственных операций при изготовлении продукции

9. Производственная операция − это:

а) работа, направленная на преобразование предметов труда
б) время, затраченное на производство единицы работы
в) процесс, связанный с превращением предмета труда в готовую продукцию
г) часть процесса производства, выполняемая на одном рабочем месте над одним изделием, деталью, узлом и т. д.

10. Деление производственного процесса на основной, вспомогательный и обслуживающий

необходимо для:
а) определения необходимого количества оборудования
б) определения необходимой численности работников и структуры кадров
в) проектирования производственной структуры предприятия

11. Какой из перечисленных ниже нормативов поточного метода организации производства является основным нормативом?

а) скорость движения поточной линии
б) длительность производственного цикла
в) такт поточной линии
г) шаг конвейера
д) ритм поточной линии
е) общая длина поточной линии.

12. Основным нормативом системы планово-предупредительного ремонта являются:

а) условная ремонтная единица
б) ремонтный цикл
в) единица ремонтосложности
г) нормативы затрат времени
д) себестоимость ремонтных работ
е) простои оборудования в ремонте

13. Как определяется уровень производительности труда в машиностроительном производстве:

а) выработкой продукции в единицу рабочего времени
б) затратами рабочего времени на единицу продукции
в) количеством выработанной продукции на одного работающего
г) объемом продукции на одного рабочего
д) объемом выпущенной продукции в год

14. Каким показателем характеризуется уровень роста производительности труда на предприятии:

а) снижением трудоемкости единицы продукции

б) внедрением новых технологических процессов

в) внедрением нового оборудования

г) сокращением общей численности работающих

д) применением передового опыта

15. Как рассчитывается численность основных рабочих на предприятиях машиностроения:

а) отношением фонда времени рабочего к трудоемкости продукции

б) вычитанием трудоемкости продукции из фонда времени рабочего

в) отношением числа рабочих мест к норме обслуживания

г) отношением трудоемкости продукции к фонду времени рабочего

д) суммированием трудоемкости продукции и фонда времени рабочего

Эталон ответов

Вопрос	1	2	3	4	5	6	7	8	9
Ответ	В,г,д	б	а	г	а	д	г	а	г
Вопрос	10	11	12	13	14	15			
ответ	в	д	б	в	а	г			

Примерные вопросы для устного опроса обучающихся:

1. Расскажите о формы организации монтажно-сварочных работ.
2. 2.Расскажите о методах планирования и организации производственной деятельности.
3. Как происходит техническое обслуживание сварочного оборудования?
4. Дайте определение тарифная системы нормирования труда.
5. Перечислите основные нормативные документы на проведение сварочно-монтажных работ.
6. Методика расчета времени заготовительных, слесарно-сборочных, сварочных и газопламенных работ.
7. Технологические расчеты трудовых и материальных затрат.
8. Применение средств механизации для повышения эффективности производства.
9. Расскажите, что входит в планировка сборочно-сварочного участка.
10. Расскажите о методах защиты от опасностей технологических систем и технологических процессов.

Задачи

1. Рассчитать норму времени на приварку набора ручной электродуговой сваркой к полотнищу. Размеры узлов набора 15х500х1000. Количество узлов 3, шов таврового соединения с одной стороны и одним скосом одной кромки длиной 1м, с другой стороны без скоса кромки, катет шва 8 мм, длиной 1 м. Положение шва нижнее. Сварка в неудобных условиях. Работа простая, сварщик выполняет 2 перемещения через набор в открытых объемах. Расчет через штучно- калькуляционное время.
2. Рассчитать норму времени на приварку узлов набора ручной электродуговой сваркой к настилу платформы. Размеры узлов набора 10х500х1000. Количество узлов 4, шов таврового соединения с одной стороны и одним скосом одной кромки длиной 500 мм, с другой стороны без скоса кромки, катет шва 6 мм, длиной 500 м м. Положение шва нижнее. Сварка в неудобных условиях. Работа простая, сварщик выполняет 3 перемещения через набор в открытых объемах. Расчет через неполное штучное время.

3. Рассчитать норму времени на ручную электродуговую сварку полотнища из трех листов размерами 6х800х1000. Сварка по длинной кромке. Шов стыкового соединения V-образный односторонний. Положение шва нижнее. Условия работы удобные. Работа простая, сварщик выполняет 2 передвижения с инструментом. Расчет через неполное штучное время.

4. Рассчитать норму времени на автоматическую сварку полотнища из 3 листов, размерами 8х1000х2000, весом 5 тонн. Шов стыкового соединения без скоса кромок, двусторонний. Сварка по короткой кромке.Условия работы удобные. Необходимо подготовить полотнище к сварке с установкой изделия и поворотом на 180^0. Переносной автомат на переменном токе. Сварка на плите (без флюсовой подушки). Задание средней сложности.

5. Рассчитать норму времени на приварку 6 ребер жесткости длиной 5 м с помощью полуавтоматической сварки в среде углекислого газа, шов таврового соединения без скоса кромок, односторонний. Сварка полуавтоматом ПШП-10 электродной проволокой диаметром 1мм, катет шва 6 мм. Сварка в нижнем положении. Условия удобные. Сварщик совершает свободные перемещения с подающим механизмом, шлангами и держателем. Расстояние перемещений по 5м на каждое ребро.

6. Рассчитать норму времени на автоматическую сварку полотнища из 2 листов, размерами 10х3000х25000, весом 6 тонн. Шов стыкового соединения без скоса кромок, двусторонний. Сварка по длинной кромке. Условия работы удобные. Необходимо подготовить полотнище к сварке с установкой изделия и поворотом на 180^0. Переносной автомат АДС -1000 на переменном токе. Сварка на плите (без флюсовой подушки).

7. Рассчитать норму времени на приварку ребер жесткости размерами 8х200х500 к настилу платформы. Количество узлов 8, шов таврового соединения без скоса кромок, катет шва 4 мм, длиной 0,5 м. Положение шва нижнее. Условия неудобные. Сварщик совершает 7 перемещений через набор в открытых объемах. Расчет выполнить через штучно-калькуляционное время. Сварка ручная.

8. Рассчитать норму времени на приварку узлов набора ручной электродуговой сваркой к полотнищу. Размеры узлов набора 12х400х3000. Количество узлов 4, шов с одной стороны таврового соединения с двумя скосами одной кромки длиной 3 м, с другой стороны без скоса кромки, катет шва 6 мм, длиной 3 м. Положение шва нижнее. Сварка в неудобных условиях. Работа простая, сварщик выполняет 3 перемещения через набор в открытых объемах. Расчет через неполное штучное время.

9. Рассчитать норму времени на сварку полотнища из трех листов размерами 8х1000х2000. Сварка ручная по короткой кромке. Шов стыкового соединения V-образный односторонний. Положение шва нижнее. Условия работы удобные. В процессе работы требуется 2 перемещения сварщика с инструментом. Расчет через штучно-калькуляционное время.

10. Определить норму времени на полуавтоматическую сварку в среде углекислого газа ребер жесткости к полотнищу 10 ребер из стали длиной 2 метра. Шов таврового соединения без скоса кромок, односторонний, диаметр электродной проволоки 1,2 мм, катет шва 4 мм. Сварка в нижнем положении. Условия работы удобные. Сварщик совершает свободные перемещения с подающим механизмом, шлангом и держателем. Расстояние перемещений по 2м на каждое ребро. Задание простое полуавтомат ПШП-9.

Перечень рекомендуемых учебных изданий, Интернет-ресурсов, дополнительной литературы

Основные источники:

1. Основные источники: http://znanium.com/bookread2.php?book=947716 Организация машиностроительного производства / Холодилина Е.В. - Мн.:РИПО, 2016. - 179 с.

Дополнительные источники:

1. Банов М.Д., Казаков Ю.В., Козулин М.Г.Сварка и резка материалов [Текст]/ М.Д.Банов, М.Д., Казаков, Ю.В., М.Г. Козулин. – Москва: «Академия»,2009.
2. Сварка и резка металлов: учебное пособие для СПО /под общей редакцией Ю.В. Казакова-М: ИЦ «Академия», 2013. - 400 с.
3. Чернышов Г.Г., Полевой Г.В., Выборнов А.П. и др.Справочник электрогазосварщика и газорезчика. [Текст]/Г.Г.Чернышов, Г.В. Полевой, А.П Выборнов. и др. Уч. пособие для УНПО, ИЦ Академия, 2008г., 400 стр.
4. Интернет-ресурсы: weldingsite.com.ua «Сварка и все, что с ней связано».
5. info-svarka.ru «Все о сварке, обучающее видео по сварке».
6. osvarke.com "О сварке" - информационный сайт - сварка, резка, сварочное...
7. gost-svarka.ru «ГОСТы по сварке. Все сварочные ГОСТ с текстами».
8. zvar.narod.ru «Сварочные технологи и оборудование».
9. welder.ru › faq/svarka_aljuminija/ «Сварка алюминия: практические советы и рекомендации»
10. prom-tech.ru › page/press/weld/welding_d/ «Дефекты сварки. Устранение, причины, последствия».
11. polybum.com › welding/technologies/t3/ «Выбор режима сварки».
12. techno.x51.ru › index.php… «Газовая сварка. Сварка металлов».
13. shtorm-its.ru › rus/info/svartech/w19.php «Шторм. Технология сварки чугуна».
14. vds-omsk.ru «Сварка онлайн -... применение, безопасность, вред от сварки».
15. nporpk.ru › svar.htm «Сварочное оборудование».

МИНИСТЕРСТВО ОБРАЗОВАНИЯ И МОЛОДЕЖНОЙ ПОЛИТИКИ
СВЕРДЛОВСКОЙ ОБЛАСТИ
ГОСУДАРСТВЕННОЕ АВТОНОМНОЕ ПРОФЕССИОНАЛЬНОЕ ОБРАЗОВАТЕЛЬНОЕ
УЧРЕЖДЕНИЕ СВЕРДЛОВСКОЙ ОБЛАСТИ
«КАМЕНСК-УРАЛЬСКИЙ АГРОПРОМЫШЛЕННЫЙ ТЕХНИКУМ»

УТВЕРЖДЕН
Приказом директора
ГАПОУ СО «Каменск-Уральский
агропромышленный техникум»
С.И. Некрасова
Пр.№57-уч от 19.05.2025

КОМПЛЕКТ КОНТРОЛЬНО-ОЦЕНОЧНЫХ СРЕДСТВ ДЛЯ ПРОМЕЖУТОЧНОЙ АТТЕСТАЦИИ МЕЖДИСЦИПЛИНАРНОГО КУРСА МДК.05.01 ОСНОВЫ ОБЩЕСЛЕСАРНЫХ РАБОТ

Для подготовки специалистов среднего звена:
15.02.19 Сварочное производство

Форма обучения: очная
Срок обучения: 3 г.10 мес.
Уровень освоения: базовый

Каменск-Уральский
2025

Комплект контрольно-оценочных средств (далее - КОС) междисциплинарного курса МДК.05.01 Основы общеслесарных работ разработан на основе Федерального государственного образовательного стандарта среднего профессионального образования по специальности среднего профессионального образования 15.02.19 Сварочное производство, утвержденного приказом Министерства образования и науки РФ от 30.11.2023 г. N 907 (зарегистрировано в Минюсте России 29.12.2023 N 76769).

Организация-разработчик:
Государственное автономное профессиональное образовательное учреждение Свердловской области «Каменск-Уральский агропромышленный техникум»

Разработчик:
Мотовилов Михаил Анатольевич, преподаватель, высшая квалификационная категория

Рецензент:

М.М. Гайсина	Зав. отделением	ГАПОУ СО «КУАТ»
Фамилия, Имя, Отчество	должность	место работы

Рассмотрен на заседании ПЦК, протокол №1 от 19.05.2025
Руководитель ПЦК: Нигматуллина А.Р.

Рассмотрен на заседании педагогического совета, протокол №12 от 19.05.2025
Председатель: Некрасов С.И.

Согласован на заседании НМС, протокол №1 от 19.05.2025
Председатель: Э.В. Павлова

СОДЕРЖАНИЕ

1. ПАСПОРТ КОС МЕЖДИСЦИПЛИНАРНОГО КУРСА 4

2. ОЦЕНКА УРОВНЯ ОСВОЕНИЯ МЕЖДИСЦИПЛИНАРНОГО КУРСА 5

3. КОНТРОЛЬ И ОЦЕНКА РЕЗУЛЬТАТОВ ОСВОЕНИЯ МЕЖДИСЦИПЛИНАРНОГО КУРСА 11

1. ПАСПОРТ КОС МЕЖДИСЦИПЛИНАРНОГО КУРСА
МДК.05.01 Основы общеслесарных работ

1.1. Область применения программы

КОС предназначен для проверки результатов освоения междисциплинарного курса МДК.05.01 Основы общеслесарных работ и входит в состав фонда оценочных средств программы подготовки специалистов среднего звена (далее - ППССЗ) по специальности 15.02.19 Сварочное производство", реализуемой в ГАПОУ СО «Каменск-Уральский агропромышленный техникум».

Комплект контрольно-оценочных средств разработан на основе рабочей программы междисциплинарного курса МДК.05.01 Основы общеслесарных работ.

Структура комплекта контрольно-оценочных средств, порядок разработки, согласования и утверждения регламентированы документированной процедурой «Периодичность и порядок текущего контроля успеваемости и промежуточной аттестации обучающихся», утвержденной в техникуме.

1.2. Планируемые результаты освоения междисциплинарного курса

Целью оценки по междисциплинарному курсу является оценка освоения: 1) профессиональных и общих компетенций; 2) практического опыта и умений.

Наименование ОК, ПК	Знания и умения
ОК 01. Выбирать способы решения задач профессиональной деятельности применительно к различным контекстам ОК 02. Использовать современные средства поиска, анализа и интерпретации информации, и информационные технологии для выполнения задач профессиональной деятельности ОК 03. Планировать и реализовывать собственное профессиональное и личностное развитие, предпринимательскую деятельность в профессиональной сфере, использовать знания по финансовой грамотности в различных жизненных ситуациях ОК 04. Эффективно взаимодействовать и работать в коллективе и команде ОК 05. Осуществлять устную и письменную коммуникацию на государственном языке Российской Федерации с учетом особенностей социального и культурного контекста ОК 09. Пользоваться профессиональной документацией на государственном и иностранном языках. ПК 5.1. Выполнять основные виды общеслесарных работ: разметку рубку, правку, гибку, резку, опиливание, шабрение, шабрение металла, сверление, зенкование и развертывание отверстий,	**иметь практический опыт:** пользования слесарными инструментами, приспособлениями и оборудованием проведения технических измерений соответствующим инструментом и приборами; **уметь:** выполнять слесарные работы: разметка, рубка, резка, правка; выполнять метрологическую поверку средств измерений; выбирать и пользоваться инструментами и приспособлениями для слесарных работ; **знать:** понятия, способы, методы выполнения слесарных работ: разметка, рубка, резка, правка; устройства и способы применения слесарными инструментами, приспособлениями

клепку, пайку, лужение и склеивание, нарезание резьбы; подбирать материалы и выполнять смазку деталей и узлов. ПК 5.2. Изготовлять приспособления для сборки и ремонта.	

2. ОЦЕНКА УРОВНЯ ОСВОЕНИЯ МЕЖДИСЦИПЛИНАРНОГО КУРСА

Промежуточная аттестация проводится в форме дифференцированного зачета в 3 семестре

Типовые вопросы и задания:

ВАРИАНТ 1

Вопрос 1. Ручные ножницы применяются для разрезания стальных листов толщиной

- Ответ: 0,5...!

Вопрос 2. Что такое припасовка

- Ответ: Это слесарная операция по взаимной пригонке способами опиливания двух сопряжённых деталей

Вопрос 3. Сплав меди с цинком называется:

- Ответ: Латунь

Вопрос 4. Ножовочное полотно в прорези устанавливают так, чтобы зудья были направлены:

- Ответ: От рукоятки

Вопрос 5. Назовите типы насечек напильников:

- Ответ: Линейная, параллельная, перпендикулярная, угловая

Вопрос 6. Для опиливания стали и чугуна применяют напильники

- Ответ: С двойной насечкой

Вопрос 7. Угол заточки зубила для твердых металлов равен:

- Ответ: 70 град

Вопрос 8. Какие инструменты применяются при опиливании

- Ответ: Применяются: напильники, надфили, рашпили

Вопрос 9. Качество поверхности при шабрении определяют:

- Ответ: По расположению пятен краски на единицу обработанной поверхности

Вопрос 10. Что такое опиливание:

- Ответ: Операция по удалению с поверхности заготовки слоя металла при помощи режущего инструмента — напильника

Вопрос 11. Почему сверла с прямыми канавками для сверления глубоких отверстий применять не рекомендуется:

- Ответ: Из-за плохого отвода стружки низкое качество

Вопрос 12. Какую резьбу называют крепёжной

- Ответ: Цилиндрическую треугольную

Вопрос 13. Инструментом для рубки металла является:

- Ответ: Зубило

Вопрос 14. В комплект, состоящий из 3 метчиков, входят, черновой, средний и чистовой метчики. У которого из них заборная часть имеет 3-4 срезанных нитки:

- Ответ: Черновой

Вопрос 15. Назовите профили резьбы:

- Ответ: Треугольная, прямоугольная, трапецеидальная, упорная, круглая

Вопрос 16. Назовите виды разверток по форме рабочей части:

- Ответ: Цилиндрические и конические

Вопрос 17. Что такое зенкерование:

- Ответ: Это операция, связанная с обработкой раннее просверленного, штампованного, литого и другого отверстия с целью придания ему более правильной квадратной формы, более высокой точности и более низкой шероховатости

Вопрос 18. В каких единицах измеряется метрическая резьба:

- Ответ: В мм

Вопрос 19. При сверлении кондуктор применяют:

- Ответ: Для быстрого и точного сверления

Вопрос 20. Какая из перечисленных операций относится к термообработке

- Ответ: Отжиг

Вопрос 21. Качество стали зависит от содержания

- Ответ: Серы и фосфора

Вопрос 22. Что такое распиливание:

- Ответ: Разновидность припасовки

Вопрос 23. Назовите способы правки металла:

- Ответ: Правка изгибом, вытягиванием и выглаживанием

Вопрос 24. Какую резьбу применяют, когда винт должен передавать большое одностороннее усилие

- Ответ: Упорную

Вопрос 25. Высоколегированные стали имеют суммарное содержание легирующих элементов

- Ответ: Более 10%

Вопрос 26. Назовите системы резьб:

- Ответ: Метрическая, дюймовая, трубная

Вопрос 27. На алюминий разметку наносят:

- Ответ: Карандашом

Вопрос 28. Основной химический элемент, являющийся обязательным компонентом в чугуне и стали:

- Ответ: Углерод

Вопрос 29. Назовите виды плашек:

- Ответ: Круглая, квадратная (раздвижная), резьбонакатная
- Ответ: Модульная, сегментная, профильная

Вопрос 30. На основании чего производят разметку детали:

- Ответ: Производят на основании чертежа

Вопрос 31. По расположению режущей кромки ручные ножницы делятся:

- Ответ: Правые, левые

Вопрос 32. Что такое развёртывание:

- Ответ: Это операция по обработке раннее просверленного отверстия с высокой степенью точности

Вопрос 33. Назовите виды сверлильных станков:

- Ответ: Ручные, машинные и станочные

Вопрос 34. Что такое разметка

- Ответ: Операция по нанесению линий и точек на заготовку, предназначенную для обработки

Вопрос 35. Стали содержащие углерода 0,1-0,7% называют:

- Ответ: Углеродистые

Вопрос 36. Зенкерование применяют для:

- Ответ: Увеличения отверстия под головки болтов и винтов

Вопрос 37. Какая плашка дает точную резьбу по диаметру

- Ответ: Цельная

Вопрос 38. После закалки у угольника изменился угол между полками, стал меньше 90 градусов. Куда при правке наносить удары

- Ответ: У вершины внутреннего угла

Вопрос 39. Назовите виды разверток по точности обработки:

- Ответ: Ручные и машинные

Вопрос 40. Назовите виды свёрл:

- Ответ: Спиральные, перовые, центровочные, кольцевые, ружейные

Вопрос 41. Назовите инструмент для нарезания наружной резьбы:

- Ответ: Плашка

Вопрос 42. Какая плашка при нарезании дает точный профиль, долее гладкую и чистую поверхность резьбы

- Ответ: Накатная

Вопрос 43. Что такое шабрение

- Ответ: Это окончательная слесарная операция, заключающаяся в соскабливании очень тонких слоёв металла с поверхности заготовки с помощью режущего инструмента — шабера

Вопрос 44. Назначение напильника №0-1

- Ответ: Драчевой

Вопрос 45. Какую резьбу нарезают на болтах, винтах и шпильках

- Ответ: Треугольную

Вопрос 46. Какие напильники применяют для обработки твердых сплавов

- Ответ: Драчевые

Вопрос 47. Укажите величину угла при вершине сверла для обработки детали:

- Ответ: 116-118 градусов

Вопрос 48. Для разметки стальной поверхности нанесения линий (рисок) применяют:

- Ответ: Чертилку

Вопрос 49. Назовите виды шаберов по форме режущей кромки:

- Ответ: Плоские, трёхгранные, фасонные

Вопрос 50. Материалы, которые обычно используют на сжатие

- Ответ: Чугуны

Вопрос 51. Какой инструмент применяется для нарезания внутренней резьбы?

- Ответ: Метчик

Вопрос 52. За один рабочий ход шабером снимается слой металла толщиной

- Ответ: 0,005-0,07 мм

Вопрос 53. На сколько классов делятся напильники в зависимости от числа насечек на 10 мм длины

- Ответ: Делятся на 8 классов

Вопрос 54. Керн это:

- Ответ: Углубление от разметочного инструмента

Вопрос 55. При резке металла правыми ножницами всё время видна

- Ответ: Риска на разметочном металле

Вопрос 56. Назовите инструменты и приспособления, применяемые при правке:

- Ответ: Применяется: параллельные тиски, стуловые тиски, струбцины

Вопрос 57. Назовите элементы резьбы:

- Ответ: Угол профиля, шаг резьбы, наружный диаметр, диаметр, внутренний диаметр

Вопрос 58. Назовите ручной инструмент длярезке металла:

- Ответ: Слесарная ножовка, ручные ножницы, труборез

Вопрос 59. Инструментом для развертывания является:

- Ответ: Развертка

Вопрос 60. Легированные сплавы отличаются от обычных

- Ответ: Наличием специальных элементов вводимых для улучшения свойств сплава

Вопрос 61. Для лекальных, граверных работ и для зачистки применяются:

- Ответ: Надфили

Вопрос 62. Для обработки какого материала предназначены рашпили

- Ответ: Очень мягких металлов и неметаллов

Вопрос 63. Что такое резка металла

- Ответ: Это операция, связанная с разделением материалов на части с помощью режущего инструмента

Вопрос 64. Что называется стационарным оборудованием для сверления:

- Ответ: Таким оборудованием называется — оборудование, находящееся на одном месте, при это обрабатываемая заготовка доставляется к нему

Вопрос 65. Назовите формы поперечного сечения напильника:

- Ответ: Плоские, квадратные, трехгранные, круглые, полукруглые, ромбические, ножовочные

Вопрос 66. Изменение формы и размеров изделия под действием внешне и внутренней силы называется:

- Ответ: Деформация

Вопрос 67. Что такое правка металла

- Ответ: Операция по выправлению изогнутого или покоробленного металла, подвергаются только пластичные материалы

Вопрос 68. Назвать виды разметки

- Ответ: Существует два вида: плоскостная и пространственная

Вопрос 69. По отношению к рабочей поверхности шабер устанавливают под углом:

- Ответ: 25-30 градусов

Вопрос 70. Какой чертилкой можно наносить риски в труднодоступных местах

- Ответ: С отогнутым концом

Вопрос 71. Критерии, по которому стали делятся на обыкновенные, качественные, высококачественные:

- Ответ: Содержание серы и фосфора

Вопрос 72. В каких размерах (единицах) выражается шаг дюймовой резьбы:

- Ответ: Число витков на длине 1 дюйма

Вопрос 73. Назовите ручной сверлильный инструмент:

- Ответ: Ручная дрель, коловорот, трещотка, электрические и пневматические дрели

Вопрос 74. Что такое накернивание:

- Ответ: Это операция по нанесению точек-углублений на поверхности детали

Вопрос 75. Металл, находящийся в жидком состоянии

- Ответ: Ртуть

Вопрос 76. Назовите виды шаберов по конструкции:

- Ответ: Цельные и составные

Вопрос 77. Назовите виды разверток по способу использования:

- Ответ: Ручные и машинные

Вопрос 78. Назовите виды зенкеров:

- Ответ: Машинные и ручные

Вопрос 79. Зенкерование применяется для:

- Ответ: Обработки отверстий полученных ковкой, штамповкой, литьем и предварительно просверленных

Вопрос 80. Назовите мерительные инструменты применяемый для разметки:

- Ответ: Чертилка, молоток, прямоугольник, кернер, разметочный циркуль

Вопрос 81. Основным конструкционным материалом являются:

- Ответ: Сплавы на основе железа

Вопрос 82. Самый прочный металл

- Ответ: Железо

Вопрос 83. Назовите типы хвостовиков у спирального сверла:

- Ответ: Полукруглые и наружные

Вопрос 84. Инструмент, применяемый при рубке металла

- Ответ: Применяется: слесарная ножовка, труборез, ножницы по металлу

Вопрос 85. Что такое сверление

- Ответ: Это операция по образованию сквозных или глухих квадратных отверстий в сплошном материале, при помощи режущего инструмента — сверла

Вопрос 86. Что такое сверло

- Ответ: Режущий инструмент, которым образуют цилиндрические отверстия

Вопрос 87. Стали имеющие более высокие прочностные свойства

- Ответ: Спокойные

Вопрос 88. Для чего перед шабрением поверхность детали окрашивают:

- Ответ: Для выявления неровностей

ВАРИАНТ 2

1.Сколько раз разметочные риски можно наносить на заготовку?
а) 1;
б) 2;
в) 3.
2. Разметки бывают:
а) объёмная;
б) плоскостная;
в) параллельная.
3. Штангенциркуль предназначен для:
а) развёртывания отверстий;
б) для измерений;
в) для уплотнения.
4. Как влияет угол заострения на процесс рубки?
а) не влияет;
б) чем более твёрдый металл, тем угол больше;
в) чем более твёрдый металл, тем угол меньше.
5.Крейцмейсель, это:
а) измерительный инструмент;
б) зубило с более узкой режущей кромкой;
в) режущий инструмент.
6. Рихтовка, это:
а) правка закалённых деталей;
б) правка пруткового металла;
в) правка полосового металла.
7. Подлежащие гибке в холодном состоянии медные и латунные трубы заполняют:
а) водой;
б) ни чем не заполняют;
в) расплавленной канифолью.
8. Развальцовка труб, это:
а) нарезание резьбы;
б) расширение концов труб изнутри специальным инструментом;
в) выполнение проточки.
9. Как выбрать полотно для резки металла?
а) в зависимости от твёрдости металла,
б) в зависимости от цвета металла;
в) не имеет значения.
10. Для длинных пропилов используют ножовочное полотно с:
а) с большим шагом зубьев;
б) с мелким шагом зубьев;
в) с любым шагом зубьев.

11. На рычажных ножницах разрезают листы металла толщиной:
а) от 1,0 до 2,5 мм.
б) от 0,5 до 1,0 мм.
в) от 2,5 до 5,0 мм.
12. Удары молотком бывают:
а) ручные;
б) кистевые;
в) автоматические.
13. Напильники бывают с:
а) волнистой насечкой;
б) рашпильной насечкой;
в) косой насечкой.
14. Какой напильник применяется для опиливания вогнутой поверхности малого радиуса кривизны?
а) плоский;
б) полукруглый;
в) круглый.
15.Угол заточки при вершине сверла выбирается в зависимости от :
а) твёрдости обрабатываемого материала;
б) температуры обрабатываемого материала;
в) цвета обрабатываемого материала.
16. Зенкерование выполняется инструментом:
а) отвёрткой;
б) зенковкой;
в) зенкером.
17. Развёртывание, это:
а) процесс чистовой обработки отверстий;
б) процесс черновой обработки отверстий;
в) процесс промежуточной обработки.
18. Резьба в зависимости от формы поверхности бывает:
а) цилиндрическая;
б) угловая;
в) прямоугольная.
19.По эксплуатационному назначению резьбы делятся на:
а) скрепляющие;
б) ходовые;
в) скрепляющее – уплотнительные.
20.Инструменты для шабрения:
а) шиберы;
б) шаберы;
в) шаберки.

Ответы

1 – а	9 – а
2 – б	10 – а
3 – б	11 – а
4 – б	12 – б
5 – б	13 – б
6 – а	14 – в
7 – в	15 – а
8 – б	16 – в

17 – а
18 – а
19 – б
20 - б

3. КОНТРОЛЬ И ОЦЕНКА РЕЗУЛЬТАТОВ МЕЖДИСЦИПЛИНАРНОГО КУРСА

Результаты (освоенные профессиональные компетенции)	**Формы и методы контроля и оценки**
ПК 5.1. Выполнять основные виды общеслесарных работ: разметку рубку, правку, гибку, резку, опиливание, шабрение, шабрение металла, сверление, зенкование и развертывание отверстий, клепку, пайку, лужение и склеивание, нарезание резьбы; подбирать материалы и выполнять смазку деталей и узлов.	Наблюдение за практической работой соответствии с технологией выполнения задания Оценка и рекомендации
ПК 5.2. Изготовлять приспособления для сборки и ремонта.	Наблюдение и оценка за практической работой в соответствии с технологическим процессом Проверка работоспособности автомобиля его агрегатов и систем

Оценка знаний, умений и навыков по результатам текущего и итогового контроля производится в соответствии с универсальной шкалой (таблица).

Процент результативности (правильных ответов)	**Качественная оценка индивидуальных образовательных достижений**	
	балл (отметка)	**вербальный аналог**
90 ÷ 100	5	отлично
80 ÷ 89	4	хорошо
70 ÷ 79	3	удовлетворительно
менее 70	2	не удовлетворительно

МИНИСТЕРСТВО ОБРАЗОВАНИЯ И МОЛОДЕЖНОЙ ПОЛИТИКИ
СВЕРДЛОВСКОЙ ОБЛАСТИ
ГОСУДАРСТВЕННОЕ АВТОНОМНОЕ ПРОФЕССИОНАЛЬНОЕ ОБРАЗОВАТЕЛЬНОЕ
УЧРЕЖДЕНИЕ СВЕРДЛОВСКОЙ ОБЛАСТИ
«КАМЕНСК-УРАЛЬСКИЙ АГРОПРОМЫШЛЕННЫЙ ТЕХНИКУМ»

УТВЕРЖДЕН
Приказом директора
ГАПОУ СО «Каменск-Уральский
агропромышленный техникум»
С.И. Некрасова
Пр.№57-уч от 19.05.2025

КОМПЛЕКТ КОНТРОЛЬНО-ОЦЕНОЧНЫХ СРЕДСТВ МЕЖДИСЦИПЛИНАРНОГО КУРСА МДК.05.02 ВЫПОЛНЕНИЕ РАБОТ ПО ПРОФЕССИИ "СВАРЩИК РУЧНОЙ ДУГОВОЙ СВАРКИ ПЛАВЯЩИМСЯ ПОКРЫТЫМ ЭЛЕКТРОДОМ"

Для подготовки специалистов среднего звена:
15.02.19 Сварочное производство

Форма обучения: очная
Срок обучения: 3 г.10 мес.
Уровень освоения: базовый

Каменск-Уральский
2025

Комплект контрольно-оценочных средств (далее - КОС) междисциплинарного курса МДК.05.02 Выполнение работ по профессии "Сварщик ручной дуговой сварки плавящимся покрытым электродом" разработан на основе Федерального государственного образовательного стандарта среднего профессионального образования по специальности среднего профессионального образования 15.02.19 Сварочное производство, утвержденного приказом Министерства образования и науки РФ от 30.11.2023 г. N 907 (зарегистрировано в Минюсте России 29.12.2023 N 76769).

Организация-разработчик:
Государственное автономное профессиональное образовательное учреждение Свердловской области «Каменск-Уральский агропромышленный техникум»

Разработчик:
Каверина Наталья Анатольевна, мастер производственного обучения, первая квалификационная категория

Рецензент:

М.М. Гайсина	Зав. отделением	ГАПОУ СО «КУАТ»
Фамилия, Имя, Отчество	должность	место работы

Рассмотрен на заседании ПЦК, протокол №1 от 19.05.2025
Руководитель ПЦК: Нигматуллина А.Р.

Рассмотрен на заседании педагогического совета, протокол №12 от 19.05.2025
Председатель: Некрасов С.И.

Согласован на заседании НМС, протокол №1 от 19.05.2025
Председатель: Э.В. Павлова

СОДЕРЖАНИЕ

1. ПАСПОРТ КОС МЕЖДИСЦИПЛИНАРНОГО КУРСА 4

2. ОЦЕНКА УРОВНЯ ОСВОЕНИЯ МЕЖДИСЦИПЛИНАРНОГО КУРСА 6

3. КОНТРОЛЬ И ОЦЕНКА РЕЗУЛЬТАТОВ ОСВОЕНИЯ МЕЖДИСЦИПЛИНАРНОГО КУРСА 31

1. ПАСПОРТ КОС МЕЖДИСЦИПЛИНАРНОГО КУРСА МДК.05.02 Выполнение работ по профессии "Сварщик ручной дуговой сварки плавящимся покрытым электродом"

1.1. Область применения программы

КОС предназначен для проверки результатов освоения междисциплинарного курса МДК.05.02 Выполнение работ по профессии "Сварщик ручной дуговой сварки плавящимся покрытым электродом" и входит в состав фонда оценочных средств программы подготовки специалистов среднего звена (далее - ППССЗ) по специальности 15.02.19 Сварочное производство", реализуемой в ГАПОУ СО «Каменск-Уральский агропромышленный техникум».

Комплект контрольно-оценочных средств разработан на основе рабочей программы междисциплинарного курса МДК.05.02 Выполнение работ по профессии "Сварщик ручной дуговой сварки плавящимся покрытым электродом".

Структура комплекта контрольно-оценочных средств, порядок разработки, согласования и утверждения регламентированы документированной процедурой «Периодичность и порядок текущего контроля успеваемости и промежуточной аттестации обучающихся», утвержденной в техникуме.

1.2. Планируемые результаты освоения междисциплинарного курса

Целью оценки по междисциплинарному курсу является оценка освоения: 1) профессиональных и общих компетенций; 2) практического опыта и умений.

Наименование ОК, ПК	Знания и умения
ОК 01. Выбирать способы решения задач профессиональной деятельности применительно к различным контекстам ОК 02. Использовать современные средства поиска, анализа и интерпретации информации и информационные технологии для выполнения задач профессиональной деятельности ОК 03. Планировать и реализовывать собственное профессиональное и личностное развитие, предпринимательскую деятельность в профессиональной сфере, использовать знания по финансовой грамотности в различных жизненных ситуациях ОК 04. Эффективно взаимодействовать и работать в коллективе и команде ОК 05. Осуществлять устную и письменную коммуникацию на государственном языке Российской Федерации с учетом особенностей социального и культурного контекста ОК 09. Пользоваться профессиональной документацией на государственном и иностранном языках. (п. 5.1 в ред. Приказа Минпросвещения России от 01.09.2022 N 796)	**иметь практический опыт:** проверки оснащенности сварочного поста ручной дуговой сварки (наплавки, резки) плавящимся покрытым электродом; проверки работоспособности и исправности оборудования поста ручной дуговой сварки (наплавки, резки) плавящимся покрытым электродом; проверки наличия заземления сварочного поста ручной дуговой сварки (наплавки, резки) плавящимся покрытым электродом; подготовки и проверки сварочных материалов для ручной дуговой сварки (наплавки, резки) плавящимся покрытым электродом; настройки оборудования ручной дуговой сварки (наплавки, резки) плавящимся покрытым электродом для выполнения сварки; выполнения ручной дуговой сварки (наплавки, резки) плавящимся покрытым электродом различных деталей и конструкций; выполнения дуговой резки; **уметь:** проверять работоспособность и исправность сварочного оборудования для
ПК 5.4. Выполнять ручную дуговую	

Наименование ОК, ПК	Знания и умения
сварку различных деталей из углеродистых и конструкционных сталей во всех пространственных положениях сварного шва. ПК 5.5. Выполнять ручную дуговую сварку различных деталей из цветных металлов и сплавов во всех пространственных положениях сварного шва. ПК 5.6. Выполнять ручную дуговую наплавку покрытыми электродами различных деталей. ПК 5.7. Выполнять дуговую резку различных деталей.	ручной дуговой сварки (наплавки, резки) плавящимся покрытым электродом; настраивать сварочное оборудование для ручной дуговой сварки (наплавки, резки) плавящимся покрытым электродом; выполнять сварку различных деталей и конструкций во всех пространственных положениях сварного шва; владеть техникой дуговой резки металла; **знать:** основные типы, конструктивные элементы и размеры сварных соединений, выполняемых ручной дуговой сваркой (наплавкой, резкой) плавящимся покрытым электродом, и обозначение их на чертежах; основные группы и марки материалов, свариваемых ручной дуговой сваркой (наплавкой, резкой) плавящимся покрытым электродом; сварочные (наплавочные) материалы для ручной дуговой сварки (наплавки, резки) плавящимся покрытым электродом; технику и технологию ручной дуговой сварки (наплавки, резки) плавящимся покрытым электродом различных деталей и конструкций в пространственных положениях сварного шва; основы дуговой резки; причины возникновения дефектов сварных швов, способы их предупреждения и исправления при ручной дуговой сварке (наплавке, резке) плавящимся покрытым электродом

2. ОЦЕНКА УРОВНЯ ОСВОЕНИЯ МЕЖДИСЦИПЛИНАРНОГО КУРСА

2.1 Контрольно-оценочные материалы для проведения текущего контроля

2.1.1. Типовые задания виде тестов для проведения контрольной работы по теме 1.1. Технология ручной дуговой сварки покрытыми электродами

1 вариант

1. Укажите марку стали, которая сваривается без особых ограничений, независимо от толщины металла, температуры окружающего воздуха

1. 4Г2АФ
2. ВСт3сп5
3. 20ХГСА
4. 30ХН2МФА

2. Какой из легирующих элементов стали увеличивает ее твердость и работоспособность при высоких температурах?

1.Хром
2.Углерод
3.Никель
4. Вольфрам

3. Обратноступенчатую сварку применяют с целью:

1. Экономии электродов.
2. Повышения производительности.
3. Уменьшения деформаций.
4. Термообработки.

4. Вам поручена сварка конструкции из низколегированной стали электродами Э50А. Какую марку электродов вы выберете?

1.ОЗС - 18
2.НД - 11
3.УОННИ - 13/55
4.МР - 3

5. Как отличаются по величине сварочный ток при выполнении прихватки и сварке?

1.Ток должен быть больше на 15-20% сварочного тока
2.Ток должен быть больше на 20-30% сварочного тока
3.Ток должен быть меньше на 20-30%
4.Ток остается неизменным

6. В этом соединении свариваемые элементы располагаются в одной плоскости или на одной поверхности. Какой это тип соединения?

1.Стыковое
2.Угловое
3.Тавровое
4.Нахлесточное

7. Какие параметры необходимо контролировать после выполнения подготовки деталей и сборочных единиц под сварку?

1.Форму, размеры и качество подготовки кромок; правильность выполнения переходов от одного сечения к другому; другие характеристики и размеры, контроль которых предусмотрен ПКД или ПТД.

2.Форму и размеры расточки или раздачи труб; качество зачистки подготовленных под сварку кромок; химический состав металла.

3.Все параметры, указанные в п.п. 1 и 2.

8.Для получения валика правильной формы длина дуги должна быть:

1. Меньше диаметра электрода.

2. Равна диаметру электрода.

3. Больше диаметра электрода.

9. Укажите марку сварочного выпрямителя

1.ТД-401У2

2.ВД-306

3.ГСО-500

4.ГД-312

10. Для зажигания электрода и подвода к нему сварочного тока служит

1.Сварочный провод

2.Зажимы

3.Держатель

4.Кабель

11. Для какой группы сталей применяют при сварке электроды типов Э50, Э50А,Э42А,Э55?

1.Для сварки конструкционных сталей повышенной и высокой прочности.

2.Для сварки углеродистых конструкционных сталей.

3.Для сварки высоколегированных сталей.

12.При выполнении вертикальных швов в основном используют способ:

1. «снизу вверх».

2. «углом вперед»..

3. «сверху вниз».

4. «углом назад».

13.С повышением напряжения на дуге ширина сварного шва:

1. Увеличивается.
2. Уменьшается.
3. Не изменяется.
4. Равна нулю.

14. В зависимости от каких характеристик соединения устанавливают шаг и размер прихваток?

1.В зависимости от длины соединения

2.В зависимости от типа соединения

3.В зависимости от вида шва

4.В зависимости от толщины соединения

15. Сборку на сварочных прихватках применяют для конструкций из листов толщиной до...

1. 5-6 мм

2. 6-8 мм

3. 8-10 мм

4. 10-12 мм

16. Нормальной считают длину дуги, равную... диаметра стержня электрода

1. 0,5-1,1

2. 1,1-1,2

3. 1,2-1,5

4. 1,5-1,7

17. Зазор между стыкуемыми элементами и притупление кромок составляет от...

1. 0,3 до 0,5 мм

2. 0,5 до 1 мм

3. 1, до 1,5 мм

4. 1,5 до 4 мм

18. При сварке углового соединения, со скосом одной кромки под углом (45+2), толщине металла 4 мм, диаметре электрода 3-4 мм, сила тока

1. 220-360 А
2. 160-320 А
3. 120-160 А
4. 160-220 А

19. При сварке каких швов сварочный ток уменьшается на 15-20%
1. Нижних
2. Вертикальных
3. Горизонтальных
4. Потолочных

20. Смертельным следует считать величину тока
1. 0,6-1,5 м А
2. 0,1 А
3. 5-7 м А
4. 20-25 м А

2 вариант

1 С увеличением силы сварочного тока глубина проплавления металла:
1. Увеличивается.
2. Уменьшается.
3. Не изменяется.
4. Равна нулю.

2. Какой буквой русского алфавита обозначают кремний и кобальт в маркировке стали?
1.Кремний – К, кобальт – Т.
2.Кремний – Т, кобальт – М.
3.Кремний – С, кобальт – К.

3.Что обозначает в маркировке типов электродов буква «А», например, Э42А?
1.Пониженное содержание легирующих элементов.
2.Пониженное содержание углерода.
3.Повышенные пластические свойства наплавленного металла.

4.Какие источники питания дуги рекомендуется применять для сварки электродами с основным покрытием?
1.Источники питания дуги переменного тока.
2.Любые источники питания.
3.Сварочные преобразователи постоянного тока и выпрямители.

5. Какие стали относятся к группе углеродистых сталей?
1.Ст3сп5,Сталь 10, Сталь 15, 20Л, 20К, 22К.
2.45Х25Н20, 15ГС, 09Г2С.
3.08Х14МФ, 1Х12В2МФ, 25Х30Н.

6.Нужен ли предварительный подогрев для сварки хорошо свариваемых малоуглеродистых и сталей толщиной менее 30 мм?
1.Нужен.
2.Не нужен.
3.По усмотрению руководителя работ.

7. Укажите место возбуждения и гашения дуги при ручной дуговой сварке.
1.На поверхности изделия.
2.В разделке кромок или на ранее выполненном шве.
3.В кратере шва.

8. Укажите марку низколегированной низкоуглеродистой стали, содержащей С< 0,14%
1.20ХГСА
2.30ХН2МФА

3.10Г2СI

4.15ХСНД

9. Применение электродов для сварки на постоянном токе обратной полярности условно обозначается

1. 0

2. 1

3. 2

4. 3

10. К какой группе свариваемости относится сталь 15ХСНД?

1.К группе 1

2.К группе 2

3.К группе 3

4.К группе 4

11. Какой легирующий элемент стали повышает твердость и снижает пластичность

1.Хром

2.Никель

3.Вольфрам

4.Углерод

12. Вам поручена сварка покрытыми электродами на минимальном токе 315 А. Какой выпрямитель нужен для этой работы?

1.ВД-502

2.ВД-306

3.ВДУ-504

4.ВДУ-504-1

13. При работе в колодцах, тоннелях, сырых помещениях используются светильники с напряжением не выше

1. 12В

2. 24В

3. 36 В

4. 220 В

14.Укажите, как влияет увеличение скорости ручной дуговой сварки на размеры сварного шва?

1.Глубина проплава уменьшается.

2.Влияния не оказывает.

3.Увеличивается ширина шва.

15.Ширина валика, в зависимости от диаметра электрода, изменяется следующим образом:

1. Возрастает с увеличением диаметра электрода.

2. Уменьшается с увеличением диаметра электрода.

3. Не изменяется.

16.Какой диапазон сварочного тока следует использовать для прихватки электродом диаметром 4 мм:

1. 90…110 А.

2. 120…140 А.

3. 140…160 А

17.Ширина околошовной зоны, подвергаемой зачистке, составляет не менее:

1. 40 мм.

2. 20 мм.

3. 80 мм

18.Сколько углерода содержит сталь 08Х18Н10Т?

1. не более 8%.

2. не более 0,8%.

3. не более 0,08%.

19. Определите вид покрытия электрода ВСЦ-1

1.Кислое покрытие

2.Целлюлозное покрытие

3.Рутиловое покрытие

4.Основное покрытие

20. С увеличением содержания углерода, а также ряда легирующих элементов свариваемость стали:

1. Улучшается.

2. Ухудшается.

3. Не изменяется.

Эталоны ответов

1 вариант 2 вариант

1-2	1-3
2-4	2-2
3-2	3-1
4-3	4-1
5-4	5-1
6-1	6-3
7-3	7-4
8-2	8-3
9-2	9-1
10-3	10-2
11-3	11-2
12-1	12-4
13-3	13-2
14-4	14-1
15-2	15-3
16-1	16-2
17-4	17-2
18-3	18-1
19-4	19-3
20-2	20-2

Общее количество баллов за выполнение задания: 0-20 баллов

Шкала перевода баллов в оценку:

20-16 баллов - "отлично",

15-13 - "хорошо",

12-10 - "удовлетворительно",

менее 10 - "неудовлетворительно".

2.1.2. Комплект заданий для проведения контрольной работы по Теме 1.2. Дуговая наплавка металлов

Тема 1.2. Дуговая наплавка металлов

1 вариант

1 уровень

(Каждый правильный ответ оценивается в балл)

Задание 1. Продолжите предложение (Количество баллов за задание 0-2)

1. Назначение наплавки: 1 .....

2……

Задание 2. Установи соответствие путем соотнесения первой колонки (цифры) и второй колонки (буквы). (Количество баллов за задание 0-3)

Условия обеспечения требований наплавки	Требования к наплавке
Выбор вида колебательных движений электрода	А Обеспечить необходимые свойства наплавленного металла
Выбор марки электродов для наплавки	Б Обеспечить заданный химический состав наплавленного металла
3 Выбор силы сварочного тока	В Обеспечить необходимую ширину наплавленного металла

Задание 3. Величина перекрытия наплавленных валиков составляет (Количество баллов за задание 0-1):

А - 1/2 ширины валика

Б - 1/3 ширины валика

В - 1/4 ширины валика

Задание 4. Назовите основные параметры режимов дуговой наплавки (Количество баллов за задание 0-5).:

А ,Б.....,В.....,Г.....,Д.....

Задание 5. Вставьте пропущенные слова в предложение (Количество баллов за задание 0-3).

Наплавку металлическим электродом производят.дугой, на.....токе полярности.

Задание 6. На каком из рисунков установлена правильная последовательность наплавки

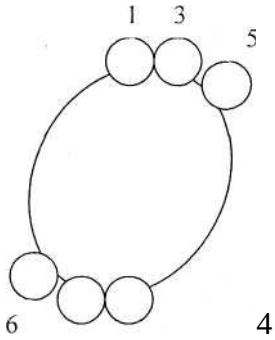

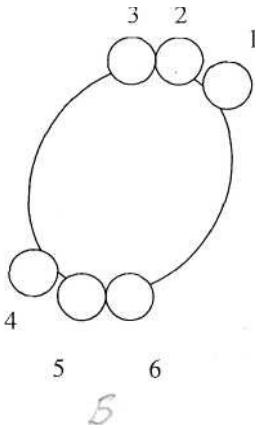

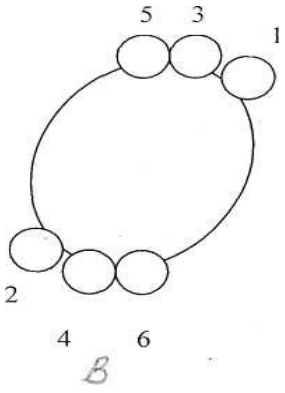

2 уровень

Задание 7. Определить химический состав наплавленного металла, при наплавке электродами:

Э10К18В11М10Х3Ф-034-5-НД Э1001-Б20

3 уровень

Задание 8: Необходимо восстановить изношенный вал диаметром 118 мм до 130 мм дуговой наплавкой

металлическими электродами.

А. Определите необходимое количество наплавленных слов.

Б. Предложите способы восстановления вала.

Тема 1.2. Дуговая наплавка металлов

2 вариант

1 уровень

(Каждый правильный ответ оценивается в балл)

Задание 1. Продолжите предложение (Количество баллов за задание 0-2)

1. Назначение наплавки: 1 .....

2……

Задание 2. Установи соответствие путем соотнесения первой колонки (цифры) и второй колонки (буквы). (Количество баллов за задание 0-3)

Условия обеспечения требований	Требования к наплавке
Выбор вида колебательных движений электрода	А Обеспечить необходимые свойства наплавленного металла
Выбор марки электродов для наплавки	Б Обеспечить заданный химический состав наплавленного металла
Выбор силы сварочного тока	В Обеспечить необходимую ширину наплавленного металла

Задание 3. Величина перекрытия наплавленных валиков составляет (Количество баллов за задание 0-1):

А - 1/2 ширины валика

Б - 1/3 ширины валика

В - 1/4 ширины валика

Задание 4. Назовите основные параметры режимов дуговой наплавки (Количество баллов за задание 0-5):

А ,Б.....,В.....,Г.....,Д.....

Задание 5. Вставьте пропущенные слова в предложение (Количество баллов за задание 0-3).

Наплавку металлическим электродом производят.дугой, на.....токе полярности.

Задание 6. Основной особенностью наплавки является обеспечение незначительного перемешивания наплавляемого слоя с основным металлом за счет:

А- уменьшения глубины проплавления;

Б- увеличения скорости сварки;

В.- уменьшения скорости сварки;

Г- предварительного подогрева.

2 уровень

Задание 7. Определить химический состав наплавленного металла, при наплавке электродами:

Э15Х28Н10С3ГТ- ДН Л 9 - НГ

Э1001 -Б20

3 уровень

Задание 8: Необходимо восстановить изношенную рабочую часть зубьев ковша экскаватора на высоту до 15 мм дуговой наплавкой металлическими электродами.

А. Определите необходимое количество наплавленных слов.

Б. Предложите способы восстановления зубьев ковша.

Тема 1.2. Дуговая наплавка металлов

3 вариант

1 уровень

(Каждый правильный ответ оценивается в балл)

Задание 1. Продолжите предложение (Количество баллов за задание 0-2)

1. Назначение наплавки: 1 .....

2……

Задание 2. Установи соответствие путем соотнесения первой колонки (цифры) и второй колонки (буквы). (Количество баллов за задание 0-3)

Условия обеспечения	Требования к наплавке
Выбор вида колебательных движений электрода	А Обеспечить необходимые свойства наплавленного металла
Выбор марки электродов для наплавки	Б Обеспечить заданный химический состав наплавленного металла
Выбор силы сварочного тока	В Обеспечить необходимую ширину наплавленного металла

Задание 3. Величина перекрытия наплавленных валиков составляет (Количество баллов за задание 0-1):

А - 1/2 ширины валика

Б - 1/3 ширины валика

В - 1/4 ширины валика

Задание 4. Назовите основные параметры режимов дуговой наплавки (Количество баллов за задание 0-5).:

А ,Б.....,В.....,Г.....,Д.....

Задание 5. Вставьте пропущенные слова в предложение (Количество баллов за задание 0-3).

Наплавку металлическим электродом производят.дугой, на.....

токе……..полярности.

Задание 6. Для предотвращения образования трещин обрабатываемые детали подогревают перед наплавкой до температуры:

А. 100-200°С; В.- 300-600°С;

Б.-200-250°С; Г.- 700-750°С

2 уровень

Задание 7. Определить химический состав наплавленного металла, при наплавке электродами:

Э190К62Х29В5С2 - ЦН2- НД

Э1001-Б20

3 уровень

Задание 8: Необходимо восстановить изношенный вал диаметром 90 мм до 95мм дуговой наплавкой металлическими электродами.

А. Определите необходимое количество наплавленных слов.

Б. Предложите способы восстановления вала

Тема 1.2. Дуговая наплавка металлов

4 вариант

1 уровень

(Каждый правильный ответ оценивается в балл)

Задание 1. Продолжите предложение (Количество баллов за задание 0-2)

1. Назначение наплавки: 1 .....

2……

Задание 2. Установи соответствие путем соотнесения первой колонки (цифры) и второй колонки (буквы). (Количество баллов за задание 0-3)

Условия обеспечения	Требования к наплавке
Выбор вида колебательных движений электрода	А Обеспечить необходимые свойства наплавленного металла
Выбор марки электродов для наплавки	Б Обеспечить заданный химический состав наплавленного металла
Выбор силы сварочного тока	В Обеспечить необходимую ширину наплавленного металла

Задание 3. Величина перекрытия наплавленных валиков составляет (Количество баллов за задание 0-1):

А - 1/2 ширины валика

Б - 1/3 ширины валика

В - 1/4 ширины валика

Задание 4. Назовите основные параметры режимов дуговой наплавки (Количество баллов за задание 0-5).:

А ,Б.....,В.....,Г……,Д.....

Задание 5. Вставьте пропущенные слова в предложение (Количество баллов за задание 0-3).

Наплавку металлическим электродом производят.дугой, на.....

токе……..полярности.

Задание 6. Как влияет скорость перемещения электрода вдоль валика на размеры наплавленного валика?

А.- Чем выше скорость, тем сварочный металл будет меньше проникать в основной металл и валик будет более высоким.

Б.- Чем выше скорость, тем сварочный металл будет глубже проникать в основной металл и валик окажется менее высоким.

В.- Чем ниже скорость, тем ширина валика будет больше.

2 уровень

Задание 7. Определить химический состав наплавленного металла, при наплавке электродами:

Э10М9Н8К8Х3СФ - ОЗШ – 4-НД

Э1001-Б20

3 уровень

Задание 8: Необходимо восстановить изношенную рабочую часть штампа для холодной штамповки на высоту до 8 мм дуговой наплавкой металлическими электродами.

А. Определите необходимое количество наплавленных слов.

Б. Предложите способы восстановления вала.

2.1.3. Комплект заданий для контрольной работы по Теме 1.3. Дуговая резка металлов сварных конструкций

Теме 1.3. Дуговая резка металлов сварных конструкций

1 вариант

1 уровень

(Каждый правильный ответ оценивается в балл)

Задание 1. Продолжите предложение (Количество баллов за задание 0-2)

1. Дуговым способом разрезают:.....

Задание 2. Назовите основные параметры режимов дуговой резки (Количество баллов за задание 0-4):

А..... ,Б..... ,В..... ,Г.....

Задание 3. Резка электродами выполняется в пространственных положениях (Количество баллов за задание 0-1):

1. только в нижнем;
2. только в горизонтальном;
3. только в вертикальном;
4. во всех пространственных положениях.

Задание 4. Вставьте пропущенные слова в предложение (Количество баллов за задание 0-2).

Резку угольной дугой ведут на _____ токе _____ полярности.

Задание 5. Установи соответствие путем соотнесения первой колонки (цифры) и второй колонки (буквы). (Количество баллов за задание 0-3)

Разрезаемый металл		Разрезаемость	
1.	Ст2	А	Хорошая
2	Сталь 45	Б	Удовлетворительная
3.	Серый чугун	В	Плохая

2 уровень

Задание 6. Объясните сущность процесса гозо-дуговой резки (Количество баллов за задание 0-3).

Задание 7. Объясните преимущества процесса воздушно-дуговой резки. (Количество баллов за задание 0-3).

3 уровень

Задание 8. Необходимо произвести разделительную резку пластины изготовленной из чугуна марки СЧ10 толщиной 10 мм. (Количество баллов за задание 0-3).

1.Выберите способ резки стали.

2.Выберите оборудование для резки.

3.Определите режимы резки стали.

Задание 9. Произведите сравнительный анализ представленных на рисунке способов резки металла. (Количество баллов за задание 0-3).

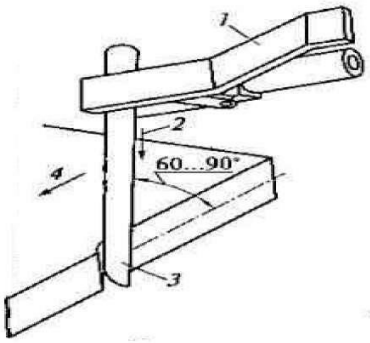

Рис.1

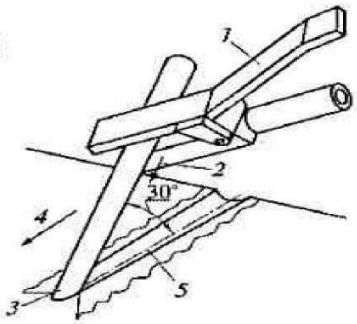

Рис.2

Общее количество баллов за выполнение задания: 0-24 баллов

Шкала перевода баллов в оценку:

24-20 баллов - "отлично",

19-16 - "хорошо",

15-12 - "удовлетворительно",

менее 12 - "неудовлетворительно".

Теме 1.3. Дуговая резка металлов сварных конструкций

2 вариант

1 уровень

(Каждый правильный ответ оценивается в балл)

Задание 1. Продолжите предложение (Количество баллов за задание 0-2)

Дуговая резка производится металлическими электродами .....

Задание 2. Назовите основные параметры режимов дуговой резки (Количество баллов за задание 0-4).:

А..... ,Б..... ,В..... ,Г.....

Задание 3. Разделительную резку применяют: (Количество баллов за задание 0-1):

1. при резке металла;
2. для раскроя металла на части ;
3. для вырезки различного вида заготовок, раскроя листового металла, разделки кромок под

сварку и других работ.

Задание 4. Вставьте пропущенные слова в предложение (Количество баллов за задание 0-2).

Дуговую резку можно производить_____-, и _____ электродом.

Задание 5. Установи соответствие путем соотнесения первой колонки (цифры) и второй колонки (буквы). (Количество баллов за задание 0-3)

Разрезаемый металл	Разрезаемость
Ст5	А Хорошая
Ковкий чугун	Б Удовлетворительная
Ст1	В Плохая

2 уровень

Задание 6. Объясните сущность процесса воздушно-дуговой резки (Количество баллов за задание 0-3).

Задание 7. Объясните преимущества процесса кислородно-дуговой резки. (Количество баллов за задание 0-3).

3 уровень

Задание 8. Необходимо произвести разделительную резку вала изготовленного из стали марки 50ХГА диаметром 40 мм. . (Количество баллов за задание 0-3).

1.Выберите способ резки стали.

2.Выберите оборудование для резки.

3.Определите режимы резки стали.

Задание 9. Произведите сравнительный анализ представленных на рисунке способов резки металла. . (Количество баллов за задание 0-3).

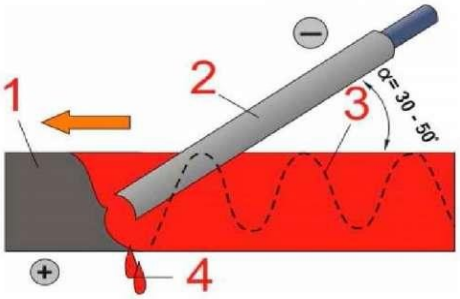

Рис.1

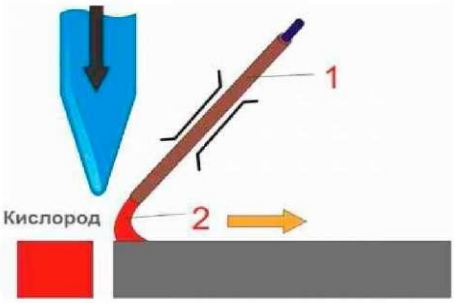

Рис.2

Общее количество баллов за выполнение задания: 0-24 баллов

Шкала перевода баллов в оценку:

24-20 баллов - "отлично",

19-16 - "хорошо",

15-12 - "удовлетворительно",

менее 12 - "неудовлетворительно".

Теме 1.3. Дуговая резка металлов сварных конструкций

Звариант

Тест

1 уровень

(Каждый правильный ответ оценивается в балл)

Задание 1. Продолжите предложение (Количество баллов за задание 0-2)

Дуговую резку можно осуществлять .....токоm

Задание 2. Назовите основные параметры режимов дуговой резки (Количество баллов за задание 0-4).:

А..... ,Б..... ,В..... ,Г.....

Задание 3. Дуговую резку можно выполнять (Количество баллов за задание 0-1):

1. только специальными электродами;
2. электродами одной марки;
3. электродами одного диаметра;
4. электродами разных диаметров и марок.

Задание 4. Вставьте пропущенные слова в предложение (Количество баллов за задание 0-2).

К недостаткам дуговой резки относится большой _____ электродов и _____ металла на нижнем крае реза.

Задание 5. Установи соответствие путем соотнесения первой колонки (цифры) и второй колонки (буквы). (Количество баллов за задание 0-3)

Разрезаемый металл	Разрезаемость

1.Сталь15	А	Хорошая
2.Белый чугун	Б	Удовлетворительная
3.Ст4	В	Плохая

2 уровень

Задание 6. Объясните сущность процесса дуговой резки (Количество баллов за задание 0-3).

Задание 7. Объясните преимущества процесса кислородной резки. (Количество баллов за задание 0-3)._____

3 уровень

Задание 8. Необходимо произвести разделительную резку листовой стали марки 10Г2 толщиной 30 мм. . (Количество баллов за задание 0-3).

1.Выберите способ резки стали.

2. Выберите оборудование для резки.

3.Определите режимы резки стали.

Задание 9.Произведите сравнительный анализ представленных на рисунке способов резки металла.

. (Количество баллов за задание 0-3).

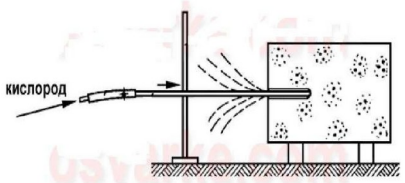

Рис.1

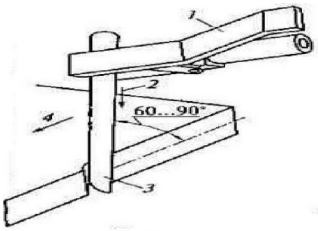

Рис.2

Общее количество баллов за выполнение задания: 0-24 баллов

Шкала перевода баллов в оценку:

24-20 баллов - "отлично",

19-16 - "хорошо",

15-12 - "удовлетворительно",

менее 12 - "неудовлетворительно".

Теме 1.3. Дуговая резка металлов сварных конструкций

4 вариант

1 уровень

(Каждый правильный ответ оценивается в балл)

Задание 1. Продолжите предложение (Количество баллов за задание 0-2)

Производительность дуговой резки зависит от.....

Задание 2. Назовите основные параметры режимов дуговой резки (Количество баллов за задание 0-4).:

А..... ,Б..... ,В..... ,Г.....

Задание 3. Для отклонения дуги магнитным полем в направлении реза второй сварочный кабель присоединяют: (Количество баллов за задание 0-1):

1. снизу у начала разреза;
2. сверху у начала разреза;
3. сбоку у начала разреза;
4. перед началом разреза.

Задание 4. Вставьте пропущенные слова в предложение (Количество баллов за задание 0-2).

Дуговую резку применяют в тех случаях, когда_____ не поддается _____ резке

Задание 5. Установи соответствие путем соотнесения первой колонки (цифры) и второй колонки (буквы). (Количество баллов за задание 0-3)

Разрезаемый металл	Разрезаемость
1. Сталь 08	А Хорошая
2. СТ6	Б Удовлетворительная
3. медь	В Плохая

2 уровень

Задание 6. Объясните сущность процесса кислородной резки (Количество баллов за задание 0-3).

Задание 7. Объясните преимущества процесса дуговой резки. (Количество баллов за задание 0-3).

3 уровень

Задание 8. Необходимо произвести поверхностную резку листовой стали марки 20Х3 толщиной 10 мм. . (Количество баллов за задание 0-3).

1. Выберите способ резки стали.
2. Выберите оборудование для резки.

3.Определите режимы резки стали.

Задание 9. Произведите сравнительный анализ качества деталей для способов резки металла, представленных на рисунках. . (Количество баллов за задание 0-3).

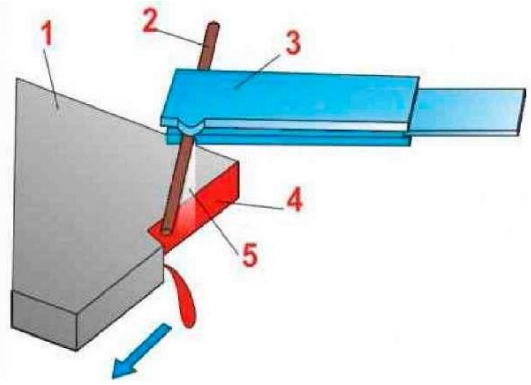

Рис.1

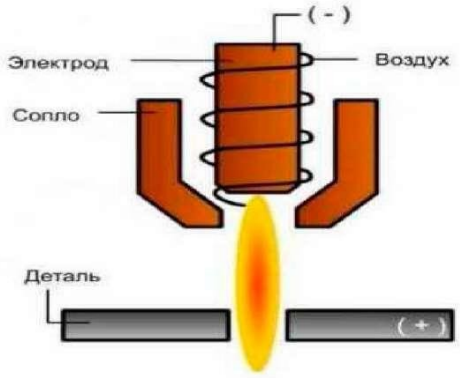

Рис.2

Общее количество баллов за выполнение задания: 0-24 баллов

Шкала перевода баллов в оценку:

24-20 баллов - "отлично",

19-16 - "хорошо",

15-12 - "удовлетворительно",

менее 12 - "неудовлетворительно".

2.2 Контрольно-оценочные материалы для проведения экзамена
ГАПОУ СПО СО «Каменск-Уральский агропромышленный техникум»

МДК.05.02 Выполнение работ по профессии "Сварщик ручной дуговой сварки плавящимся покрытым электродом"

УТВЕРЖДАЮ
Зам. директора по УР
_____Ю.А. Некрасова
«___» _____ 20.....г.

Экзаменационный билет №1

Задание 1.Объясните влияние силы сварочного тока на форму и размеры сварного шва (Количество баллов за задание 0-2)

Задание 2. Необходимо произвести электродуговую резку стали 40 электродами. Толщина металла 10 мм. Выберите режим резки. (Количество баллов за задание 0-3)

Задание 3._Опишите последовательность дуговой многослойной наплавки на пластины из низкоуглеродистой стали. Наплавка проводится в три слоя. Предложите схему наплавки каждого слоя и меры, исключающие появление дефектов по всей толщине наплавленного металла.

(Количество баллов за задание 0-3)

Задача 4

Необходимо выполнить ручную дуговую сварку пластин толщиной 5 мм каждая из сплава марки БрОФ -6,5-0,15 , длина пластин 180 мм , швы необходимо выполнять в нижнем положении.

Задание : выберите технологию (режимы) сварки и объясните технику ручной дуговой сварки шва, результаты работы занесите в таблицу. (Количество баллов за задание 0-10)

№ п/п	Задание	Вариант ответа	Отметка о выполнении
1	Дайте характеристику химического состава данного металла		
2	Дайте характеристику свариваемости данного металла		
3	Способ подготовки к сварке		
4	Способ разделки кромок		
5	Температура местного предварительного подогрева		
6	Сварочный материал		
7	Диаметр электрода		
8	Сила сварочного тока		
9	Род и полярность тока		
10	Предложите технику сварки шва		

Общее количество баллов за выполнение задания: 0-18 баллов
Шкала перевода баллов в оценку:
18-16 баллов - "отлично", 15-13 - "хорошо",
12-11 - "удовлетворительно", менее 11 - "неудовлетворительно".

ГАПОУ СПО СО «Каменск-Уральский агропромышленный техникум»

МДК.05.02 Выполнение работ по профессии "Сварщик ручной дуговой сварки плавящимся покрытым электродом"

УТВЕРЖДАЮ
Зам. директора по УР
_____Ю.А.Некрасова
«___» _____ 20.....г.

Экзаменационный билет №2

Задание 1.Объясните влияние напряжения дуги на форму и размеры сварного шва
(Количество баллов за задание 0-2)

Задание 2. Расшифруйте условное обозначение электрода
Э42А – УОНИИ-13/45 – 3,0- УД
_____ ГОСТ 9467 - 75

Е-412(5) – Б10
. (Количество баллов за задание 0-3)

Задание 3. Составьте технологический процесс однослойной дуговой наплавки валиков на плоскую изношенную поверхность в нижнем положении с указанием техники наплавки, наплавочного материала, размеров валиков и последовательности их наложения.
(Количество баллов за задание 0-3)

Задача 4

Необходимо выполнить дуговую сварку пластин толщиной 4мм каждая из сплава марки АЛ-9, длина пластин 450 мм, швы необходимо выполнять в нижнем положении.
Задание: выберите технологию (режимы) сварки и объясните технику газовой сварки шва, результаты работы занесите в таблицу. (Количество баллов за задание 0-10)

№ п/п	Задание	Вариант ответа	Отметка о выполнении
1	Дайте характеристику химического состава данного металла		
2	Дайте характеристику свариваемости данного металла		
3	Способ подготовки к сварке		
4	Способ разделки кромок		
5	Температура местного предварительного подогрева		
6	Сварочный материал		
7	Диаметр электрода		
8	Сила сварочного тока		
9	Род и полярность тока		
10	Предложите технику сварки шва		

Общее количество баллов за выполнение задания: 0-18 баллов
Шкала перевода баллов в оценку:
18-16 баллов - "отлично",
15-13 - "хорошо",
12-11 - "удовлетворительно",

менее 11 - "неудовлетворительно".

ГАПОУ СПО СО «Каменск-Уральский агропромышленный техникум»

МДК.05.02 Выполнение работ по профессии "Сварщик ручной дуговой сварки плавящимся покрытым электродом"

УТВЕРЖДАЮ
Зам. директора по УР
_____Ю.А.Некрасова
«___» _____ 20.....г.

Экзаменационный билет №3

Задание1..Объясните влияние скорости сварки на форму и размеры сварного шва (Количество баллов за задание 0-2)

Задание 2. Необходимо произвести электродуговую резку стали 10 электродами. Толщина металла 5 мм. Выберите режим резки. (Количество баллов за задание 0-3)

Задание 3. Произошел износ шеек чугунного шкива ременной передачи, необходимо произвести их ремонт. Опишите технологию восстановления изношенной детали ручной дуговой наплавкой с указанием режимов термической обработки до и после наплавки. (Количество баллов за задание 0-3)

Задача 4

Необходимо выполнить ручную дуговую сварку неплавящимся электродом листов из меди марки М4 с толщиной стенки 3 мм, шов длиной 350 мм. Объясните технику и технологию выполнения сварочной операции, результаты работы занесите в таблицу. Количество баллов 0-10.

№ п/п	Задание	Вариант ответа	Отметка о выполнении
1	Дайте характеристику химического состава данного металла		
2	Дайте характеристику свариваемости данного металла		
3	Способ подготовки к сварке		
4	Способ разделки кромок		
5	Температура местного предварительного подогрева		
6	Сварочный материал		
7	Диаметр электрода		
8	Сила сварочного тока		
9	Род и полярность тока		
10	Предложите технику сварки шва		

Общее количество баллов за выполнение задания: 0-18 баллов
Шкала перевода баллов в оценку:
18-16 баллов - "отлично",
15-13 - "хорошо",
12-11 - "удовлетворительно",
менее 11 - "неудовлетворительно".

ГАПОУ СПО СО «Каменск-Уральский агропромышленный техникум»

МДК.05.02 Выполнение работ по профессии "Сварщик ручной дуговой сварки плавящимся покрытым электродом"

УТВЕРЖДАЮ
Зам. директора по УР
_____Ю.А.Некрасова
«___» _____ 20.....г.

Экзаменационный билет №4

Задание 1.Объясните влияние диаметра электрода на форму и размеры сварного шва (Количество баллов за задание 0-2)

Задание 2. Необходимо произвести воздушно- дуговую резку стали 08 электродами. Толщина металла 8 мм. Выберите режим резки. (Количество баллов за задание 0-3)

Задание 3. Необходимо провести восстановление наружной поверхности стального вала. Составьте технологический процесс наплавки с указанием оборудования, наплавочных материалов, приемов подготовки детали к наплавке и параметров наплавки.
(Количество баллов за задание 0-3).

Задача 4.

Необходимо выполнить ручную дуговую сварку металлическим электродом сплава АМц толщиной стенки 12 мм , шов длиной 120 мм. Объясните технику и технологию выполнения сварочной операции, результаты работы занесите в таблицу. Количество баллов 0-10.

№ п/п	Задание	Вариант ответа (Эталон)	Отметка о выполнении
1	Дайте характеристику химического состава данного сплава		
2	Дайте характеристику свариваемости данного сплава		
3	Способ подготовки к сварке		
4	Способ разделки кромок		
5	Температура местного предварительного подогрева		
6	Сварочный материал		
7	Диаметр электрода		
8	Сила сварочного тока		
9	Род и полярность тока		
10	Предложите технику сварки шва		

Общее количество баллов за выполнение задания: 0-18 баллов
Шкала перевода баллов в оценку:
18-16 баллов - "отлично",
15-13 - "хорошо",
12-11 - "удовлетворительно",
менее 11 - "неудовлетворительно".

ГАПОУ СПО СО «Каменск-Уральский агропромышленный техникум»

МДК.05.02 Выполнение работ по профессии "Сварщик ручной дуговой сварки плавящимся покрытым электродом"

УТВЕРЖДАЮ
Зам. директора по УР
_____Ю.А.Некрасова
«___» _____ 20.....г.

Экзаменационный билет №5

Задание 1.Объясните влияние угла наклона электрода на форму и размеры сварного шва
(Количество баллов за задание 0-2)

Задание 2.Необходимо произвести разделительную резку листовой низкоуглеродистой стали толщиной 6 мм. Выберите способ резки стали, выберите оборудование для резки и определите режимы резки стали.
(Количество баллов за задание 0-3)

Задание 3. Предложите меры по предупреждению появления трещин при наплавке.
(Количество баллов за задание 0-3)

Задача 4.

Необходимо выполнить ремонт отливки ручной дуговой сваркой металлическим электродом из сплава БрКМц-3-1 ,толщиной стенки10 мм , шов длиной 80 мм. Объясните технику и технологию выполнения сварочной операции, результаты работы занесите в таблицу. Количество баллов 0-10.

№ п/п	Задание	Вариант ответа	Отметка о выполнении
1	Дайте характеристику химического состава данного сплава		
2	Дайте характеристику свариваемости данного сплава		
3	Способ подготовки к сварке		
4	Способ разделки кромок		
5	Температура местного предварительного подогрева		
6	Сварочный материал		
7	Диаметр электрода		
8	Сила сварочного тока		
9	Род и полярность тока		
10	Предложите технику сварки шва		

Общее количество баллов за выполнение задания: 0-18 баллов
Шкала перевода баллов в оценку:
18-16 баллов - "отлично",
15-13 - "хорошо",
12-11 - "удовлетворительно",
менее 11 - "неудовлетворительно".

ГАПОУ СПО СО «Каменск-Уральский агропромышленный техникум»

МДК.05.02 Выполнение работ по профессии "Сварщик ручной дуговой сварки плавящимся покрытым электродом"

УТВЕРЖДАЮ
Зам. директора
_____Ю.А.Некрасова
«___» _____ 20.....г.

Экзаменационный билет №6

Задание 1..Объясните влияние длины дуги на форму и размеры сварного шва
(Количество баллов за задание 0-2)

Задание 2. Необходимо произвести электродуговую резку стали 30 электродами. Толщина металла 5 мм. Выберите режим резки. (Количество баллов 0-3баллов)

Задание 3. После наплавки и провели контроль внешним осмотром и обнаружили пластическую деформацию детали (коробление). Предложите способы устранения дефекта и поясните причины его возникновения.
(Количество баллов 0-3баллов)

Задача 4

Необходимо выполнить ручную дуговую сварку металлическим электродом сплава ЛОК-59-1-0,3, толщиной стенки10 мм , шов длиной 350 мм. Объясните технику и технологию выполнения сварочной операции, результаты работы занесите в таблицу. Количество баллов 0-10.

№ п/п	Задание	Вариант ответа	Отметка о выполнении
1	Дайте характеристику химического состава данного сплава		
2	Дайте характеристику свариваемости данного сплава		
3	Способ подготовки к сварке		
4	Способ разделки кромок		
5	Температура местного предварительного подогрева		
6	Сварочный материал		
7	Диаметр электрода		
8	Сила сварочного тока		
9	Род и полярность тока		
10	Предложите технику сварки шва		

Общее количество баллов за выполнение задания: 0-18 баллов
Шкала перевода баллов в оценку:
18-16 баллов - "отлично",
15-13 - "хорошо",
12-11 - "удовлетворительно",
менее 11 - "неудовлетворительно".

ГАПОУ СПО СО «Каменск-Уральский агропромышленный техникум»

МДК.05.02 Выполнение работ по профессии "Сварщик ручной дуговой сварки плавящимся покрытым электродом"

УТВЕРЖДАЮ
Зам. директора по УР
_____Ю.А.Некрасова
«___» _____ 20.....г.

Экзаменационный билет №7

Задание 1..Объясните влияние угла наклона электрода на форму и размеры сварного шва (Количество баллов за задание 0-2)

Задание 2. Необходимо произвести электродуговую резку стали 15 электродами. Толщина металла 3 мм. Выберите режим резки. (Количество баллов 0-3баллов)

Задание 3. Проведите сравнительный анализ схем технологических процессов выполнения восстановительной наплавки и изготовительной.
(Количество баллов 0-3баллов)

Задача 4

Необходимо выполнить ручную дуговую сварку стального листа, толщиной 1 мм из стали марки В Ст3, шов длиной 200 мм в нижнем положении. Подберите сварочные материалы, режимы сварки и объясните технику сварки шва. Результаты занесите в таблицу. Количество баллов 0-10.

№ п/п	Задание	Вариант ответа	Отметка о выполнении
1	Дайте характеристику химического состава данного сплава		
2	Дайте характеристику свариваемости данного сплава		
3	Способ подготовки к сварке		
4	Способ разделки кромок		
5	Температура местного предварительного подогрева		
6	Сварочный материал		
7	Диаметр электрода		
8	Сила сварочного тока		
9	Род и полярность тока		
10	Предложите технику сварки шва		

Общее количество баллов за выполнение задания: 0-18 баллов
Шкала перевода баллов в оценку:
18-16 баллов - "отлично",
15-13 - "хорошо",
12-11 - "удовлетворительно",
менее 11 - "неудовлетворительно".

ГАПОУ СПО СО «Каменск-Уральский агропромышленный техникум»

МДК.05.02 Выполнение работ по профессии "Сварщик ручной дуговой сварки плавящимся покрытым электродом"

УТВЕРЖДАЮ
Зам. директора по УР
_____Ю.А.Некрасова
«___» _____ 20.....г.

Экзаменационный билет №8

Задание 1..Объясните влияние скорости сварки на форму и размеры сварного шва (Количество баллов за задание 0-2)

Задание 2. Необходимо произвести электродуговую резку стали 35 электродами. Толщина металла 8 мм. Выберите режим резки. (Количество баллов 0-3баллов)

Задание 3. Провели процесс заварки дефекта в чугунной детали. Через некоторое время на наплавленном слое появились трещины. Обоснуйте причины их появления и предложите способы устранения этих дефектов. (Количество баллов 0-3баллов)

Задача 4

Необходимо выполнить ручную дуговую сварку пластин из стали марки Сталь 05, толщиной 3 мм., протяженность сварного шва 1100мм . Подберите сварочные материалы, режимы сварки и объясните технику сварки шва в нижнем положении, чтобы исключить возможность возникновения сварочных деформаций Результаты работы занесите в таблицу. Количество баллов 0-

№ п/п	Задание	Вариант ответа	Отметка о выполнении
1	Дайте характеристику химического состава данного сплава		
2	Дайте характеристику свариваемости данного сплава		
3	Способ подготовки к сварке		
4	Способ разделки кромок		
5	Температура местного предварительного подогрева		
6	Сварочный материал		
7	Диаметр электрода		
8	Сила сварочного тока		
9	Род и полярность тока		
10	Предложите технику сварки шва		

Общее количество баллов за выполнение задания: 0-18 баллов
Шкала перевода баллов в оценку:
18-16 баллов - "отлично",
15-13 - "хорошо",
12-11 - "удовлетворительно",
менее 11 - "неудовлетворительно".

ГАПОУ СПО СО «Каменск-Уральский агропромышленный техникум»

МДК.05.02 Выполнение работ по профессии "Сварщик ручной дуговой сварки плавящимся покрытым электродом"

УТВЕРЖДАЮ
Зам. директора по УР
_____Ю.А.Некрасова
«___» _____ 20.....г.

Экзаменационный билет № 9

Задание 1..Объясните влияние диаметра электрода на форму и размеры сварного шва
(Количество баллов за задание 0-2)

Задание 2. Необходимо произвести электродуговую резку чугуна СЧ35 электродами. Толщина металла 8 мм. Выберите режим резки. (Количество баллов 0-3баллов)

Задание 3. Необходимо провести восстановление наружной поверхности вала из стали марки45. Составьте технологический процесс наплавки с указанием оборудования, наплавочных материалов, приемов подготовки детали к наплавке и параметров наплавки.
(Количество баллов 0-3баллов)

Задача 4

Необходимо выполнить ручную дуговую сварку пластин из стали марки Ст 3, толщиной 2 мм., протяженность сварного шва 600мм . Подберите сварочные материалы, режимы сварки и объясните технику сварки шва в нижнем положении, чтобы исключить возможность возникновения сварочных деформаций Результаты работы занесите в таблицу:

№ п/п	Задание	Вариант ответа	Отметка о выполнении
1	Дайте характеристику химического состава данного сплава		
2	Дайте характеристику свариваемости данного сплава		
3	Способ подготовки к сварке		
4	Способ разделки кромок		
5	Температура местного предварительного подогрева		
6	Сварочный материал		
7	Диаметр электрода		
8	Сила сварочного тока		
9	Род и полярность тока		
10	Предложите технику сварки шва		

Общее количество баллов за выполнение задания: 0-18 баллов
Шкала перевода баллов в оценку:
18-16 баллов - "отлично",
15-13 - "хорошо",
12-11 - "удовлетворительно",
менее 11 - "неудовлетворительно".

ГАПОУ СПО СО «Каменск-Уральский агропромышленный техникум»

МДК.05.02 Выполнение работ по профессии "Сварщик ручной дуговой сварки плавящимся покрытым электродом"

УТВЕРЖДАЮ
Зам. директора по УР
_____Ю.А.Некрасова
«___» _____ 20.....г.

Экзаменационный билет № 10

Задание 1..Объясните влияние полярности тока на форму и размеры сварного шва
(Количество баллов за задание 0-2)

Задание 2. Необходимо произвести электродуговую резку чугуна КЧ 50 электродами. Толщина металла 10 мм. Выберите режим резки. (Количество баллов 0-3баллов)

Задание 3. Необходимо провести восстановление наружной поверхности вала из стали марки45. Составьте технологический процесс наплавки с указанием оборудования, наплавочных материалов, приемов подготовки детали к наплавке и параметров наплавки.
(Количество баллов 0-3баллов)

Задача 4

Необходимо выполнить ручную дуговую сварку пластин из стали марки Ст 0, толщиной 4 мм., протяженность сварного шва 400мм . Подберите сварочные материалы, режимы сварки и объясните технику сварки шва в вертикальном положении, чтобы исключить возможность возникновения сварочных деформаций Результаты работы занесите в таблицу:
Количество баллов 0-10.

№ п/п	Задание	Вариант ответа	Отметка о выполнении
1	Дайте характеристику химического состава данного сплава		
2	Дайте характеристику свариваемости данного сплава		
3	Способ подготовки к сварке		
4	Способ разделки кромок		
5	Температура местного предварительного подогрева		
6	Сварочный материал		
7	Диаметр электрода		
8	Сила сварочного тока		
9	Род и полярность тока		
10	Предложите технику сварки шва		

Общее количество баллов за выполнение задания: 0-18 баллов
Шкала перевода баллов в оценку:
18-16 баллов - "отлично",
15-13 - "хорошо",
12-11 - "удовлетворительно",
менее 11 - "неудовлетворительно".

Оценочный лист

Профессия: "Сварщик"
Группа
Ф.И.О. …….
Цель контроля: оценить уровень овладения профессиональными компетенциями

компетенция	Признаки проявления компетенции	Количественная оценка	Вывод о степени сформированности

				проявления признака	% Сформированности компетенции	Дискретивная оценка
	ПК 5.7. Выполнять дуговую резку различных	2	Знает основные группы и марки материалов выполняемых ручной дуговой резкой		3-100%	
			Знает технику ручной дуговой резки			
			Знает технологию ручной дуговой резки			
	ПК 5.6.Выполнять ручную дуговую наплавку покрытыми электродами различных деталей.	3	Знает основные группы и марки материалов выполняемых ручной дуговой наплавкой		5-100%	
			Знает наплавочные материалы для ручной дуговой наплавки плавящимся покрытым электродом			
			Характеризует оснащенность сварочного поста для ручной дуговой наплавки плавящимся покрытым электродом			
			Знает технологию ручной дуговой наплавки плавящимся покрытым электродом			
			Знает технику для ручной дуговой наплавки плавящимся покрытым электродом			
	ПК 5.4Выполнять ручную дуговую сварку различных деталей из углеродистых и конструкционных сталей во всех пространственных положениях сварного шва. ПК 5.5Выполнять ручную дуговую сварку различных деталей из цветных металлов и сплавов во всех пространственных положениях	1	Знает основные типы, конструктивные элементы и размеры соединений, выполняемых ручной дуговой резкой		11-100%	
		4	Дает характеристику основному металлу			
			Дает характеристику свариваемости основного металла			
			Характеризует способ подготовки к сварке			
			Определяет способ разделки кромок в зависимости от толщины металла			
			Определяет необходимость проведения ТО			
			Определяет состав сварочных материалов, в зависимости от хим. состава основного металла			
			Выбирает диаметр электрода (присадочной проволоки), в зависимости от толщины металла			
			Выбирает силу сварочного тока , в зависимости от толщины металла			
			Выбирает род и полярность сварочного тока			
			Выбирает технику выполнения сварки в зависимости от толщины металла (положения шва в пространстве)			
Всего баллов,%				19	0-100%	Средний %
Итого:						

"0"- признак не проявляется, "1"- - признак проявляется полностью

Преподаватель _____./_____ "…. " …….. 20…г

3. КОНТРОЛЬ И ОЦЕНКА РЕЗУЛЬТАТОВ МЕЖДИСЦИПЛИНАРНОГО КУРСА

Результаты (освоенные профессиональные компетенции)	**Основные показатели оценки результата**	**Формы и методы контроля и оценки**
ПК 5.4. Выполнять ручную дуговую сварку различных деталей из углеродистых и конструкционных сталей во всех пространственных положениях сварного шва.	Определяет основные типы, конструктивные элементы и размеры сварных соединений, выполняемых ручной дуговой сваркой плавящимся покрытым электродом, и обозначение их на чертежах. Перечисляет основные группы и марки материалов, свариваемых ручной дуговой сваркой плавящимся покрытым электродом. Называет сварочные материалы для ручной дуговой сварки плавящимся покрытым электродом. Объясняет технику и технологию ручной дуговой сварки плавящимся покрытым электродом различных деталей и конструкций в пространственных положениях сварного шва. Проводит проверку оснащенности сварочного поста ручной дуговой сварки плавящимся покрытым электродом. Проводит проверку работоспособности и исправности оборудования поста ручной дуговой сварки плавящимся покрытым электродом. Проводит проверку наличия заземления сварочного поста ручной дуговой сварки плавящимся покрытым электродом. Проводит проверку сварочных материалов для ручной дуговой сварки плавящимся покрытым электродом. Проводит настройку оборудования ручной дуговой сварки плавящимся покрытым электродом для выполнения сварки. Выполняет сварку различных деталей и конструкций во всех пространственных положениях сварного шва.	Наблюдение за выполнением сварочных работ. Наблюдение за соблюдением требований ТБ в процессе выполнения сварочных работ. Экспертная оценка выполнения работ.
ПК 5.5. Выполнять ручную дуговую сварку различных деталей из цветных металлов и сплавов во всех пространственных положениях сварного шва.	Определяет основные типы, конструктивные элементы и размеры сварных соединений из цветных металлов и сплавов, и обозначение их на чертежах. Называет сварочные материалы для ручной дуговой сварки цветных металлов и сплавов. Объясняет технику и технологию ручной дуговой сварки плавящимся покрытым электродом различных деталей из цветных металлов и	Наблюдение за соблюдением технологического процесса выполнения выполнении сварочных работ. Наблюдение за соблюдением

	сплавов. Проводит проверку оснащенности сварочного поста ручной дуговой сварки плавящимся покрытым электродом. Проводит проверку работоспособности и исправности оборудования поста ручной дуговой сварки плавящимся покрытым электродом. Проводит проверку наличия заземления сварочного поста ручной дуговой сварки плавящимся покрытым электродом. Проводит проверку сварочных материалов для ручной дуговой сварки плавящимся покрытым электродом. Проводит настройку оборудования ручной дуговой сварки плавящимся покрытым электродом для выполнения сварки. Выполняет сварку различных деталей из цветных металлов и сплавов во всех пространственных положениях сварного шва	требований ТБ в процессе выполнения сборочно-сварочных работ. Экспертная оценка выполнения работ.
ПК 5.6. Выполнять ручную дуговую наплавку покрытыми электродами различных деталей.	Называет сварочные материалы для дуговой наплавки. Объясняет технику и технологию ручной дуговой наплавки. Проводит проверку оснащенности сварочного поста дуговой наплавки. Проводит проверку работоспособности и исправности оборудования поста дуговой наплавки. Проводит проверку наличия заземления сварочного поста. Проводит проверку сварочных материалов для дуговой наплавки покрытым электродом. Проводит настройку оборудования дуговой наплавки покрытым электродом. Владеет техникой дуговой наплавки металла.	Наблюдение за соблюдением требований ТБ в процессе выполнения подготовительных работ. Экспертная оценка выполнения работ.
ПК 5.7. Выполнять дуговую резку различных деталей.	Называет сварочные материалы для дуговой резки металлов. Объясняет технику и технологию дуговой резки. Проводит проверку оснащенности сварочного поста дуговой резки. Проводит проверку работоспособности и исправности оборудования поста дуговой резки. Проводит проверку наличия заземления сварочного поста. Проводит проверку сварочных материалов	Наблюдение за соблюдением требований НТД в процессе выполнения подготовительных работ. Экспертная оценка выполнения работ.

	для дуговой резки покрытым электродом. Проводит настройку оборудования дуговой резки покрытым электродом.	

Оценка знаний, умений и навыков по результатам текущего и итогового контроля производится в соответствии с универсальной шкалой (таблица).

Процент результативности (правильных ответов)	**Качественная оценка индивидуальных образовательных достижений**	
	балл (отметка)	**вербальный аналог**
90 ÷ 100	5	отлично
80 ÷ 89	4	хорошо
70 ÷ 79	3	удовлетворительно
менее 70	2	не удовлетворительно

МИНИСТЕРСТВО ОБРАЗОВАНИЯ И МОЛОДЕЖНОЙ ПОЛИТИКИ
СВЕРДЛОВСКОЙ ОБЛАСТИ
ГОСУДАРСТВЕННОЕ АВТОНОМНОЕ ПРОФЕССИОНАЛЬНОЕ ОБРАЗОВАТЕЛЬНОЕ
УЧРЕЖДЕНИЕ СВЕРДЛОВСКОЙ ОБЛАСТИ
«КАМЕНСК-УРАЛЬСКИЙ АГРОПРОМЫШЛЕННЫЙ ТЕХНИКУМ»

УТВЕРЖДЕН
Приказом директора
ГАПОУ СО «Каменск-Уральский
агропромышленный техникум»
С.И. Некрасова
Пр.№57-уч от 19.05.2025

КОМПЛЕКТ КОНТРОЛЬНО-ОЦЕНОЧНЫХ СРЕДСТВ МЕЖДИСЦИПЛИНАРНОГО КУРСА МДК.05.03 ВЫПОЛНЕНИЕ РАБОТ ПО ПРОФЕССИИ "СВАРЩИК ЧАСТИЧНО МЕХАНИЗИРОВАННОЙ СВАРКИ ПЛАВЛЕНИЕМ"

Для подготовки специалистов среднего звена:
15.02.19 Сварочное производство

Форма обучения: очная
Срок обучения: 3 г.10 мес.
Уровень освоения: базовый

Каменск-Уральский
2025

Комплект контрольно-оценочных средств (далее - КОС) междисциплинарного курса МДК.05.03 Выполнение работ по профессии "Сварщик частично механизированной сварки плавлением" разработан на основе Федерального государственного образовательного стандарта среднего профессионального образования по специальности среднего профессионального образования 15.02.19 Сварочное производство, утвержденного приказом Министерства образования и науки РФ от 30.11.2023 г. N 907 (зарегистрировано в Минюсте России 29.12.2023 N 76769).

Организация-разработчик:
Государственное автономное профессиональное образовательное учреждение Свердловской области «Каменск-Уральский агропромышленный техникум»

Разработчик:
Каверина Наталья Анатольевна, мастер производственного обучения, первая квалификационная категория

Рецензент:

М.М. Гайсина	Зав. отделением	ГАПОУ СО «КУАТ»
Фамилия, Имя, Отчество	должность	место работы

Рассмотрен на заседании ПЦК, протокол №1 от 19.05.2025
Руководитель ПЦК: Нигматуллина А.Р.

Рассмотрен на заседании педагогического совета, протокол №12 от 19.05.2025
Председатель: Некрасов С.И.

Согласован на заседании НМС, протокол №1 от 19.05.2025
Председатель: Э.В. Павлова

СОДЕРЖАНИЕ

1. ПАСПОРТ КОС МЕЖДИСЦИПЛИНАРНОГО КУРСА 4

2. ОЦЕНКА УРОВНЯ ОСВОЕНИЯ МЕЖДИСЦИПЛИНАРНОГО КУРСА 6

3. КОНТРОЛЬ И ОЦЕНКА РЕЗУЛЬТАТОВ ОСВОЕНИЯ МЕЖДИСЦИПЛИНАРНОГО КУРСА 9

1. ПАСПОРТ КОС МЕЖДИСЦИПЛИНАРНОГО КУРСА МДК.05.03 Выполнение работ по профессии "Сварщик частично механизированной сварки плавлением"

1.1. Область применения программы

КОС предназначен для проверки результатов освоения междисциплинарного курса МДК.05.03 Выполнение работ по профессии "Сварщик частично механизированной сварки плавлением" и входит в состав фонда оценочных средств программы подготовки специалистов среднего звена (далее - ППССЗ) по специальности 15.02.19 Сварочное производство", реализуемой в ГАПОУ СО «Каменск-Уральский агропромышленный техникум».

Комплект контрольно-оценочных средств разработан на основе рабочей программы междисциплинарного курса МДК.05.03 Выполнение работ по профессии "Сварщик частично механизированной сварки плавлением".

Структура комплекта контрольно-оценочных средств, порядок разработки, согласования и утверждения регламентированы документированной процедурой «Периодичность и порядок текущего контроля успеваемости и промежуточной аттестации обучающихся», утвержденной в техникуме.

1.2. Планируемые результаты освоения междисциплинарного курса

Целью оценки по междисциплинарному курсу является оценка освоения: 1) профессиональных и общих компетенций; 2) практического опыта и умений.

Наименование ОК, ПК	Знания и умения
ОК 01. Выбирать способы решения задач профессиональной деятельности применительно к различным контекстам ОК 02. Использовать современные средства поиска, анализа и интерпретации информации и информационные технологии для выполнения задач профессиональной деятельности ОК 03. Планировать и реализовывать собственное профессиональное и личностное развитие, предпринимательскую деятельность в профессиональной сфере, использовать знания по финансовой грамотности в различных жизненных ситуациях ОК 04. Эффективно взаимодействовать и работать в коллективе и команде ОК 05. Осуществлять устную и письменную коммуникацию на государственном языке Российской Федерации с учетом особенностей социального и культурного контекста ОК 09. Пользоваться профессиональной документацией на государственном и иностранном языках. (п. 5.1 в ред. Приказа Минпросвещения России от 01.09.2022 N 796) ПК 5.8. Выполнять частично	**иметь практический опыт:** проверки оснащенности сварочного поста частично механизированной сварки (наплавки) плавлением; проверки работоспособности и исправности оборудования поста частично механизированной сварки (наплавки) плавлением; проверки наличия заземления сварочного поста частично механизированной сварки (наплавки) плавлением; подготовки и проверки сварочных материалов для частично механизированной сварки (наплавки); настройки оборудования для частично механизированной сварки (наплавки) плавлением для выполнения сварки; выполнения частично механизированной сваркой (наплавкой) плавлением различных деталей и конструкций во всех пространственных положениях сварного шва; **уметь:** проверять работоспособность и исправность оборудования для частично механизированной сварки (наплавки) плавлением;

механизированную сварку плавлением различных деталей из углеродистых и конструкционных сталей во всех пространственных положениях сварного шва. ПК 5.9. Выполнять частично механизированную наплавку различных деталей.	настраивать сварочное оборудование для частично механизированной сварки (наплавки) плавлением; выполнять частично механизированную сварку (наплавку) плавлением простых деталей неответственных конструкций в нижнем, вертикальном и горизонтальном пространственном положении сварного шва; **знать:** основные группы и марки материалов, свариваемых частично механизированной сваркой (наплавкой) плавлением; сварочные (наплавочные) материалы для частично механизированной сварки (наплавки) плавлением; устройство сварочного и вспомогательного оборудования для частично механизированной сварки (наплавки) плавлением, назначение и условия работы контрольно-измерительных приборов, правила их эксплуатации и область применения; технику и технологию частично механизированной сварки (наплавки) плавлением для сварки различных деталей и конструкций во всех пространственных положениях сварного шва; порядок проведения работ по предварительному, сопутствующему (межслойному) подогреву металла; причины возникновения и меры предупреждения внутренних напряжений и деформаций в свариваемых (наплавляемых) изделиях; причины возникновения дефектов сварных швов, способы их предупреждения и исправления.

2. ОЦЕНКА УРОВНЯ ОСВОЕНИЯ МЕЖДИСЦИПЛИНАРНОГО КУРСА

2.1 Контрольно-оценочные материалы для проведения текущего контроля

Типовые задания для оценки освоения междисциплинарного курса

Вариант 1

1. Источники питания, применяемые для частично механизированной сварки (наплавки) плавлением в защитном газе, их назначение и классификация.
2. Горелки для частично механизированной сварки (наплавки) плавлением в защитном газе, их назначение и классификация.

Вариант 2

1. Основные требования к источникам питания для частично механизированной сварки (наплавки) плавлением в защитном газе.
2. Инструменты и принадлежности сварщика для выполнения частично механизированной сварки (наплавки) плавлением в защитном газе.

Вариант 3

1. Механизмы подачи сварочной проволоки. Принцип работы и технические характеристики.
2. Типовое оборудование сварочного поста для частично механизированной сварки (наплавки) плавлением в защитном газе.

Вариант 4

1. Сварочные выпрямители. Принцип работы и технические характеристики.
2. Газовое оборудование для частично механизированной сварки (наплавки) плавлением в защитном газе. Состав и технические характеристики.

Вариант 5

1. Инверторные и импульсные источники питания. Принцип работы и технические характеристики.
2. Вспомогательное оборудование и газовая аппаратура для частично механизированной сварки (наплавки) плавлением в защитном газе.

Критерии оценки устного ответа:

Оценка "5" ставится в следующем случае:

- ответ обучающегося полный, самостоятельный, правильный, изложен в определенной логической последовательности;

Оценка "4" ставится в следующем случае:

- ответ удовлетворяет основным требованиям к ответу на оценку "5", но содержит неточности, которые легко исправляются при ответе на дополнительные вопросы;

Оценка "3" ставится в следующем случае:

- большая часть ответа удовлетворяет требованиям к ответу на оценку "4", но в ответе обнаруживаются отдельные пробелы, не препятствующие дальнейшему усвоению программного материала;

Оценка "2" ставится в следующем случае:

- ответ неправильный, обучающийся не овладел основными знаниями и умениями в соответствии с требованиями программы;
- учащийся не владеет знаниями в объеме требований на оценку "3".

Оценка "1" ставится в следующем случае: ученик не может ответить ни на один из поставленных вопросов.

Типовые задания для оценки освоения МДК в виде тестов:

(для экзаменатора – правильные ответы выделены цветом)

Вопрос 1. Для обеспечения токоподвода к свариваемой детали необходимо:

а) приварить конец кабеля к детали.

б) прикрепить конец кабеля к детали струбциной. в) прижать конец кабеля грузом к детали.

Вопрос 2. Какую внешнюю вольт-амперную характеристику (ВАХ) может иметь источник питания для частично механизированной сварки плавлением в защитных газах?

а) крутопадающую.

б) жесткую или пологопадающую.

в) возрастающую.

Вопрос 3. В соответствии с нормами безопасности труда, напряжение холостого хода не должно превышать:

а) 40-70 В. б) 80-90 В. в) 127 В.

Вопрос 4. Как осуществляется грубое регулирование силы тока в сварочном трансформаторе?

а) путем изменения расстояния между обмотками.

б) посредством изменения соединений между катушками обмоток.

в) не регулируется.

Вопрос 5. Как осуществляется плавное регулирование силы тока в сварочном трансформаторе?

а) путем изменения расстояния между обмотками.

б) посредством изменения соединений между катушками обмоток.

в) не регулируется.

Вопрос 6. Как осуществляется грубое регулирование силы тока в сварочном выпрямителе?

а) путем изменения расстояния между обмотками.

б) посредством изменения соединений между катушками обмоток.

в) не регулируется.

Вопрос 7. Как осуществляется плавное регулирование силы тока в сварочном выпрямителе?

а) путем изменения расстояния между обмотками.

б) посредством изменения соединений между катушками обмоток.

в) не регулируется.

Вопрос 8. Выпрямители для дуговой сварки имеют маркировку:

а) ВД. б) ТД. в) ТС.

Вопрос 9. Сварочный выпрямитель относится:

а) к оборудованию для сварки.

б) к сварочной оснастке.

в) к приспособлениям для сварки.

Вопрос 10. Для какого вида сварки используются сварочные трансформаторы?

а) сварка постоянным током на прямой полярности.

б) сварка переменным током.

в) сварка постоянным током на обратной полярности.

Вопрос 11. Для какого вида сварки используются сварочные выпрямители?

а) сварка постоянным током на прямой полярности.

б) сварка переменным током.

в) сварка постоянным током на обратной полярности.

Вопрос 12. Для чего используется обратный провод?

а) для соединения плавящегося электрода с источником питания.

б) для соединения изделия с источником питания.

в) для соединения электрода и изделия с источником питания.

Вопрос 13. Обратный провод, соединяющий свариваемое изделие с источником питания, обычно изготавливается из провода марки:

а) ПРГ. б) ПРГД. в) АПРГДО.

Вопрос 14. Может ли электросварщик произвести подключение к сети сварочного оборудования?

а) не может.

б) может с разрешения инструктора.

в) подключение производит электротехнический персонал.

Вопрос 15. В каких местах допускается производить сварочные работы?

а) в помещениях сварочных цехов.

б) в любых помещениях.

в) в помещениях и на открытом воздухе по согласованию с органами пожарной охраны.

Вопрос 16. Минимальная величина проходов вокруг места проведения сварочных работ составляет:

а) 2 м. б) 1,5 м. в) 1 м.

Вопрос 17. Ширина валика, в зависимости от диаметра сварочной проволоки, изменяется следующим образом:

а) возрастает с увеличением диаметра сварочной проволоки.

б) уменьшается с увеличением диаметра электрода.

В) не изменяется.

3. КОНТРОЛЬ И ОЦЕНКА РЕЗУЛЬТАТОВ МЕЖДИСЦИПЛИНАРНОГО КУРСА

Результаты (освоенные профессиональные компетенции)	**Основные показатели оценки результата**	**Формы и методы контроля и оценки**
ПК 5.7. Выполнять частично механизированную сварку плавлением различных деталей из углеродистых и конструкционных сталей во всех пространственных положениях сварного шва	навыки выполнения частично механизированной сварки деталей из углеродистой стали во всех пространственных положениях сварного шва; навыки выполнения частично механизированной сварки деталей из конструкционных сталей во всех пространственных положениях сварного шва	Оценка устных ответов Оценка практических заданий Экзамен
ПК 5.8. Выполнять частично механизированную наплавку различных деталей	навыки выполнения частично механизированной наплавки деталей	

Оценка знаний, умений и навыков по результатам текущего и итогового контроля производится в соответствии с универсальной шкалой (таблица).

Процент результативности (правильных ответов)	**Качественная оценка индивидуальных образовательных достижений**	
	балл (отметка)	**вербальный аналог**
90 ÷ 100	5	отлично
80 ÷ 89	4	хорошо
70 ÷ 79	3	удовлетворительно
менее 70	2	не удовлетворительно

МИНИСТЕРСТВО ОБРАЗОВАНИЯ И МОЛОДЕЖНОЙ ПОЛИТИКИ
СВЕРДЛОВСКОЙ ОБЛАСТИ
ГОСУДАРСТВЕННОЕ АВТОНОМНОЕ ПРОФЕССИОНАЛЬНОЕ ОБРАЗОВАТЕЛЬНОЕ
УЧРЕЖДЕНИЕ СВЕРДЛОВСКОЙ ОБЛАСТИ
«КАМЕНСК-УРАЛЬСКИЙ АГРОПРОМЫШЛЕННЫЙ ТЕХНИКУМ»

УТВЕРЖДЕН
Приказом директора
ГАПОУ СО «Каменск-Уральский
агропромышленный техникум»
С.И. Некрасова
Пр.№57-уч от 19.05.2025

КОМПЛЕКТ КОНТРОЛЬНО-ОЦЕНОЧНЫХ СРЕДСТВ ПО ПРОФЕССИОНАЛЬНОМУ МОДУЛЮ ПМ.01 ПОДГОТОВКА И ОСУЩЕСТВЛЕНИЕ ТЕХНОЛОГИЧЕСКИХ ПРОЦЕССОВ ИЗГОТОВЛЕНИЯ СВАРНЫХ КОНСТРУКЦИЙ

Для подготовки специалистов среднего звена:
15.02.19 Сварочное производство

Форма обучения: очная
Срок обучения: 3 г. 10 мес.
Уровень освоения: базовый

Каменск-Уральский
2025

Комплект контрольно-оценочных средств разработан на основе Федерального государственного образовательного стандарта (далее – ФГОС) по специальности 15.02.19 Сварочное производство, утвержденного приказом Министерства образования и науки РФ от 30.11.2023 г. N 907 (зарегистрировано в Минюсте России 29.12.2023 N 76769).

Организация-разработчик:
Государственное автономное профессиональное образовательное учреждение Свердловской области «Каменск-Уральский агропромышленный техникум»

Разработчики:
Каверина Наталья Анатольевна, мастер производственного обучения, первая квалификационная категория
Нигматуллина Анжелика Ринатовна, преподаватель, высшая квалификационная категория
Самохина Наталья Георгиевна, преподаватель, высшая квалификационная категория

Рецензент:

М.М. Гайсина	Зав. отделением	ГАПОУ СО «КУАТ»
Фамилия, Имя, Отчество	должность	место работы

Рассмотрена на заседании ПЦК, протокол №1 от 19.05.2025
Руководитель ПЦК: Нигматуллина А.Р.

Рассмотрена на заседании педагогического совета, протокол №12 от 19.05.2025
Председатель: Некрасов С.И.

Согласована на заседании НМС, протокол №1 от 19.05.2025
Председатель: Э.В. Павлова

СОДЕРЖАНИЕ

1. ПАСПОРТ КОС ПРОФЕССИОНАЛЬНОГО МОДУЛЯ ПМ 01	4
2. ФОРМЫ КОНТРОЛЯ И ОЦЕНИВАНИЯ ЭЛЕМЕНТОВ ПРОФЕССИОНАЛЬНОГО МОДУЛЯ	6
3. РЕЗУЛЬТАТЫ ОСВОЕНИЯ МОДУЛЯ, ПОДЛЕЖАЩИЕ ПРОВЕРКЕ	7
4. ОЦЕНКА УРОВНЯ ОСВОЕНИЯ МДК01.01 ТЕХНОЛОГИЯ СВАРОЧНЫХ РАБОТ	9
5. ОЦЕНКА УРОВНЯ ОСВОЕНИЯ МДК01.02 ОСНОВНОЕ ОБОРУДОВАНИЕ ДЛЯ ПРОИЗВОДСТВА СВАРНЫХКОНСТРУКЦИЙ	
6. ОЦЕНКА УРОВНЯ ОСВОЕНИЯ ПМ.01 ПОДГОТОВКА И ОСУЩЕСТВЛЕНИЕ ТЕХНОЛОГИЧЕСКИХ ПРОЦЕССОВ ИЗГОТОВЛЕНИЯ СВАРНЫХ КОНСТРУКЦИЙ	37
7. ОЦЕНКА УРОВНЯ ОСВОЕНИЯ ПРАКТИЧЕСКОГО ОБУЧЕНИЯ ПРОФЕССИОНАЛЬНОГО МОДУЛЯ	31
7. ИНФОРМАЦИОННОЕ ОБЕСПЕЧЕНИЕ ОБУЧЕНИЯ	41

ПАСПОРТ КОС ПРОФЕССИОНАЛЬНОГО МОДУЛЯ ПМ.01

Комплект оценочных средств (КОС) предназначен для проверки результатов освоения профессионального модуля (далее ПМ01) основной профессиональной образовательной программы (далее ОПОП) по специальности 15.02.19 Сварочное производство.
КОС включает контрольные материалы для проведения экзамена по МДК01.01 «Технология сварочных работ» и МДК01.02 Основное оборудование для производства сварных конструкций в билетной форме и практико- ориентированных практических заданий для и заданий междисциплинарного экзамена по ПМ 01 и заданий для проведения дифференцированных зачетов по учебной и производственной практикам МП .01.
В ходе освоения профессионального модуля ПМ01 обучающийся должен овладеть предусмотренными ФГОС 15.02.19 Сварочное производство. следующими умениями, знаниями и практическим опытом, которые формируют общие и профессиональные компетенции:
иметь практический опыт:

ПО 1 -применения различных методов, способов и приемов сборки и сварки конструкций с эксплуатационными свойствами;
ПО2 -технической подготовки производства сварных конструкций;
ПО3-выбора оборудования, приспособлений и инструментов для обеспечения производства сварных соединений с заданными свойствами;
ПО4-хранения и использования сварочной аппаратуры и инструментов в ходе производственного процесса;
уметь:
У1-организовать рабочее место сварщика;
У2-выбирать рациональный способ сборки и сварки конструкции, оптимальную технологию соединения или обработки конкретной конструкции или материала;
У3-использовать типовые методики выбора параметров сварочных технологических процессов;
У4-устанавливать режимы сварки;
У5-рассчитывать нормы расхода основных и сварочных материалов для изготовления сварного узла или конструкции;
У6-читать рабочие чертежи сварных конструкций;
знать:
З1- виды сварочных участков;
З2- виды сварочного оборудования, устройство и правила эксплуатации;
З3-источники питания;
З4- оборудование сварочных постов;
З5- технологический процесс подготовки деталей под сборку и сварку;
З6- основы технологии сварки и производства сварных конструкций;
З7- методику расчетов режимов ручных и механизированных способов сварки;
З8- основные технологические приемы сварки и наплавки сталей, чугунов и цветных металлов;
З9- технологию изготовления сварных конструкций различного класса;
З10-технику безопасности проведения сварочных работ и меры экологической защиты окружающей среды

ОК 01. Выбирать способы решения задач профессиональной деятельности применительно к различным контекстам;

ОК 02. Использовать современные средства поиска, анализа и интерпретации информации и информационные технологии для выполнения задач профессиональной деятельности;

ОК 03. Планировать и реализовывать собственное профессиональное и личностное

развитие, предпринимательскую деятельность в профессиональной сфере, использовать знания по финансовой грамотности в различных жизненных ситуациях;

ОК 04. Эффективно взаимодействовать и работать в коллективе и команде;

ОК 05. Осуществлять устную и письменную коммуникацию на государственном языке Российской Федерации с учетом особенностей социального и культурного контекста;

ОК 06. Проявлять гражданско-патриотическую позицию, демонстрировать осознанное поведение на основе традиционных общечеловеческих ценностей, в том числе с учетом гармонизации межнациональных и межрелигиозных отношений, применять стандарты антикоррупционного поведения;

ОК 07. Содействовать сохранению окружающей среды, ресурсосбережению, применять знания об изменении климата, принципы бережливого производства, эффективно действовать в чрезвычайных ситуациях;

ОК 08. Использовать средства физической культуры для сохранения и укрепления здоровья в процессе профессиональной деятельности и поддержания необходимого уровня физической подготовленности;

ОК 09. Пользоваться профессиональной документацией на государственном и иностранном языках.

ПК 1.1. Применять различные методы, способы и приемы сборки и сварки конструкций с эксплуатационными свойствами.

ПК 1.2. Выполнять техническую подготовку производства сварных конструкций.

ПК 1.3. Выбирать оборудование, приспособления и инструменты для обеспечения производства сварных соединений с заданными свойствами.

ПК 1.4. Хранить и использовать сварочную аппаратуру и инструменты в ходе производственного процесса.

2.ФОРМЫ КОНТРОЛЯ И ОЦЕНИВАНИЯ ЭЛЕМЕНТОВ ПРОФЕССИОНАЛЬНОГО МОДУЛЯ

Элемент модуля	**Форма контроля и оценивания**	
	Промежуточная аттестация	**Текущий контроль**
МДК.01.01. Технология сварочных работ	Экзамен	Тестирование Оценка результатов выполнения лабораторных и практических работ Контроль выполнения самостоятельной работы
МДК.01.02. Основное оборудование для производства сварных конструкций	экзамен	Тестирование Оценка результатов выполнения лабораторных и практических работ Контроль выполнения самостоятельной работы
Учебная практика УП МП 01.	Дифференцированный зачет	Оценка результатов выполнения работ на учебной практике.
Производственная практика УП.ПМ 01.	Дифференцированный зачет	Оценка результатов выполнения работ на производственной практике.
ПМ.01 ЭК	Экзамен квалификационный	Контроль и оценка результатов освоения профессионального модуля ПМ 01.Подготовка и осуществление технологических процессов изготовления сварных конструкций

Итогом экзамена является решение: «Вид профессиональной деятельности освоен/не освоен».

3. РЕЗУЛЬТАТЫ ОСВОЕНИЯ МОДУЛЯ, ПОДЛЕЖАЩИЕ ПРОВЕРКЕ

По требованиям ФГОС 22.02.06 Сварочное производство» при оценке уровня усвоения ПМ01 оцениваются профессиональные компетенции.

3.1 Профессиональные и общие компетенции

Формы и методы контроля и оценки результатов обучения должны позволять проверять у студентов не только сформированность профессиональных компетенций, но и развитие общих компетенций и обеспечивающих их умений.

Наименование ОК, ПК	Знания и умения
ОК 01. Выбирать способы решения задач профессиональной деятельности применительно к различным контекстам; ОК 02. Использовать современные средства поиска, анализа и интерпретации информации и информационные технологии для выполнения задач профессиональной деятельности; ОК 03. Планировать и реализовывать собственное профессиональное и личностное развитие, предпринимательскую деятельность в профессиональной сфере, использовать знания по финансовой грамотности в различных жизненных ситуациях; ОК 04. Эффективно взаимодействовать и работать в коллективе и команде; ОК 05. Осуществлять устную и письменную коммуникацию на государственном языке Российской Федерации с учетом особенностей социального и культурного контекста; ОК 06. Проявлять гражданско-патриотическую позицию, демонстрировать осознанное поведение на основе традиционных общечеловеческих ценностей, в том числе с учетом гармонизации межнациональных и межрелигиозных отношений, применять стандарты антикоррупционного поведения; ОК 07. Содействовать сохранению окружающей среды, ресурсосбережению, применять знания об изменении климата, принципы бережливого производства, эффективно действовать в чрезвычайных ситуациях;	иметь практический опыт: применения различных методов, способов и приемов сборки и сварки конструкций с эксплуатационными свойствами; технической подготовки производства сварных конструкций; выбора оборудования, приспособлений и инструментов для обеспечения производства сварных соединений с заданными свойствами; хранения и использования сварочной аппаратуры и инструментов в ходе производственного процесса; уметь: организовать рабочее место сварщика; выбирать рациональный способ сборки и сварки конструкции, оптимальную технологию соединения или обработки конкретной конструкции или материала; использовать типовые методики выбора параметров сварочных технологических процессов; устанавливать режимы сварки; рассчитывать нормы расхода основных и сварочных материалов для изготовления сварного узла или конструкции; читать рабочие чертежи сварных конструкций; знать: виды сварочных участков; виды сварочного оборудования, устройство и правила эксплуатации; источники питания;

ОК 08. Использовать средства физической культуры для сохранения и укрепления здоровья в процессе профессиональной деятельности и поддержания необходимого уровня физической подготовленности; ОК 09. Пользоваться профессиональной документацией на государственном и иностранном языках. ПК 1.1. Применять различные методы, способы и приемы сборки и сварки конструкций с эксплуатационными свойствами. ПК 1.2. Выполнять техническую подготовку производства сварных конструкций. ПК 1.3. Выбирать оборудование, приспособления и инструменты для обеспечения производства сварных соединений с заданными свойствами. ПК 1.4. Хранить и использовать сварочную аппаратуру и инструменты в ходе производственного процесса.	оборудование сварочных постов; технологический процесс подготовки деталей под сборку и сварку; основы технологии сварки и производства сварных конструкций; методику расчетов режимов ручных и механизированных способов сварки; основные технологические приемы сварки и наплавки сталей, чугунов и цветных металлов; технологию изготовления сварных конструкций различного класса; технику безопасности проведения сварочных работ и меры экологической защиты окружающей среды

Состав портфолио:

Обязательные документы

Аттестационный лист по производственной практике

Сводная ведомость оценок выполнения зачетных работ по МДК 01.01 ,МДК 1.2

Ведомость выполнения практических и лабораторных работ

Карта формирования общих компетенций

Дополнительные материалы:

Дипломы и сертификаты участников в олимпиадах профессионального мастерства по профессии «Сварщик (ручной и частично механизированной сварки (наплавки)»

Дипломы и сертификаты участников научно-практических конференций.

4. ОЦЕНКА УРОВНЯ ОСВОЕНИЯ МДК.01.01. ТЕХНОЛОГИЯ СВАРОЧНЫХ РАБОТ

4.1. Паспорт

Назначение:

КОС для контроля и оценки результатов освоения МДК.01.01. Технология сварочных работ профессионального модуля ПМ 01 Подготовка и осуществление технологических процессов изготовления сварных конструкций по специальности 22.02.06 Сварочное производство

4.2. Задания для оценки освоения (для проведения экзамена) по МДК.01.01. Технология сварочных работ

ГАПОУ СО «Каменск-Уральский агропромышленный техникум»

УТВЕРЖДАЮ

Зам.директора

_____.....

«__»_____20...г.

Специальность: 22.02.06 Сварочное производство
МДК.01.01. ТЕХНОЛОГИЯ СВАРОЧНЫХ РАБОТ

1 вариант

Тест

1 уровень

(Каждый правильный ответ оценивается в 1 балл)

Из предложенных вариантов ответа выберите правильный :

1Что называется длиной дуги?	А	Расстояние от электододержателя до изделия
	Б	Расстояние от электододержателя до конца электрода
	В	Расстояние от конца электрода до изделия

2.Установите соответствие

Вид шва		Длина шва	
1	Длинный	А	От 0 до 500 мм
		Б	От 300 до 1000 мм
2	Средний	В	От 0 до 300 мм
		Г	От 500 до 1200 мм
3	Короткий	Д	Более 1000 мм
		Е	Более 1200 мм

3. Установите соответствие

Вид шва		Способ сварки	
1	Длинный	А	От начала до конца
2	Средний	Б	Обратно- ступенчатым способом
3	Короткий	В	От середины к краям

4. Назовите способы зажигания дуги

А…….

Б…….

5. Продолжите предложение:

Ниточным швом называется такой шов, …….. ……. …… …… …….. ……..

2 уровень

Задача 1.

Из предложенных видов поперечно-колебательных движений электродом , выберите те, которые применяются для сварки металла разной толщины.

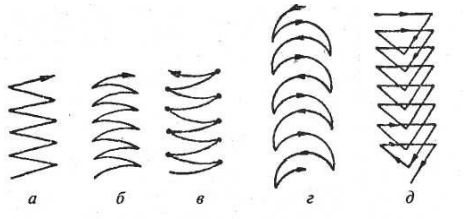

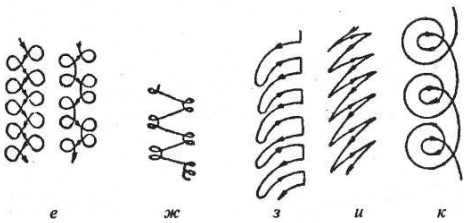

…….

Задача 2.

По таблице выберите необходимое количество слоев для сварки стыкового шва металла толщиной 9 мм

Шов	Число слоев в зависимости от толщины свариваемого металла, мм							
	1-5	6	8	10	12	14	16	18-20
Стыковой	1	2	2-3	3-4	4	4-5	5-6	5-6
Угловой	1	1	1	2	2-3	3-4	5	5-6

3 уровень

Задача 3

Необходимо выполнить ручную дуговую сварку стальных пластин толщиной 2 мм каждая , длина пластин 250 мм , швы необходимо выполнять в нижнем, вертикальном и горизонтальном положениях.

Задание : выберите технологию (режимы) сварки и объясните технику сварки данных швов, результаты работы занесите в таблицу.

№ п/п	Определяемый параметр	баллы	Ответ	Ко-во баллов
1	Способ разделки кромок	0-0,1		
2	Диаметр электрода	0-0,1		
3	Сила сварочного тока для сварки шва в нижнем положении	0-0,2		
	Сила сварочного тока для сварки шва в вертикальном положении	0-0,3		
	Сила сварочного тока для сварки шва в горизонтальном положении	0-0,2		
4	Способ зажигания дуги	0-0,1		
5	Рекомендуемая длина дуги	0-0,1		
6	Угол наклона электрода при сварке шва в нижнем положении	0-0,2		
	Угол наклона электрода при сварке шва в вертикальном положении	0-0,2		
	Угол наклона электрода при сварке шва в горизонтальном положении	0-0,2		
7	Количество проходов при сварке металла заданной толщины	0-0,1		
8	Способ сварки в зависимости от толщины металла	0-0,1		
9	Способ сварки шва в зависимости от протяженности шва	0-0,1		
Общее количество баллов		0-2		

Шкала перевода баллов: 14-15 баллов- оценка 5; 11-13 баллов- оценка 4, 9-10 баллов- оценка 3, 8 и менее баллов- оценка 2.

ГАПОУ СО «Каменск-Уральский агропромышленный техникум»

УТВЕРЖДАЮ

Зам.директора

_____.....

«__»_____20...г.

Специальность: 22.02.06 Сварочное производство

МДК.01.01. ТЕХНОЛОГИЯ СВАРОЧНЫХ РАБОТ

2 вариант

1 уровень

(Каждый правильный ответ оценивается в 1 балл)

Из предложенных вариантов ответа выберите правильный :

1Что называется длиной дуги?	А	Расстояние от электододержателя до изделия
	Б	Расстояние от электододержателя до конца электрода
	В	Расстояние от конца электрода до изделия

2.Установите соответствие

Вид шва		Длина шва	
1	Длинный	А	От 0 до 500 мм
		Б	От 300 до 1000 мм
2	Средний	В	От 0 до 300 мм
		Г	От 500 до 1200 мм
3	Короткий	Д	Более 1000 мм
		Е	Более 1200 мм

3. Установите соответствие

Вид шва		Способ сварки	
1	Длинный	А	От начала до конца
2	Средний	Б	Обратно- ступенчатым способом
3	Короткий	В	От середины к краям

4. Назовите способы зажигания дуги

А…….

Б…….

5. Продолжите предложение:

Ниточным швом называется такой шов, …….. ……. …… …… …….. ……..

2 уровень

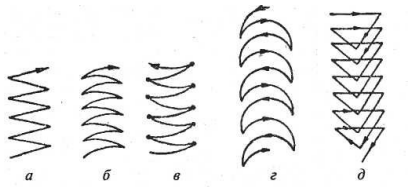

Задача 1.

Из предложенных видов поперечно-колебательных движений электродом , выберите те, которые применяются для сварки металла одинаковой толщин

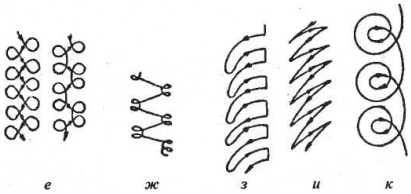

Задача 2.

По таблице выберите необходимое количество слоев для сварки стыкового шва металла толщиной 2,5 мм

Шов	Число слоев в зависимости от толщины сварк					
	1-5	6	8	10	12	14
Стыковой	1	2	2-3	3-4	4	4-
Угловой	1	1	1	2	2-3	3-

3 уровень

Задача 3

Необходимо выполнить ручную дуговую сварку стальных пластин толщиной 6 мм каждая , длина пластин 500 мм , швы необходимо выполнять в нижнем, вертикальном и горизонтальном положениях.

Задание : выберите технологию (режимы) сварки и объясните технику сварки данных швов, результаты работы занесите в таблицу.

№ п/п	Определяемый параметр	баллы	Ответ	Ко-во баллов
1	Способ разделки кромок	0-0,1		
2	Диаметр электрода	0-0,1		
3	Сила сварочного тока для сварки шва в нижнем положении	0-0,2		
	Сила сварочного тока для сварки шва в вертикальном положении	0-0,3		
	Сила сварочного тока для сварки шва в горизонтальном положении	0-0,2		
4	Способ зажигания дуги	0-0,1		
5	Рекомендуемая длина дуги	0-0,1		
6	Угол наклона электрода при сварке шва в нижнем положении	0-0,2		
	Угол наклона электрода при сварке шва в вертикальном положении	0-0,2		
	Угол наклона электрода при сварке шва в горизонтальном положении	0-0,2		
7	Количество проходов при сварке металла заданной толщины	0-0,1		
8	Способ сварки в зависимости от толщины металла	0-0,1		
9	Способ сварки шва в зависимости от протяженности шва	0-0,1		
Общее количество баллов		0-2		

ГАПОУ СО «Каменск-Уральский агропромышленный техникум»

УТВЕРЖДАЮ

Зам.директора

_____.....

«__»_____20...г.

Специальность: 22.02.06 Сварочное производство

МДК.01.01. ТЕХНОЛОГИЯ СВАРОЧНЫХ РАБОТ

3 вариант

1 уровень

(Каждый правильный ответ оценивается в 1 балл)

Из предложенных вариантов ответа выберите правильный :

1Что называется длиной дуги?	А	Расстояние от электододержателя до изделия
	Б	Расстояние от электододержателя до конца электрода
	В	Расстояние от конца электрода до изделия

2.Установите соответствие

Вид шва		Длина шва	
1	Длинный	А	От 0 до 500 мм
		Б	От 300 до 1000 мм
2	Средний	В	От 0 до 300 мм
		Г	От 500 до 1200 мм
3	Короткий	Д	Более 1000 мм
		Е	Более 1200 мм

3. Установите соответствие

Вид шва		Способ сварки	
1	Длинный	А	От начала до конца
2	Средний	Б	Обратно- ступенчатым способом
3	Короткий	В	От середины к краям

4. Назовите способы зажигания дуги

А…….

Б…….

5. Продолжите предложение:

Ниточным швом называется такой шов, …….. ……. …… …… …….. ……..

2 уровень

Задача 1.

Из предложенных видов поперечно-колебательных движений электродом , выберите те, которые применяются для лучшего прогрева правой свариваемой кромки.

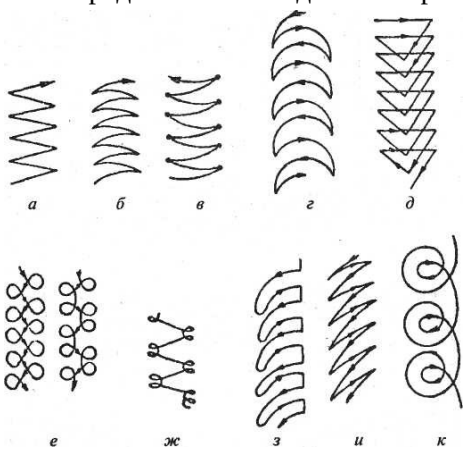

Задача 2.

По таблице выберите необходимое количество слоев для сварки стыкового шва металла толщиной 13 мм

Шов	Число слоев в зависимости от толщины свариваемого металла, мм							
	1-5	6	8	10	12	14	16	18-20
Стыковой	1	2	2-3	3-4	4	4-5	5-6	5-6
Угловой	1	1	1	2	2-3	3-4	5	5-6

3 уровень

Задача 3

Необходимо выполнить ручную дуговую сварку стальных пластин толщиной 1,5 мм каждая , длина пластин 150 мм , швы необходимо выполнять в нижнем, вертикальном и горизонтальном положениях.

Задание : выберите технологию (режимы) сварки и объясните технику сварки данных швов, результаты работы занесите в таблицу.

№ п/п	Определяемый параметр	баллы	Ответ	Ко-во баллов
1	Способ разделки кромок	0-0,1		
2	Диаметр электрода	0-0,1		
3	Сила сварочного тока для сварки шва в нижнем положении	0-0,2		
	Сила сварочного тока для сварки шва в вертикальном положении	0-0,3		
	Сила сварочного тока для сварки шва в горизонтальном положении	0-0,2		
4	Способ зажигания дуги	0-0,1		
5	Рекомендуемая длина дуги	0-0,1		
6	Угол наклона электрода при сварке шва в нижнем положении	0-0,2		
	Угол наклона электрода при сварке шва в вертикальном положении	0-0,2		
	Угол наклона электрода при сварке шва в горизонтальном положении	0-0,2		
7	Количество проходов при сварке металла заданной толщины	0-0,1		
8	Способ сварки в зависимости от толщины металла	0-0,1		
9	Способ сварки шва в зависимости от протяженности шва	0-0,1		

Общее количество баллов		0-2		

ГАПОУ СО «Каменск-Уральский агропромышленный техникум»

УТВЕРЖДАЮ

Зам.директора

_____.....

«__»_____20...г.

Специальность: 22.02.06 Сварочное производство

МДК.01.01. ТЕХНОЛОГИЯ СВАРОЧНЫХ РАБОТ

4 вариант

(Каждый правильный ответ оценивается в 1 балл)

Из предложенных вариантов ответа выберите правильный :

1Что называется длиной дуги?	А	Расстояние от электододержателя до изделия
	Б	Расстояние от электододержателя до конца электрода
	В	Расстояние от конца электрода до изделия

2.Установите соответствие

Вид шва		Длина шва	
1	Длинный	А	От 0 до 500 мм
		Б	От 300 до 1000 мм
2	Средний	В	От 0 до 300 мм
		Г	От 500 до 1200 мм
3	Короткий	Д	Более 1000 мм
		Е	Более 1200 мм

3. Установите соответствие

Вид шва		Способ сварки	
1	Длинный	А	От начала до конца
2	Средний	Б	Обратно- ступенчатым способом
3	Короткий	В	От середины к краям

4. Назовите способы зажигания дуги

А…….

Б…….

5. Продолжите предложение:

Ниточным швом называется такой шов, …….. ……. …… …… …….. ……..

2 уровень

Задача 1.

Из предложенных видов поперечно-колебательных движений электродом , выберите те, которые применяются для лучшего прогрева левой свариваемой кромки.

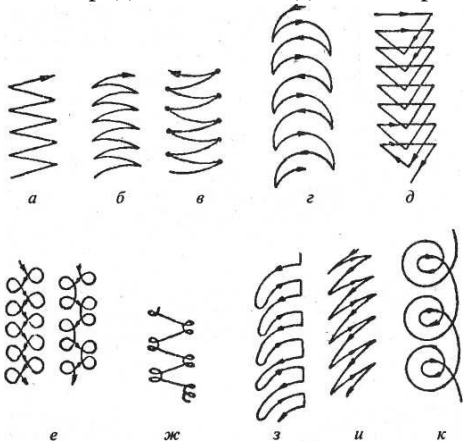

Задача 2.

По таблице выберите необходимое количество слоев для сварки углового шва металла толщиной 17 мм

Шов	Число слоев в зависимости от толщины свариваемого металла, мм							
	1-5	6	8	10	12	14	16	18-20
Стыковой	1	2	2-3	3-4	4	4-5	5-6	5-6
Угловой	1	1	1	2	2-3	3-4	5	5-6

3 уровень

Задача 3

Необходимо выполнить ручную дуговую сварку стальных пластин толщиной 4 мм каждая , длина пластин 600 мм , швы необходимо выполнять в нижнем, вертикальном и горизонтальном положениях.
Задание : выберите технологию (режимы) сварки и объясните технику сварки данных швов, результаты работы занесите в таблицу.

№ п/п	Определяемый параметр	баллы	Ответ	Ко-во баллов
1	Способ разделки кромок	0-0,1		
2	Диаметр электрода	0-0,1		
3	Сила сварочного тока для сварки шва в нижнем положении	0-0,2		
	Сила сварочного тока для сварки шва в вертикальном положении	0-0,3		
	Сила сварочного тока для сварки шва в горизонтальном положении	0-0,2		
4	Способ зажигания дуги	0-0,1		
5	Рекомендуемая длина дуги	0-0,1		
6	Угол наклона электрода при сварке шва в нижнем положении	0-0,2		
	Угол наклона электрода при сварке шва в вертикальном положении	0-0,2		
	Угол наклона электрода при сварке шва в горизонтальном положении	0-0,2		
7	Количество проходов при сварке металла заданной толщины	0-0,1		
8	Способ сварки в зависимости от толщины металла	0-0,1		
9	Способ сварки шва в зависимости от протяженности шва	0-0,1		
Общее количество баллов		0-2		

УТВЕРЖДАЮ

Зам.директора

_____.....

«__»_____20...г.

Специальность: 22.02.06 Сварочное производство

МДК.01.01. ТЕХНОЛОГИЯ СВАРОЧНЫХ РАБОТ

5 вариант

Тест

1 уровень

(Каждый правильный ответ оценивается в 1 балл)

Из предложенных вариантов ответа выберите правильный :

1Что называется длиной дуги?	А	Расстояние от электододержателя до изделия
	Б	Расстояние от электододержателя до конца электрода
	В	Расстояние от конца электрода до изделия

2.Установите соответствие

Вид шва		Длина шва	
1	Длинный	А	От 0 до 500 мм
		Б	От 300 до 1000 мм
2	Средний	В	От 0 до 300 мм
		Г	От 500 до 1200 мм
3	Короткий	Д	Более 1000 мм
		Е	Более 1200 мм

3. Установите соответствие

Вид шва		Способ сварки	
1	Длинный	А	От начала до конца
2	Средний	Б	Обратно- ступенчатым способом
3	Короткий	В	От середины к краям

4. Назовите способы зажигания дуги

А…….

Б…….

5. Продолжите предложение:

Ниточным швом называется такой шов, …….. ……. …… …… …….. ……..

2 уровень

Задача 1.

Из предложенных видов поперечно-колебательных движений электродом , выберите те, которые применяются для свариваемых кромок , без задержки на стыке деталей.

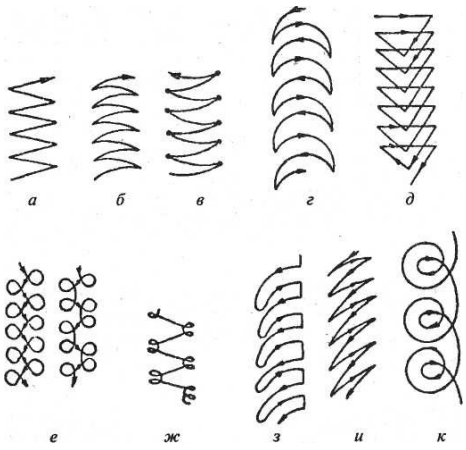

Задача 2.

По таблице выберите необходимое количество слоев для сварки углового шва металла толщиной 9 мм

Шов	Число слоев в зависимости от толщины				
	1-5	6	8	10	12
Стыковой	1	2	2-3	3-4	4
Угловой	1	1	1	2	2-3

3 уровень

Задача 3

Необходимо выполнить ручную дуговую сварку стальных пластин толщиной 8 мм каждая , длина пластин 1200 мм , швы необходимо выполнять в нижнем, вертикальном и горизонтальном положениях.

Задание : выберите технологию (режимы) сварки и объясните технику сварки данных швов, результаты работы занесите в таблицу.

№ п/п	Определяемый параметр	баллы	Ответ	Ко-во баллов
1	Способ разделки кромок	0-0,1		
2	Диаметр электрода	0-0,1		
3	Сила сварочного тока для сварки шва в нижнем положении	0-0,2		
	Сила сварочного тока для сварки шва в вертикальном положении	0-0,3		
	Сила сварочного тока для сварки шва в горизонтальном положении	0-0,2		
4	Способ зажигания дуги	0-0,1		
5	Рекомендуемая длина дуги	0-0,1		
6	Угол наклона электрода при сварке шва в нижнем положении	0-0,2		
	Угол наклона электрода при сварке шва в вертикальном положении	0-0,2		
	Угол наклона электрода при сварке шва в горизонтальном положении	0-0,2		
7	Количество проходов при сварке металла заданной толщины	0-0,1		
8	Способ сварки в зависимости от толщины металла	0-0,1		
9	Способ сварки шва в зависимости от протяженности шва	0-0,1		
Общее количество баллов		0-2		

ГАПОУ СО «Каменск-Уральский агропромышленный техникум»

УТВЕРЖДАЮ

Зам.директора

_____.....

«__»_____20...г.

Специальность: 22.02.06 Сварочное производство

МДК.01.01. ТЕХНОЛОГИЯ СВАРОЧНЫХ РАБОТ

6 вариант

Тест

1 уровень

(Каждый правильный ответ оценивается в 1 балл)

Из предложенных вариантов ответа выберите правильный :

1Что называется длиной дуги?	А	Расстояние от электододержателя до изделия
	Б	Расстояние от электододержателя до конца электрода
	В	Расстояние от конца электрода до изделия

2.Установите соответствие

Вид шва		Длина шва	
1	Длинный	А	От 0 до 500 мм
		Б	От 300 до 1000 мм
2	Средний	В	От 0 до 300 мм
		Г	От 500 до 1200 мм
3	Короткий	Д	Более 1000 мм
		Е	Более 1200 мм

3. Установите соответствие

Вид шва		Способ сварки	
1	Длинный	А	От начала до конца
2	Средний	Б	Обратно- ступенчатым способом
3	Короткий	В	От середины к краям

4. Назовите способы зажигания дуги

А…….

Б…….

5. Продолжите предложение:

Ниточным швом называется такой шов, …….. ……. …… …… …….. ……..

2 уровень

Задача 1.

Из предложенных видов поперечно-колебательных движений электродом , выберите те, которые применяются для равномерного прогрева свариваемых кромок и стыка свариваемых деталей.

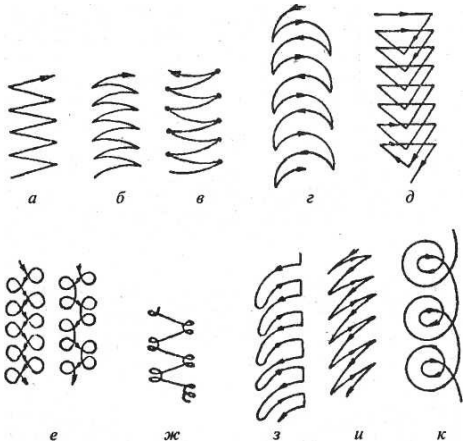

Задача 2.

По таблице выберите необходимое количество слоев для сварки стыкового шва металла толщиной 11 мм

Шов	Число слоев в зависимости от толщины свариваемого металла, мм							
	1-5	6	8	10	12	14	16	18-20
Стыковой	1	2	2-3	3-4	4	4-5	5-6	5-6
Угловой	1	1	1	2	2-3	3-4	5	5-6

3 уровень

Задача 3

Необходимо выполнить ручную дуговую сварку стальных пластин толщиной 3,5 мм каждая , длина пластин 350 мм , швы необходимо выполнять в нижнем, вертикальном и горизонтальном положениях.

Задание : выберите технологию (режимы) сварки и объясните технику сварки данных швов, результаты работы занесите в таблицу.

№ п/п	Определяемый параметр	баллы	Ответ	Ко-во баллов

1	Способ разделки кромок	0-0,1		
2	Диаметр электрода	0-0,1		
3	Сила сварочного тока для сварки шва в нижнем положении	0-0,2		
	Сила сварочного тока для сварки шва в вертикальном положении	0-0,3		
	Сила сварочного тока для сварки шва в горизонтальном положении	0-0,2		
4	Способ зажигания дуги	0-0,1		
5	Рекомендуемая длина дуги	0-0,1		
6	Угол наклона электрода при сварке шва в нижнем положении	0-0,2		
	Угол наклона электрода при сварке шва в вертикальном положении	0-0,2		
	Угол наклона электрода при сварке шва в горизонтальном положении	0-0,2		
7	Количество проходов при сварке металла заданной толщины	0-0,1		
8	Способ сварки в зависимости от толщины металла	0-0,1		
9	Способ сварки шва в зависимости от протяженности шва	0-0,1		
Общее количество баллов		0-2		

Эталон выполнения заданий и оценочный лист представлены в ПРИЛОЖЕНИИ 1

5. ОЦЕНКА УРОВНЯ ОСВОЕНИЯ МДК01.02 ОСНОВНОЕ ОБОРУДОВАНИЕ ДЛЯ ПРОИЗВОДСТВА СВАРНЫХ КОНСТРУКЦИЙ

4.1. Паспорт

Назначение:

КОС для контроля и оценки результатов освоения МДК01.02 Основное оборудование для производства сварных конструкций профессионального модуля ПМ 01 Подготовка и осуществление технологических процессов изготовления сварных конструкций по специальности 22.02.06 Сварочное производство

4.2. Задания для оценки освоения (для проведения экзамена) по МДК01.02 Основное оборудование для производства сварных

конструкций

ГАПОУ СО «Каменск-Уральский агропромышленный техникум»
УТВЕРЖДАЮ Зам.директора _____..... «__»_____20...г.
Специальность: 22.02.06 Сварочное производство МДК01.02 ОСНОВНОЕ ОБОРУДОВАНИЕ ДЛЯ ПРОИЗВОДСТВА СВАРНЫХ КОНСТРУКЦИЙ

Экзаменационный билет № 1

1. Дайте определение сварочному посту и охарактеризуйте состав оборудования сварочного поста для ручной дуговой сварки.

Профессиональная задача 2.

На вашем рабочем месте установили новое оборудование (см. рисунок 2) . (Общее количество баллов за задание 0-14, за каждое задание 0-2 балла.)

А. Прочитайте буквенно- цифровое обозначение данного устройства, охарактеризуйте технические характеристики данного устройства ;

Б- объясните его назначение;

В- объясните устройство данного оборудования;

Г- Объясните принцип действия данного оборудования;

Д- Объясните возможность (невозможность) применения данного оборудования для выполнения сварочных процессов под слоем флюса.

Е-Объясните правила хранения обслуживания данного оборудования;

Ж.- Объясните правила обслуживания данного оборудования;

ПДГ-500 УЗ

Шкала перевода баллов: 13-14 баллов- оценка»отлично»;
11-12 баллов- оценка « хорошо»,
8-10 баллов- оценка «удовлетворительно»,
7 и менее баллов- оценка «неудовлетворительно», .

Экзаменационный билет № 2

1. Дайте определение сварочному посту и охарактеризуйте состав оборудования сварочного поста для ручной дуговой сварки.

Профессиональная задача 2.

На вашем рабочем месте установили новое оборудование (см. рисунок 2) . (Общее количество баллов за задание 0-14, за каждое задание 0-2 балла.)

А. Прочитайте буквенно- цифровое обозначение данного устройства, охарактеризуйте технические характеристики данного устройства ;

Б- объясните его назначение;

В- объясните устройство данного оборудования;

Г- Объясните принцип действия данного оборудования;

Д- Объясните возможность (невозможность) применения данного оборудования для выполнения сварочных процессов под слоем флюса.

Е-Объясните правила хранения обслуживания данного оборудования;

Ж.- Объясните правила обслуживания данного оборудования;

ПТК RILON MZ 1250 CV

Шкала перевода баллов: 13-14 баллов- оценка «отлично»;
11-12 баллов- оценка « хорошо»,
8-10 баллов- оценка «удовлетворительно»,
7 и менее баллов- оценка «неудовлетворительно»,

Экзаменационный билет № 3

1. Дайте определение сварочному посту и охарактеризуйте состав оборудования сварочного поста для ручной дуговой сварки.

Профессиональная задача 2.

На вашем рабочем месте установили новое оборудование (см. рисунок 2) . (Общее количество баллов за задание 0-14, за каждое задание 0-2 балла.)

А. Прочитайте буквенно- цифровое обозначение данного устройства, охарактеризуйте технические характеристики данного устройства ;

Б- объясните его назначение;

В- объясните устройство данного оборудования;

Г- Объясните принцип действия данного оборудования;

Д- Объясните возможность (невозможность) применения данного оборудования для выполнения сварочных процессов под слоем флюса.

Е-Объясните правила хранения обслуживания данного оборудования;

Ж.- Объясните правила обслуживания данного оборудования;

Полуавтомат сварочный Solaris MIG-201 (230В; MIG/SPOT/FLUX/MMA/TIG;

Шкала перевода баллов: 13-14 баллов- оценка «отлично»;
11-12 баллов- оценка « хорошо»,
8-10 баллов- оценка «удовлетворительно»,
7 и менее баллов- оценка «неудовлетворительно» .

Экзаменационный билет № 4

1. Дайте определение сварочному посту и охарактеризуйте состав оборудования сварочного поста для ручной дуговой сварки.

Профессиональная задача 2.

На вашем рабочем месте установили новое оборудование (см. рисунок 2) . (Общее количество баллов за задание 0-14, за каждое задание 0-2 балла.)

А. Прочитайте буквенно- цифровое обозначение данного устройства, охарактеризуйте технические характеристики данного устройства ;

Б- объясните его назначение;

В- объясните устройство данного оборудования;

Г- Объясните принцип действия данного оборудования;

Д- Объясните возможность (невозможность) применения данного оборудования для выполнения сварочных процессов под слоем флюса.

Е-Объясните правила хранения обслуживания данного оборудования;

Ж.- Объясните правила обслуживания данного оборудования;

Полуавтомат сварочный Solaris MIG-201 (230В; MIG/SPOT/FLUX/MMA/TIG;

Экзаменационный билет № 5

1. Дайте определение сварочному посту и охарактеризуйте состав оборудования сварочного поста для ручной дуговой сварки.

Профессиональная задача 2.

На вашем рабочем месте установили новое оборудование (см. рисунок 2) . (Общее количество баллов за задание 0-14, за каждое задание 0-2 балла.)

А. Прочитайте буквенно- цифровое обозначение данного устройства, охарактеризуйте технические характеристики данного устройства ;
Б- объясните его назначение;
В- объясните устройство данного оборудования;
Г- Объясните принцип действия данного оборудования;
Д- Объясните возможность (невозможность) применения данного оборудования для выполнения сварочных процессов под слоем флюса.
Е-Объясните правила хранения обслуживания данного оборудования;
Ж.- Объясните правила обслуживания данного оборудования;

Шкала перевода баллов: 13-14 баллов- оценка «отлично»;
11-12 баллов- оценка « хорошо»,
8-10 баллов- оценка «удовлетворительно»,
7 и менее баллов- оценка «неудовлетворительно» .

Сварочный аппарат трансформаторного типа ЗУБР ЗТС-200, ММА

Шкала перевода баллов: 13-14 баллов- оценка «отлично»;
11-12 баллов- оценка « хорошо»,
8-10 баллов- оценка «удовлетворительно»,
7 и менее баллов- оценка «неудовлетворительно» .

Экзаменационный билет № 6

1. Дайте определение сварочному посту и охарактеризуйте состав оборудования сварочного поста для ручной дуговой сварки.

Профессиональная задача 2.
На вашем рабочем месте установили новое оборудование (см. рисунок 2) . (Общее количество баллов за задание 0-14, за каждое задание 0-2 балла.)
А. Прочитайте буквенно- цифровое обозначение данного устройства, охарактеризуйте технические характеристики данного устройства ;
Б- объясните его назначение;
В- объясните устройство данного оборудования;
Г- Объясните принцип действия данного оборудования;
Д- Объясните возможность (невозможность) применения данного оборудования для выполнения сварочных процессов под слоем флюса.
Е-Объясните правила хранения обслуживания данного оборудования;
Ж.- Объясните правила обслуживания данного оборудования;

Шкала перевода баллов: 13-14 баллов- оценка «отлично»;
11-12 баллов- оценка « хорошо»,
8-10 баллов- оценка «удовлетворительно»,
7 и менее баллов- оценка «неудовлетворительно» .

Сварочный аппарат трансформаторного типа BestWeld PR 160, MMA

Шкала перевода баллов: 13-14 баллов- оценка «отлично»;
11-12 баллов- оценка « хорошо»,
8-10 баллов- оценка «удовлетворительно»,
7 и менее баллов- оценка «неудовлетворительно» .

Экзаменационный билет № 7

1. Дайте определение сварочному посту и охарактеризуйте состав оборудования сварочного поста для ручной дуговой сварки.

Профессиональная задача 2.

На вашем рабочем месте установили новое оборудование (см. рисунок 2) . (Общее количество баллов за задание 0-14, за каждое задание 0-2 балла.)

А. Прочитайте буквенно- цифровое обозначение данного устройства, охарактеризуйте технические характеристики данного устройства ;

Б- объясните его назначение;

В- объясните устройство данного оборудования;

Г- Объясните принцип действия данного оборудования;

Д- Объясните возможность (невозможность) применения данного оборудования для выполнения сварочных процессов под слоем флюса.

Е-Объясните правила хранения обслуживания данного оборудования;

Ж.- Объясните правила обслуживания данного оборудования;

Сварочный выпрямитель Telwin TELMIG 200/2 TURBO, MIG/MAG

Шкала перевода баллов: 13-14 баллов- оценка «отлично»;
11-12 баллов- оценка « хорошо»,
8-10 баллов- оценка «удовлетворительно»,
7 и менее баллов- оценка «неудовлетворительно» .

Экзаменационный билет № 8

1. Дайте определение сварочному посту и охарактеризуйте состав оборудования сварочного поста для ручной дуговой сварки.

Профессиональная задача 2.

На вашем рабочем месте установили новое оборудование (см. рисунок 2) . (Общее количество баллов за задание 0-14, за каждое задание 0-2 балла.)

А. Прочитайте буквенно- цифровое обозначение данного устройства, охарактеризуйте технические характеристики данного устройства ;

Б- объясните его назначение;

В- объясните устройство данного оборудования;

Г- Объясните принцип действия данного оборудования;

Д- Объясните возможность (невозможность) применения данного оборудования для выполнения сварочных процессов под слоем флюса.

Е-Объясните правила хранения обслуживания данного оборудования;

Ж.- Объясните правила обслуживания данного оборудования;

Сварог MZ 630

Шкала перевода баллов: 13-14 баллов- оценка «отлично»;
11-12 баллов- оценка « хорошо»,
8-10 баллов- оценка «удовлетворительно»,
7 и менее баллов- оценка «неудовлетворительно»,

Экзаменационный билет № 9

1. Дайте определение сварочному посту и охарактеризуйте состав оборудования сварочного поста для ручной дуговой сварки.

Профессиональная задача 2.

На вашем рабочем месте установили новое оборудование (см. рисунок 2) . (Общее количество баллов за задание 0-14, за каждое задание 0-2 балла.)

А. Прочитайте буквенно- цифровое обозначение данного устройства, охарактеризуйте технические характеристики данного устройства ;

Б- объясните его назначение;

В- объясните устройство данного оборудования;

Г- Объясните принцип действия данного оборудования;

Д- Объясните возможность (невозможность) применения данного оборудования для выполнения сварочных процессов под слоем флюса.

Е-Объясните правила хранения обслуживания данного оборудования;

Ж.- Объясните правила обслуживания данного оборудования;

РЕСАНТА САИПА-190МФ, TIG, MMA, MIG/MAG

Шкала перевода баллов: 13-14 баллов- оценка «отлично»;
11-12 баллов- оценка « хорошо»,
8-10 баллов- оценка «удовлетворительно»,
7 и менее баллов- оценка «неудовлетворительно», .

Экзаменационный билет № 10

1. Дайте определение сварочному посту и охарактеризуйте состав оборудования сварочного поста для ручной дуговой сварки.

Профессиональная задача 2.

На вашем рабочем месте установили новое оборудование (см. рисунок 2) . (Общее количество баллов за задание 0-14, за каждое задание 0-2 балла.)

А. Прочитайте буквенно- цифровое обозначение данного устройства, охарактеризуйте технические характеристики данного устройства ;

Б- объясните его назначение;

В- объясните устройство данного оборудования;

Г- Объясните принцип действия данного оборудования;
Д- Объясните возможность (невозможность) применения данного оборудования для выполнения сварочных процессов под слоем флюса.
Е-Объясните правила хранения обслуживания данного оборудования;
Ж.- Объясните правила обслуживания данного оборудования;

Сварочный выпрямитель Telwin BIMAX 4.135 TURBO, MIG/MAG

Шкала перевода баллов: 13-14 баллов- оценка «отлично»;
11-12 баллов- оценка « хорошо»,
8-10 баллов- оценка «удовлетворительно»,
7 и менее баллов- оценка «неудовлетворительно» .

Экзаменационный билет № 11

1. Дайте определение сварочному посту и охарактеризуйте состав оборудования сварочного поста для ручной дуговой сварки.

Профессиональная задача 2.
На вашем рабочем месте установили новое оборудование (см. рисунок 2) . (Общее количество баллов за задание 0-14, за каждое задание 0-2 балла.)
А. Прочитайте буквенно- цифровое обозначение данного устройства, охарактеризуйте технические характеристики данного устройства ;
Б- объясните его назначение;
В- объясните устройство данного оборудования;
Г- Объясните принцип действия данного оборудования;
Д- Объясните возможность (невозможность) применения данного оборудования для выполнения сварочных процессов под слоем флюса.
Е-Объясните правила хранения обслуживания данного оборудования;
Ж.- Объясните правила обслуживания данного оборудования;

Шкала перевода баллов: 13-14 баллов- оценка «отлично»;
11-12 баллов- оценка « хорошо»,
8-10 баллов- оценка «удовлетворительно»,
7 и менее баллов- оценка «неудовлетворительно» .

Экзаменационный билет № 12

1. Дайте определение сварочному посту и охарактеризуйте состав оборудования сварочного поста для ручной дуговой сварки.

Профессиональная задача 2.

На вашем рабочем месте установили новое оборудование (см. рисунок 2) . (Общее количество баллов за задание 0-14, за каждое задание 0-2 балла.)

А. Прочитайте буквенно- цифровое обозначение данного устройства, охарактеризуйте технические характеристики данного устройства ;

Б- объясните его назначение;

В- объясните устройство данного оборудования;

Г- Объясните принцип действия данного оборудования;

Д- Объясните возможность (невозможность) применения данного оборудования для выполнения сварочных процессов под слоем флюса.

Е-Объясните правила хранения обслуживания данного оборудования;

Ж.- Объясните правила обслуживания данного оборудования;

Трактор сварочный КЕДР FD12-200T

Шкала перевода баллов: 13-14 баллов- оценка «отлично»;
11-12 баллов- оценка « хорошо»,
8-10 баллов- оценка «удовлетворительно»,
7 и менее баллов- оценка «неудовлетворительно» .

Экзаменационный билет № 13

1. Дайте определение сварочному посту и охарактеризуйте состав оборудования сварочного поста для ручной дуговой сварки.

Профессиональная задача 2.

На вашем рабочем месте установили новое оборудование (см. рисунок 2) . (Общее количество баллов за задание 0-14, за каждое задание 0-2 балла.)

А. Прочитайте буквенно- цифровое обозначение данного устройства, охарактеризуйте технические характеристики данного устройства ;

Б- объясните его назначение;

В- объясните устройство данного оборудования;

Г- Объясните принцип действия данного оборудования;

Д- Объясните возможность (невозможность) применения данного оборудования для выполнения сварочных процессов под слоем флюса.

Е-Объясните правила хранения обслуживания данного оборудования;

Ж.- Объясните правила обслуживания данного оборудования;

MZ1000 M308 380 B630

Шкала перевода баллов: 13-14 баллов- оценка «отлично»;
11-12 баллов- оценка « хорошо»,
8-10 баллов- оценка «удовлетворительно»,
7 и менее баллов- оценка «неудовлетворительно» .

Экзаменационный билет № 14

1. Дайте определение сварочному посту и охарактеризуйте состав оборудования сварочного поста для ручной дуговой сварки.
Профессиональная задача 2.
На вашем рабочем месте установили новое оборудование (см. рисунок 2) . (Общее количество баллов за задание 0-14, за каждое задание 0-2 балла.)
А. Прочитайте буквенно- цифровое обозначение данного устройства, охарактеризуйте технические характеристики данного устройства ;
Б- объясните его назначение;
В- объясните устройство данного оборудования;
Г- Объясните принцип действия данного оборудования;
Д- Объясните возможность (невозможность) применения данного оборудования для выполнения сварочных процессов под слоем флюса.
Е-Объясните правила хранения обслуживания данного оборудования;
Ж.- Объясните правила обслуживания данного оборудования;

Сварочный аппарат инверторного типа Solaris MULTIMIG-227, TIG, MMA, MIG/MAG
В

Шкала перевода баллов: 13-14 баллов- оценка «отлично»;
11-12 баллов- оценка « хорошо»,
8-10 баллов- оценка «удовлетворительно»,
7 и менее баллов- оценка «неудовлетворительно» .

Экзаменационный билет № 15

1. Дайте определение сварочному посту и охарактеризуйте состав оборудования сварочного поста для ручной дуговой сварки.
Профессиональная задача 2.
На вашем рабочем месте установили новое оборудование (см. рисунок 2) . (Общее количество баллов за задание 0-14, за каждое задание 0-2 балла.)
А. Прочитайте буквенно- цифровое обозначение данного устройства, охарактеризуйте технические характеристики данного устройства ;
Б- объясните его назначение;
В- объясните устройство данного оборудования;
Г- Объясните принцип действия данного оборудования;
Д- Объясните возможность (невозможность) применения данного оборудования для выполнения сварочных процессов под слоем флюса.
Е-Объясните правила хранения обслуживания данного оборудования;
Ж.- Объясните правила обслуживания данного оборудования;

Полуавтомат сварочный Solaris MIG-200EM (MIG/MMA)

Шкала перевода баллов: 13-14 баллов- оценка «отлично»;
11-12 баллов- оценка « хорошо»,
8-10 баллов- оценка «удовлетворительно»,
7 и менее баллов- оценка «неудовлетворительно» .

Экзаменационный билет № 16

1. Дайте определение сварочному посту и охарактеризуйте состав оборудования сварочного поста для ручной дуговой сварки.

Профессиональная задача 2.

На вашем рабочем месте установили новое оборудование (см. рисунок 2) . (Общее количество баллов за задание 0-14, за каждое задание 0-2 балла.)

А. Прочитайте буквенно- цифровое обозначение данного устройства, охарактеризуйте технические характеристики данного устройства ;

Б- объясните его назначение;

В- объясните устройство данного оборудования;

Г- Объясните принцип действия данного оборудования;

Д- Объясните возможность (невозможность) применения данного оборудования для выполнения сварочных процессов под слоем флюса.

Е-Объясните правила хранения обслуживания данного оборудования;

Ж.- Объясните правила обслуживания данного оборудования;

ELITECH ИС 160ПН Промо, ММА, MIG/MAG

Шкала перевода баллов: 13-14 баллов- оценка «отлично»;
11-12 баллов- оценка « хорошо»,
8-10 баллов- оценка «удовлетворительно»,
7 и менее баллов- оценка «неудовлетворительно»

Экзаменационный билет № 17

1. Дайте определение сварочному посту и охарактеризуйте состав оборудования сварочного поста для ручной дуговой сварки.

Профессиональная задача 2.

На вашем рабочем месте установили новое оборудование (см. рисунок 2) . (Общее количество баллов за задание 0-14, за каждое задание 0-2 балла.)

А. Прочитайте буквенно- цифровое обозначение данного устройства, охарактеризуйте технические характеристики данного устройства ;

Б- объясните его назначение;

В- объясните устройство данного оборудования;

Г- Объясните принцип действия данного оборудования;

Д- Объясните возможность (невозможность) применения данного оборудования для выполнения сварочных процессов под слоем флюса.

Е-Объясните правила хранения обслуживания данного оборудования;

Ж.- Объясните правила обслуживания данного оборудования;

Сварочный аппарат инверторного типа КАЛИБР СВИ-200, ММА

Шкала перевода баллов: 13-14 баллов- оценка «отлично»;
11-12 баллов- оценка « хорошо»,
8-10 баллов- оценка «удовлетворительно»,

7 и менее баллов- оценка «неудовлетворительно»

Экзаменационный билет № 18

1. Дайте определение сварочному посту и охарактеризуйте состав оборудования сварочного поста для ручной дуговой сварки.

Профессиональная задача 2.

На вашем рабочем месте установили новое оборудование (см. рисунок 2) . (Общее количество баллов за задание 0-14, за каждое задание 0-2 балла.)

А. Прочитайте буквенно- цифровое обозначение данного устройства, охарактеризуйте технические характеристики данного устройства ;

Б- объясните его назначение;

В- объясните устройство данного оборудования;

Г- Объясните принцип действия данного оборудования;

Д- Объясните возможность (невозможность) применения данного оборудования для выполнения сварочных процессов под слоем флюса.

Е-Объясните правила хранения обслуживания данного оборудования;

Ж.- Объясните правила обслуживания данного оборудования;

Инвертор для плазменной резки РЕСАНТА ИПР-40

Шкала перевода баллов: 13-14 баллов- оценка «отлично»;
11-12 баллов- оценка « хорошо»,
8-10 баллов- оценка «удовлетворительно»,
7 и менее баллов- оценка «неудовлетворительно»

Экзаменационный билет № 19

1. Дайте определение сварочному посту и охарактеризуйте состав оборудования сварочного поста для ручной дуговой сварки.

Профессиональная задача 2.

На вашем рабочем месте установили новое оборудование (см. рисунок 2) . (Общее количество баллов за задание 0-14, за каждое задание 0-2 балла.)

А. Прочитайте буквенно- цифровое обозначение данного устройства, охарактеризуйте технические характеристики данного устройства ;

Б- объясните его назначение;

В- объясните устройство данного оборудования;

Г- Объясните принцип действия данного оборудования;

Д- Объясните возможность (невозможность) применения данного оборудования для выполнения сварочных процессов под слоем флюса.

Е-Объясните правила хранения обслуживания данного оборудования;

Ж.- Объясните правила обслуживания данного оборудования;

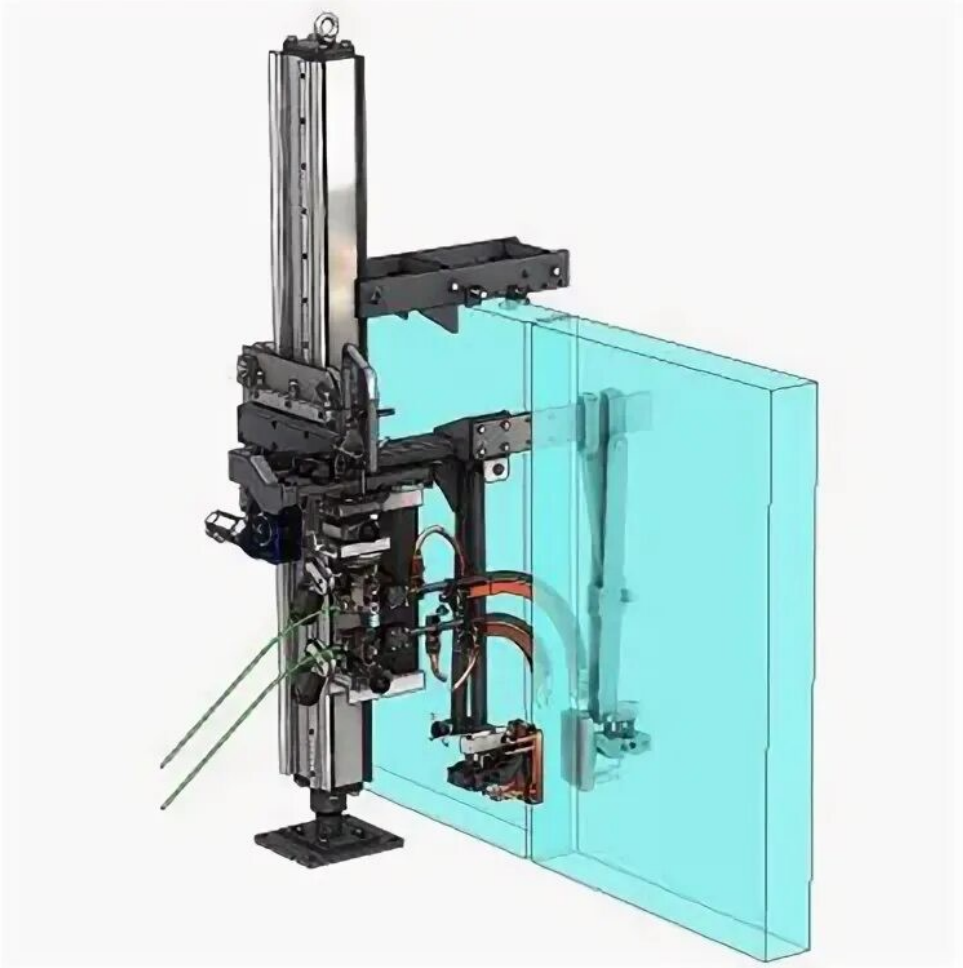

АЭШС-01

Шкала перевода баллов: 13-14 баллов- оценка «отлично»;
11-12 баллов- оценка « хорошо»,
8-10 баллов- оценка «удовлетворительно»,
7 и менее баллов- оценка «неудовлетворительно»

Экзаменационный билет № 25

1. Дайте определение сварочному посту и охарактеризуйте состав оборудования сварочного поста для ручной дуговой сварки.

Профессиональная задача 2.

На вашем рабочем месте установили новое оборудование (см. рисунок 2) . (Общее количество баллов за задание 0-14, за каждое задание 0-2 балла.)

А. Прочитайте буквенно- цифровое обозначение данного устройства, охарактеризуйте технические характеристики данного устройства ;

Б- объясните его назначение;

В- объясните устройство данного оборудования;

Г- Объясните принцип действия данного оборудования;

Д- Объясните возможность (невозможность) применения данного оборудования для выполнения сварочных процессов под слоем флюса.

Е-Объясните правила хранения обслуживания данного оборудования;

Ж.- Объясните правила обслуживания данного оборудования;

сварочная головка

Аотай (Aotai)

Шкала перевода баллов: 13-14 баллов- оценка «отлично»;
11-12 баллов- оценка « хорошо»,
8-10 баллов- оценка «удовлетворительно»,
7 и менее баллов- оценка «неудовлетворительно» .

Оценочный лист МДК01.02 Основное оборудование для производства сварных конструкций представлен в приложении 2.

ПРИЛОЖЕНИЕ 1

ЭТАЛОН ВЫПОЛНЕНИЯ ЗАДАНИЙ ДИФФЕРЕНЦИРОВАННОГО ЗАЧЕТА ПО МДК.01.01. ТЕХНОЛОГИЯ СВАРОЧНЫХ РАБОТ

Специальность: 22.02.06 Сварочное производство

Эталон

1 вариант

1.-В (1 Балл)

2.(0-3 балла)

1-Д

2-Б

3-В

3.(0-3 балла)

1-Б

2-В

3-А

4. (0-2-балла)

Черканием, касанием

5-.(0-1 балл)Ниточным швом называется такой шов, который **выполняется без поперечно-колебательных движений электродом.**

Задача 1 (0-2 балла)

Эталон: **З, И, К**

Задача 2 (0-1 балл)

Эталон: **3** слоя

Задача 3

(0=2 балла)

№ п/п	Определяемый параметр	баллы	Ответ	Ко-во баллов
1	Способ разделки кромок	0-0,1	С отбортовкой или без разделки кромок	
2	Диаметр электрода	0-0,1	2 мм	
3	Сила сварочного тока для сварки шва в нижнем положении	0-0,2	Iсв=30х Øэ Iсв=30х 2 =60 А	
	Сила сварочного тока для сварки шва в вертикальном положении	0-0,3	Iсв= 60- 6 =54 А	
	Сила сварочного тока для сварки шва в горизонтальном положении	0-0,2	Iсв= 60- 6 =54 А	
4	Способ зажигания дуги	0-0,1	Чирканьем или касанием	
5	Рекомендуемая длина дуги	0-0,1	2-4 мм	
6	Угол наклона электрода при сварке шва в нижнем положении	0-0,2	30° от вертикали	
	Угол наклона электрода при сварке шва в вертикальном положении	0-0,2	15°-20° к оси шва	
	Угол наклона электрода при сварке шва в горизонтальном положении	0-0,2	30°-45° вниз от оси шва	
7	Количество проходов при сварке металла заданной толщины	0-0,1	1	
8	Способ сварки в зависимости от	0-0,1	Углом вперед	

	толщины металла			
9	Способ сварки шва в зависимости от протяженности шва	0-0,1	От начала до конца	
Общее количество баллов		0-2		

Эталон

2 вариант

1.-В (1 Балл)

2.(0-3 балла)

1-Д

2-Б

3-В

3.(0-3 балла)

1-Б

2-В

3-А

4. (0-2-балла)

Черканием, касанием

5-.(0-1 балл)Ниточным швом называется такой шов, который **выполняется без поперечно-колебательных движений электродом.**

Задача 1 (0-2 балла)

Эталон: **А.Б.В.Г,Е,Ж**

Задача 2 (0-1 балл)

Эталон: **1** слой

Задача 3

(0=2 балла)

№ п/п	Определяемый параметр	баллы	Ответ	Ко-во баллов
1	Способ разделки кромок	0-0,1	С V -образной разделкой кромок	
2	Диаметр электрода	0-0,1	4-5 мм	
3	Сила сварочного тока для сварки шва в нижнем положении	0-0,2	Iсв=(20 +6х Øэ) Øэ Iсв=176 АА	
	Сила сварочного тока для сварки шва в вертикальном положении	0-0,3	Iсв= 158,4А	
	Сила сварочного тока для сварки шва в горизонтальном положении	0-0,2	Iсв= 158,4 А	
4	Способ зажигания дуги	0-0,1	Чирканьем или касанием	
5	Рекомендуемая длина дуги	0-0,1	2-4 мм	
6	Угол наклона электрода при сварке шва в нижнем положении	0-0,2	15° от вертикали	
	Угол наклона электрода при сварке шва в вертикальном положении	0-0,2	45°-50° к оси шва	
	Угол наклона электрода при сварке шва в горизонтальном положении	0-0,2	30°-45° вниз от оси шва	
7	Количество проходов при сварке металла заданной толщины	0-0,1	2	
8	Способ сварки в зависимости от	0-0,1	Углом назад	

	толщины металла			
9	Способ сварки шва в зависимости от протяженности шва	0-0,1	От середины к краям	
Общее количество баллов		0-2		

Эталон

3 вариант

1.-В (1 Балл)

2.(0-3 балла)

1-Д

2-Б

3-В

3.(0-3 балла)

1-Б

2-В

3-А

4. (0-2-балла)

Черканием, касанием

5-.(0-1 балл)Ниточным швом называется такой шов, который **выполняется без поперечно-колебательных движений электродом.**

Задача 1 (0-2 балла)

Эталон: **ДК**

Задача 2 (0-1 балл)

Эталон: **4** слоя

Задача 3

(0=2 балла)

№ п/п	Определяемый параметр	баллы	Ответ	Ко-во баллов
1	Способ разделки кромок	0-0,1	С отбортовкой или без разделки кромок	
2	Диаметр электрода	0-0,1	2 мм	
3	Сила сварочного тока для сварки шва в нижнем положении	0-0,2	Iсв=30х Øэ Iсв=48А	
	Сила сварочного тока для сварки шва в вертикальном положении	0-0,3	Iсв= 43,2 А	
	Сила сварочного тока для сварки шва в горизонтальном положении	0-0,2	Iсв= 43,2 А	
4	Способ зажигания дуги	0-0,1	Чирканьем или касанием	
5	Рекомендуемая длина дуги	0-0,1	2-4 мм	
6	Угол наклона электрода при сварке шва в нижнем положении	0-0,2	30° от вертикали	
	Угол наклона электрода при сварке шва в вертикальном положении	0-0,2	15°-20° к оси шва	
	Угол наклона электрода при сварке шва в горизонтальном положении	0-0,2	30°-45° вниз от оси шва	
7	Количество проходов при сварке металла заданной толщины	0-0,1	1	
8	Способ сварки в зависимости от	0-0,1	Углом вперед	

	толщины металла			
9	Способ сварки шва в зависимости от протяженности шва	0-0,1	От начала до конца	
Общее количество баллов		0-2		

Эталон

4 вариант

1.-В (1 Балл)

2.(0-3 балла)

1-Д

2-Б

3-В

3.(0-3 балла)

1-Б

2-В

3-А

4. (0-2-балла)

Черканием, касанием

5-.(0-1 балл)Ниточным швом называется такой шов, который **выполняется без поперечно-колебательных движений электродом.**

Задача 1 (0-2 балла)

Эталон: **3.И**

Задача 2 (0-1 балл)

Эталон: **5** слой

Задача 3

(0=2 балла)

№ п/п	Определяемый параметр	баллы	Ответ	Ко-во баллов
1	Способ разделки кромок	0-0,1	Без разделки кромок	
2	Диаметр электрода	0-0,1	3 мм	
3	Сила сварочного тока для сварки шва в нижнем положении	0-0,2	Iсв=(20 +6х Øэ) Øэ Iсв=90А	
	Сила сварочного тока для сварки шва в вертикальном положении	0-0,3	Iсв= 81А	
	Сила сварочного тока для сварки шва в горизонтальном положении	0-0,2	Iсв= 81 А	
4	Способ зажигания дуги	0-0,1	Чирканьем или касанием	
5	Рекомендуемая длина дуги	0-0,1	2-4 мм	
6	Угол наклона электрода при сварке шва в нижнем положении	0-0,2	15°-20 °от вертикали	
	Угол наклона электрода при сварке шва в вертикальном положении	0-0,2	30°-45° к оси шва	
	Угол наклона электрода при сварке шва в горизонтальном положении	0-0,2	30°-45° вниз от оси шва	
7	Количество проходов при сварке металла заданной толщины	0-0,1	1	
8	Способ сварки в зависимости от	0-0,1	Углом вперед	

	толщины металла			
9	Способ сварки шва в зависимости от протяженности шва	0-0,1	От середины к краям	
Общее количество баллов		0-2		

Эталон

5 вариант

1.-В (1 Балл)

2.(0-3 балла)

1-Д

2-Б

3-В

3.(0-3 балла)

1-Б

2-В

3-А

4. (0-2-балла)

Черканием, касанием

5-.(0-1 балл)Ниточным швом называется такой шов, который **выполняется без поперечно-колебательных движений электродом.**

Задача 1 (0-2 балла)

Эталон: **А.Б.В.**

Задача 2 (0-1 балл)

Эталон: **1-2** слоя

Задача 3

(0=2 балла)

№ п/п	Определяемый параметр	баллы	Ответ	Ко-во баллов
1	Способ разделки кромок	0-0,1	С V -образной разделкой кромок	
2	Диаметр электрода	0-0,1	4-5 мм	
3	Сила сварочного тока для сварки шва в нижнем положении	0-0,2	Iсв=(20 +6х Øэ) Øэ Iсв=176 АА	
	Сила сварочного тока для сварки шва в вертикальном положении	0-0,3	Iсв= 158,4А	
	Сила сварочного тока для сварки шва в горизонтальном положении	0-0,2	Iсв= 158,4 А	
4	Способ зажигания дуги	0-0,1	Чирканьем или касанием	
5	Рекомендуемая длина дуги	0-0,1	2-4 мм	
6	Угол наклона электрода при сварке шва в нижнем положении	0-0,2	15° от вертикали	
	Угол наклона электрода при сварке шва в вертикальном положении	0-0,2	45°-50° к оси шва	
	Угол наклона электрода при сварке шва в горизонтальном положении	0-0,2	30°-45° вниз от оси шва	
7	Количество проходов при сварке металла заданной толщины	0-0,1	2-3	
8	Способ сварки в зависимости от	0-0,1	Углом назад	

	толщины металла			
9	Способ сварки шва в зависимости от протяженности шва	0-0,1	Обратно-ступенчатым способом	
Общее количество баллов		0-2		

Эталон

6 вариант

1.-В (1 Балл)

2.(0-3 балла)

1-Д

2-Б

3-В

3.(0-3 балла)

1-Б

2-В

3-А

4. (0-2-балла)

Черканием, касанием

5-.(0-1 балл)Ниточным швом называется такой шов, который **выполняется без поперечно-колебательных движений электродом.**

Задача 1 (0-2 балла)

Эталон: **3Г,Д**

Задача 2 (0-1 балл)

Эталон: **4** слоя

Задача 3

(0=2 балла)

№ п/п	Определяемый параметр	баллы	Ответ	Ко-во баллов
1	Способ разделки кромок	0-0,1	Без разделки кромок	
2	Диаметр электрода	0-0,1	3 мм	
3	Сила сварочного тока для сварки шва в нижнем положении	0-0,2	Iсв=(20 +6х Øэ) Øэ Iсв=90А	
	Сила сварочного тока для сварки шва в вертикальном положении	0-0,3	Iсв= 81А	
	Сила сварочного тока для сварки шва в горизонтальном положении	0-0,2	Iсв= 81 А	
4	Способ зажигания дуги	0-0,1	Чирканьем или касанием	
5	Рекомендуемая длина дуги	0-0,1	2-4 мм	
6	Угол наклона электрода при сварке шва в нижнем положении	0-0,2	15°-20 °от вертикали	
	Угол наклона электрода при сварке шва в вертикальном положении	0-0,2	30°-45° к оси шва	
	Угол наклона электрода при сварке шва в горизонтальном положении	0-0,2	30°-45° вниз от оси шва	
7	Количество проходов при сварке металла заданной толщины	0-0,1	1	
8	Способ сварки в зависимости от	0-0,1	Углом вперед	

	толщины металла			
9	Способ сварки шва в зависимости от протяженности шва	0-0,1	От середины к краям	

Задача

Необходимо выполнить ручную дуговую сварку стальных пластин толщиной 3,5 мм каждая , длина пластин 350 мм , швы необходимо выполнять в нижнем, вертикальном и горизонтальном положениях.

Задание : выберите технологию (режимы) сварки и объясните технику сварки данных швов, результаты работы занесите в таблицу.

№ п/п	Определяемый параметр	баллы	Ответ	Ко-во баллов
1	Способ разделки кромок	0-0,1		
2	Диаметр электрода	0-0,1		
3	Сила сварочного тока для сварки шва в нижнем положении	0-0,2		
	Сила сварочного тока для сварки шва в вертикальном положении	0-0,3		
	Сила сварочного тока для сварки шва в горизонтальном положении	0-0,2		
4	Способ зажигания дуги	0-0,1		
5	Рекомендуемая длина дуги	0-0,1		
6	Угол наклона электрода при сварке шва в нижнем положении	0-0,2		
	Угол наклона электрода при сварке шва в вертикальном положении	0-0,2		
	Угол наклона электрода при сварке шва в горизонтальном положении	0-0,2		
7	Количество проходов при сварке металла заданной толщины	0-0,1		
8	Способ сварки в зависимости от толщины металла	0-0,1		
9	Способ сварки шва в зависимости от протяженности шва	0-0,1		
Общее количество баллов		0-2		

Эталон:

Задача
(0=2 балла)

№ п/п	Определяемый параметр	баллы	Ответ	Ко-во баллов
1	Способ разделки кромок	0-0,1	Без разделки кромок	
2	Диаметр электрода	0-0,1	3 мм	
3	Сила сварочного тока для сварки шва в нижнем положении	0-0,2	Iсв=90А	
	Сила сварочного тока для сварки шва в вертикальном положении	0-0,3	Iсв= 76-81А	
	Сила сварочного тока для сварки шва в горизонтальном положении	0-0,2	Iсв= 76-81 А	
4	Способ зажигания дуги	0-0,1	Чирканьем или касанием	
5	Рекомендуемая длина дуги	0-0,1	2-4 мм	
6	Угол наклона электрода при сварке шва в нижнем положении	0-0,2	15°-20 °от вертикали	
	Угол наклона электрода при сварке шва в вертикальном положении	0-0,2	30°-45° к оси шва	
	Угол наклона электрода при сварке шва в горизонтальном положении	0-0,2	30°-45° вниз от оси шва	
7	Количество проходов при сварке металла заданной толщины	0-0,1	1	
8	Способ сварки в зависимости от толщины металла	0-0,1	Углом вперед	
9	Способ сварки шва в зависимости от протяженности шва	0-0,1	От середины к краям	

6. ОЦЕНКА УРОВНЯ ОСВОЕНИЯ ПМ.01 ПОДГОТОВКА И ОСУЩЕСТВЛЕНИЕ ТЕХНОЛОГИЧЕСКИХ ПРОЦЕССОВ ИЗГОТОВЛЕНИЯ СВАРНЫХ КОНСТРУКЦИЙ

6.1.Паспорт

Назначение:

КОС для контроля и оценки результатов освоения профессионального модуля ПМ 01 по специальности 22.02.06 Сварочное производство.

. В результате аттестации по профессиональному модулю осуществляется комплексная проверка следующих профессиональных и общих компетенций:. Коды проверяемых профессиональных и общих компетенций : ОК 2 - 6, 8; ПК 1.1 - 1.4

1. Вид завершающей аттестации:

- квалификационный экзамен.

2. Время проведения :

квалификационный экзамен проводится на 3 курсе после изучения полного курса ПМ01

4.4. Практические задания

ПРАКТИЧЕСКОЕ ЗАДАНИЕ № 1

7. ИНФОРМАЦИОННОЕ ОБЕСПЕЧЕНИЕ ОБУЧЕНИЯ

Перечень рекомендуемых учебных изданий, Интернет-ресурсов, дополнительной литературы

Основные источники:

1. Овчинников, В.В. Частично механизированная сварка (наплавка) плавлением в защитном газе : учебник / Овчинников В.В. — Москва : КноРус, 2021. — 195 с. — ISBN 978-5-406-02465-2. — URL: https://book.ru/book/936112 (дата обращения: 07.10.2021). — Текст : электронный.

2. Овчинников, В.В. Подготовительные и сборочные операции перед сваркой : учебник / Овчинников В.В. — Москва : КноРус, 2021. — 170 с. — ISBN 978-5-406-02950-3. — URL: https://book.ru/book/936295 (дата обращения: 07.10.2021). — Текст : электронный.

Дополнительные источники:

1. Б.Г. Маслов, А.П. Выборнов Производство сварных конструкций СПО Сварочное производство Издательский центр «Академия» 2010

2. Сварка . Резка. Контроль. справочник: в 2 т. Т. 1/ Н. П. Алёшин. – М.

«Машиностроение» 2006 г.

1. Дедюх, Р. И. Технология сварочных работ: сварка плавлением : учебное пособие для СПО / Р. И. Дедюх. — М. : Издательство Юрайт, 2017. — 169 с. — (Профессиональное образование). — ISBN 978-5-534-03766-1.
2. Сварка и резка металлов: учебное пособие для СПО /под общей редакцией Ю.В. Казакова-М: ИЦ «Академия», 2013. - 400 с.
3. Маслов В.И .Сварочные работы. [Текст]/ В.И. Маслов. Уч. пособие для УНПО, -ИЦ Академия, 2000г., 240 стр.
4. Николаев А.И. Герасименко А.И. Электрогазосварщика. [Текст]/ А.И. Николаев, А.И. Герасименко.- М. Ростов на Дону «Феникс» 2005г.
5. Чернышов Г.Г., Полевой Г.В., Выборнов А.П. и др.Справочник электрогазосварщика и газорезчика. [Текст]/ Г. Г. Чернышов, Г.В. Полевой, А.П Выборнов. и др. Уч. пособие для УНПО, ИЦ Академия, 2008г., 400 стр.
6. Чернышов Г. Г.Сварочное дело: Сварка и резка металлов. [Текст]/ Г. Г.Чернышов, Уч. пособие для УНПО, ИЦ Академия, 2008г., 496 стр.
7. Электронная обучающая программа по курсу МДК 02.03.«Электросварочные работы на автоматических и полуавтоматических машинах»;
8. Электронное иллюстрированное пособие по профессии «Сварщик».
9. Методические пособия «Лабораторные работы. Сварка металлов». – Санкт - Петербург: Центр промышленного оборудования (ЦПО). -2008.
10. Интернет-ресурсы: weldingsite.com.ua «Сварка и все, что с ней связано».
11. info-svarka.ru «Все о сварке, обучающее видео по сварке».
12. osvarke.com "О сварке" - информационный сайт - сварка, резка, сварочное...
13. gost-svarka.ru «ГОСТы по сварке. Все сварочные ГОСТ с текстами».
14. zvar.narod.ru «Сварочные технологи и оборудование».
15. welder.ru › faq/svarka_aljuminija/ «Сварка алюминия: практические советы и рекомендации»
16. prom-tech.ru › page/press/weld/welding_d/ «Дефекты сварки. Устранение, причины, последствия».
17. polybum.com › welding/technologies/t3/ «Выбор режима сварки».
18. techno.x51.ru › index.php… «Газовая сварка. Сварка металлов».
19. shtorm-its.ru › rus/info/svartech/w19.php «Шторм. Технология сварки чугуна».
20. vds-omsk.ru «Сварка онлайн -... применение, безопасность, вред от сварки».

21. nporpk.ru › svar.htm «Сварочное оборудование».
22. www.svarka.net.
23. www.weldering.com.

Нормативные документы:

- ГОСТ 2.312-72 Единая система конструкторской документации. Условные изображения и обозначения швов сварных соединений.
- ГОСТ 2601-84 Сварка металлов. Термины и определение основных понятий.
- ГОСТ 3242-79 Соединения сварные. Методы контроля качества.
- ГОСТ 5264-80. Ручная дуговая сварка. Соединения сварные. Основные типы, конструктивные элементы и размеры.
- ГОСТ 7512-82 Контроль неразрушающий. Соединения сварные. Радиографический метод.
- ГОСТ 14782-86 Контроль неразрушающий. Соединения сварные. Методы ультразвуковые.
- ГОСТ 16037-80 Соединения сварные стальных трубопроводов. Основные типы, конструктивные элементы и размеры.
- ГОСТ 20415-82 Контроль неразрушающий. Методы акустические. Общие положения.
- ГОСТ 20426-82 Контроль неразрушающий. Методы дефектоскопии радиационные. Область применения.
- ГОСТ 14771-76 Дуговая сварка в защитном газе. Соединения сварные. Основные типы, конструктивные элементы и размеры.
- ГОСТ 16037-80 Соединения сварные стальных трубопроводов. Основные типы, конструктивные элементы и размеры.
- ГОСТ 3.1705-81 Единая система технологической документации. Правила записи операций и переходов. Сварка

МИНИСТЕРСТВО ОБРАЗОВАНИЯ И МОЛОДЕЖНОЙ ПОЛИТИКИ
СВЕРДЛОВСКОЙ ОБЛАСТИ
ГОСУДАРСТВЕННОЕ АВТОНОМНОЕ ПРОФЕССИОНАЛЬНОЕ ОБРАЗОВАТЕЛЬНОЕ
УЧРЕЖДЕНИЕ СВЕРДЛОВСКОЙ ОБЛАСТИ
«КАМЕНСК-УРАЛЬСКИЙ АГРОПРОМЫШЛЕННЫЙ ТЕХНИКУМ»

УТВЕРЖДЕН
Приказом директора
ГАПОУ СО «Каменск-Уральский
агропромышленный техникум»
С.И. Некрасова
Пр.№57-уч от 19.05.2025

КОМПЛЕКТ КОНТРОЛЬНО-ОЦЕНОЧНЫХ СРЕДСТВ ПО ПРОФЕССИОНАЛЬНОМУ МОДУЛЮ ПМ.02 РАЗРАБОТКА ТЕХНОЛОГИЧЕСКИХ ПРОЦЕССОВ И ПРОЕКТИРОВАНИЕ ИЗДЕЛИЙ

Для подготовки специалистов среднего звена:
15.02.19 Сварочное производство

Форма обучения: очная
Срок обучения: 3 г. 10 мес.
Уровень освоения: базовый

Каменск-Уральский
2025

Комплект контрольно-оценочных средств по профессиональному модулю ПМ 02 Разработка технологических процессов и проектирование изделий разработан на основе Федерального государственного образовательного стандарта среднего профессионального образования по специальности среднего профессионального образования 22.02.06 Сварочное производство", утвержденного приказом Минобрнауки России от 21.04.2014 N 360 (ред. от 01.09.2022), зарегистрировано в Минюсте России 27.06.2014 N 32877.

Организация-разработчик:
Государственное автономное профессиональное образовательное учреждение Свердловской области «Каменск-Уральский агропромышленный техникум»

Разработчики:
Каверина Наталья Анатольевна, мастер производственного обучения, первая квалификационная категория
Нигматуллина Анжелика Ринатовна, преподаватель, высшая квалификационная категория
Самохина Наталья Георгиевна, преподаватель, высшая квалификационная категория

Рецензент:

М.М. Гайсина	Зав. отделением	ГАПОУ СО «КУАТ»
Фамилия, Имя, Отчество	должность	место работы

Рассмотрена на заседании ПЦК, протокол №1 от 19.05.2025
Руководитель ПЦК: Нигматуллина А.Р.

Рассмотрена на заседании педагогического совета, протокол №12 от 19.05.2025
Председатель: Некрасов С.И.

Согласована на заседании НМС, протокол №1 от 19.05.2025
Председатель: Э.В. Павлова

СОДЕРЖАНИЕ

1. ПАСПОРТ КОС ПРОФЕССИОНАЛЬНОГО МОДУЛЯ ПМ 02	4
2. ФОРМЫ КОНТРОЛЯ И ОЦЕНИВАНИЯ ЭЛЕМЕНТОВ ПРОФЕССИОНАЛЬНОГО МОДУЛЯ	5
3. РЕЗУЛЬТАТЫ ОСВОЕНИЯ МОДУЛЯ, ПОДЛЕЖАЩИЕ ПРОВЕРКЕ	6
4. ОЦЕНКА УРОВНЯ ОСВОЕНИЯ МДК.02.01.ОСНОВЫ РАСЧЕТА И ПРОЕКТИРОВАНИЯ СВАРНЫХ КОНСТРУКЦИЙ	8
5. ОЦЕНКА УРОВНЯ ОСВОЕНИЯ ПМ 02 РАЗРАБОТКА ТЕХНОЛОГИЧЕСКИХ ПРОЦЕССОВ И ПРОЕКТИРОВАНИЕ ИЗДЕЛИЙ»	18
6. ОЦЕНКА УРОВНЯ ОСВОЕНИЯ ПРАКТИЧЕСКОГО ОБУЧЕНИЯ ПРОФЕССИОНАЛЬНОГО МОДУЛЯ	28
7. ИНФОРМАЦИОННОЕ ОБЕСПЕЧЕНИЕ ОБУЧЕНИЯ	31

1. ПАСПОРТ КОС ПРОФЕССИОНАЛЬНОГО МОДУЛЯ ПМ 02

Комплект оценочных средств (КОС) предназначен для проверки результатов освоения профессионального модуля (далее ПМ02) основной профессиональной образовательной программы (далее ОПОП) по специальности 22.02.06 Сварочное производство.

КОС включает контрольные материалы для проведения экзамена по МДК.02.01. Основы расчета и проектирования сварных конструкций, в форме теста и практико-ориентированных практических заданий, заданий междисциплинарного экзамена по ПМ 02 и заданий для проведения дифференцированных зачетов по учебной и производственной практикам МП 02

В ходе освоения профессионального модуля ПМ02 обучающийся должен овладеть предусмотренными 22.02.06 Сварочное производство. следующими умениями, знаниями и практическим опытом , которые формируют профессиональные компетенции:

иметь практический опыт:

ПО 1 выполнения расчетов и конструирование сварных соединений и конструкций;

ПО2 проектирования технологических процессов производства сварных конструкций с заданными свойствами;

ПО3 осуществления технико-экономического обоснования выбранного технологического процесса;

ПО4 оформления конструкторской, технологической и технической документации;

ПО 5 разработки и оформления графических, вычислительных и проектных работ с использованием информационных и (или) компьютерных технологий.

уметь:

У1 пользоваться справочной литературой для производства сварных изделий с заданными свойствами;

У2 составлять схемы основных сварных соединений;

У3 проектировать различные виды сварных швов;

У4 составлять конструктивные схемы металлических конструкций различного назначения;

У45 производить обоснованный выбор металла для различных металлоконструкций;

У6 производить расчеты сварных соединений на различные виды нагрузки;

У7 разрабатывать маршрутные и операционные технологические процессы;

У8 выбирать технологическую схему обработки;

У9 проводить технико-экономическое сравнение вариантов технологического процесса.

знать:

З1 основы проектирования технологических процессов и технологической оснастки для сварки, пайки и обработки металлов;

З2 правила разработки и оформления технического задания на проектирование технологической оснастки;

З3 методику прочностных расчетов сварных конструкций общего назначения;

З4 закономерности взаимосвязи эксплуатационных характеристик свариваемых материалов с их составом, состоянием, технологическими режимами, условиями эксплуатации сварных конструкций;

З5 методы обеспечения экономичности и безопасности процессов сварки и обработки материалов;

З6 классификацию сварных конструкций;

З7 типы и виды сварных соединений и сварных швов;

З8 методику расчета и проектирования единичных и унифицированных технологических процессов;

З9 основы автоматизированного проектирования технологических процессов обработки деталей

2.ФОРМЫ КОНТРОЛЯ И ОЦЕНИВАНИЯ ЭЛЕМЕНТОВ ПРОФЕССИОНАЛЬНОГО МОДУЛЯ

Элемент модуля	**Форма контроля и оценивания**	
	Промежуточная аттестация	**Текущий контроль**
МДК.02.01. Основы расчета и проектирования сварных конструкций	экзамен	Тестирование Оценка результатов выполнения лабораторных и практических работ Контроль выполнения самостоятельной работы
МДК.02.02. Основы проектирования технологических процессов-	защита курсового проекта	Тестирование Оценка результатов выполнения лабораторных и практических работ Контроль выполнения самостоятельной работы
Учебная практика УП МП 02.	Дифференцированный зачет	Оценка результатов выполнения работ на учебной практике.
Производственная практика УП.ПМ 02.	Дифференцированный зачет	Оценка результатов выполнения работ на производственной практике.
ПМ.02 ЭК	Экзамен квалификационный	Контроль и оценка результатов освоения профессионального модуля ПМ 02 Разработка технологических процессов и проектирование изделий

Итогом экзамена является решение: «Вид профессиональной деятельности освоен/не освоен».

3. РЕЗУЛЬТАТЫ ОСВОЕНИЯ МОДУЛЯ, ПОДЛЕЖАЩИЕ ПРОВЕРКЕ

По требованиям ФГОС 22.02.06 Сварочное производство» при оценке уровня усвоения ПМ02 оцениваются профессиональные компетенции.

3.1 Профессиональные и общие компетенции

Формы и методы контроля и оценки результатов обучения должны позволять проверять у студентов не только сформированность профессиональных компетенций, но и развитие общих компетенций и обеспечивающих их умений.

Результаты освоения (объекты оценивания)	Основные показатели оценки результата и их критерии	Форма аттестации (в соответствии с учебным планом)
ПК 2.1. Выполнять проектирование технологических процессов производства сварных соединений с заданными свойствами.	Правильно проектировать технологически процесс производства сварных соединений с заданными свойствами.	Защита лабораторных и практических работ разделов ПМ 02. Выполнение экзаменационных заданий
ПК 2.2. Выполнять расчёты и конструирование сварных соединений и конструкций.	Правильно рассчитывать и конструировать сварные соединения и конструкции	
ПК 2.3. Осуществлять технико-экономическое обоснование выбранного технологического процесса.	Правильные расчеты технико-экономических показателей деятельности производственного участка	
ПК2.4. Оформлять конструкторскую, технологическую и техническую документацию.	Правильно оформлять конструкторскую, технологическую и техническую документацию	
ПК 2.5. Осуществлять разработку и оформление графических, вычислительных и проектных работ с использованием информационно-компьютерных технологий.	Выполнение графических, вычислительных и проектных работ.	
ОК 2. Организовывать собственную деятельность, выбирать типовые методыи способы выполнения профессиональных задач, оценивать их эффективность и качество.	Выбор и применение методов и способов решения профессиональных задач в области подготовки и осуществления технологических процессов изготовления сварных конструкций.	Интерпретаци я результатов наблюдений за деятельностью обучающегося в процессе освоения образовательной

	Оценка эффективности и качества выполнения	программы
ОК 3. Принимать решения в стандартных и нестандартных ситуациях и нести за них ответственность.	Решение стандартных и нестандартных профессиональных задач в области подготовки и осуществления технологических процессов изготовления сварных конструкций;	
ОК 4. Осуществлять поиск и использование нформации, необходимой для эффективного выполнения профессиональных задач, профессионального и личностного развития.	Эффективный поиск необходимой информации. Использование различных источников, включая электронные.	
ОК 5. Использовать информационно-коммуникационные технологии в профессиональной деятельности.	Демонстрация навыков работы с информацией, представленной в электронном виде. Использование рациональных методы поиска и хранения информации в	
ОК 6. Работать в коллективе и команде, эффективно общаться с коллегами,руководством, потребителями.	Взаимодействие с обучающимися, преподавателями и мастерами в ходе обучения.	
ОК 7. Брать на себя ответственность за работу членов команды (подчиненных), результат выполнения заданий.	Проведение регулярного самоанализа с последующей коррекцией результатов собственной работы.	
ОК 8. Самостоятельно определять задачи профессионального и личностного развития, заниматься самообразованием, осознанно планировать повышение квалификации.	Организация самостоятельных занятий при изучении профессионального модуля.	

Состав портфолио:

Обязательные документы

- Аттестационный лист по производственной практике
- Сводная ведомость оценок выполнения зачетных работ по МДК 02.01
- Ведомость выполнения практических и лабораторных работ
- Карта формирования общих компетенций

Дополнительные материалы:

- Дипломы и сертификаты участников в олимпиадах профессионального мастерства по профессии «Сварщик (ручной и частично механизированной сварки (наплавки)»
- Дипломы и сертификаты участников научно-практических конференций.

4. ОЦЕНКА УРОВНЯ ОСВОЕНИЯ МДК.02.01.ОСНОВЫ РАСЧЕТА И ПРОЕКТИРОВАНИЯ СВАРНЫХ КОНСТРУКЦИЙ

4.1. Паспорт

Назначение:

КОС для контроля и оценки результатов освоения МДК.02.01. Основы расчета и проектирования сварных конструкций профессионального модуля ПМ 02 Разработка технологических процессов и проектирование изделий» по специальности 22.02.06 Сварочное производство

4.2. Задания для оценки освоения (для проведения экзамена) по МДК.02.01. Основы расчета и проектирования сварных конструкций

ГАПОУ СО «Каменск-Уральский агропромышленный техникум»
УТВЕРЖДАЮ Зав. отделением _____М.М.Га «__»_____20...г.
Специальность: 22.02.06 Сварочное производство МДК.02.01.Основы расчета и проектирования сварных конструкций

4.3.Стандартизированный тест

ГАПОУ СО «Каменск-Уральский агропромышленный техникум»
УТВЕРЖДАЮ Зав. отделением _____М.М.Га «__»_____20...г.
Специальность: 22.02.06 Сварочное производство МДК.02.01.Основы расчета и проектирования сварных конструкций

Вариант 1

4.3.1.Тестирование по МДК 02.01 Основы расчета и проектирования сварных конструкций:

1. **Что следует относить к постоянным нагрузкам:**
   а) вес частей сооружений, вес и давление грунтов;
   б) вес стационарного оборудования;
   в) вес отложений производственной пыли.

2. **По какой формуле выполняется проверка прочности при растяжении- сжатии :**
   а) $A = \pi r^2$;
   б) σ = N / A ≤ [σ].:
   в) τ = Q / A ≤ [τ].;

3. **Дайте названия элементов стойки:**

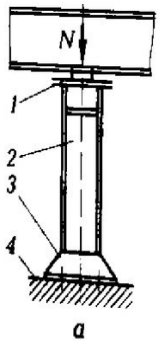

:

   а);1…
   б) 2…..;
   в)3…..;
   г). 4….

4. **Что понимают под значением "[æaæ":**
   а) нормативный изгибающий момент;
   б) коэффициент продольного изгиба;
   в) модуль упругости стали.
5. **Как называют соединения двух деталей, расположенных под углом друг к другу и сваренных в месте примыкания их кромок:**
   а) стыковое;
   б) угловое;
   в) сварное.
6. **Какие расчеты производят в опорной части подкрановой балки?:**
   а) на растяжение и сжатие;
   б) на смятие и на устойчивость;

в) на изгиб.

7. **Какими типами электродов производится ручная электродуговая сварка:**
   а) Э42, Э42А, Э46, Э46А;
   б) Св08Г2С ;
   в) АН-348-А.
8. **Какую высоту углового шва применять не рекомендуется из-за больших внутренних напряжений:**
   а) 18 мм; б) 10мм; в) 20 мм.
9. **Каким видом сварки экономичней и целесообразней выполнить поясные швы балки:**
   а) ручная электродуговая сварка;

б) электродуговая полуавтоматическая сварка в защитных газах;
в) автоматическая сварка.

10. **Каким сварным соединением выполняют поясные швы подкрановой балки:**
    а) без полного провара;
    б) с полным проваром верхнего пояса балки;
    в) с полным проваром верхнего и нижнего пояса балки.
11. **Что понимают под значением "W":**
    а) момент сопротивления;
    б) площадь сечения;
    в) момент инерции.
12. **Какую сварку применяют для монтажа отправочных элементов:**
    а) ручная электродуговая сварка;
    б) электродуговая полуавтоматическая сварка в защитных газах;
    в) контактная.
13. **Что обозначает цифра в типе электродов Э50А:**
    а) предел прочности на разрыв наплавленного металла;
    б) предел текучести;
    в) временное сопротивление.

14.Балкой называют …
а)решетчатые конструкции, работающие на изгиб;
б)несущий элемент, работающий на поперечный изгиб и передающий действующую на него нагрузку на опоры;
в) элементы, работающие преимущественно на сжатие или сжатие с продольным изгибом.

15. Какое значение нужно применить в формуле для расчета длины сварных швов: а) расчетное сопротивление шва R_{wf} ;
б) площадь сечения свариваемого элемента A_f;
в) изгибающий момент М.

16. В каких пределах по положению в пространстве находятся нижние сварные швы: а) 0 - 60°
б) 60°- 120° в) 120° - 180°

17. Цель построения диаграммы Максвелла - Кремоны:
а) для проверки гибкости
б) для подбора сечений элементов ферм
в) для определения усилий в элементах ферм

18. На какое расстояние должны быть удалены ребра жесткости в сварных балках от стыков стенки:
а) не менее 100 толщин стенки;
б) не менее 10 толщин стенки;
в) не менее 20 толщин стенки.

19. Что обозначает буква "А" в типе электрода Э42А:
а) повышенную износостойкость;
б) повышенную пластичность;
в) повышенную устойчивость.

20. Для каких конструкций характерно то, что их длина значительно превосходит высоту
а) Фермы;
б) листовые конструкции;
в) балки.

21. Какую наибольшую высоту принимают для углового сварного шва: а) 0,5t б) 1,2t в) 2t

22. При проектировании балок определяются:
а) нагрузки, действующие на балку;
б)расчѐтная схема балки, возникающие в ней усилия,;
в)проверяется прочность и устойчивость, балки в целом, а также элементов и узлов.

23. Что понимают под значением *[f / l]*:
а) предельный, допускаемый относительный прогиб определяемый по СНиП II-23-81*;
б) фактический прогиб балки;
в) пролет балки.

24. На какие виды напряженного состояния плохо работают сварные швы :
а) ветровые и снеговые нагрузки;
б) длительные нагрузки;
в) вибрационные и знако-переменные нагрузки.

25. Какие колонны относят к сплошностенчатым:
а) сварные колонны из трех прокатных листов постоянного сечения по всей высоте; б) колонны из двух швеллеров;
в) колонны из прокатного двутавра.

26. Что проверяют по формуле:

$$\sigma = \frac{N}{\varphi A} \le R_y \gamma_c \sigma = \frac{N}{\varphi A} \le R_y \gamma_c$$

а) проверка гибкости колонны;
б) проверка устойчивости колонны;
оголовок

Проверяемые результаты обучения ПК2.1, ПК2.2, ПК2.3, ОК3, ОК4, ОК5, ОК7.

№ Теста	**1**	**2**	**3**	**4**	**5**	**6**	**7**	**8**	**9**	**10**	**11**	**12**	**13**
Ответ	**а**	**б**	**1-оголов**	**в**	**б**	**б**	**а**	**в**	**в**	**б**	**а**	**а**	**а**

			ок, 2-стержеень, 3-база, 4 фундамент.										
№ Теста	**14**	**15**	**16**	**17**	**18**	**19**	**20**	**21**	**22**	**23**	**24**	**25**	**26**
Ответ	**Б**	**а**	**а**	**в**	**б**	**б**	**в**	**б**	**А, б. в**	**а**	**в**	**а**	**б**

Вариант 2

4.3.1.Тестирование по МДК 02.01 Основы расчета и проектирования сварных конструкций:

14. **Что следует относить к постоянным нагрузкам:**
а) вес частей сооружений, вес и давление грунтов;
б) вес стационарного оборудования;
в) вес отложений производственной пыли.

15. **Что следует относить к особым нагрузкам:**
а) ветровые нагрузки, снеговые нагрузки;
б) нагрузки от складируемых материалов:
в) сейсмические воздействия, взрывные воздействия;

16. **Какое назначение выполняют подстропильные фермы:**
а) для поддержания стропильной фермы;
б) для поддержания кровли;
в) для поддержания связей.

17. **Что понимают под значением "Е":**
а) нормативный изгибающий момент;
б) коэффициент продольного изгиба;

в) модуль упругости стали.

18. **Как называют соединения двух деталей, расположенных под углом друг к другу и сваренных в месте примыкания их кромок:**

а) стыковое;

б) угловое;

в) сварное.

19. **Какие расчеты производят в опорной части подкрановой балки?:**

а) на растяжение и сжатие;

б) на смятие и на устойчивость;

в) на изгиб.

20. **Какими типами электродов производится ручная электродуговая сварка:**

а) Э42, Э42А, Э46, Э46А;

б) Св08Г2С ;

в) АН-348-А.

21. **Какую высоту углового шва применять не рекомендуется из-за больших внутренних напряжений:**

а) 18 мм; б) 10мм; в) 20 мм.

22. **Каким видом сварки экономичней и целесообразней выполнить поясные швы балки:**

а) ручная электродуговая сварка;

б) электродуговая полуавтоматическая сварка в защитных газах;

в) автоматическая сварка.

23. **Каким сварным соединением выполняют поясные швы подкрановой балки:**

а) без полного провара;

б) с полным проваром верхнего пояса балки;

в) с полным проваром верхнего и нижнего пояса балки.

24. **Что понимают под значением "W":**

а) момент сопротивления;

б) площадь сечения;

в) момент инерции.

25. **Какую сварку применяют для монтажа отправочных элементов:**

а) ручная электродуговая сварка;

б) электродуговая полуавтоматическая сварка в защитных газах;

в) контактная.

26. **Что обозначает цифра в типе электродов Э50А:**

а) предел прочности на разрыв наплавленного металла;

б) предел текучести;

в) временное сопротивление.

14.Балкой называют …

а)решетчатые конструкции, работающие на изгиб;

б)несущий элемент, работающий на поперечный изгиб и передающий действующую на него нагрузку на опоры;

в) элементы, работающие преимущественно на сжатие или сжатие с продольным изгибом.

15. Какое значение нужно применить в формуле для расчета длины сварных швов: а) расчетное сопротивление шва R_{wf} ;

б) площадь сечения свариваемого элемента A_f;

в) изгибающий момент М.

27. В каких пределах по положению в пространстве находятся нижние сварные швы: а) 0 - 60°

б) 60°- 120° в) 120° - 180°

28. Цель построения диаграммы Максвелла - Кремоны:

а) для проверки гибкости
б) для подбора сечений элементов ферм
в) для определения усилий в элементах ферм

29. На какое расстояние должны быть удалены ребра жесткости в сварных балках от стыков стенки:

а) не менее 100 толщин стенки;
б) не менее 10 толщин стенки;
в) не менее 20 толщин стенки.

30. Что обозначает буква "А" в типе электрода Э42А:

а) повышенную износостойкость;
б) повышенную пластичность;
в) повышенную устойчивость.

31. Какие конструкции включает в себя верхние и нижние пояса?

а) Фермы;
б) листовые конструкции;
в)балки.

32. Какую наибольшую высоту принимают для углового сварного шва: а) 0,5t б) 1,2t в) 2t

33. Назовите вертикально расположенный элемент воспринимающий нагрузку от покрытия и передающий ее на фундамент:

а) мачта;
б) колонна;
в) вертикальный резервуар.

34. Что понимают под значением *[f / l]*:

а) предельный, допускаемый относительный прогиб определяемый по СНиП II-23-81*;
б) фактический прогиб балки;
в) пролет балки.

35. На какие виды напряженного состояния плохо работают сварные швы :

а) ветровые и снеговые нагрузки;
б) длительные нагрузки;
в) вибрационные и знако-переменные нагрузки.

36. Какие колонны относят к сплошностенчатым:

а) сварные колонны из трех прокатных листов постоянного сечения по всей высоте; б) колонны из двух швеллеров;
в) колонны из прокатного двутавра.

37. Что проверяют по формуле:

$$\sigma = \frac{N}{\varphi A} \le R_y \gamma_c \sigma = \frac{N}{\varphi A} \le R_y \gamma_c$$

а) проверка гибкости колонны;
б) проверка устойчивости колонны;
в) проверка местной устойчивости стенки колонны.

Проверяемые результаты обучения ПК2.1, ПК2.2, ПК2.3, ОК3, ОК4, ОК5, ОК7.

№ Теста	1	2	3	4	5	6	7	8	9	10	11	12	13
Ответ	а	в	а	в	б	б	а	в	в	б	а	а	а
№ Теста	14	15	16	17	18	19	20	21	22	23	24	25	26
Ответ	Б	а	а	в	б	б	А, б, в	б	б	а	в	а	б

Тест может быть компьютерным (один на группу) или на бумажном носителе (не менее двух вариантов).

Примечание: в случае проведения тестирования на бумажном носителе необходимо подготовить для обучающихся «бланк ответов».

Время выполнения теста – 60 мин

4.4. Практические задания

ПРАКТИЧЕСКОЕ ЗАДАНИЕ № 1

Инструкция

Максимальное время выполнения задания – 40 мин./час.

Задание

1. Подобрать сплошную колонну, выполненную из прокатного широкополочного колонного двутавра, высотой l = 6 м. Внизу и вверху колонна закреплена шарнирно. Расчетное продольное усилие N = 1000 кН. Материал конструкции – сталь класса С245 с расчетным сопротивлением R_y= 24 кН/см2. Коэффициент условий работы γ_C = 1.
2. В программе КОМПАС выполнить чертеж на ФА4 по ГОСТ

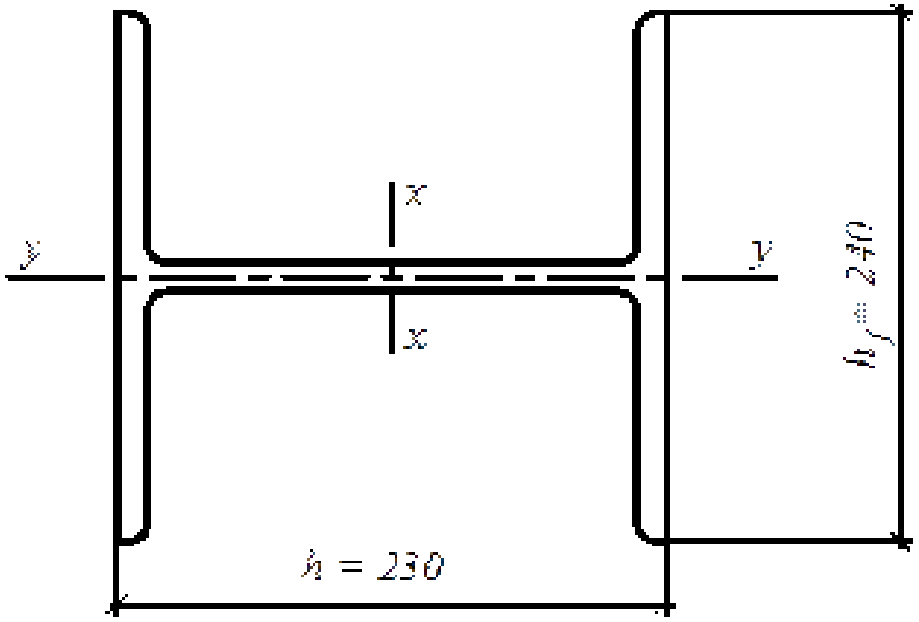

ПРАКТИЧЕСКОЕ ЗАДАНИЕ № 2

Инструкция

Максимальное время выполнения задания – 40 мин./час.

Задание

1. Подобрать сплошную колонну, выполненную из прокатного широкополочного колонного двутавра, высотой l = 7 м. Внизу и вверху колонна закреплена шарнирно. Расчетное продольное усилие N = 1500 кН. Материал конструкции – сталь класса С245 с расчетным сопротивлением R_y= 24 кН/см2. Коэффициент условий работы γ_C = 1.
2. В программе КОМПАС выполнить чертеж на ФА4 по ГОСТ

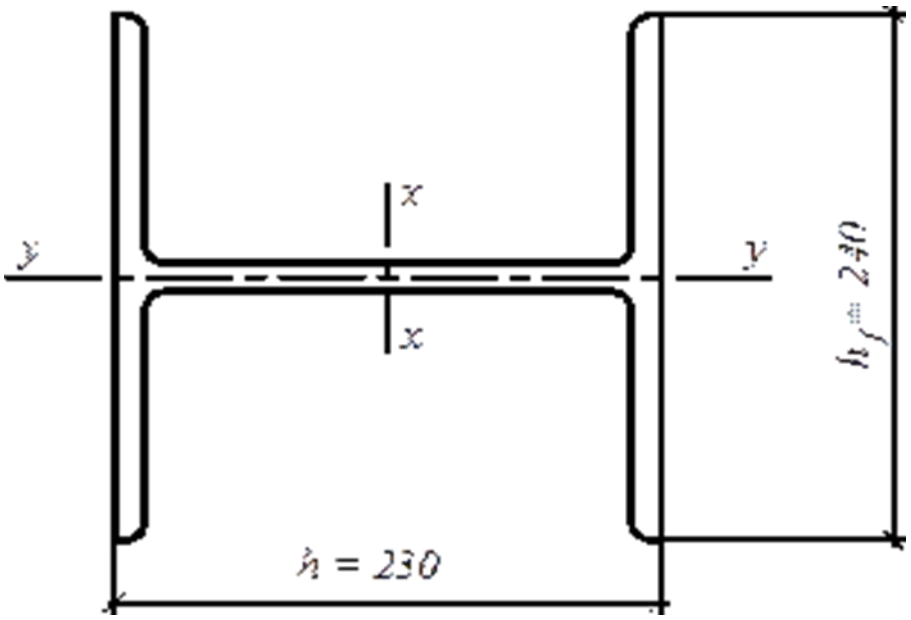

4.5. Комплект экзаменатора

Инструменты оценки

1. Критерии оценивания ответов на тестовые задания и оценочная шкала по выполнению тестовых заданий (Приложения 1)

2. Инструмент проверки практических заданий (Приложение 2)

5. ОЦЕНКА УРОВНЯ ОСВОЕНИЯ ПМ 02 РАЗРАБОТКА ТЕХНОЛОГИЧЕСКИХ ПРОЦЕССОВ И ПРОЕКТИРОВАНИЕ ИЗДЕЛИЙ»

5.1.Паспорт

Назначение:

КОС для контроля и оценки результатов освоения профессионального модуля ПМ 02 Разработка технологических процессов и проектирование изделий» по специальности 22.02.06 Сварочное производство.

. В результате аттестации по профессиональному модулю осуществляется комплексная проверка следующих профессиональных и общих компетенций:. Коды проверяемых профессиональных и общих компетенций:

ПК. 2.1-2.5 ОК 2-8

5.2. Задания для оценки освоения (для проведения экзамена квалификационного) по ПМ02

ЭКЗАМЕН (КВАЛИФИКАЦИОННЫЙ)

по ПМ 02 «Разработка технологических процессов и проектирование изделий»

Специальность **22.02.06. «Сварочное производство »**

Практическое задание № 1 Вариант №1

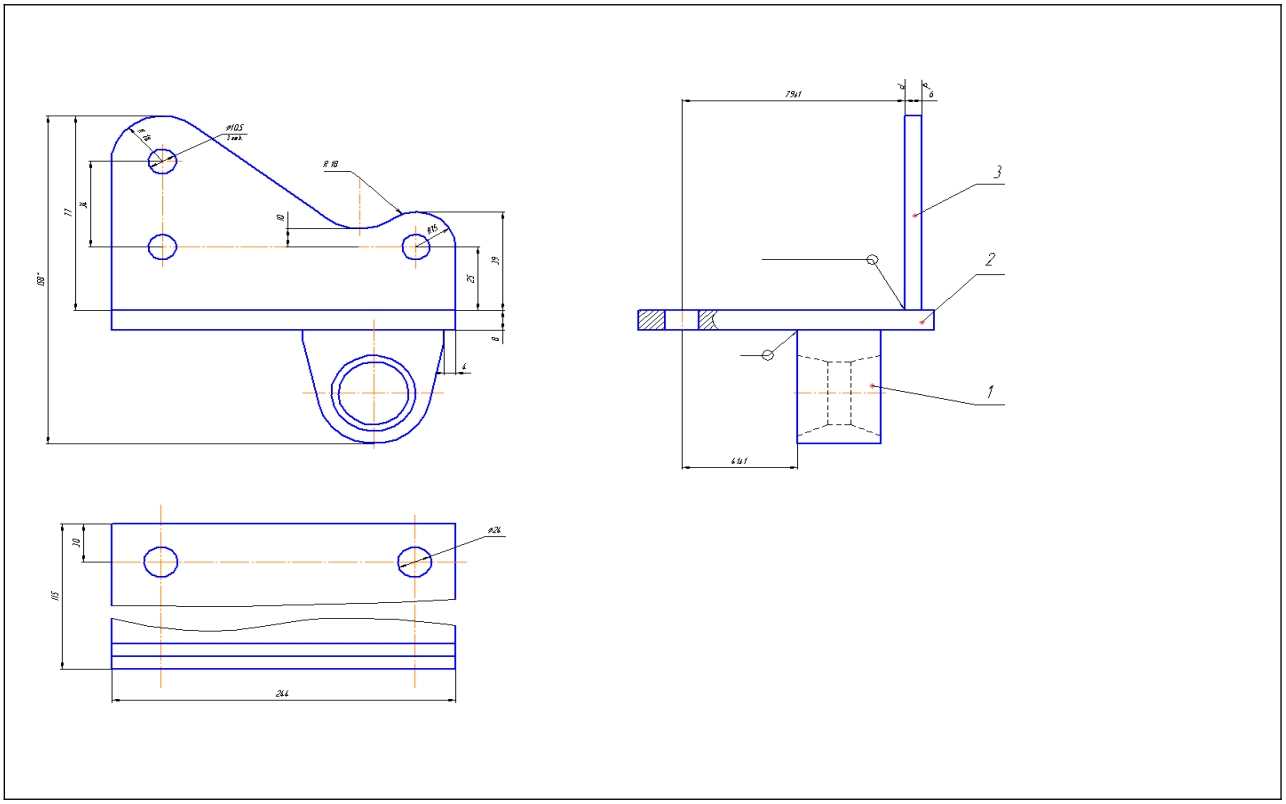

Вариант № 2

Инструкция

Внимательно прочитайте задание. Вы можете воспользоваться :

-справочник сварщика-монтажника;

-справочная книга сварщика;

персональным компьютером, выходом в интернет.

Время выполнения задания – 2 часа.

Исходные данные:

- чертеж
- толщина стенок6 мм, материал сталь 10;

Задание

1.Выполните чертеж сварной конструкции в системе «Компас» 2.Выберите и обоснуйте выбор способа сварки

3.На выполненном чертеже сварной конструкции обозначьте сварные швы (способ сварки по ГОСТу и тип сварного соединения, катет сварного шва)

4.Рассчитайте режимы сварки

5.Подберите сварочное оборудование и сварочные материалы, обоснуйте выбор

6.Составьте технологический процесс на сборку-сварку конструкции.

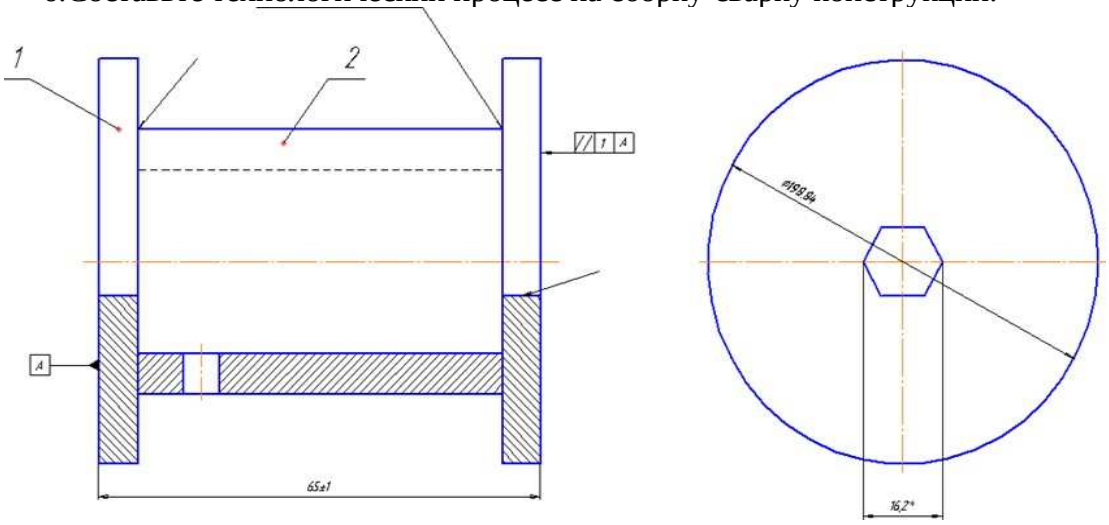

Вариант № 3

Инструкция Внимательно прочитайте задание. Вы можете воспользоваться : -справочник сварщика-монтажника; -справочная книга сварщика; персональным компьютером, выходом в интернет.
Время выполнения задания – 2 часа.
Исходные данные: - чертеж - материал сталь 10;
Задание 1.Выполните чертеж сварной конструкции в системе «Компас» 2.Выберите и обоснуй выбор способа сварки 3.На выполненном чертеже сварной конструкции обозначьте сварные швы (способ сварки по ГОСТу и тип сварного соединения, катет сварного шва) 4.Рассчитайте режимы сварки 5.Подберите сварочное оборудование и сварочные материалы, обоснуйте выбор 6.Составьте технологический процесс на сборку-сварку конструкции.

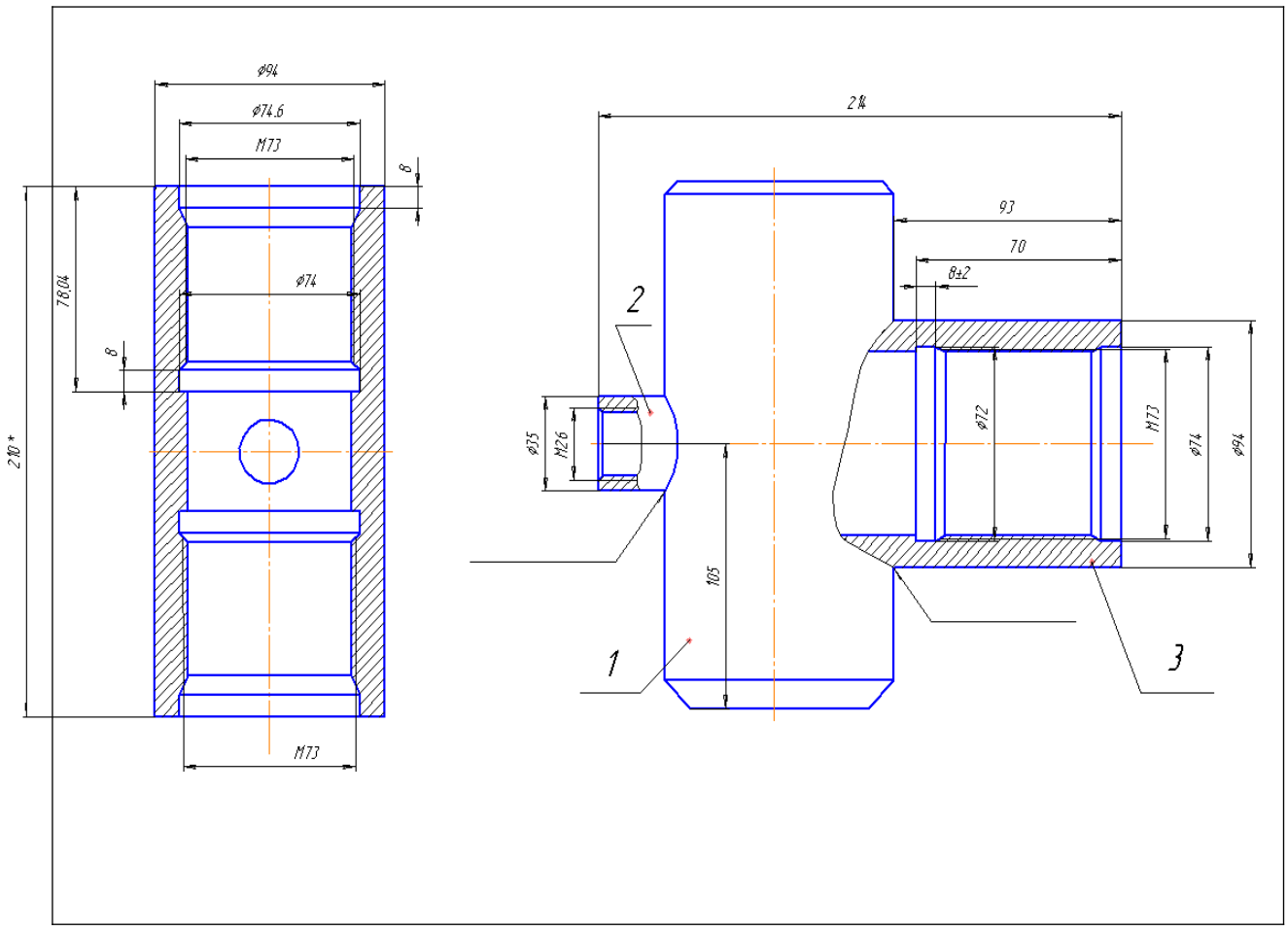

Вариант № 4

Инструкция Внимательно прочитайте задание. Вы можете воспользоваться : -справочник сварщика-монтажника; -справочная книга сварщика; персональным компьютером, выходом в интернет.
Время выполнения задания – 2 часа.
Исходные данные: - чертеж - толщина стенок3 мм, материал сталь 10;
Задание 1.Выполните чертеж сварной конструкции в системе «Компас» 2.Выберите и обоснуйте выбор способа сварки 3.На выполненном чертеже сварной конструкции обозначьте сварные швы (способ сварки по ГОСТу и тип сварного соединения, катет сварного шва) 4.Рассчитайте режимы сварки 5.Подберите сварочное оборудование и сварочные материалы, обоснуйте выбор 6.Составьте технологический процесс на сборку-сварку конструкции.

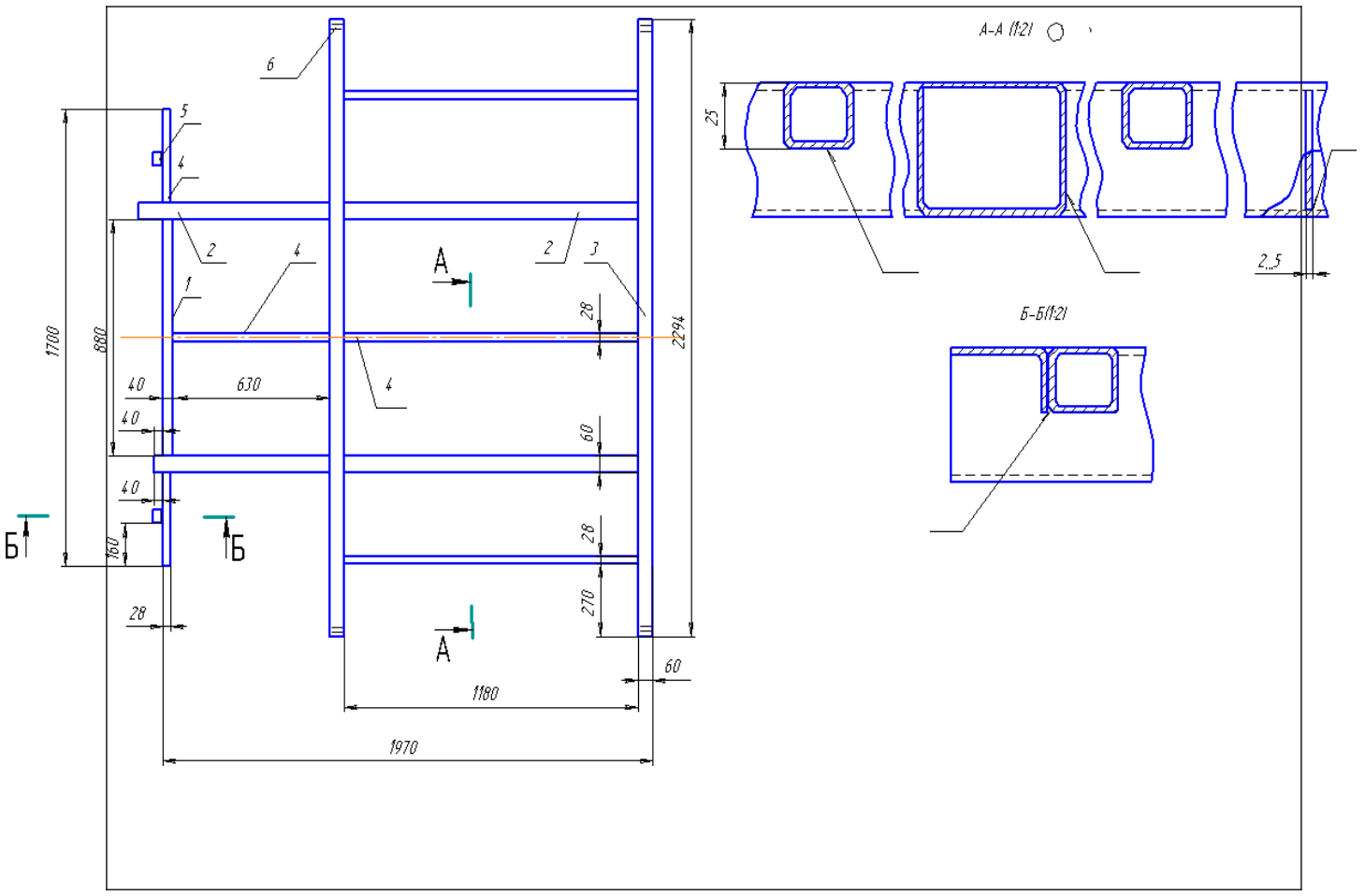

Вариант № 5

Инструкция Внимательно прочитайте задание. Вы можете воспользоваться : -справочник сварщика-монтажника; -справочная книга сварщика; персональным компьютером, выходом в интернет.
Время выполнения задания – 2 часа.
Исходные данные: - чертеж - толщина стенок8 мм, материал 10ХСНД;
Задание 1.Выполните чертеж сварной конструкции в системе «Компас» 2.Выберите и обоснуйте выбор способа сварки 3.На выполненном чертеже сварной конструкции обозначьте сварные швы (способ сварки по ГОСТу и тип сварного соединения, катет сварного шва) 4.Рассчитайте режимы сварки 5.Подберите сварочное оборудование и сварочные материалы, обоснуйте выбор 6.Составьте технологический процесс на сборку-сварку конструкции.

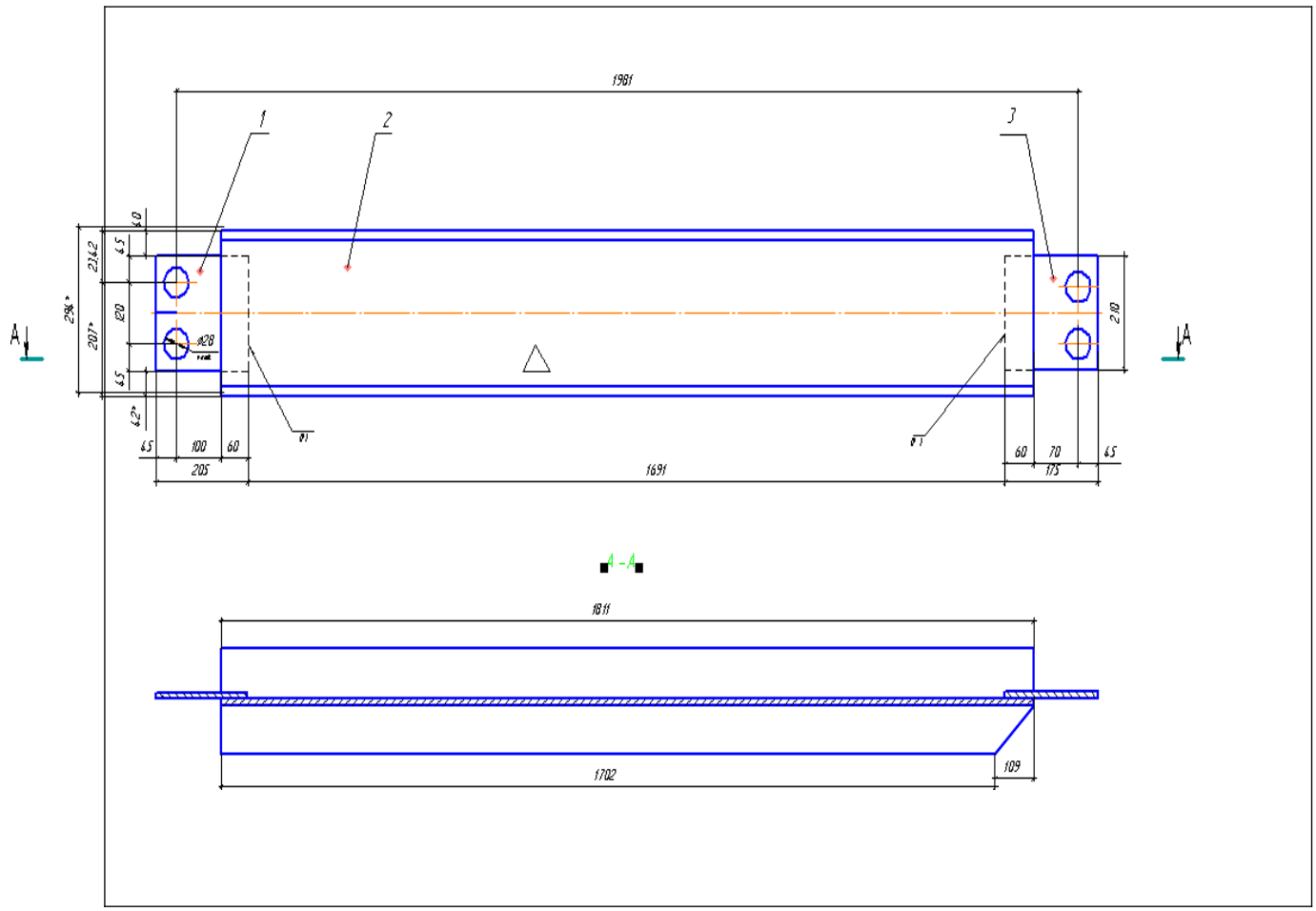

Вариант № 6

Инструкция Внимательно прочитайте задание. Вы можете воспользоваться : -справочник сварщика-монтажника; -справочная книга сварщика; персональным компьютером, выходом в интернет.
Время выполнения задания – 2 часа.
Исходные данные: - чертеж - материал сталь 10;
Задание 1.Выполните чертеж сварной конструкции в системе «Компас» 2.Выберите и обоснуйте выбор способа сварки 3.На выполненном чертеже сварной конструкции обозначьте сварные швы (способ сварки по ГОСТу и тип сварного соединения, катет сварного шва) 4.Рассчитайте режимы сварки 5.Подберите сварочное оборудование и сварочные материалы, обоснуйте выбор 6.Составьте технологический процесс на сборку-сварку конструкции.

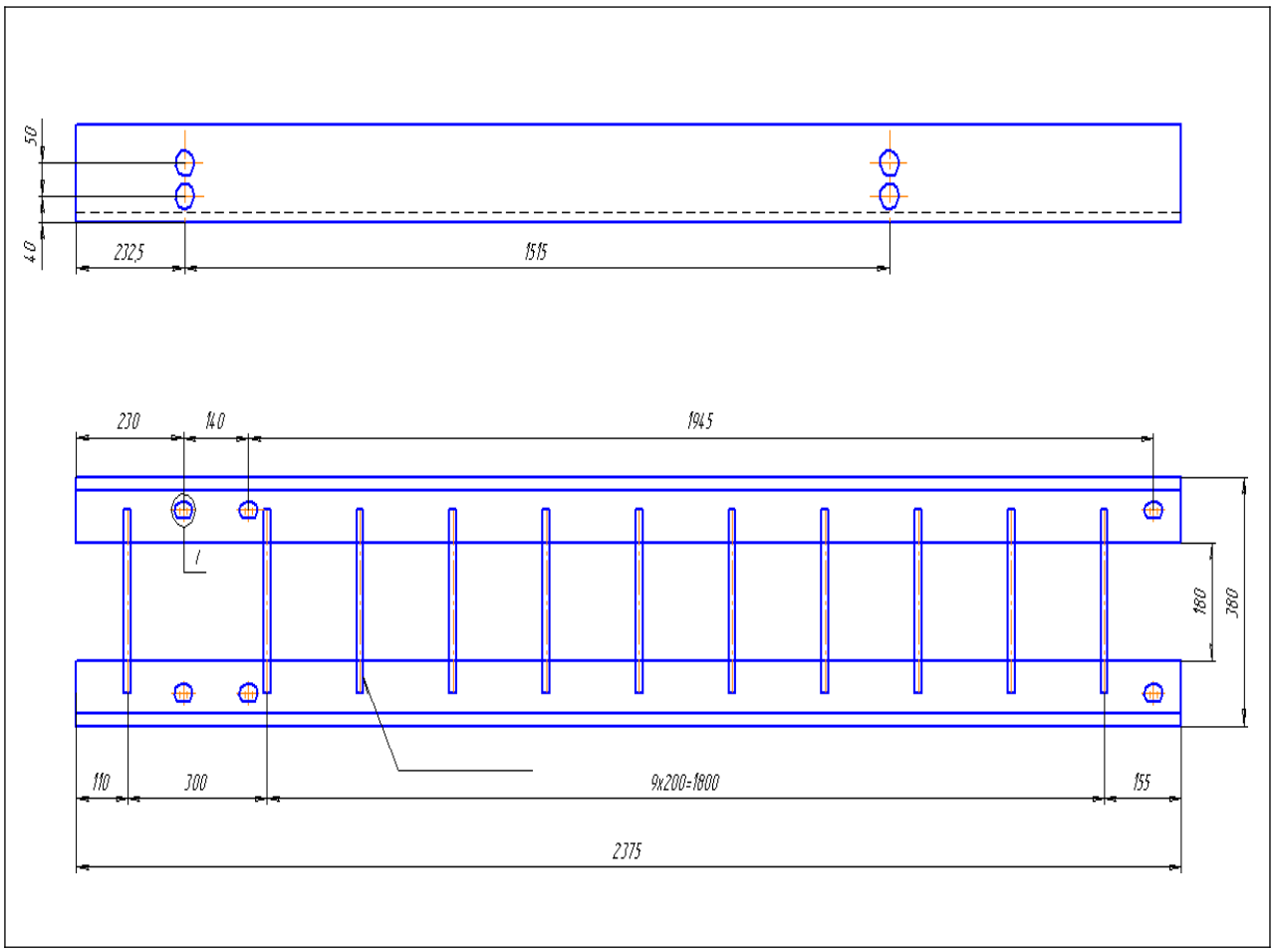

Вариант № 7

Инструкция Внимательно прочитайте задание. Вы можете воспользоваться : -справочник сварщика-монтажника; -справочная книга сварщика; персональным компьютером, выходом в интернет.
Время выполнения задания – 2 часа.
Исходные данные: - чертеж - толщина стенок10мм, 8мм, 6 мм, материал 15ХСНД;
Задание 1.Выполните чертеж сварной конструкции в системе «Компас» 2.Выберите и обоснуйте выбор способа сварки 3.На выполненном чертеже сварной конструкции обозначьте сварные швы (способ сварки по ГОСТу и тип сварного соединения, катет сварного шва) 4.Рассчитайте режимы сварки 5.Подберите сварочное оборудование и сварочные материалы, обоснуйте выбор 6.Составьте технологический процесс на сборку-сварку конструкции.

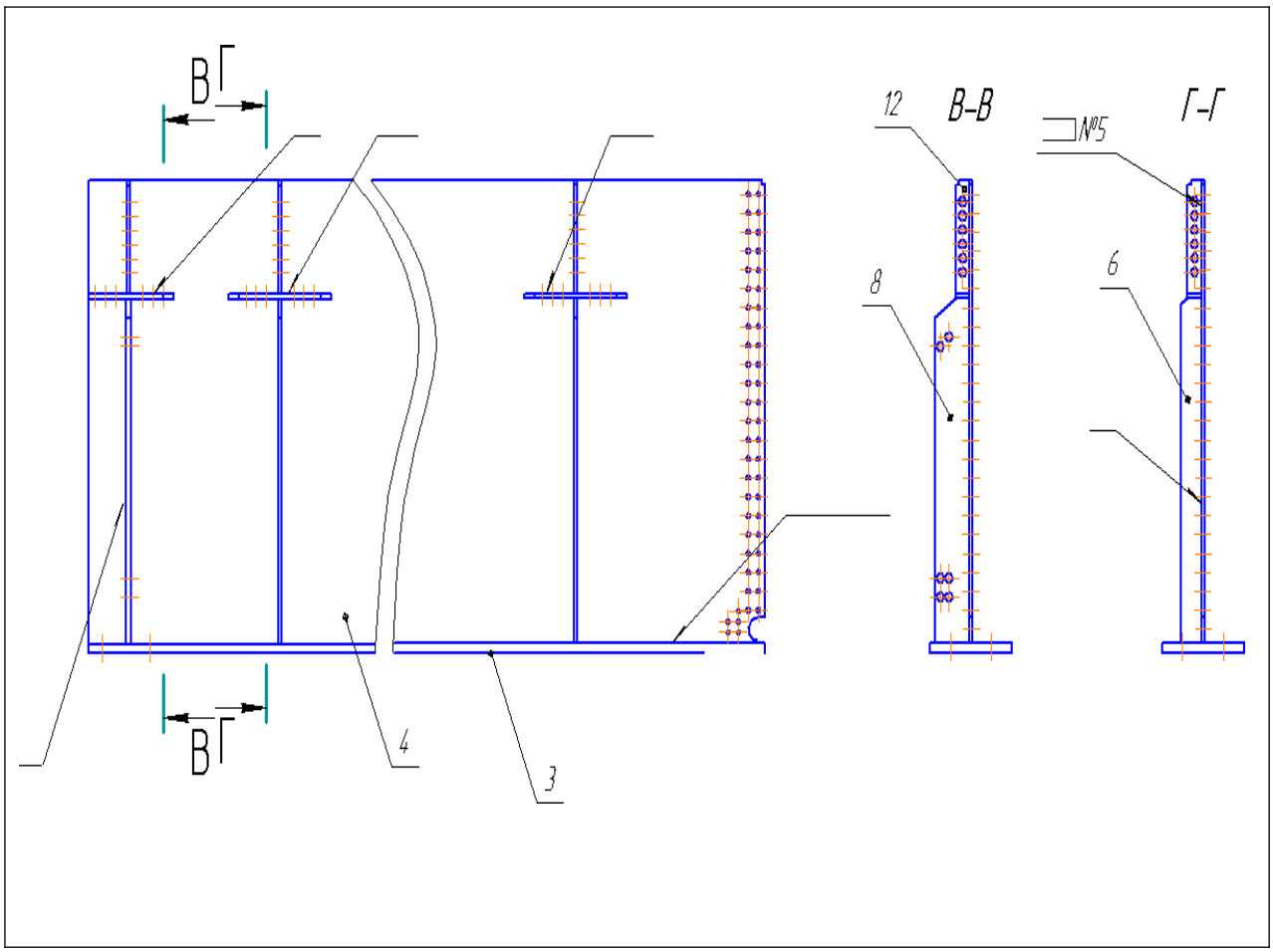

Вариант № 8

Инструкция Внимательно прочитайте задание. Вы можете воспользоваться : -справочник сварщика-монтажника; -справочная книга сварщика; персональным компьютером, выходом в интернет.
Время выполнения задания – 2 часа.
Исходные данные: - чертеж - толщина стенок4 мм, материал сталь 10;
Задание 1.Выполните чертеж сварной конструкции в системе «Компас» 2.Выберите и обоснуйте выбор способа сварки 3.На выполненном чертеже сварной конструкции обозначьте сварные швы (способ сварки по ГОСТу и тип сварного соединения, катет сварного шва) 4.Рассчитайте режимы сварки 5.Подберите сварочное оборудование и сварочные материалы, обоснуйте выбор 6.Составьте технологический процесс на сборку-сварку конструкции.

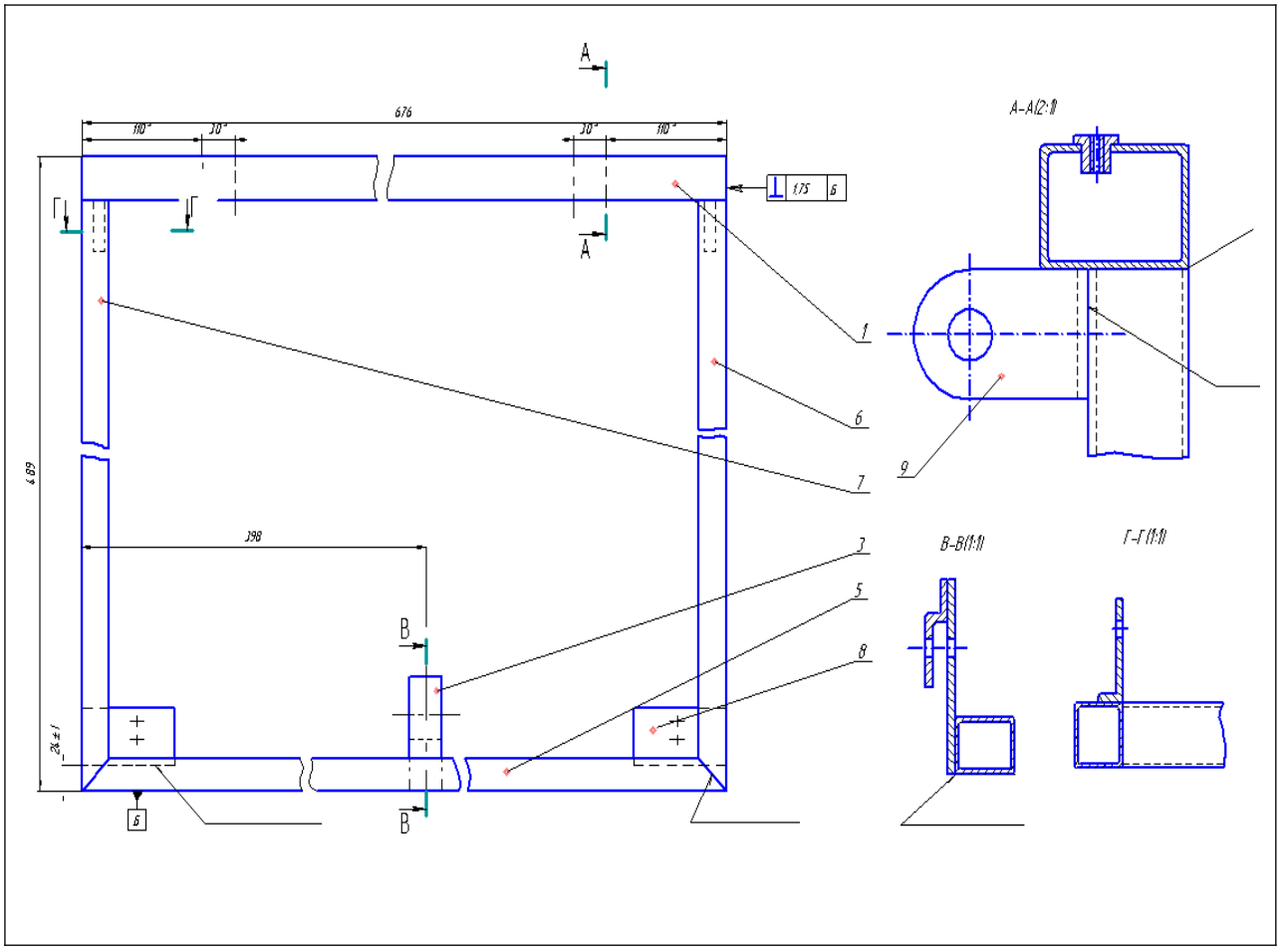
A
676
110
30
30
110
1,75
Б
Г
Г
A
A–A(2:1)
1
6
7
9
489
398
3
5
8
B
B
B–B(1:1)
Г–Г(1:1)
24±1
Б

5.3. Пакет экзаменатора

Практическое задание №1

1. Выполните чертеж сварной конструкции в системе «Компас» 2.Выберите и обоснуйте выбор способа сварки

3.На выполненном чертеже сварной конструкции обозначьте сварные швы (способ сварки по ГОСТу и тип сварного соединения, катет сварного шва) 4.Рассчитайте режимы сварки

5. Подберите сварочное оборудование и сварочные материалы, обоснуйте выбор

6. Составьте технологический процесс на сборку-сварку конструкции.

Объекты оценки	**Критерии оценки результата** (в соответствии сразделом 1 «Паспорт комплекта контрольно-оценочных средств»)
Выполнять проектирование технологических процессов производства сварных соединений.	Рационально спроектировать технологический процесс – 1 балл.
Выполнять расчёты и конструирование сварны соединений и конструкций.	Рассчитать режимы сварки – 1балл.
Осуществлять технико- экономическое обоснование выбранного технологического процесса.	Обосновать выбранный технологический процесс -1 балл
Оформлять конструкторскую, технологическую и техническую документацию.	Оформить комплект документов на технологический процесс – 1 балл
Осуществлять разработку и оформлени графических, вычислительных и проектных работ с использованием информационно-компьютерных технологий.	Выполнить чертеж в системе «Компас» -1

6. ОЦЕНКА УРОВНЯ ОСВОЕНИЯ ПРАКТИЧЕСКОГО ОБУЧЕНИЯ ПРОФЕССИОНАЛЬНОГО МОДУЛЯ

6.1 Виды работ практики и проверяемые результаты обучения по профессиональному модулю

6.1.1 Учебная практика:

Вид работ	Количество часов	Проверяемые результаты (ПК,ОК)
Чтение чертежа сложной сварной конструкции: фермы, колонны, балки. Нормативно-техническая документация на изготовление сварных конструкций. Технические условия на изготовление сварной конструкции.	6 6	ОК2-ОК6, ОК8, ПК2.1, ПК2.4
Определение механических свойств материалов в соответствии с нормативно-технической документацией. Выполнение расчётов нагрузки сварных конструкций и определение эксплуатационных характеристик свариваемых материалов	6 6	ОК2-ОК6, ОК8, ПК2.1, ПК2.4
Технологические особенности изготовления сварных конструкций. Выбор вида сварки. Технико-экономическое обоснование выбора способа сварки. Выбор сварочного оборудования. Определение технологии сборки и сварки, выбор режимов сварки для швов в разном пространственном положении.	6 6 6	ОК2-ОК6, ОК8, ПК2.1, ПК2.4
Работа с технологической документацией. Чтение типовых технологических карт сварных конструкций. Разработка маршрутной карты изготовления сварной конструкции (ферма, балка, колонна)	6 6	ОК2-ОК6, ОК8, ПК2.1, ПК2.4
Работа с технологической документацией. Чтение типовых технологических карт сварных конструкций. Разработка технологической карты сварки стыкового или углового соединения на основе НТД.	6 6	ОК2-ОК6, ОК8, ПК2.1, ПК2.4
Дифференцированный зачет. Предоставление грамотно оформленной технологической документации. Изложение последовательности выполнения процесса сборки и сварки деталей и узлов сварной конструкции. Виды контроля сварной конструкции	6	ОК2-ОК6, ОК8, ПК2.1, ПК2.4

6.1.2 Производственная практика:

Вид работ	Количество часов	Проверяемые результаты (ПК,ОК)
Изучение технологического процесса изготовления конкретной сварной конструкции, выпускаемой на предприятии.	6	ОК2-ОК6, ОК8, ПК2.1
Описание и обоснование схемы сборки заданной сварной конструкции.	12	ОК2-ОК6, ОК8, ПК2.1
Изучение документального расчета сварной конструкции на прочность, жесткость или устойчивость.	12	ОК2-ОК6, ОК8, ПК2.2
Изучение документального расчета сварных швов конструкции на прочность, жесткость или устойчивость.	12	ОК2-ОК6, ОК8, ПК2.2
Изучение и анализ технико-экономического обоснования выбранного технологического процесса.	6	ОК2-ОК6, ОК8, ПК2.3
Составление сводной ведомости на оборудование.	6	ОК2-ОК6, ОК8, ПК2.3
Участие в заполнении маршрутной карты и карты эскизов при разработке технологической документации на изготовление сварной конструкции.	6	ОК2-ОК6, ОК8, ПК2.4, ПК2.5
Участие в заполнении документов приема изделия, документации на изготовление сварной конструкции.	6	ОК2-ОК6, ОК8, ПК2.4, ПК2.5
Промежуточная аттестация в форме дифференцированного зачета	6	ОК2-ОК6, ОК8, ПК2.4, ПК2.5

6.2 Материалы для промежуточной аттестации

6.2.1 Учебная практика

Промежуточная аттестация проводится в форме дифференцированного зачета в 6 и 7 семестрах

Типовые вопросы и задания:

Предоставление грамотно оформленной технологической документации. Изложение последовательности выполнения процесса сборки и сварки деталей и узлов сварной конструкции. Виды контроля сварной конструкции.

Дифференцированный зачет по учебной практике выставляется на основании результатов выполнения комплексной практической работы и данных аттестационного листа (характеристики профессиональной деятельности обучающегося на практике) с указанием видов работ, выполненных обучающимся во время практики, их объема, качества выполнения в соответствии с технологией и требованиями организации, в которой проходила практика (Приложение 1).

6.2.1 Производственная практика

Промежуточная аттестация проводится в форме дифференцированного зачета в 8 семестре

Типовые вопросы и задания:

Предоставление грамотно оформленной технологической документации. Изложение последовательности выполнения процесса сборки и сварки деталей и узлов

сварной конструкции на предприятии. Виды контроля сварной конструкции на предприятии.

Дифференцированный зачет по производственной практике выставляется на основании данных аттестационного листа с указанием видов работ, выполненных обучающимся во время практики, их объема, качества выполнения в соответствии с технологией и требованиями организации, в которой проходила практика.

Порядок заполнения и ведения дневника-отчета:

1. Дневник-отчет (Приложение 3) заполняется студентом и регулярно ведется в течение всей практики. Получив дневник-отчет, студент заполняет по всем пунктам обложку и разделы: общие сведения и даты прохождения практики;

В календарно-тематическом плане ставится печать и подпись руководителя практики.

2. Записи в третьем разделе делаются ежедневно во время прохождения недельной практики.

3. По окончании практики руководитель практики от предприятия пишет в дневнике-отчете характеристику на студента и ставит оценку, печать и подпись.

4. Студент, не выполнивший программу практики, получивший отрицательный отзыв о работе или неудовлетворительную оценку при защите отчета, направляется повторно на практику. Неудовлетворительная оценка (не зачет) приравнивается к академической задолженности.

Дополнительно к отчету могут быть приложены:

Расположение материалов в отчете	**Примечание**
Благодарственное письмо в адрес ОУ и/или лично практиканта	Выдается на предприятии/организации. Прикладывается к отчету при его наличии.
Анкета удовлетворенности руководителя от предприятия качеством подготовки студентов – практикантов.	Бланк анкеты выдается заведующим по УПР/руководителем учебной практикой (иным должностным лицом, ответственным за проведение практики в ОУ). Анкета заполняется лично представителем предприятия / организации, подписывается и заверяется печатью.

Использование электронного варианта методических рекомендаций сэкономит время и облегчит техническую сторону подготовки отчета по практике, т.к. содержит образцы и шаблоны различных разделов отчета.

Содержание дневника-отчёта по практике формируется в скоросшивателе.

Оценка по учебной и производственной практике производится на основании данных аттестационного листа (характеристики профессиональной деятельности обучающегося/студента на практике) с указанием видов работ, выполненных обучающимся во время практики, их объема, качества выполнения в соответствии с технологией и (или) требованиями организации, в которой проходила практика.

7. ИНФОРМАЦИОННОЕ ОБЕСПЕЧЕНИЕ ОБУЧЕНИЯ

Перечень рекомендуемых учебных изданий, Интернет-ресурсов, дополнительной литературы

Основные источники:

1. Овчинников, В.В. Частично механизированная сварка (наплавка) плавлением в защитном газе : учебник / Овчинников В.В. — Москва : КноРус, 2021. — 195 с. — ISBN 978-5-406-02465-2. — URL: https://book.ru/book/936112 (дата обращения: 07.10.2021). — Текст : электронный.

2. Овчинников, В.В. Подготовительные и сборочные операции перед сваркой : учебник / Овчинников В.В. — Москва : КноРус, 2021. — 170 с. — ISBN 978-5-406-02950-3. — URL: https://book.ru/book/936295 (дата обращения: 07.10.2021). — Текст : электронный.

Дополнительные источники:

1. Б.Г. Маслов, А.П. Выборнов Производство сварных конструкций СПО Сварочное производство Издательский центр «Академия» 2010

2. Сварка . Резка. Контроль. справочник: в 2 т. Т. 1/ Н. П. Алёшин. – М.

«Машиностроение» 2006 г.

1. Дедюх, Р. И. Технология сварочных работ: сварка плавлением : учебное пособие для СПО / Р. И. Дедюх. — М. : Издательство Юрайт, 2017. — 169 с. — (Профессиональное образование). — ISBN 978-5-534-03766-1.
2. Сварка и резка металлов: учебное пособие для СПО /под общей редакцией Ю.В. Казакова-М: ИЦ «Академия», 2013. - 400 с.
3. Маслов В.И .Сварочные работы. [Текст]/ В.И. Маслов. Уч. пособие для УНПО, -ИЦ Академия, 2000г., 240 стр.
4. Николаев А.И. Герасименко А.И. Электрогазосварщика. [Текст]/ А.И. Николаев, А.И. Герасименко.- М. Ростов на Дону «Феникс» 2005г.
5. Чернышов Г.Г., Полевой Г.В., Выборнов А.П. и др.Справочник электрогазосварщика и газорезчика. [Текст]/ Г. Г. Чернышов, Г.В. Полевой, А.П Выборнов. и др. Уч. пособие для УНПО, ИЦ Академия, 2008г., 400 стр.
6. Чернышов Г. Г.Сварочное дело: Сварка и резка металлов. [Текст]/ Г. Г.Чернышов, Уч. пособие для УНПО, ИЦ Академия, 2008г., 496 стр.
7. Электронная обучающая программа по курсу МДК 02.03.«Электросварочные работы на автоматических и полуавтоматических машинах»;
8. Электронное иллюстрированное пособие по профессии «Сварщик».
9. Методические пособия «Лабораторные работы. Сварка металлов». – Санкт - Петербург: Центр промышленного оборудования (ЦПО). -2008.
10. Интернет-ресурсы: weldingsite.com.ua «Сварка и все, что с ней связано».
11. info-svarka.ru «Все о сварке, обучающее видео по сварке».
12. osvarke.com "О сварке" - информационный сайт - сварка, резка, сварочное...
13. gost-svarka.ru «ГОСТы по сварке. Все сварочные ГОСТ с текстами».
14. zvar.narod.ru «Сварочные технологи и оборудование».
15. welder.ru › faq/svarka_aljuminija/ «Сварка алюминия: практические советы и рекомендации»
16. prom-tech.ru › page/press/weld/welding_d/ «Дефекты сварки. Устранение, причины, последствия».
17. polybum.com › welding/technologies/t3/ «Выбор режима сварки».
18. techno.x51.ru › index.php… «Газовая сварка. Сварка металлов».
19. shtorm-its.ru › rus/info/svartech/w19.php «Шторм. Технология сварки чугуна».

20. vds-omsk.ru «Сварка онлайн -... применение, безопасность, вред от сварки».
21. nporpk.ru › svar.htm «Сварочное оборудование».
22. www.svarka.net.
23. www.weldering.com.

Нормативные документы:

- ГОСТ 2.312-72 Единая система конструкторской документации. Условные изображения и обозначения швов сварных соединений.
- ГОСТ 2601-84 Сварка металлов. Термины и определение основных понятий.
- ГОСТ 3242-79 Соединения сварные. Методы контроля качества.
- ГОСТ 5264-80. Ручная дуговая сварка. Соединения сварные. Основные типы, конструктивные элементы и размеры.
- ГОСТ 7512-82 Контроль неразрушающий. Соединения сварные. Радиографический метод.
- ГОСТ 14782-86 Контроль неразрушающий. Соединения сварные. Методы ультразвуковые.
- ГОСТ 16037-80 Соединения сварные стальных трубопроводов. Основные типы, конструктивные элементы и размеры.
- ГОСТ 20415-82 Контроль неразрушающий. Методы акустические. Общие положения.
- ГОСТ 20426-82 Контроль неразрушающий. Методы дефектоскопии радиационные. Область применения.
- ГОСТ 14771-76 Дуговая сварка в защитном газе. Соединения сварные. Основные типы, конструктивные элементы и размеры.
- ГОСТ 16037-80 Соединения сварные стальных трубопроводов. Основные типы, конструктивные элементы и размеры.
- ГОСТ 3.1705-81 Единая система технологической документации. Правила записи операций и переходов. Сварка

Приложение 1

Аттестационный лист
по учебной практике
ПМ.02 РАЗРАБОТКА ТЕХНОЛОГИЧЕСКИХ ПРОЦЕССОВ И ПРОЕКТИРОВАНИЕ ИЗДЕЛИЙ

1. ФИО обучающегося_____,
№ группы_____, специальность 22.02.06 Сварочное производство.
2. Место проведения практики (организация), наименование, юридический адрес _____
3. Время проведения практики _____
4. Виды и объем работ, выполненные обучающимся во время практики:

Вид работ	Количество часов	Проверяемые результаты (ПК,ОК)	Качество выполнения
Чтение чертежа сложной сварной конструкции: фермы, колонны, балки. Нормативно-техническая документация на изготовление сварных конструкций. Технические условия на изготовление сварной конструкции.	6 6	ОК2-ОК6, ОК8, ПК2.1, ПК2.4	
Определение механических свойств материалов в соответствии с нормативно-технической документацией. Выполнение расчётов нагрузки сварных конструкций и определение эксплуатационных характеристик свариваемых материалов	6 6	ОК2-ОК6, ОК8, ПК2.1, ПК2.4	
Технологические особенности изготовления сварных конструкций. Выбор вида сварки. Технико-экономическое обоснование выбора способа сварки. Выбор сварочного оборудования. Определение технологии сборки и сварки, выбор режимов сварки для швов в разном пространственном положении.	6 6 6	ОК2-ОК6, ОК8, ПК2.1, ПК2.4	
Работа с технологической документацией. Чтение типовых технологических карт сварных конструкций. Разработка маршрутной карты изготовления сварной конструкции (ферма, балка, колонна)	6 6	ОК2-ОК6, ОК8, ПК2.1, ПК2.4	
Работа с технологической документацией. Чтение типовых технологических карт сварных конструкций. Разработка технологической карты сварки стыкового или углового соединения на основе НТД.	6 6	ОК2-ОК6, ОК8, ПК2.1, ПК2.4	

Дифференцированный зачет. Предоставление грамотно оформленной технологической документации. Изложение последовательности выполнения процесса сборки и сварки деталей и узлов сварной конструкции. Виды контроля сварной конструкции	6	ОК2-ОК6, ОК8, ПК2.1, ПК2.4	

5. Качество выполнения работ в соответствии с технологией и (или) требованиями организации, в которой проходила практика

_____

_____

_____

Дата

М.П.

Подписи руководителя практики и ответственного лица организации

Приложение 2

Аттестационный лист
по производственной практике
ПМ.02 РАЗРАБОТКА ТЕХНОЛОГИЧЕСКИХ ПРОЦЕССОВ И ПРОЕКТИРОВАНИЕ ИЗДЕЛИЙ

1. ФИО обучающегося_____,
№ группы_____, специальность 22.02.06 Сварочное производство.
2. Место проведения практики (организация), наименование, юридический адрес _____
3. Время проведения практики _____
4. Виды и объем работ, выполненные обучающимся во время практики:

Вид работ	Количество часов	Проверяемые результаты (ПК,ОК)	Качество выполнения
Изучение технологического процесса изготовления конкретной сварной конструкции, выпускаемой на предприятии.	6	ОК2-ОК6, ОК8, ПК2.1	
Описание и обоснование схемы сборки заданной сварной конструкции.	12	ОК2-ОК6, ОК8, ПК2.1	
Изучение документального расчета сварной конструкции на прочность, жесткость или устойчивость.	12	ОК2-ОК6, ОК8, ПК2.2	
Изучение документального расчета сварных швов конструкции на прочность, жесткость или устойчивость.	12	ОК2-ОК6, ОК8, ПК2.2	
Изучение и анализ технико-экономического обоснования выбранного технологического процесса.	6	ОК2-ОК6, ОК8, ПК2.3	
Составление сводной ведомости на оборудование.	6	ОК2-ОК6, ОК8, ПК2.3	
Участие в заполнении маршрутной карты и карты эскизов при разработке технологической документации на изготовление сварной конструкции.	6	ОК2-ОК6, ОК8, ПК2.4, ПК2.5	
Участие в заполнении документов приема изделия, документации на изготовление сварной конструкции.	6	ОК2-ОК6, ОК8, ПК2.4, ПК2.5	
Промежуточная аттестация в форме дифференцированного зачета	6	ОК2-ОК6, ОК8, ПК2.4, ПК2.5	

Характеристика учебной и профессиональной деятельности студента во время /производственной практики *(дополнительная характеристика дается в произвольной форме)*

_____
_____
_____
_____
_____
_____

Дата «___» _____ 20___г.

Подпись руководителя практики

_____/ФИО, должность

Подпись ответственного лица организации (базы практики)

М.П. _____/ФИО, должность

Приложение 3

Форма дневника-отчёта, который обучающийся должен предоставить в конце практики руководителю практики:

МИНИСТЕРСТВО ОБРАЗОВАНИЯ И МОЛОДЕЖНОЙ ПОЛИТИКИ
СВЕРДЛОВСКОЙ ОБЛАСТИ
ГОСУДАРСТВЕННОЕ АВТОНОМНОЕ ПРОФЕССИОНАЛЬНОЕ
ОБРАЗОВАТЕЛЬНОЕ УЧРЕЖДЕНИЕ СВЕРДЛОВСКОЙ ОБЛАСТИ
«КАМЕНСК-УРАЛЬСКИЙ АГРОПРОМЫШЛЕННЫЙ ТЕХНИКУМ»

ДНЕВНИК

по производственной практике

ПМ.02 РАЗРАБОТКА ТЕХНОЛОГИЧЕСКИХ ПРОЦЕССОВ И ПРОЕКТИРОВАНИЕ ИЗДЕЛИЙ
22.02.06 Сварочное производство

студента **4** курса группы **СП** _____
форма обучения очная

(ФИО)

Период практики (72 часа) с _____ по _____

Место прохождения практики:

Руководители практики:

от организации (Ф.И.О. полностью, должность, подпись, печать):
от ГАПОУ СО КУАТ (Ф.И.О. полностью, должность, подпись, печать):
_____

1. Дневник по практике по профилю специальности

Дата	Затраченное время (часы)	Структурное подразделение	Краткое содержание выполняемых заданий, работ (характер, объем и др.)	Оценка руководителя практики от организации («5»,«4», «3», «2»)	Замечания и подписи руководителей	
					От организации	От техникума
	6					
	6					
	6					
	6					
	6					
	6					
	6					
	6					
	6					
	6					
	6					
	6					
	6					

Студент

_____

Руководитель практики от предприятия

_____

М.П.

2. Замечания руководителя практики от ГАПОУ СО «КУАТ»

Дата	Содержание замечания	Подпись, ФИО, должность проверяющего преподавателя

3. Заключение руководителя практики от техникума по прохождению студентом учебной практики

_____

_____

_____

_____

_____

_____

_____

_____

_____

_____

_____

МИНИСТЕРСТВО ОБРАЗОВАНИЯ И МОЛОДЕЖНОЙ ПОЛИТИКИ
СВЕРДЛОВСКОЙ ОБЛАСТИ
ГОСУДАРСТВЕННОЕ АВТОНОМНОЕ ПРОФЕССИОНАЛЬНОЕ ОБРАЗОВАТЕЛЬНОЕ
УЧРЕЖДЕНИЕ СВЕРДЛОВСКОЙ ОБЛАСТИ
«КАМЕНСК-УРАЛЬСКИЙ АГРОПРОМЫШЛЕННЫЙ ТЕХНИКУМ»

УТВЕРЖДЕН
Приказом директора
ГАПОУ СО «Каменск-Уральский
агропромышленный техникум»
С.И. Некрасова
Пр.№57-уч от 19.05.2025

КОМПЛЕКТ КОНТРОЛЬНО-ОЦЕНОЧНЫХ СРЕДСТВ ПО ПРОФЕССИОНАЛЬНОМУ МОДУЛЮ ПМ.03 КОНТРОЛЬ КАЧЕСТВА СВАРОЧНЫХ РАБОТ

Для подготовки специалистов среднего звена:
15.02.19 Сварочное производство

Форма обучения: очная
Срок обучения: 3 г. 10 мес.
Уровень освоения: базовый

Каменск-Уральский
2025

Комплект контрольно-оценочных средств по профессиональному модулю «ПМ.03 Контроль качества сварочных работ» разработан на основе Федерального государственного образовательного стандарта среднего профессионального образования по специальности среднего профессионального образования 15.02.19 Сварочное производство, утвержденного приказом Министерства образования и науки РФ от 30.11.2023 г. N 907 (зарегистрировано в Минюсте России 29.12.2023 N 76769).

Организация-разработчик:
Государственное автономное профессиональное образовательное учреждение Свердловской области «Каменск-Уральский агропромышленный техникум»

Разработчики:
Каверина Наталья Анатольевна, мастер производственного обучения, первая квалификационная категория
Нигматуллина Анжелика Ринатовна, преподаватель, высшая квалификационная категория
Самохина Наталья Георгиевна, преподаватель, высшая квалификационная категория

Рецензент:

М.М. Гайсина	Зав. отделением	ГАПОУ СО «КУАТ»
Фамилия, Имя, Отчество	должность	место работы

Рассмотрен на заседании ПЦК, протокол №1 от 19.05.2025
Руководитель ПЦК: Нигматуллина А.Р.

Рассмотрен на заседании педагогического совета, протокол №12 от 19.05.2025
Председатель: Некрасов С.И.

Согласован на заседании НМС, протокол №1 от 19.05.2025
Председатель: Э.В. Павлова

СОДЕРЖАНИЕ

ПАСПОРТ КОС ПРОФЕССИОНАЛЬНОГО МОДУЛЯ ПМ 03	4
ФОРМЫ КОНТРОЛЯ И ОЦЕНИВАНИЯ ЭЛЕМЕНТОВ ПРОФЕССИОНАЛЬНОГО МОДУЛЯ	5
РЕЗУЛЬТАТЫ ОСВОЕНИЯ МОДУЛЯ, ПОДЛЕЖАЩИЕ ПРОВЕРКЕ	6
ОЦЕНКА УРОВНЯ ОСВОЕНИЯ ТЕОРЕТИЧЕСКОГО КУРСА ПРОФЕССИОНАЛЬНОГО МОДУЛЯ	8
ОЦЕНКА УРОВНЯ ОСВОЕНИЯ ПРАКТИЧЕСКОГО ОБУЧЕНИЯ ПРОФЕССИОНАЛЬНОГО МОДУЛЯ	35
Приложение 1	38
Приложение 2	39
Приложение 3	41

1. ПАСПОРТ КОС ПРОФЕССИОНАЛЬНОГО МОДУЛЯ ПМ 03

Комплект оценочных средств (КОС) предназначен для проверки результатов освоения профессионального модуля (далее ПМ03) основной профессиональной образовательной программы (далее ОПОП) по специальности 15.02.19 Сварочное производство.

В ходе освоения профессионального модуля ПМ03 обучающийся должен овладеть предусмотренными 15.02.19 Сварочное производство. следующими умениями, знаниями и практическим опытом , которые формируют профессиональные компетенции:

иметь практический опыт:

ПО 1 определения причин, приводящих к образованию дефектов в сварных соединениях;

ПО2 обоснованного выбора и использования методов, оборудования, аппаратуры и приборов для контроля металлов и сварных соединений;

ПО3 предупреждения, выявления и устранения дефектов сварных соединений и изделий для получения качественной продукции;

ПО4 оформления документации по контролю качества сварки;

уметь:

У1 выбирать метод контроля металлов и сварных соединений, руководствуясь условиями работы сварной конструкции, её габаритами и типами сварных соединений;

У2 производить внешний осмотр, определять наличие основных дефектов; производить измерение основных размеров сварных швов с помощью универсальных и специальных инструментов, шаблонов и контрольных приспособлений;

У3 определять качество сборки и прихватки наружным осмотром и обмером;

У4 проводить испытания на сплющивание и ударный разрыв образцов из сварных швов;

У5 выявлять дефекты при металлографическом контроле;

У6 использовать методы предупреждения и устранения дефектов сварных изделий и конструкций;

У7 заполнять документацию по контролю качества сварных соединений;

знать:

З1 способы получения сварных соединений;

З2 основные дефекты сварных соединений и причины их возникновения;

З3 способы устранения дефектов сварных соединений;

З4 способы контроля качества сварочных процессов и сварных соединений;

З5 методы неразрушающего контроля сварных соединений;

З6 методы контроля с разрушением сварных соединений и конструкций;

З7 оборудование для контроля качества сварных соединений;

З8требования, предъявляемые к контролю качества металлов и сварных соединений различных конструкций.

Результатом освоения профессионального модуля является готовность обучающегося к выполнению вида профессиональной деятельности (ВПД): «**контроль качества сварных работ**

Формой аттестации по профессиональному модулю является экзамен (квалификационный).

Итогом экзамена является решение: «Вид профессиональной деятельности освоен/не освоен».

2.ФОРМЫ КОНТРОЛЯ И ОЦЕНИВАНИЯ ЭЛЕМЕНТОВ ПРОФЕССИОНАЛЬНОГО МОДУЛЯ

Элемент модуля	**Форма контроля и оценивания**	
	Промежуточная аттестация	**Текущий контроль**
ПМ 03. МДК03.01	экзамен	Тестирование Оценка результатов выполнения лабораторных и практических работ Контроль выполнения самостоятельной работы
Учебная практика УП МП .03.	Дифференцированный зачет	Оценка результатов выполнения работ на учебной практике.
Производственная практика УП.ПМ 03.	Дифференцированный зачет	Оценка результатов выполнения работ на производственной практике.
ПМ.03 ЭК	Экзамен квалификационный	Контроль и оценка результатов освоения профессионального модуля «ПМ.03 Контроль качества сварочных работ»

3. РЕЗУЛЬТАТЫ ОСВОЕНИЯ МОДУЛЯ, ПОДЛЕЖАЩИЕ ПРОВЕРКЕ

По требованиям ФГОС 15.02.19 Сварочное производство» при оценке уровня усвоения ПМ03 оцениваются профессиональные компетенции.

3.1 Профессиональные компетенции

Результаты (освоенные профессиональные компетенции)	**Основные показатели оценки результата**
ПК 3.1Определять причины, приводящие к образованию дефектов в сварных соединениях.	3.1.1Выявление вида дефекта на сварном соединении
	3.1.2Грамотное заключение по результатам выявления причин, приводящих к образованию дефектов в сварных соединениях
ПК 3.2Обоснованно выбирать и использовать методы, оборудование, аппаратуру и приборы для контроля металлов и сварных соединений	3.2.1Определение вида и метода контроля металла и сварного соединения.
	3.2.2Демонстрация процедуры выбора методов, оборудования, аппаратуры и приборов для контроля металлов и сварных соединений
ПК 3.3Предупреждать, выявлять и устранять дефекты сварных соединений и изделий для получения качественной продукции	3.3.1Грамотное заключение по результатам выявления и устранения дефектов сварных соединений и изделий для получения качественной продукции
Пк 3.4Оформлять документацию по контролю качества сварки	3.4.1Качественное составление документации по контролю качества сварки

Формы и методы контроля и оценки результатов обучения должны позволять проверять у студентов не только сформированность профессиональных компетенций, но и развитие общих компетенций и обеспечивающих их умений.

Результаты (освоенные общие компетенции)	**Основные показатели оценки результата**
ОК2 Организовывать собственную деятельность, выбирать типовые методы и способы выполнения профессиональных задач, оценивать их эффективность и качество	2.1 Содержание выполненной работы соответствует заданию
	2.2 Выполнение задания с учетом требований стандартов с необходимой полнотой содержания
	2.3 Самооценка качества выполнения задания
ОК3 Принимать решения в стандартных и нестандартных ситуациях и нести за них ответственность	3.1 Принятие нужного решения в стандартной и нестандартной ситуациях
	3.2 Взятие на себя ответственности за результат выполненного задания.
ОК4 Осуществлять поиск и использование информации, необходимой для эффективного выполнения профессиональных задач, профессионального и личностного развития	4.1 Выбор необходимых источников информации (нормативные документы, ГОСТы и интернет ресурсы)
ОК6 Работать в коллективе и команде, эффективно общаться с коллегами, руководством, потребителями	6.1 Использование профессиональной терминологии
	6.2 Взаимодействие со студентами, преподавателями и мастерами в ходе выполнения задания.

Состав портфолио:

Обязательные документы

- Аттестационный лист по производственной практике
- Сводная ведомость оценок выполнения зачетных работ по МДК 03.01
- Ведомость выполнения практических и лабораторных работ
- Карта формирования общих компетенций

Дополнительные материалы:

- Дипломы и сертификаты участников в олимпиадах профессионального мастерства по профессии «Сварщик (ручной и частично механизированной сварки (наплавки)»
- Дипломы и сертификаты участников научно-практических конференций.

4. ОЦЕНКА УРОВНЯ ОСВОЕНИЯ ТЕОРЕТИЧЕСКОГО КУРСА ПРОФЕССИОНАЛЬНОГО МОДУЛЯ

4.1.Паспорт

Назначение:

КОС для квалификационного экзамена предназначен для контроля и оценки результатов освоения профессионального модуля «ПМ.03 КОНТРОЛЬ КАЧЕСТВА СВАРОЧНЫХ РАБОТ» по специальности 15.02.19 Сварочное производство

4.2. Задания для оценки освоения (ля проведения экзамена)

«ПМ.03 КОНТРОЛЬ КАЧЕСТВА СВАРОЧНЫХ РАБОТ»

Экзаменационный билет № 1

1 уровень

1. Перечислите требования к сварному шву. Количество баллов 0-2.
2. Объясните технологию магнитографического метода контроля сварных швов,

   Перечислите дефекты, которые могут быть выявлены данным способом контроля.

   Количество баллов 0-3.

2 уровень

Задача 3. Охарактеризуйте виды дефектов сварного соединения, изображенных на рисунке.

3.1 Дайте определение выявленного дефекта.

3.2. Укажите возможные причины появления данных дефектов

3.3. Укажите возможные способы устранения дефектов.

3.4. Объясните влияние дефектов на работоспособность сварных конструкций.

Количество баллов 0-5.

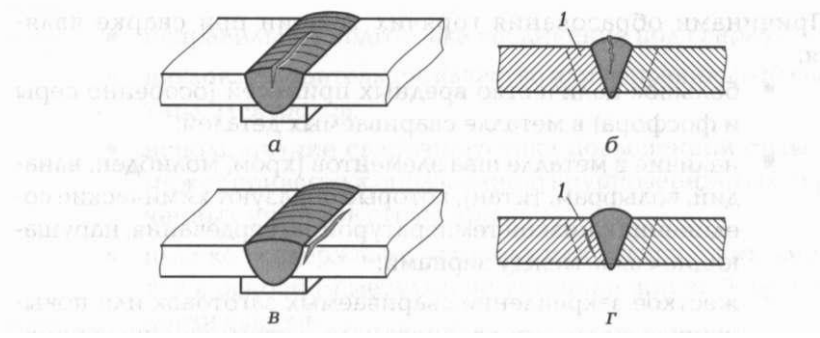

Шкала перевода баллов в оценку:

10-9 баллов - "отлично",
8-7- "хорошо",
6-5 - "удовлетворительно";
менее 5 - "неудовлетворительно.

Преподаватель_____

Экзаменационный билет № 2

1 уровень

1. 1.Перечислите наружные дефекты сварных швов и методы их исправления.
   . Количество баллов 0-2.
2. Объясните технологию ультразвукового метода контроля сварных швов, Перечислите дефекты, которые могут быть выявлены данным способом контроля.

   Количество баллов 0-3.

2 уровень

Задача 3. Охарактеризуйте виды дефектов сварного соединения, изображенных на рисунке.

3.1 Дайте определение выявленного дефекта.

3.2. Укажите возможные причины появления данных дефектов

3.3. Укажите возможные способы устранения дефектов.

3.4. 2. Объясните влияние дефектов на работоспособность сварных конструкций.

Количество баллов 0-5.

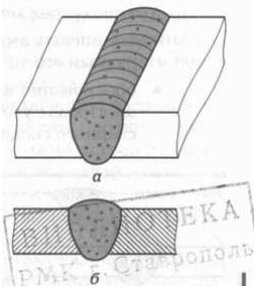

Шкала перевода баллов в оценку:
10-9 баллов - "отлично",
8-7- "хорошо",
6-5 - "удовлетворительно";
менее 5 - "неудовлетворительно.

Преподаватель_____

Экзаменационный билет №3

1уровень

1. Перечислите наружные дефекты сварных швов и методы их исправления.

   Количество баллов 0-2.
2. Объясните технологию химического метода контроля сварных швов,

   Перечислите дефекты, которые могут быть выявлены данным способом контроля.

   Количество баллов 0-3.

2 уровень

Задача 3. Охарактеризуйте виды дефектов сварного соединения, изображенных на рисунке.

3.1 Дайте определение выявленного дефекта.

3.2. Укажите возможные причины появления данных дефектов

3.3. Укажите возможные способы устранения дефектов.

3.4. Объясните влияние дефектов на работоспособность сварных конструкций.

Количество баллов 0-5.

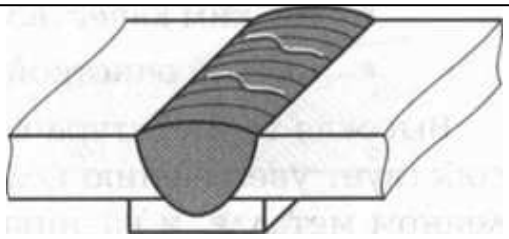

Шкала перевода баллов в оценку:
10-9 баллов - "отлично",
8-7- "хорошо",
6-5 - "удовлетворительно";
менее 5 - "неудовлетворительно.

Преподаватель_____

Экзаменационный билет №4

1уровень

1. Перечислите внутренние дефекты сварных швов и методы их исправления.

   Количество баллов 0-2.

2. Объясните технологию пневматического метода контроля сварных швов,

   Перечислите дефекты, которые могут быть выявлены данным способом контроля.

   Количество баллов 0-3.

2 уровень

Задача 3. Охарактеризуйте виды дефектов сварного соединения, изображенных на рисунке.

3.1 Дайте определение выявленного дефекта.

3.2. Укажите возможные причины появления данных дефектов

3.3. Укажите возможные способы устранения дефектов.

3.4. 2. Объясните влияние дефектов на работоспособность сварных конструкций.

Количество баллов 0-5.

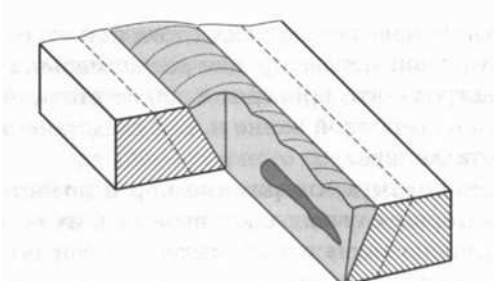

Шкала перевода баллов в оценку:
10-9 баллов - "отлично",
8-7- "хорошо",
6-5 - "удовлетворительно";
менее 5 - "неудовлетворительно.

Преподаватель_____

Экзаменационный билет №5

1уровень

1. Перечислите дефекты формы сварных швов и методы их исправления.

   Количество баллов 0-2.

2. Объясните технологию гидравлического метода контроля сварных швов,

   Перечислите дефекты, которые могут быть выявлены данным способом контроля.

   Количество баллов 0-3.

2 уровень

Задача 3. Охарактеризуйте виды дефектов сварного соединения, изображенных на рисунке.

3.1 Дайте определение выявленного дефекта.

3.2. Укажите возможные причины появления данных дефектов

3.3. Укажите возможные способы устранения дефектов.

3.4. Объясните влияние дефектов на работоспособность сварных конструкций.

Количество баллов 0-5.

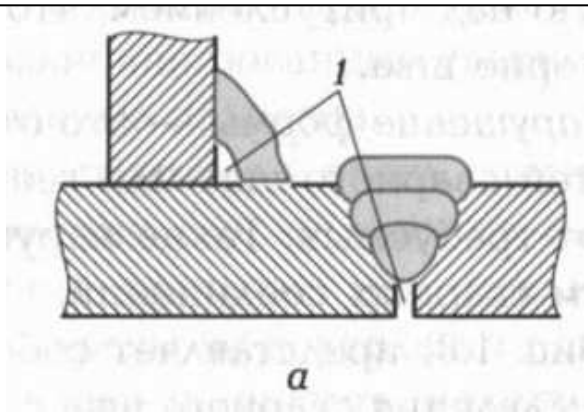

Шкала перевода баллов в оценку:
10-9 баллов - "отлично",
8-7- "хорошо",
6-5 - "удовлетворительно";
менее 5 - "неудовлетворительно.

Преподаватель_____

Экзаменационный билет №6

1уровень

1. Дайте определение трещины сварных швов и предложите методы их исправления.

Количество баллов 0-2.

2. Объясните технологию химического метода контроля сварных швов,

Перечислите дефекты, которые могут быть выявлены данным способом контроля.

Количество баллов 0-3.

2 уровень

Задача 3. Охарактеризуйте виды дефектов сварного соединения, изображенных на рисунке.

3.1 Дайте определение выявленного дефекта.

3.2. Укажите возможные причины появления данных дефектов

3.3. Укажите возможные способы устранения дефектов.

3.4. Объясните влияние дефектов на работоспособность сварных конструкций.

Количество баллов 0-5.

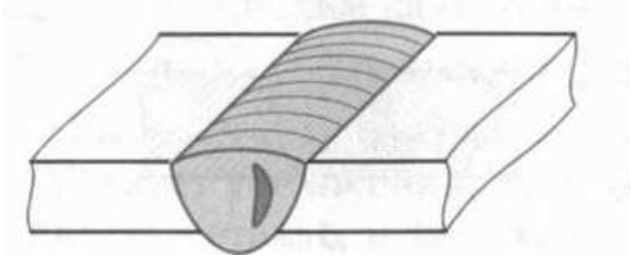

Шкала перевода баллов в оценку:
10-9 баллов - "отлично",
8-7- "хорошо",
6-5 - "удовлетворительно";
менее 5 - "неудовлетворительно.

Преподаватель_____

Экзаменационный билет №7

1уровень

1. Дайте определение поры сварных швов и предложите методы их исправления.

Количество баллов 0-2.

2. Объясните технологию контроля керосином сварных швов,

Перечислите дефекты, которые могут быть выявлены данным способом контроля.

Количество баллов 0-3.

2 уровень

Задача 3. Охарактеризуйте виды дефектов сварного соединения, изображенных на рисунке.

3.1 Дайте определение выявленного дефекта.

3.2. Укажите возможные причины появления данных дефектов.

3.3. Укажите возможные способы устранения дефектов.

3.4. Объясните влияние дефектов на работоспособность сварных конструкций.

Количество баллов 0-5.

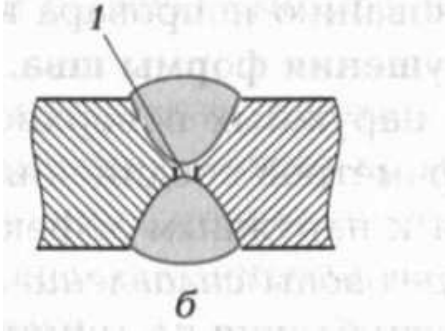

Шкала перевода баллов в оценку:
10-9 баллов - "отлично",
8-7- "хорошо",
6-5 - "удовлетворительно";
менее 5 - "неудовлетворительно.

Преподаватель_____

Экзаменационный билет №8

1уровень

1. Дайте определение шлаковых включений сварных швов и предложите методы их исправления.

Количество баллов 0-2.

2. Объясните технологию контроля керосином сварных швов,

Перечислите дефекты, которые могут быть выявлены данным способом контроля.

Количество баллов 0-3.

2 уровень

Задача 3. Охарактеризуйте виды дефектов сварного соединения, изображенных на рисунке.

3.1 Дайте определение выявленного дефекта.

3.2. Укажите возможные причины появления данных дефектов

3.3. Укажите возможные способы устранения дефектов.

3.4. Объясните влияние дефектов на работоспособность сварных конструкций.

Количество баллов 0-5.

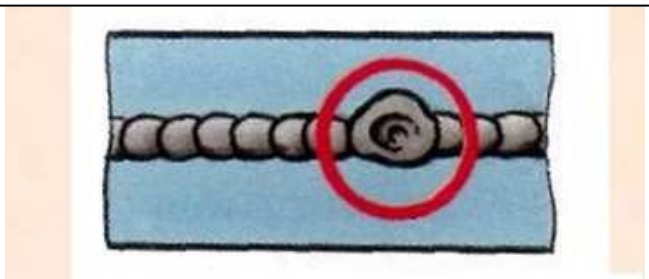

Шкала перевода баллов в оценку:
10-9 баллов - "отлично",
8-7- "хорошо",
6-5 - "удовлетворительно";
менее 5 - "неудовлетворительно.

Преподаватель_____

Экзаменационный билет №9

1уровень

1. Дайте определение подрезов сварных швов и предложите методы их исправления.

Количество баллов 0-2.

2. Объясните технологию контроля внешним осмотром сварных швов,

Перечислите дефекты, которые могут быть выявлены данным способом контроля.

Количество баллов 0-3.

2 уровень

Задача 3. Охарактеризуйте виды дефектов сварного соединения, изображенных на рисунке.

3.1 Дайте определение выявленного дефекта.

3.2. Укажите возможные причины появления данных дефектов

3.3. Укажите возможные способы устранения дефектов.

3.4. Объясните влияние дефектов на работоспособность сварных конструкций.

Количество баллов 0-5.

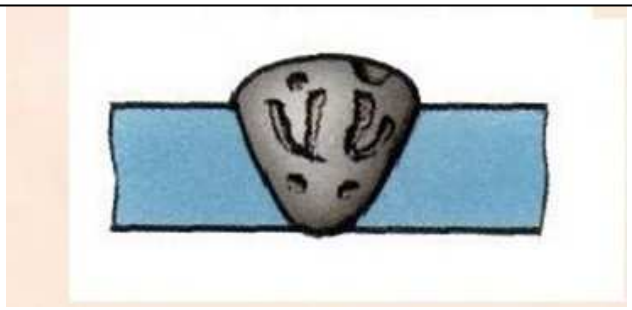

Шкала перевода баллов в оценку:
10-9 баллов - "отлично",
8-7- "хорошо",
6-5 - "удовлетворительно";
менее 5 - "неудовлетворительно.

Преподаватель_____

Экзаменационный билет №10

1уровень

1. Дайте определение наплывов сварных швов и предложите методы их исправления.

Количество баллов 0-2.

2. Объясните технологию контроля измерением осмотром сварных швов, перечислите дефекты, которые могут быть выявлены данным способом контроля.

Количество баллов 0-3.

2 уровень

Задача 3. Охарактеризуйте виды дефектов сварного соединения, изображенных на рисунке.

3.1 Дайте определение выявленного дефекта.

3.2. Укажите возможные причины появления данных дефектов

3.3. Укажите возможные способы устранения дефектов.

3.4. Объясните влияние дефектов на работоспособность сварных конструкций.

Количество баллов 0-5.

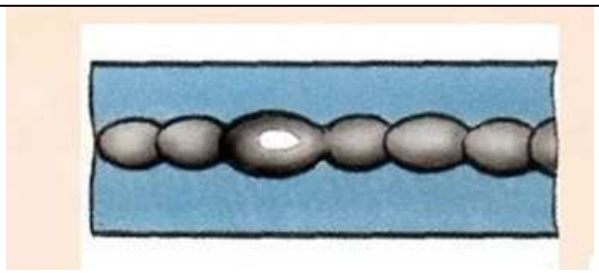

Шкала перевода баллов в оценку:
10-9 баллов - "отлично",
8-7- "хорошо",
6-5 - "удовлетворительно";
менее 5 - "неудовлетворительно.

Преподаватель_____

Экзаменационный билет №11

1уровень

1. Дайте определение кратеров сварных швов и предложите методы их исправления.

Количество баллов 0-2.

2. Объясните технологию магнитопорошкового метода контроля сварных швов, перечислите дефекты, которые могут быть выявлены данным способом контроля.

Количество баллов 0-3.

2 уровень

Задача 3. Охарактеризуйте виды дефектов сварного соединения, изображенных на рисунке.

3.1 Дайте определение выявленного дефекта.

3.2. Укажите возможные причины появления данных дефектов

3.3. Укажите возможные способы устранения дефектов.

3.4. Объясните влияние дефектов на работоспособность сварных конструкций.

Количество баллов 0-5.

Шкала перевода баллов в оценку:
10-9 баллов - "отлично",
8-7- "хорошо",
6-5 - "удовлетворительно";
менее 5 - "неудовлетворительно.

Преподаватель_____

Экзаменационный билет №12

1уровень

1. Дайте определение шлаковых включений сварных швов и предложите методы их исправления.

Количество баллов 0-2.

2. Объясните технологию гамма контроля сварных швов,

перечислите дефекты, которые могут быть выявлены данным способом контроля.

Количество баллов 0-3.

2 уровень

Задача 3. Охарактеризуйте виды дефектов сварного соединения, изображенных на рисунке.

3.1 Дайте определение выявленного дефекта.

3.2. Укажите возможные причины появления данных дефектов

3.3. Укажите возможные способы устранения дефектов.

3.4. Объясните влияние дефектов на работоспособность сварных конструкций.

Количество баллов 0-5.

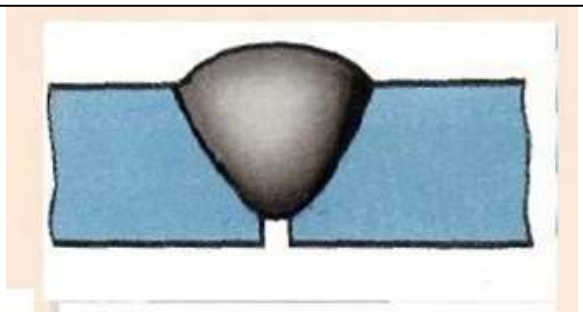

Шкала перевода баллов в оценку:
10-9 баллов - "отлично",
8-7- "хорошо",
6-5 - "удовлетворительно";
менее 5 - "неудовлетворительно.

Преподаватель_____

Экзаменационный билет № 13

1уровень

1. Дайте определение непровара сварных швов и предложите методы их исправления.

   Количество баллов 0-2.

2. Объясните технологию рентгеновского метода контроля сварных швов,

   перечислите дефекты, которые могут быть выявлены данным способом контроля.

   Количество баллов 0-3.

2 уровень

Задача 3. Охарактеризуйте виды дефектов сварного соединения, изображенных на рисунке.

3.1 Дайте определение выявленного дефекта.

3.2. Укажите возможные причины появления данных дефектов

3.3. Укажите возможные способы устранения дефектов.

3.4. Объясните влияние дефектов на работоспособность сварных конструкций.

Количество баллов 0-5.

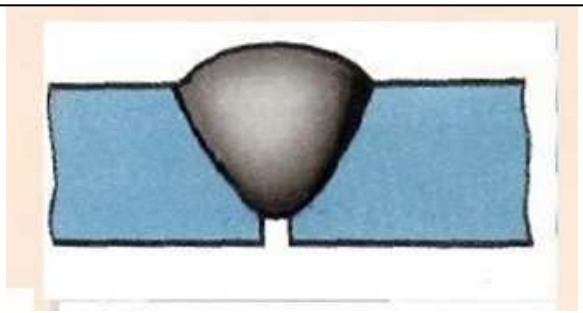

Шкала перевода баллов в оценку:
10-9 баллов - "отлично",
8-7- "хорошо",
6-5 - "удовлетворительно";
менее 5 - "неудовлетворительно.

Преподаватель_____

Экзаменационный билет №14

1уровень

1. Дайте определение подреза сварных швов и предложите методы их исправления.

Количество баллов 0-2.

2. Объясните технологию цветной дефектоскопии сварных швов,

перечислите дефекты, которые могут быть выявлены данным способом контроля.

Количество баллов 0-3.

2 уровень

Задача 3. Охарактеризуйте виды дефектов сварного соединения, изображенных на рисунке.

3.1 Дайте определение выявленного дефекта. 3.2. Укажите возможные причины появления данных дефектов.

3.3. Укажите возможные способы устранения дефектов.

3.4. Объясните влияние дефектов на работоспособность сварных конструкций.

Количество баллов 0-5.

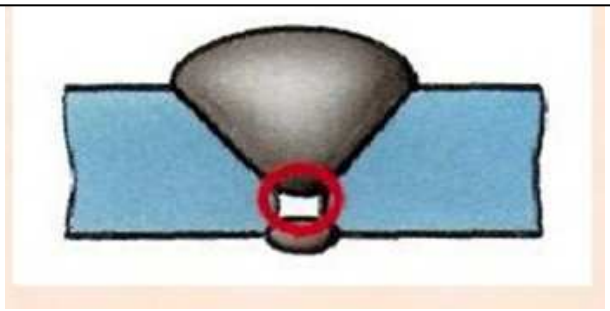

Шкала перевода баллов в оценку:
10-9 баллов - "отлично",
8-7- "хорошо",
6-5 - "удовлетворительно";
менее 5 - "неудовлетворительно.

Преподаватель_____

Экзаменационный билет № 15

1уровень

1. Объясните понятие неравномерная ширина усиления сварных швов и предложите методы исправления.

Количество баллов 0-2.

2. Объясните технологию люминесцентной дефектоскопии сварных швов, перечислите дефекты, которые могут быть выявлены данным способом контроля.

Количество баллов 0-3.

2 уровень

Задача 3. Охарактеризуйте виды дефектов сварного соединения, изображенных на рисунке.

3.1 Дайте определение выявленного дефекта.

3.2. Укажите возможные причины появления данных дефектов

3.3. Укажите возможные способы устранения дефектов.

3.4. Объясните влияние дефектов на работоспособность сварных конструкций.

Количество баллов 0-5.

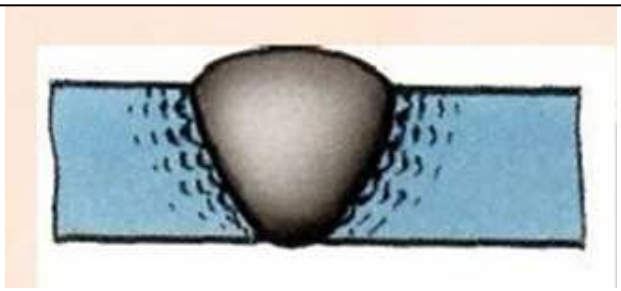

Шкала перевода баллов в оценку:
10-9 баллов - "отлично",
8-7- "хорошо",
6-5 - "удовлетворительно";
менее 5 - "неудовлетворительно.

Преподаватель_____

Экзаменационный билет №16

1уровень

1. Объясните понятие неравномерная высота усиления сварных швов и предложите методы исправления.

Количество баллов 0-2.

2. Объясните технологию магнитографического метода контроля сварных швов, перечислите дефекты, которые могут быть выявлены данным способом контроля.

Количество баллов 0-3.

2 уровень

Задача 3. Охарактеризуйте параметры контроля свариваемых кромок, изображенных на рисунке.

3.1 Дайте определение контролируемым параметрам.

3.2. Укажите возможные несоответствия

3.3. Укажите возможные способы устранения дефектов.

3.4. Объясните влияние дефектов на работоспособность сварных конструкций.

Количество баллов 0-5.

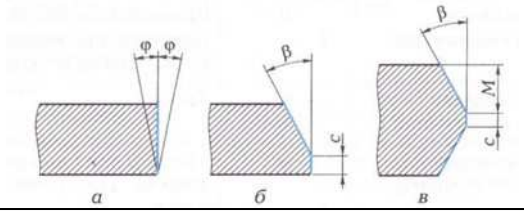

Шкала перевода баллов в оценку:
10-9 баллов - "отлично",
8-7- "хорошо",
6-5 - "удовлетворительно";
менее 5 - "неудовлетворительно.

Преподаватель_____

Экзаменационный билет № 17

1уровень

1. Объясните понятие криволинейность сварных швов и предложите методы исправления.

Количество баллов 0-2.

2. Объясните технологию гидравлического метода контроля сварных швов, перечислите дефекты, которые могут быть выявлены данным способом контроля.

Количество баллов 0-3.

2 уровень

Задача 3. Охарактеризуйте параметры контроля свариваемых кромок, изображенных на рисунке.

3.1 Дайте определение контролируемым параметрам.

3.2. Укажите возможные несоответствия

3.3. Укажите возможные способы устранения дефектов.

3.4. Объясните влияние дефектов на работоспособность сварных конструкций.

Количество баллов 0-5.

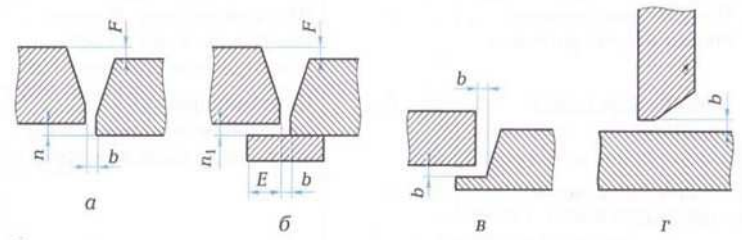

Шкала перевода баллов в оценку:
10-9 баллов - "отлично",
8-7- "хорошо",
6-5 - "удовлетворительно";
менее 5 - "неудовлетворительно.

Преподаватель_____

Экзаменационный билет № 18

1уровень

1. Объясните понятие прожег сварных швов и предложите методы исправления.

   Количество баллов 0-2.

2. Объясните технологию металлографического анализа сварных швов,

   перечислите дефекты, которые могут быть выявлены данным способом контроля.

   Количество баллов 0-3.

2 уровень

Задача 3. Охарактеризуйте параметры контроля свариваемых кромок, изображенных на рисунке.

3.1 Дайте определение контролируемым параметрам.

3.2. Укажите возможные несоответствия

3.3. Укажите возможные способы устранения дефектов.

3.4. Объясните влияние дефектов на работоспособность сварных конструкций.

Количество баллов 0-5.

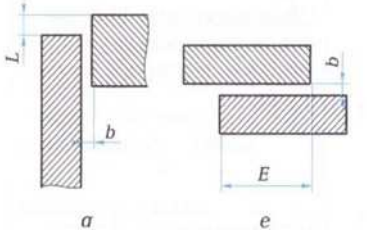

Шкала перевода баллов в оценку:
10-9 баллов - "отлично",
8-7- "хорошо",
6-5 - "удовлетворительно";
менее 5 - "неудовлетворительно.

Преподаватель_____

Экзаменационный билет № 19

1уровень

1. Объясните понятие ожег сварных швов и предложите методы исправления.
   Количество баллов 0-2.
2. Объясните технологию металлографического анализа сварных швов, перечислите дефекты, которые могут быть выявлены данным способом контроля.
   Количество баллов 0-3.

2 уровень

Задача 3. Охарактеризуйте параметры контроля свариваемых кромок, изображенных на рисунке.

3.1 Дайте определение контролируемым параметрам.

3.2. Укажите возможные несоответствия

3.3. Укажите возможные способы устранения дефектов.

3.4. Объясните влияние дефектов на работоспособность сварных конструкций.

Количество баллов 0-5.

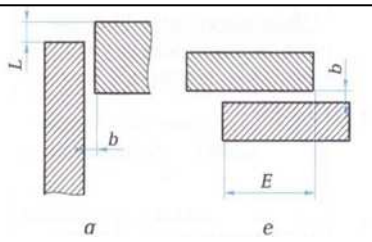

Шкала перевода баллов в оценку:
10-9 баллов - "отлично",
8-7- "хорошо",
6-5 - "удовлетворительно";
менее 5 - "неудовлетворительно.

Преподаватель_____

Экзаменационный билет №20

1уровень

1. Объясните понятие дефекты подготовки деталей под сварку и предложите методы исправления.

Количество баллов 0-2.

2. Объясните технологию гамма контроля сварных швов,

перечислите дефекты, которые могут быть выявлены данным способом контроля.

Количество баллов 0-3.

2 уровень

Задача 3. Охарактеризуйте виды дефектов сварного соединения, изображенных на рисунке.

3.1 Дайте определение выявленного дефекта.

3.2. Укажите возможные причины появления данных дефектов

3.3. Укажите возможные способы устранения дефектов.

3.4. Объясните влияние дефектов на работоспособность сварных конструкций.

Количество баллов 0-5.

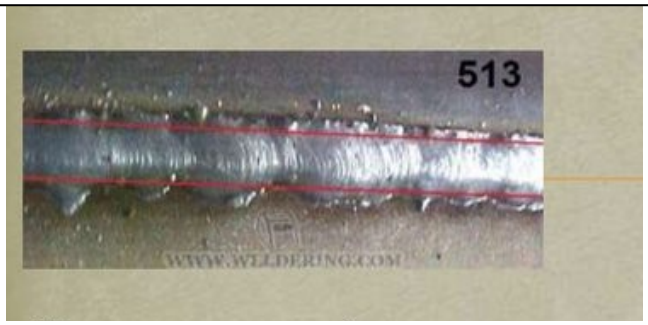

Шкала перевода баллов в оценку:
10-9 баллов - "отлично",
8-7- "хорошо",
6-5 - "удовлетворительно";
менее 5 - "неудовлетворительно.

Преподаватель_____

Экзаменационный билет № 21

1 уровень

1. Объясните понятие дефекты сборки деталей под сварку и предложите методы исправления.

Количество баллов 0-2.

2. Объясните технологию визуального контроля сварных швов,

перечислите дефекты, которые могут быть выявлены данным способом контроля.

Количество баллов 0-3.

2 уровень

Задача 3. Охарактеризуйте виды дефектов сварного соединения, изображенных на рисунке.

3.1 Дайте определение выявленного дефекта.

3.2. Укажите возможные причины появления данных дефектов

3.3. Укажите возможные способы устранения дефектов.

3.4. Объясните влияние дефектов на работоспособность сварных конструкций.

Количество баллов 0-5.

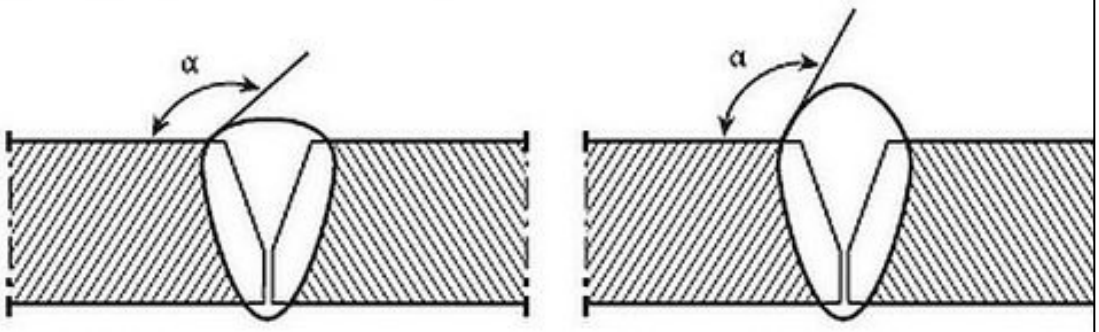

Шкала перевода баллов в оценку:
10-9 баллов - "отлично",
8-7- "хорошо",
6-5 - "удовлетворительно";
менее 5 - "неудовлетворительно.

Преподаватель_____

Экзаменационный билет 22

1уровень

1. Объясните понятие сквозные дефекты сварных швов: виды, их характеристика, причины, способы устранения. Количество баллов 0-2.
2. Объясните технологию контроля сварных швов на твердость, перечислите дефекты, которые могут быть выявлены данным способом контроля. Количество баллов 0-3.

2 уровень

Задача 3. Охарактеризуйте виды дефектов сварного соединения, изображенных на рисунке.

3.1 Дайте определение выявленного дефекта.

3.2. Укажите возможные причины появления данных дефектов

3.3. Укажите возможные способы устранения дефектов.

3.4. Объясните влияние дефектов на работоспособность сварных конструкций.

Количество баллов 0-5.

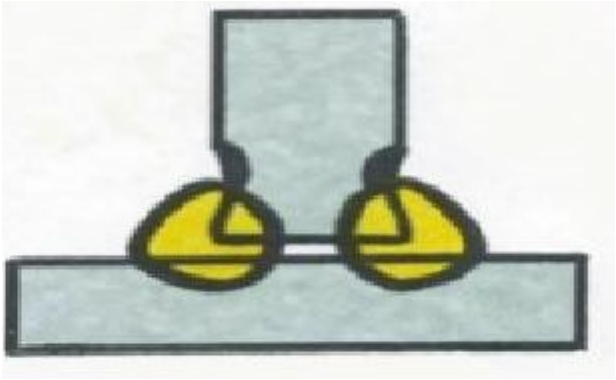

Шкала перевода баллов в оценку:
10-9 баллов - "отлично",
8-7- "хорошо",
6-5 - "удовлетворительно";
менее 5 - "неудовлетворительно.
Преподаватель_____

Экзаменационный билет № 23

2 уровень

1. Перечислите дефекты формы сварных швов и методы их исправления.
   . Количество баллов 0-2.
2. Объясните технологию ультразвукового метода контроля сварных швов, Перечислите дефекты, которые могут быть выявлены данным способом контроля.

   Количество баллов 0-3.

2 уровень

Задача 3. Охарактеризуйте виды дефектов сварного соединения, изображенных на рисунке.

3.1 Дайте определение выявленного дефекта.

3.2. Укажите возможные причины появления данных дефектов

3.3. Укажите возможные способы устранения дефектов.

3.4. 2. Объясните влияние дефектов на работоспособность сварных конструкций.

Количество баллов 0-5.

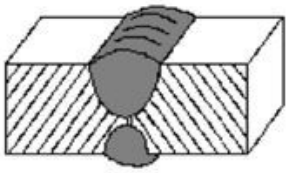

Шкала перевода баллов в оценку:
10-9 баллов - "отлично",
8-7- "хорошо",
6-5 - "удовлетворительно";
менее 5 - "неудовлетворительно.

Преподаватель_____

Экзаменационный билет № 24

1уровень

1. Перечислите понятие свищ сварных швов и методы его исправления.

Количество баллов 0-2.

2. Объясните технологию люминесцентного метода контроля сварных швов,

Перечислите дефекты, которые могут быть выявлены данным способом контроля.

Количество баллов 0-3.

2 уровень

Задача 3. Охарактеризуйте виды дефектов сварного соединения, изображенных на рисунке.

3.1 Дайте определение выявленного дефекта.

3.2. Укажите возможные причины появления данных дефектов

3.3. Укажите возможные способы устранения дефектов.

3.4. Объясните влияние дефектов на работоспособность сварных конструкций.

Количество баллов 0-5.

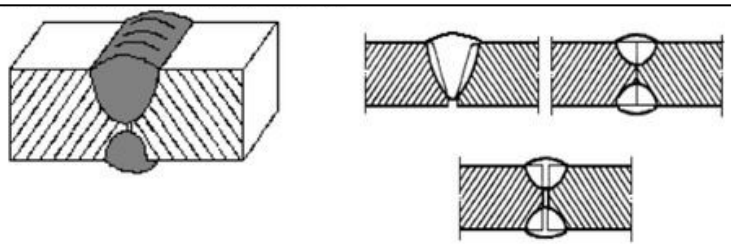

Шкала перевода баллов в оценку:
10-9 баллов - "отлично",
8-7- "хорошо",
6-5 - "удовлетворительно";
менее 5 - "неудовлетворительно.

Преподаватель_____

Экзаменационный билет №25

1уровень

1. Перечислите дефекты подготовки кромок и методы их исправления.

Количество баллов 0-2.

2. Объясните технологию радиационных методов контроля сварных швов,

Перечислите дефекты, которые могут быть выявлены данным способом контроля.

Количество баллов 0-3.

2 уровень

Задача 3. Охарактеризуйте виды дефектов сварного соединения, изображенных на рисунке.

3.1 Дайте определение выявленного дефекта.

3.2. Укажите возможные причины появления данных дефектов

3.3. Укажите возможные способы устранения дефектов.

3.4. 2. Объясните влияние дефектов на работоспособность сварных конструкций.

Количество баллов 0-5.

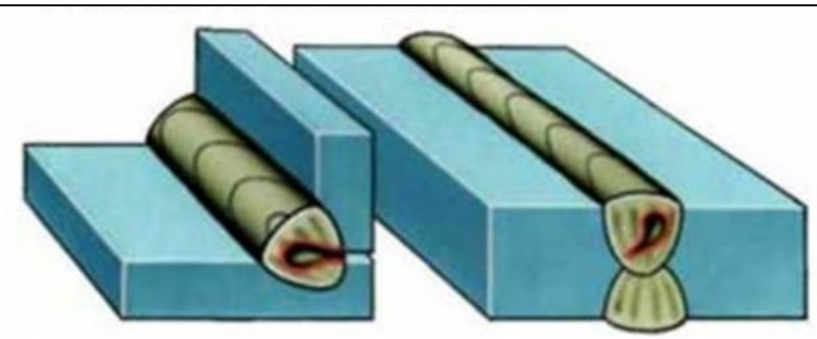

Шкала перевода баллов в оценку:
10-9 баллов - "отлично",
8-7- "хорошо",
6-5 - "удовлетворительно";
менее 5 - "неудовлетворительно.
Преподаватель_____

Экзаменационный билет № 26

1уровень

1. Перечислите понятие брызги, поверхностные задиры и предложите методы их исправления.

Количество баллов 0-2.

2. Объясните технологию гидравлического метода контроля сварных швов,

Перечислите дефекты, которые могут быть выявлены данным способом контроля.

Количество баллов 0-3.

2 уровень

Задача 3. Охарактеризуйте виды дефектов сварного соединения, изображенных на рисунке.

3.1 Дайте определение выявленного дефекта.

3.2. Укажите возможные причины появления данных дефектов

3.3. Укажите возможные способы устранения дефектов.

3.4. Объясните влияние дефектов на работоспособность сварных конструкций.

Количество баллов 0-5.

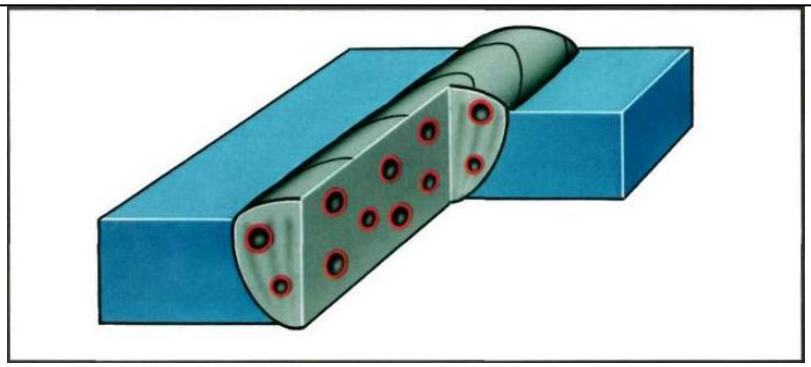

Шкала перевода баллов в оценку:
10-9 баллов - "отлично",
8-7- "хорошо",
6-5 - "удовлетворительно";
менее 5 - "неудовлетворительно.

Преподаватель_____

ОЦЕНОЧНЫЙ ЛИСТ
экзамена
ПМ.03 КОНТРОЛЬ КАЧЕСТВА СВАРОЧНЫХ РАБОТ
Специальность 22.02.06 Сварочное производство
Группа .....
Ф.И.О. ….……..……..…..…
Цель контроля: оценить уровень усвоения профессиональных компетенций

компетенции		- -	№	Признаки проявления компетенции	Количественная оценка проявления признака	Вывод о степени сформированности	
						% Сформированности компетенции	Дискрептивная оценка
Профессиональная	ПК 3.1. Определять причины, приводящие к образованию дефектов в сварных соединениях.образованию дефектов в сварных соединениях.	1	1	Знает типы дефектов сварного шва;		2 балла-100%;	
			2	Характеризует причины, приводящие к образованию дефектов в сварных соединениях.			
	ПК 3.2. Обоснованно выбирать и использовать методы, оборудование, аппаратуру и приборы для контроля металлов и сварных соединений.	2	1	Выбирает оборудование, аппаратуру и приборы для		3 балла-100%;	
			2	Характеризует технологию неразрушающего контроля;			
			3	Называет дефекты, которые могут быть выявлены данным способом контроля			
	ПК 3.3. Предупреждать, выявлять и устранять дефекты сварных соединений и изделий для получения качественной продукции.конструкторской и производственно-технологической документации по сварке	3	1	Дает определение выявленного дефекта		5 баллов - 100%;	
			2	Знает методы предупреждения дефектов сварных соединений ;			
			3	Знает причины возникновения дефектов;			
			4	Знает исправления видимых дефектов;			

	ПК 3.4. Оформлять документацию по контролю		1	Оформляет документацию по контролю качества сварки		
	Всего баллов,%				10	0-100%	Средний%
	Итого:						

"0"- признак не проявляется, "1"- - признак проявляется полностью
Преподаватель _____/_____
"____"_____20.. г

5. ОЦЕНКА УРОВНЯ ОСВОЕНИЯ ПРАКТИЧЕСКОГО ОБУЧЕНИЯ ПРОФЕССИОНАЛЬНОГО МОДУЛЯ

5.1 Виды работ практики и проверяемые результаты обучения по профессиональному модулю

5.1.1 Учебная практика:

Вид работ	Количество часов	Проверяемые результаты (ПК,ОК)
Контроль качества сварных соединений. ВИК контроль.	6	ОК 2 - 4, 6 ПК 3.1 - 3.3
Неразрушающий контроль: ультразвуковая дефектоскопия	6	ОК 2 - 4, 6 ПК 3.1 - 3.3
Неразрушающий контроль: магнитная дефектоскопия	6	ОК 2 - 4, 6 ПК 3.1 - 3.3
Неразрушающий контроль: рентгеновская дефектоскопия	6	ОК 2 - 4, 6 ПК 3.1 - 3.3
Вырубка дефектного места, зачистка и сварка дефектного места.	6	ОК 2 - 4, 6 ПК 3.1 - 3.3
Дифференцированный зачет.	6	
Всего	**36**	

5.1.2 Производственная практика:

Вид работ	Количество часов	Проверяемые результаты (ПК,ОК)
Виды дефектов сварных соединений. Причины возникновения дефектов.	6	ОК 2,3 ПК 3.1
Методы контроля сварных соединений, применяемые на предприятии.	6	ОК 2,3 ПК 3.1
Дефекты технологической группы.	6	ОК 2,3 ПК 3.1
Оборудование для контроля сварных соединений, применяемых на предприятии. Методы, выявляющие наружные и внутренние дефекты.	6	ОК 2,3,6 ПК 3.2

Оборудование для контроля сварных соединений, применяемых на предприятии.	6	ОК 2,3,6 ПК 3.2
Оборудование и приборы, определяющие механические характеристики сварных соединений, наружные и внутренние дефекты.	6	ОК 2,3,6 ПК 3.2
Предупреждение, выявление и устранение дефектов в сварных соединениях и изделиях для получения качественной продукции. Создание предварительной деформации перед сваркой. Жесткое закрепление деталей перед сваркой.	6	ОК 2,6 ПК 3.3
Применение электродов с основным покрытием. Предварительный подогрев свариваемых кромок.	6	ОК 2,6 ПК 3.3
Механическая обработка поверхности металла шва. Вырубка дефектных мест в сварных швах.	6	ОК 2,6 ПК 3.3
Механическая и термическая правка сварных соединений. Удаление трещин в сварных соединениях	6	ОК 2,6 ПК 3.3
Составление акта (заключения) о результатах контроля	6	ПК 3.4 ОК 4, ОК 5
Дифференцированный зачет.	6	
Всего	**72**	

5.2 Материалы для промежуточной аттестации

5.2.1 Учебная практика

Промежуточная аттестация проводится в форме дифференцированного зачета в 8 семестре

Типовые вопросы и задания:

1. На что обращают внимание при контроле исходных материалов?
2. Какие параметры контролируют в процессе сварки?
3. Расскажите о квалификационных испытаниях сварщиков при аттестации.
4. Какова цель внешнего осмотра?
5. Какие основные факторы влияют на образование наружных дефектов?
6. Назовите причины появления внутренних дефектов и расскажите об их влиянии на работоспособность сварных конструкций?
7. Перечислите существующие способы исправления дефектов.
8. Перечислите требования к качеству сборки перед сваркой
9. Перечислите виды инструмента для проведения внешним осмотром и измерением
10. Перечислите оборудование, применяемое для разрушающих методов контроля сварных соединений.
11. Назовите виды образцов, применяемых для контроля на ударный изгиб, на растяжение, на разрыв.
12. Укажите назначение механических испытаний сварных образцов.
13. Укажите, какие показатели механических свойств сварного соединения определяются при каждом виде испытаний.

Дифференцированный зачет по учебной практике выставляется на основании результатов выполнения комплексной практической работы и данных аттестационного листа (характеристики профессиональной деятельности обучающегося на практике) с указанием видов работ, выполненных обучающимся во время практики, их объема, качества выполнения в соответствии с технологией и требованиями организации, в которой проходила практика (Приложение 1).

5.2.1 Производственная практика

Промежуточная аттестация проводится в форме дифференцированного зачета в 8 семестре

Типовые вопросы и задания:

1. Перечислите виды контроля качества сварных соединений.

2. Перечислите требования к сварочным материалам (электроды, флюс, сварочная проволока), проверяемым на входном контроле.

3. Перечислите требования к операционному, инспекционному, летучему контролю. Кто из персонала предприятия проводит данные виды контроля.

4. Перечислите инструмент, который используется для контроля внешним осмотром и измерением.

6. Опишите технологию и принцип действия ультразвукового контроля

7. Перечислите способы испытаний сварных конструкций

8. Опишите проведение испытаний конструкции на непроницаемость. Перечислите необходимое оборудование.

9. . Опишите проведение испытаний конструкции на герметичность. Перечислите необходимое оборудование.

10. Опишите порядок оформления заявки на ультразвуковой контроль. Заполните образец заявки.

11. Опишите порядок заполнения заявки на магнитный контроль. Заполните образец заявки.

12. Практическое задание: расшифровать снимок РГК.

Порядок заполнения и ведения дневника-отчета:

1. Дневник-отчет (Приложение 3) заполняется студентом и регулярно ведется в течение всей практики. Получив дневник-отчет, студент заполняет по всем пунктам обложку и разделы: общие сведения и даты прохождения практики;

В календарно-тематическом плане ставится печать и подпись руководителя практики.

2. Записи в третьем разделе делаются ежедневно во время прохождения недельной практики.

3. По окончании практики руководитель практики от предприятия пишет в дневнике-отчете характеристику на студента и ставит оценку, печать и подпись.

4. Студент, не выполнивший программу практики, получивший отрицательный отзыв о работе или неудовлетворительную оценку при защите отчета, направляется повторно на практику. Неудовлетворительная оценка (не зачет) приравнивается к академической задолженности.

Дополнительно к отчету могут быть приложены:

Расположение материалов в отчете	**Примечание**
Благодарственное письмо в адрес ОУ и/или лично практиканта	Выдается на предприятии/организации. Прикладывается к отчету при его наличии.
Анкета удовлетворенности руководителя от предприятия качеством подготовки студентов –	Бланк анкеты выдается заведующим по УПР/руководителем учебной практикой (иным должностным лицом, ответственным за проведение

практикантов.	практики в ОУ). Анкета заполняется лично представителем предприятия / организации, подписывается и заверяется печатью.

Использование электронного варианта методических рекомендаций сэкономит время и облегчит техническую сторону подготовки отчета по практике, т.к. содержит образцы и шаблоны различных разделов отчета.

Содержание дневника-отчёта по практике формируется в скоросшивателе.

Оценка по учебной и производственной практике производится на основании данных аттестационного листа (характеристики профессиональной деятельности обучающегося/студента на практике) с указанием видов работ, выполненных обучающимся во время практики, их объема, качества выполнения в соответствии с технологией и (или) требованиями организации, в которой проходила практика.

Приложение 1

Аттестационный лист

по учебной практике

ПМ.03 КОНТРОЛЬ КАЧЕСТВА СВАРОЧНЫХ РАБОТ

1. ФИО обучающегося_____,

№ группы_____, специальность 15.02.19 Сварочное производство.

2. Место проведения практики (организация), наименование, юридический адрес _____

3. Время проведения практики _____

4. Виды и объем работ, выполненные обучающимся во время практики:

Вид работ	Количество часов	Проверяемые результаты (ПК,ОК)
Организация рабочего места сварщика. Сварочный пост. Оборудование сварочного поста. Принадлежности для стационарных постов. Передвижные сварочные посты. Инструмент сварщика. Сварочные материалы.	6	ОК 01-05,09 ПК 3.1 - 3.3
Дефекты сварных соединений. Классификация дефектов. Причины возникновения дефектов сварных соединений. Внутренние и наружные дефекты. Виды дефектов сварных соединений, в зависимости от их формы. Допустимые и недопустимые дефекты в сварных швах.	12	ОК 01-05,09 ПК 3.1 - 3.3
Выбор рационального способа сборки и сварки конструкции. Схемы сборки и выбор сборочных приспособлений. Расчленение конструкции на сборочные единицы. Выбор оптимальной технологии соединения или обработки конкретной конструкции, материала.	12	ОК 01-05,09 ПК 3.1 - 3.3
Измерение основных размеров сварных швов. Определение качества сборки сварной конструкции. Испытание сварных швов	12	ОК 01-05,09 ПК 3.1 - 3.3
Организация неразрушающего контроля сварных соединений. Техническая диагностика, неразрушающий контроль и технология ремонта сваркой. Методы неразрушающего контроля. Требования к средствам НК.	12	ОК 01-05,09 ПК 3.1 - 3.3
Оценка результатов контроля качества сварных соединений. Оформление документации по контролю качества сварных соединений.	12	ОК 01-05,09 ПК 3.1 - 3.3

Контроль качества сварных соединений. Виды контроля сварных соединений. Классификация методов контроля качества. Способы контроля качества сварных швов и соединений.	12	ОК 01-05,09 ПК 3.1 - 3.3
Визуальный контроль	12	ОК 01-05,09 ПК 3.1 - 3.3
Технология ультразвукового контроля сварных соединений. Подготовка к проведению контроля: подготовка дефектоскопа, проверка параметров контроля на СО, подготовка деталей. Проведение контроля, обнаружение дефектов. Оценка и оформление результатов контроля.	12	ОК 01-05,09 ПК 3.1 - 3.3
Неразрушающий контроль: рентгеновская дефектоскопия	6	ОК 01-05,09 ПК 3.1 - 3.3
Вырубка дефектного места, зачистка и сварка дефектного места.	6	ОК 01-05,09 ПК 3.1 - 3.3
Дифференцированный зачет. Выполнение типичных учебно-производственных заданий, сочетающих все ранее изученные технологические операции и способы труда.. Чтения чертежей средней сложности и сложных сварных конструкций. Контроль качества сварных соединений.	6	ОК 01-05,09 ПК 3.1 - 3.3
Всего	**120**	

5. Качество выполнения работ в соответствии с технологией и (или) требованиями организации, в которой проходила практика

_____

_____

_____

Дата

М.П.

Подписи руководителя практики и ответственного лица организации

Приложение 2

Аттестационный лист
по производственной практике
ПМ.03 КОНТРОЛЬ КАЧЕСТВА СВАРОЧНЫХ РАБОТ

1. ФИО обучающегося_____,
№ группы_____, специальность 15.02.19 Сварочное производство.
2. Место проведения практики (организация), наименование, юридический адрес _____
3. Время проведения практики _____
4. Виды и объем работ, выполненные обучающимся во время практики:

Вид работ	Количество часов	Проверяемые результаты (ПК,ОК)
Виды дефектов сварных соединений . Методы контроля сварных соединений, применяемые на предприятии. Причины возникновения дефектов. Дефекты технологической группы.	6 6 12	ОК 01-05,09 ПК 3.1
Оборудование для контроля сварных соединений, применяемых на предприятии. Методы, выявляющие наружные и внутренние дефекты. Оборудование для контроля сварных соединений, применяемых на предприятии. Оборудование и приборы, определяющие механические характеристики сварных соединений, наружные и внутренние дефекты.	12 12 12	ОК 01-05,09 ПК 3.2
Предупреждение, выявление и устранение дефектов в сварных соединениях и изделиях для получения качественной продукции. Создание предварительной деформации перед сваркой. Жесткое закрепление деталей перед сваркой. Применение электродов с основным покрытием. Предварительный подогрев свариваемых кромок. Механическая обработка поверхности металла шва. Вырубка дефектных мест в сварных швах. Механическая и термическая правка сварных соединений. Удаление трещин в сварных соединениях	12 12 12 12	ОК 01-05,09 ПК 3.3
Составление акта (заключения) о результатах контроля	6	ОК 01-05,09 ПК 3.4
Промежуточная аттестация в форме дифференцированного зачета	6	ОК 01-05,09 ПК 3.1
Всего	**120**	

Характеристика учебной и профессиональной деятельности студента во время /производственной практики *(дополнительная характеристика дается в произвольной форме)*

_____

_____

_____
_____
_____
_____

Дата «___» _____ 20___г.

Подпись руководителя практики

_____/ФИО, должность

Подпись ответственного лица организации (базы практики)

М.П. _____/ФИО, должность

Приложение 3

Форма дневника-отчёта, который обучающийся должен предоставить в конце практики руководителю практики:

МИНИСТЕРСТВО ОБРАЗОВАНИЯ И МОЛОДЕЖНОЙ ПОЛИТИКИ
СВЕРДЛОВСКОЙ ОБЛАСТИ
ГОСУДАРСТВЕННОЕ АВТОНОМНОЕ ПРОФЕССИОНАЛЬНОЕ
ОБРАЗОВАТЕЛЬНОЕ УЧРЕЖДЕНИЕ СВЕРДЛОВСКОЙ ОБЛАСТИ
«КАМЕНСК-УРАЛЬСКИЙ АГРОПРОМЫШЛЕННЫЙ ТЕХНИКУМ»

ДНЕВНИК

по производственной практике

ПМ 03 Контроль качества сварных работ
22.02.06 Сварочное производство

студента **4** курса группы **СП _____**
форма обучения очная

(ФИО)

Период практики (72 часа) с _____ по _____

Место прохождения практики:

Руководители практики:

от организации (Ф.И.О. полностью, должность, подпись, печать):
от ГАПОУ СО КУАТ (Ф.И.О. полностью, должность, подпись, печать):
_____

1. Дневник по практике по профилю специальности

Дата	Затраченное время (часы)	Структурное подразделение	Краткое содержание выполняемых заданий, работ (характер, объем и др.)	Оценка руководителя практики от организации («5»,«4», «3», «2»)	Замечания и подписи руководителей	
					От организации	От техникума
	6					
	6					
	6					
	6					
	6					
	6					
	6					
	6					
	6					
	6					
	6					
	6					

Студент

_____

Руководитель практики от предприятия

_____

М.П.

2. Замечания руководителя практики от ГАПОУ СО «КУАТ»

Дата	Содержание замечания	Подпись, ФИО, должность проверяющего преподавателя

3. Заключение руководителя практики от техникума по прохождению студентом учебной практики

_____

_____

_____

_____

_____

_____

_____

_____

_____

_____

_____

МИНИСТЕРСТВО ОБРАЗОВАНИЯ И МОЛОДЕЖНОЙ ПОЛИТИКИ
СВЕРДЛОВСКОЙ ОБЛАСТИ
ГОСУДАРСТВЕННОЕ АВТОНОМНОЕ ПРОФЕССИОНАЛЬНОЕ ОБРАЗОВАТЕЛЬНОЕ
УЧРЕЖДЕНИЕ СВЕРДЛОВСКОЙ ОБЛАСТИ
«КАМЕНСК-УРАЛЬСКИЙ АГРОПРОМЫШЛЕННЫЙ ТЕХНИКУМ»

УТВЕРЖДЕН
Приказом директора
ГАПОУ СО «Каменск-Уральский
агропромышленный техникум»
С.И. Некрасова
Пр.№57-уч от 19.05.2025

КОМПЛЕКТ КОНТРОЛЬНО-ОЦЕНОЧНЫХ СРЕДСТВ ПО ПРОФЕССИОНАЛЬНОМУ МОДУЛЮ ПМ.04 ОРГАНИЗАЦИЯ И ПЛАНИРОВАНИЕ РАБОТ НА СБОРОЧНО-СВАРОЧНОМ УЧАСТКЕ

Для подготовки специалистов среднего звена:
15.02.19 Сварочное производство

Форма обучения: очная
Срок обучения: 3 г. 10 мес.
Уровень освоения: базовый

Каменск-Уральский
2025

Комплект контрольно-оценочных средств по профессиональному модулю ПМ.04 Организация и планирование работ на сборочно-сварочном участке разработан на основе Федерального государственного образовательного стандарта по профессии по специальности 15.02.19 Сварочное производство, утвержденного приказом Министерства образования и науки РФ от 30.11.2023 г. N 907 (зарегистрировано в Минюсте России 29.12.2023 N 76769).

Организация-разработчик:
Государственное автономное профессиональное образовательное учреждение Свердловской области «Каменск-Уральский агропромышленный техникум»

Разработчики:
Каверина Наталья Анатольевна, мастер производственного обучения, первая квалификационная категория
Калыева Оксана Фаритовна, преподаватель, высшая квалификационная категория
Нигматуллина Анжелика Ринатовна, преподаватель, высшая квалификационная категория

Рецензент:

М.М. Гайсина	Зав. отделением	ГАПОУ СО «КУАТ»
Фамилия, Имя, Отчество	должность	место работы

Рассмотрена на заседании ПЦК, протокол №1 от 19.05.2025
Руководитель ПЦК: Нигматуллина А.Р.

Рассмотрена на заседании педагогического совета, протокол №12 от 19.05.2025
Председатель: Некрасов С.И.

Согласована на заседании НМС, протокол №1 от 19.05.2025
Председатель: Э.В. Павлова

СОДЕРЖАНИЕ

1. ПАСПОРТ КОС ПРОФЕССИОНАЛЬНОГО МОДУЛЯ ПМ.04 4
2. ФОРМЫ КОНТРОЛЯ И ОЦЕНИВАНИЯ ЭЛЕМЕНТОВ ПРОФЕССИОНАЛЬНОГО МОДУЛЯ 6
3. РЕЗУЛЬТАТЫ ОСВОЕНИЯ МОДУЛЯ, ПОДЛЕЖАЩИЕ ПРОВЕРКЕ 7
4. ОЦЕНКА УРОВНЯ ОСВОЕНИЯ МДК04.01 9
5. ОЦЕНКА УРОВНЯ ОСВОЕНИЯ ПМ.04 ОРГАНИЗАЦИЯ И ПЛАНИРОВАНИЕ РАБОТ НА СБОРОЧНО-СВАРОЧНОМ УЧАСТКЕ 15
6. ОЦЕНКА УРОВНЯ ОСВОЕНИЯ ПРАКТИЧЕСКОГО ОБУЧЕНИЯ ПРОФЕССИОНАЛЬНОГО МОДУЛЯ 31
7. ИНФОРМАЦИОННОЕ ОБЕСПЕЧЕНИЕ ОБУЧЕНИЯ 41

ПАСПОРТ КОС ПРОФЕССИОНАЛЬНОГО МОДУЛЯ ПМ.04 ОРГАНИЗАЦИЯ И ПЛАНИРОВАНИЕ РАБОТ НА СБОРОЧНО-СВАРОЧНОМ УЧАСТКЕ

Комплект контрольно-оценочных средств (далее – КОС) предназначен для контроля и оценки образовательных достижений обучающихся, освоивших программу ПМ.04 Организация и планирование работ на сборочно-сварочном участке.

КОС включает контрольные материалы для проведения текущего контроля и итоговой аттестации, разработан в соответствии с рабочей программой по ПМ.04 Организация и планирование работ на сборочно-сварочном участке, рассмотренной на заседании ПЦК.

Программой дисциплины предусматривается выполнение работы, направленной на формирование *общих компетенций:*

ОК.01	Выбирать способы решения задач профессиональной деятельности применительно к различным контекстам
ОК.02	Использовать современные средства поиска, анализа и интерпретации информации и информационные технологии для выполнения задач профессиональной деятельности
ОК.03	Планировать и реализовывать собственное профессиональное и личностное развитие, предпринимательскую деятельность в профессиональной сфере, использовать знания по финансовой грамотности в различных жизненных ситуациях
ОК.04	Эффективно взаимодействовать и работать в коллективе и команде
ОК.05	Осуществлять устную и письменную коммуникацию на государственном языке Российской Федерации с учетом особенностей социального и культурного контекста
ОК.06	Проявлять гражданско-патриотическую позицию, демонстрировать осознанное поведение на основе традиционных общечеловеческих ценностей, в том числе с учетом гармонизации межнациональных и межрелигиозных отношений, применять стандарты антикоррупционного поведения
ОК.09	Пользоваться профессиональной документацией на государственном и иностранном языках

профессиональных компетенций (ПК):

ПК 4.1 Осуществлять текущее и перспективное планирование производственных работ.

ПК 4.2 Производить технологические расчеты на основе нормативов технологических режимов, трудовых и материальных затрат.

ПК 4.3 Применять методы и приемы организации труда, эксплуатации оборудования,
оснастки, средств механизации для повышения эффективности производства.

ПК 4.4 Организовывать ремонт и техническое обслуживание сварочного производства по Единой системе планово-предупредительного ремонта.

ПК 4.5 Обеспечивать профилактику и безопасность условий труда на участке сварочных работ.

умений:

- разрабатывать текущую и перспективную планирующую документацию производственных работ на сварочном участке;
- определять трудоемкость сварочных работ;
- рассчитывать нормы времени заготовительных, слесарно-сборочных, сварочных и газоплазменных работ;
- производить технологические расчеты, расчеты трудовых и материальных затрат;
- проводить планово-предупредительный ремонт сварочного оборудования;

знаний:

- принципы координации производственной деятельности;

- формы организации монтажно-сварочных работ;

- основные нормативные правовые акты, регламентирующие проведение сварочномонтажных работ;

- тарифную систему нормирования труда;

- методику расчета времени заготовительных, слесарно-сборочных, сварочных и газоплазменных работ, нормативы затрат труда на сварочном участке;

- методы планирования и организации производственных работ;

- нормативы технологических расчетов, трудовых и материальных затрат;

- методы и средства защиты от опасностей технических систем и технологических процессов;

- справочную литературу для выбора материалов, технологических режимов, оборудования, оснастки, контрольно-измерительных средств.

2.ФОРМЫ КОНТРОЛЯ И ОЦЕНИВАНИЯ ЭЛЕМЕНТОВ ПРОФЕССИОНАЛЬНОГО МОДУЛЯ

Элемент модуля	**Форма контроля и оценивания**	
	Промежуточная аттестация	**Текущий контроль**
МДК. 04.01 Организация и планирование сборочно-работ на сварочном участке	Курсовой проект	Тестирование Оценка результатов выполнения лабораторных и практических работ Контроль выполнения самостоятельной работы
Учебная практика	Дифференцированный зачет	Оценка результатов выполнения работ на учебной практике.
Производственная практика	Дифференцированный зачет	Оценка результатов выполнения работ на производственной практике.
ПМ.04 ЭК	Экзамен квалификационный	Контроль и оценка результатов освоения профессионального модуля ПМ 01.Подготовка и осуществление технологических процессов изготовления сварных конструкций

Итогом экзамена является решение: «Вид профессиональной деятельности освоен/не освоен».

3. РЕЗУЛЬТАТЫ ОСВОЕНИЯ МОДУЛЯ, ПОДЛЕЖАЩИЕ ПРОВЕРКЕ

Формы и методы контроля и оценки результатов обучения должны позволять проверять у студентов не только сформированность профессиональных компетенций, но и развитие общих компетенций и обеспечивающих их умений:

ОК.01 Выбирать способы решения задач профессиональной деятельности применительно к различным контекстам

ОК.02 Использовать современные средства поиска, анализа и интерпретации информации и информационные технологии для выполнения задач профессиональной деятельности

ОК.03 Планировать и реализовывать собственное профессиональное и личностное развитие, предпринимательскую деятельность в профессиональной сфере, использовать знания по финансовой грамотности в различных жизненных ситуациях

ОК.04 Эффективно взаимодействовать и работать в коллективе и команде

ОК.05 Осуществлять устную и письменную коммуникацию на государственном языке Российской Федерации с учетом особенностей социального и культурного контекста

ОК.06 Проявлять гражданско-патриотическую позицию, демонстрировать осознанное поведение на основе традиционных общечеловеческих ценностей, в том числе с учетом гармонизации межнациональных и межрелигиозных отношений, применять стандарты антикоррупционного поведения

ОК.09 Пользоваться профессиональной документацией на государственном и иностранном языках

профессиональных компетенций (ПК):

ПК 4.1 Осуществлять текущее и перспективное планирование производственных работ.

ПК 4.2 Производить технологические расчеты на основе нормативов технологических режимов, трудовых и материальных затрат.

ПК 4.3 Применять методы и приемы организации труда, эксплуатации оборудования,
оснастки, средств механизации для повышения эффективности производства.

ПК 4.4 Организовывать ремонт и техническое обслуживание сварочного производства по Единой системе планово-предупредительного ремонта.

ПК 4.5 Обеспечивать профилактику и безопасность условий труда на участке сварочных работ.

умений:

- разрабатывать текущую и перспективную планирующую документацию производственных работ на сварочном участке;
- определять трудоемкость сварочных работ;
- рассчитывать нормы времени заготовительных, слесарно-сборочных, сварочных и газоплазменных работ;
- производить технологические расчеты, расчеты трудовых и материальных затрат;
- проводить планово-предупредительный ремонт сварочного оборудования;

знаний:

- принципы координации производственной деятельности;
- формы организации монтажно-сварочных работ;
- основные нормативные правовые акты, регламентирующие проведение сварочномонтажных работ;
- тарифную систему нормирования труда;

- методику расчета времени заготовительных, слесарно-сборочных, сварочных и газоплазменных работ, нормативы затрат труда на сварочном участке;

- методы планирования и организации производственных работ;

- нормативы технологических расчетов, трудовых и материальных затрат;

- методы и средства защиты от опасностей технических систем и технологических процессов;

- справочную литературу для выбора материалов, технологических режимов, оборудования, оснастки, контрольно-измерительных средств.

4. ОЦЕНКА УРОВНЯ ОСВОЕНИЯ МДК. 04.01 ОРГАНИЗАЦИЯ И ПЛАНИРОВАНИЕ СБОРОЧНО-РАБОТ НА СВАРОЧНОМ УЧАСТКЕ

Типовые тестовые задания для промежуточной аттестации

Тест № 1

Выберете все правильные ответы из предложенных вариантов:

1. Мера оплаты труда на предприятии является объектом государственного нормирования и регулирования. Верно ли это?

1. Да.
2. Нет.

2. Производственная операция – это:

1. Часть производственного процесса.
2. Работа, выполняемая на разных станках разными рабочими.
3. Часть трудового процесса, выполняемая одним или группой рабочих на одном и том же рабочем месте при неизменном предмете труда.
4. Работы, выполняемые на одном станке разными исполнителями.

Объясните свой вывод.

3. Можно ли согласиться с утверждением, что нередко основной «секрет» успеха в выполнении приема труда передовыми рабочими состоит в выработке автоматизма действия без специально направленного внимания.

1. Да.
2. Нет.

4. Какие существуют виды наблюдений?

1. Хронометраж, фотография рабочего времени и фотохронометраж.
2. Хронометраж, фотография рабочего времени и метод моментных наблюдений.
3. Метод непосредственных замеров и метод моментных наблюдений.
4. Метод непосредственных замеров, фотография рабочего времени и фотохронометраж.

5. Норма штучно-калькуляционного времени определяется следующим образом:

1) Тшт. к.=Тшт+ $\frac{T_{пз}}{n}$;

2) Тшт. к.=Тшт п + Тпз;

3) Тшт. к =Тшт+Тпз ;

4) Тшт. к =Тшт+Тпз *n;*

6. Нормы труда требуют только технического обоснования. Верно ли это?

1. Да.
2. Нет.

7. В штучную норму времени входят следующие элементы:

1) Тшт=Топ+Торм+Тотл+Тпт;
2) Тшт=Топ+Торм+Тотл;
3) Тшт=Тос+Торм+Тотл;
4) Тшт=Твс+Торм+Тпт.

8. Состав нормы времени представляется в следующем виде:

1) Нвр = Тпз+Топ+Торм+Тотл+Тпт;
2) Нвр = Топ+Торм+Тотл+Тпт;
3) Нвр = Тпз+Топ+Торм+Тотл;
4) Нвр = Тпз+Топ+Торм.

9. Фотография рабочего времени это:

1. Изучение периодически повторяющихся элементов операции.
2. Изучение подготовительно-заключительной работы, действий по обслуживанию рабочего места.

3. Изучение рабочего времени исполнителя, времени использования оборудования в течении смены (или части ее) путем изменения всех видов затрат времени, их содержания, последовательности, продолжительности.

4. Изучение действий по обслуживанию рабочего места и периодически повторяющихся элементов операции.

10. Возможно ли большинство закономерностей, исследуемых при проведении организации труда, выявить с помощью математических зависимостей?

1. Да.
2. Нет.

Объясните свой вывод.

11. Расчет нормативного оперативного времени производится по следующей формуле:

1) Топ = $\frac{T_{см} - T_{нз}}{1 + \frac{K}{100}}$; 3) Топ = $\frac{T_{см} + T_{нз}}{1 + \frac{K}{100}}$;

2) Топ = $\frac{T_{см}}{1 + \frac{K}{100}}$; 4) Топ = $\frac{T_{см} - T_{нз}}{1 - \frac{K}{100}}$

12. Время выполнения производственного задания подразделяется на:

1. Подготовительно-заключительное, основное время и время обслуживания рабочего места.
2. Время технического обслуживания, основное и вспомогательное время
3. Подготовительно-заключительное и оперативное время.
4. Подготовительно-заключительное, оперативное и время обслуживания рабочего места.

13. Суть аналитического метода нормирования труда состоит в следующем:

1. Операция расчленяется на составляющие ее элементы, на основе анализа производственных возможностей рабочего места проектируется рациональный состав операции и определяются необходимые затраты времени на каждый из проектированных элементов и операцию в целом.
2. Норма времени определяется в целом на операцию или изделие без расчленения ее на элементы на основе статистических данных о выполнении норм на аналогичную операцию.
3. Норма времени рассчитывается на основании опыта нормировщика (мастера).
4. Норма времени определяется на операцию (или изделие) путем ее сравнения с выполнявшейся ранее аналогичной операцией.

14. Достоинствами метода моментных наблюдений являются:

1) Подробное изучение процесса труда и использования оборудования.
2) Один исследователь может наблюдать почти неограниченное число объектов и прерывать процесс наблюдения, при небольшой трудоемкости и простоте проведения наблюдения.
3) Получение усредненных данных.
4) Возможность выявления рациональных приемов и методов труда, причин и нерациональных затрат времени.

15. Недостатками метода моментных наблюдений являются:

1) Время наблюдения ограничено, наблюдения нельзя прерывать;
2) Результатом является только усредненные величины, неполные данные о причинах потерь рабочего времени (простоях оборудования). Отсутствие данных о последовательности выполнения операций;
3) Наблюдения длительны и трудоемки, обработка данных достаточно сложна;

4) Один наблюдатель одновременно может изучить затраты времени небольшой группы рабочих.

16. Норма времени – это:

1) Количество рабочего времени на изготовление партии изделий.

2) Количество рабочего времени, необходимое для выполнения единицы определенной работы (операции) одним рабочим или группой рабочих.

3) Затраты рабочего времени на изготовление всех изделий в цехе.

4) Затраты времени на изготовление всей продукции на предприятии.

17. В техническом отношении операция делится на:

1. Трудовые движения.
2. Комплексы приемов.
3. Трудовые приемы.
4. Переходы и проходы.

18. Время перерывов делится на следующие виды:

1) Перерывы на отдых и личные надобности, перерывы организационно-технического характера и перерывы из-за нарушения трудовой дисциплины.

2) Перерывы на отдых и перерывы организационно-технического характера.

3) Перерывы на личные надобности и перерывы из-за нарушения трудовой дисциплины.

4) Перерывы организационно-технического характера и перерывы из-за нарушения трудовой дисциплины.

19. Какие существуют виды наблюдений.

1) Хронометраж, фотография рабочего времени и фотохронометраж.

2) Хронометраж, фотография рабочего времени и метод моментных наблюдений.

3) Метод непосредственных замеров и метод моментных наблюдений.

4) Метод непосредственных замеров, фотография рабочего времени и фотохронометраж.

20. Нормы труда по степени укрупнения делится на:

1) Дифференцированные (элементные), укрупненные и комплексные.

2) Типовые и единые.

3) Местные, отраслевые и общепромышленные.

4) Разовые, временные, условно-постоянные и сезонные.

21. Цели проведения хронометража:

1. Выявление потерь и затрат рабочего времени, установление норм труда.
2. Проверка действующих норм выявления причин потерь рабочего времени.
3. Установление норм труда и причины их невыполнения, разработка нормативов, изучение передового опыта.

22. Для проектирования рациональных трудовых процессов и их нормирование при единичном и мелкосерийном методах ремонта обычно используются:

1. Укрупненные нормативы времени на приемы в целом.
2. Нормативы времени на трудовые действия и движения.

23. Наблюдения проводятся по следующим этапам:

1) Проведение наблюдения и обработка его результатов.

2) Подготовка к наблюдению, проведение наблюдения, обработка его результатов и их анализ.

3) Подготовка к наблюдению и анализ его результатов.

4) Проведение наблюдения, обработка его результатов и их анализ.

24. Состав нормы времени представляется в следующем виде:

1. Нвр = Тпз+Топ+Торм.
2. Нвр = Топ+Торм+Тотл+Тпт.
3. Нвр = Тпз+Топ+Торм+Тотл.
4. Нвр = Тпз+Топ+Торм+Тотл+Тпт.

Эталон ответа:

вопрос	1	2	3	4	5	6	7	8	9
ответ	2	1	2	3	4	1	1	2	3
вопрос	10	11	12	13	14	15	16	17	18
ответ	3	4	1	1	2	2	1	3	1
вопрос	19	20	21	22	23	24			
ответ	1	2	2	3	1	4			

Тест № 2

Выберете все правильные ответы из предложенных вариантов:

1. Основные типы производства

а) генеральный
б) общий
в) массовый
г) единичный
д) серийный
е) проектный
ж) поточный

2. Производственная мощность предприятия – это …

а) объем выпуска продукции в соответствии с производственной программой
б) максимально возможный годовой выпуск продукции или объем переработки сырья в номенклатуре, установленной планом при полной загрузке оборудования и площадей с учетом прогрессивной технологии, передовой организации труда и производства
в) годовой выпуск продукции или объем переработки сырья с учетом рыночного спроса в номенклатуре, установленной производственной программой с учетом прогрессивной технологии, передовой организации труда и производства
г) объем выпуска продукции, рассчитанный как результат сравнения спроса и предложения на рынке товаров и услуг
д) оптимальный объем производства, рассчитанный по критерию минимизации совокупных издержек на производство и хранение продукции

3. К важнейшим принципам организации и управления трудовыми ресурсами не относится принцип …

а) стратегической направленности управления
б) целевой совместимости и сосредоточения и эффективности управления
в) непрерывности и надежности
г) планомерности, пропорциональности и динамизма

4. Неправильное название принципа организации производственного процесса

а) Принцип параллельности
б) Принцип непрерывности
в) Принцип прямоточности движения
г) Принцип равномерности
д) Принцип пропорциональности производственных звеньев

5. Аккордная оплата труда относится к … форме оплаты труда.

а) сдельной
б) косвенно-сдельной
в) прогрессивной
г) основной
д) повременной

6. Показатель, который отражает оставшиеся в распоряжении предприятия средства после уплаты налогов

а) Выручка
б) Валовая прибыль
в) Издержки
г) Доход
д) Чистая прибыль

7.Назовите показатель, который используется при оценке принципа непрерывности:

а) коэффициент сопряженности
б) коэффициент серийности
в) коэффициент плотности
г) коэффициент прямоточности

8. Производственный процесс представляет собой:

а) процесс превращения исходного сырья в готовый продукт
б) распределение работников по видам работ
в) законченный круг производственных операций при изготовлении продукции

9. Производственная операция − это:

а) работа, направленная на преобразование предметов труда
б) время, затраченное на производство единицы работы
в) процесс, связанный с превращением предмета труда в готовую продукцию
г) часть процесса производства, выполняемая на одном рабочем месте над одним изделием, деталью, узлом и т. д.

10. Деление производственного процесса на основной, вспомогательный и обслуживающий

необходимо для:
а) определения необходимого количества оборудования
б) определения необходимой численности работников и структуры кадров
в) проектирования производственной структуры предприятия

11. Какой из перечисленных ниже нормативов поточного метода организации производства является основным нормативом?

а) скорость движения поточной линии
б) длительность производственного цикла
в) такт поточной линии
г) шаг конвейера
д) ритм поточной линии
е) общая длина поточной линии.

12. Основным нормативом системы планово-предупредительного ремонта являются:

а) условная ремонтная единица
б) ремонтный цикл
в) единица ремонтосложности
г) нормативы затрат времени
д) себестоимость ремонтных работ
е) простои оборудования в ремонте

13. Как определяется уровень производительности труда в машиностроительном производстве:

а) выработкой продукции в единицу рабочего времени
б) затратами рабочего времени на единицу продукции
в) количеством выработанной продукции на одного работающего
г) объемом продукции на одного рабочего
д) объемом выпущенной продукции в год

14. Каким показателем характеризуется уровень роста производительности труда на предприятии:

а) снижением трудоемкости единицы продукции

б) внедрением новых технологических процессов

в) внедрением нового оборудования

г) сокращением общей численности работающих

д) применением передового опыта

15. Как рассчитывается численность основных рабочих на предприятиях машиностроения:

а) отношением фонда времени рабочего к трудоемкости продукции

б) вычитанием трудоемкости продукции из фонда времени рабочего

в) отношением числа рабочих мест к норме обслуживания

г) отношением трудоемкости продукции к фонду времени рабочего

д) суммированием трудоемкости продукции и фонда времени рабочего

Эталон ответов

Вопрос	1	2	3	4	5	6	7	8	9
Ответ	В,г,д	б	а	г	а	д	г	а	г
Вопрос	10	11	12	13	14	15			
ответ	в	д	б	в	а	г			

Примерные вопросы для устного опроса обучающихся:

1. Расскажите о формы организации монтажно-сварочных работ.
2. 2.Расскажите о методах планирования и организации производственной деятельности.
3. Как происходит техническое обслуживание сварочного оборудования?
4. Дайте определение тарифная системы нормирования труда.
5. Перечислите основные нормативные документы на проведение сварочно-монтажных работ.
6. Методика расчета времени заготовительных, слесарно-сборочных, сварочных и газопламенных работ.
7. Технологические расчеты трудовых и материальных затрат.
8. Применение средств механизации для повышения эффективности производства.
9. Расскажите, что входит в планировка сборочно-сварочного участка.
10. Расскажите о методах защиты от опасностей технологических систем и технологических процессов.

Задачи

1. Рассчитать норму времени на приварку набора ручной электродуговой сваркой к полотнищу. Размеры узлов набора 15х500х1000. Количество узлов 3, шов таврового соединения с одной стороны и одним скосом одной кромки длиной 1м, с другой стороны без скоса кромки, катет шва 8 мм, длиной 1 м. Положение шва нижнее. Сварка в неудобных условиях. Работа простая, сварщик выполняет 2 перемещения через набор в открытых объемах. Расчет через штучно- калькуляционное время.
2. Рассчитать норму времени на приварку узлов набора ручной электродуговой сваркой к настилу платформы. Размеры узлов набора 10х500х1000. Количество узлов 4, шов таврового соединения с одной стороны и одним скосом одной кромки длиной 500 мм, с другой стороны без скоса кромки, катет шва 6 мм, длиной 500 м м. Положение шва нижнее.

Сварка в неудобных условиях. Работа простая, сварщик выполняет 3 перемещения через набор в открытых объемах. Расчет через неполное штучное время.

3. Рассчитать норму времени на ручную электродуговую сварку полотнища из трех листов размерами 6х800х1000. Сварка по длинной кромке. Шов стыкового соединения V-образный односторонний. Положение шва нижнее. Условия работы удобные. Работа простая, сварщик выполняет 2 передвижения с инструментом. Расчет через неполное штучное время.

4. Рассчитать норму времени на автоматическую сварку полотнища из 3 листов, размерами 8х1000х2000, весом 5 тонн. Шов стыкового соединения без скоса кромок, двусторонний. Сварка по короткой кромке.Условия работы удобные. Необходимо подготовить полотнище к сварке с установкой изделия и поворотом на 180^{0}. Переносной автомат на переменном токе. Сварка на плите (без флюсовой подушки). Задание средней сложности.

5. Рассчитать норму времени на приварку 6 ребер жесткости длиной 5 м с помощью полуавтоматической сварки в среде углекислого газа, шов таврового соединения без скоса кромок, односторонний. Сварка полуавтоматом ПШП-10 электродной проволокой диаметром 1мм, катет шва 6 мм. Сварка в нижнем положении. Условия удобные. Сварщик совершает свободные перемещения с подающим механизмом, шлангами и держателем. Расстояние перемещений по 5м на каждое ребро.

6. Рассчитать норму времени на автоматическую сварку полотнища из 2 листов, размерами 10х3000х25000, весом 6 тонн. Шов стыкового соединения без скоса кромок, двусторонний. Сварка по длинной кромке. Условия работы удобные. Необходимо подготовить полотнище к сварке с установкой изделия и поворотом на 180^{0}. Переносной автомат АДС -1000 на переменном токе. Сварка на плите (без флюсовой подушки).

7. Рассчитать норму времени на приварку ребер жесткости размерами 8х200х500 к настилу платформы. Количество узлов 8, шов таврового соединения без скоса кромок, катет шва 4 мм, длиной 0,5 м. Положение шва нижнее. Условия неудобные. Сварщик совершает 7 перемещений через набор в открытых объемах. Расчет выполнить через штучно-калькуляционное время. Сварка ручная.

8. Рассчитать норму времени на приварку узлов набора ручной электродуговой сваркой к полотнищу. Размеры узлов набора 12х400х3000. Количество узлов 4, шов с одной стороны таврового соединения с двумя скосами одной кромки длиной 3 м, с другой стороны без скоса кромки, катет шва 6 мм, длиной 3 м. Положение шва нижнее. Сварка в неудобных условиях. Работа простая, сварщик выполняет 3 перемещения через набор в открытых объемах. Расчет через неполное штучное время.

9. Рассчитать норму времени на сварку полотнища из трех листов размерами 8х1000х2000. Сварка ручная по короткой кромке. Шов стыкового соединения V-образный односторонний. Положение шва нижнее. Условия работы удобные. В процессе работы требуется 2 перемещения сварщика с инструментом. Расчет через штучно-калькуляционное время.

10. Определить норму времени на полуавтоматическую сварку в среде углекислого газа ребер жесткости к полотнищу 10 ребер из стали длиной 2 метра. Шов таврового соединения без скоса кромок, односторонний, диаметр электродной проволоки 1,2 мм, катет шва 4 мм. Сварка в нижнем положении. Условия работы удобные. Сварщик совершает свободные перемещения с подающим механизмом, шлангом и держателем. Расстояние перемещений по 2м на каждое ребро. Задание простое полуавтомат ПШП-9.

6. ОЦЕНКА УРОВНЯ ОСВОЕНИЯ ПМ.04 ОРГАНИЗАЦИЯ И ПЛАНИРОВАНИЕ РАБОТ НА СБОРОЧНО-СВАРОЧНОМ УЧАСТКЕ

Регламент проведения квалификационного экзамена и рекомендации:
1 этап: Максимальное время выполнения: **90 мин**.

1. Получив экзаменационное задание, студент в письменной форме отвечает на поставленные в задании вопросы, заполняет выданные приложения и другой раздаточный материал.
2. Студент сдаёт выполненную работу в комиссию для её проверки, прикладывая распечатку презентации по итогам производственной практики по модулю ПМ 04.

2 этап: Максимальное время выполнения: З**0 мин**.

1. Члены комиссии проверяют сданные студентами работы и презентации, делают выводы и определяют замечания по результатам
2. этих работ

3 этап: Максимальное время**: 60 мин**
Проводится индивидуальное собеседование со студентами и формируется итоговая оценка за сдачу квалификационного экзамена.
Ознакомьтесь с заданиями для экзаменующихся студентов

Текст задания
Вас назначали мастером сварочно – сборочного участка на промышленном предприятии ООО «Армалит». Для обеспечения эффективной работы по организации и планированию работы участка Вам необходимо: 1. Заполнить ведомость потребного количества основных производственных рабочих с учётом имеющегося оборудования на Вашем участке (Приложение 1) 2. Разработать план мероприятий по улучшению организации труда на сварочно-сборочном участке. (Приложение 2) 3. Разработать план мероприятий по повышению производительности труда персонала на производственном участке (Приложение 3). 4. Определить основные виды, функции и критерии мотивации труда для работников сварочно–сборочного участка предприятия. (Приложение 4) 5. Разработать план мотивационных мероприятий для работников сварочно-сборочного участка предприятия с целью повышения эффективности их работы. (Приложение 5) 6. Рассчитать заработную плату производственных рабочих при двухсменном графике работы участка (Приложение 6) 7. Сформировать структуру системы планово-предупредительного ремонта оборудования и оснастки и её составляющих (Приложение 7) 8. Рассчитать затраты на основной материал для изготовления простой сварной конструкции. (Приложение 8) 9. Оформить требования по охране труда рабочих электросварщиков перед началом, во время и перед окончанием сварочных работ. (Приложение 9)

Требования к деятельности обучающегося по профессиональным и общим компетенциям

Коды и наименования профессиональных компетенций	***Основные показатели оценки результата (ОПОР)***			***Выполнение***
		ДА	***НЕТ***	
ПК 4.1. Осуществлять текущее и перспективное планирование производственных работ.	1. ***Разработан*** план мероприятий по повышению производительности труда персонала на производственном участке. 2. ***Разработан*** план мероприятий по улучшению организации труда на сварочном участке.			
ПК 4.2. Производить технологические расчёты на основе нормативов технологических режимов, трудовых и материальных затрат.	2.1. ***Выполнен*** расчёт заработной платы производственных рабочих за выполненные работы при двухсменном графике работы участка 2.2. ***Рассчитаны*** затраты на основной материал для изготовления простой сварной конструкции.			
ПК 4.3. Применять методы и приёмы организации труда, эксплуатации оборудования, оснастки, средств механизации для повышения эффективности производства.	3.1. ***Заполнена*** ведомость потребного количества основных производственных рабочих с учётом имеющегося оборудования на участке			
ПК 4.4. Организовывать ремонт и техническое обслуживание сварочного производства по единой системе планово-предупредительного ремонта.	4.1. ***Сформирована*** структура системы планово–предупредительного ремонта оборудования и оснастки на сборочно-сварочном участке			
ПК 4.5. Обеспечивать профилактику и безопасность условий труда на производственном участке	5.1. ***Определены*** требования по охране труда рабочих электросварщиков перед началом, во время и перед окончанием сварочных работ.			
ПК 4.6. *Участвовать в управлении работой структурного подразделения предприятия и анализе результатов его деятельности*	6.1. ***Определены*** основные виды, функции и критерии мотивации труда персонала сварочного участка 6.2. ***Разработан*** план мотивационных мероприятий для работников сварочно-сборочного участка предприятия с целью повышения эффективности их работы			
ОК1 –ОК 10	7.1. ***Представлена*** распечатка презентации итогов прохождения производственной практики 7.2. ***Имели место*** компетентные ответы на вопросы членов экзаменационной комиссии			

	при сдаче квалификационного экзамена	

Инструмент проверки и инструкция для эксперта:

Проверьте критерии и проанализируйте основные показатели оценки результатов (ОПОР):

Критерии оценки выполнения ОПОР		Эталон	Номер показателя оценки результата	Количество баллов	
№ п.п	Содержание			Максимальное значение	Набранное количество баллов
Выполнение экзаменационного задания					
1	***Правильность разработки*** и ***содержательность*** плана по повышению производительности труда персонала на производственном участке.	Концептуальное соответствие требованиям и рекомендациям	1.1.	2	
2	***Правильность разработки*** и ***содержательность*** плана мероприятий по улучшению организации труда на сварочном участке.	«----«	1.2.	2	
3	***Правильность выполнения расчётов*** заработной платы производственных рабочих за выполненные работы при двухсменном графике работы участка	«----«	2.1.	2	
4	***Правильность выполнения расчётов*** затрат на основной материал для изготовления простой сварной конструкции	«----«	2.2.	2	
5	***Правильность заполнения ведомости*** потребного количества основных производственных рабочих с учётом имеющегося оборудования на участке	«----«	3.1.	2	
6	***Правильность формирования*** основных составляющих системы планово-предупредительного ремонта на сварочном участке	«----«	4.1.	2	
7	***Правильность определения*** требований по охране труда рабочих электросварщиков перед началом, во время и перед окончанием сварочных работ	«----«	5.1.	2	
8	***Правильность определения*** основн	«----«	6.1.	2	

	ых видов, функций и критериев мотивации труда персонала сварочного участка				
9	***Правильность разработки*** и ***содержательность*** плана мотивационных мероприятий для работников сварочно-сборочного участка предприятия с целью повышения эффективности их работы	«----«	6.2.	2	
10	***Соответствие*** представленной презентации по эстетичности, наглядности и содержательности заданным требованиям	«----«	7.2.	2	
Общее количество баллов				20	

Критерии выставления итоговой оценки

Набранные баллы	**Показатель результативности %**	**Оценка уровня освоения ВПД**	**Итоговая оценка**
19÷20	90÷100	ВПД освоен	отлично
15÷18	75÷89	ВПД освоен	хорошо
11÷14	51÷74	ВПД освоен	удовлетворительно
10 и менее	50 и менее	ВПД не освоен	неудовлетворительно

ПЕРСОНАЛЬНАЯ ВЕДОМОСТЬ ЭКЗАМЕНАТОРА

ФИО члена комиссии (экзаменатора):

_____
_____

Должность и место работы члена комиссии (экзаменатора):

_____
_____

- Код и наименование специальности: **2**

Номер учебной группы: _____

Код и наименование профессионального модуля (вида профессиональной деятельности):

ПМ.04 «Организации и планирование сварочного производства»

ФИО студента	Квалификационный экзамен ПМ 04										Итоговая оценка уровня освоения ВПД
	Критерии оценки квалификационного экзамена										
	1	2	3	4	5	6	7	8	9	10	

Вопросы и примерные практические задания для подготовки к сдачи квалификационного экзамена

Вопросы:

1. Организация как система.
2. Понятие о предприятии как одной из моделей организации.

3. Характерные признаки и свойства предприятия как производственной систем
4. Цели и задачи структурных подразделений предприятия
5. Организационная структура подразделения предприятия
6. Организация взаимодействия с другими подразделениями
7. Планирование как функция управления
8. Основные формы, принципы, виды и методы планирования
9. Понятие о бизнес – планировании и его назначение
10. Структура бизнес-плана промышленного предприятия
11. Фазы основного производства и основные принципы его организации
12. Организация технической подготовки и работы производства
13. Особенности организации автоматизированного производства на предприятии или его структурном подразделении
14. Понятие о вспомогательном производстве и его назначение
15. Организация подготовки и работы инструментального производства
16. Организация подготовки и работы ремонтного хозяйства
17. Организация подготовки и работы энергетического хозяйств
18. Организация подготовки и работы внутризаводского транспорта
19. Организация материально-технического обеспечения
20. Основные принципы, методы и инструменты управления
21. Понятие о практическом менеджменте
22. Кадровая политика и управление кадрами
23. Организация процесса оперативного контроля
24. Понятие о процессе принятия решений в подразделении предприятия
25. Управление по целям и результатам
26. Роль руководителя в создании работоспособного коллектива
27. Принципы делового общения в коллективе
28. Понятие об учредительной и организационно – распорядительной документации организации
29. Организация процесса делопроизводства на предприятии и в его в структурных подразделениях
30. Мотивация и стимулирование персонала как факторы эффективного управления
31. Управление с учётом рисков и конфликтов при принятии и реализации управленческих решений
32. Организация нормирования труда на предприятии и в его структурных подразделениях
33. Организация рабочих мест в структурном подразделении предприятия
34. Рационализация приёмов и методов труда
35. Критерии и показатели экономической и социальной эффективности производства
36. Издержки производства и себестоимость продукции в структурных подразделениях промышленного предприятия
37. Основные факторы повышения производительности труда на предприятии и в его структурных подразделениях
38. Рентабельность как важнейший фактор эффективности
39. Структурное подразделение как центр формирования прибыли и учета затрат» всего предприятия
40. Оценка экономической эффективности деятельности подразделения

Примерные практические задания:

Вы работаете старшим мастером участка механических конструкций промышленного предприятия ООО «Промышленные технологии». Ваша задача обеспечить эффективную работу участка

1. Разработайте план мероприятий по повышению производительности труда в структурном подразделении предприятия по установленной форме
2. Определите основные факторы и резервы для повышения эффективности деятельности структурного подразделения предприятия и разработайте план их внедрения
3. Спланируйте организацию рабочего места для выполнения конкретной технологической операции
4. Разработайте алгоритм расчёта технологического цикла при последовательной форме движения и обработки детали
5. Рассчитайте математически и постройте графически длительность технологического цикла при последовательной форме движения и обработки детали
6. Определите основные виды и функции мотивации персонала, а также сформируйте план мотивационных мероприятий для работников структурного подразделения предприятия
7. Определите основные возможные риски в работе структурного подразделения предприятия и разработайте план их устранения
8. Определите основные конфликты, которые могут произойти в структурном подразделении предприятия и разработайте план их устранения
9. Определите главные составляющие, необходимые для организации основного производства в структурном подразделении предприятия и сформируйте алгоритм их внедрения.
10. Определите главные составляющие, необходимые для организации вспомогательного производства в структурном подразделении предприятия и сформируйте алгоритм их внедрения.

6. ОЦЕНКА УРОВНЯ ОСВОЕНИЯ ПРАКТИЧЕСКОГО ОБУЧЕНИЯ ПРОФЕССИОНАЛЬНОГО МОДУЛЯ

Виды работ производственной практики и проверяемые результаты обучения по профессиональному модулю

Вид работ	Количество часов	Проверяемые результаты (ПК,ОК)
Тема 1.1. Текущее (годовое) планирование производственных работ Виды работ: Текущее (годовое) планирование. Годовые (текущие) планы работы предприятия, цеха. Анализ выполнения плана прошлого года. Составление плана на текущий год. Оперативно-производственное планирование. Месячные (оперативные) планы работы цеха, участка, бригады. Анализ выполнения плана прошлого месяца. Составление плана на текущий месяц. Сменно – суточное планирование. Суточные (сменные) планы работы участка, бригады, рабочих. Анализ выполнения плана прошлой смены.	6 6	ОК 01-05, 09 ПК 4.1
Тема1.2. Перспективное планирование производственных работ. Виды работ Долгосрочное планирование на предприятии. Анализ десятилетнего плана производственных работ. Среднесрочное планирование на предприятии. Анализ пятилетнего плана производственных работ. Краткосрочное планирование на предприятии. Анализ трехлетнего плана производственных работ	6 6	ОК 01-05, 09 ПК 4.1
Тема 2.1. Организация нормирования на предприятии. Виды работ Классификация норм и нормативов на предприятии. Ознакомление. Нормы и нормативы затрат труда. Ознакомление. Нормы и нормативы расхода материальных ресурсов. Ознакомление. Нормы и нормативы использования средств труда. Ознакомление. Выполнение технологических расчѐтов на основе изученных норм и нормативов	6 6	ОК 01-05, 09 ПК 4.2
Тема 3.1. Методы и приемы организации труда на предприятии Виды работ Движение предметов труда по операциям технологического процесса. Материальная, социальная и экономическая подготовка производства на предприятии. Бригадная	6	ОК 01-05, 09 ПК 4.3

организация труда и принципы построения бригад на сварочном участке.		
Тема 3.2 Методы и приемы эксплуатации оборудования и средств механизации на предприятии. Виды работ Производственные мощности предприятия. Формирование перечня оборудования сварочного участка. Изучение технических характеристик оборудования. Определение коэффициента сменной загрузки сварочного оборудования. Определение коэффициента механизации сварочного производства	6	ОК 01-05, 09 ПК 4.3
Тема 4.1 Организация технического обслуживания производства на предприятии Виды работ Сущность, состав и значение вспомогательных и обслуживающих подразделений предприятия. Организация инструментального хозяйства. Организация энергетического хозяйства. Организация транспортного хозяйства.	6	ОК 01-05, 09 ПК 4.4, 4.5
Тема 4.2 Организация ремонта оборудования на предприятии. Виды работ Организация ремонтного хозяйства. Система планово- предупредительного ремонта оборудования на предприятии. Разработка графика планово – предупредительного ремонта оборудования на Сварочном участке	6	ОК 01-05, 09 ПК 4.4, 4.5
Тема 4.3. Система охраны труда и экологической безопасности на предприятии. Виды работ Формирование перечня вредных и опасных производственных факторов на предприятии. Анализ мер, принятых на предприятии, для устранения воздействия вредных и опасных производственных факторов на человека и окружающую среду, защиты от опасностей технических систем и технологических процессов. Предложения по совершенствованию мер профилактики и безопасности условий труда на сварочном участке.	6	ОК 01-05, 09 ПК 4.4, 4.5
Промежуточная аттестация в форме дифференцированного зачета	6	

2.2 Требования для промежуточной аттестации

Промежуточная аттестация проводится в форме дифференцированного зачета в 8 семестре

Дифференцированный зачет по производственной практике выставляется на основании данных аттестационного листа (Приложение 1) с указанием видов работ,

выполненных обучающимся во время практики, их объема, качества выполнения в соответствии с технологией и требованиями организации, в которой проходила практика.

Порядок заполнения и ведения дневника-отчета:

1. Дневник-отчет (Приложение 2) заполняется студентом и регулярно ведется в течение всей практики. Получив дневник-отчет, студент заполняет по всем пунктам обложку и разделы: общие сведения и даты прохождения практики;

В календарно-тематическом плане ставится печать и подпись руководителя практики.

2. Записи в третьем разделе делаются ежедневно во время прохождения недельной практики.

3. По окончании практики руководитель практики от предприятия пишет в дневнике-отчете характеристику на студента и ставит оценку, печать и подпись.

4. Студент, не выполнивший программу практики, получивший отрицательный отзыв о работе или неудовлетворительную оценку при защите отчета, направляется повторно на практику. Неудовлетворительная оценка (не зачет) приравнивается к академической задолженности.

Дополнительно к отчету могут быть приложены:

Расположение материалов в отчете	**Примечание**
Благодарственное письмо в адрес ОУ и/или лично практиканта	Выдается на предприятии/организации. Прикладывается к отчету при его наличии.
Анкета удовлетворенности руководителя от предприятия качеством подготовки студентов – практикантов.	Бланк анкеты выдается заведующим по УПР/руководителем учебной практикой (иным должностным лицом, ответственным за проведение практики в ОУ). Анкета заполняется лично представителем предприятия / организации, подписывается и заверяется печатью.

Использование электронного варианта методических рекомендаций сэкономит время и облегчит техническую сторону подготовки отчета по практике, т.к. содержит образцы и шаблоны различных разделов отчета.

Содержание дневника-отчёта по практике формируется в скоросшивателе.

Оценка по учебной и производственной практике производится на основании данных аттестационного листа (характеристики профессиональной деятельности обучающегося/студента на практике) с указанием видов работ, выполненных обучающимся во время практики, их объема, качества выполнения в соответствии с технологией и (или) требованиями организации, в которой проходила практика.

7. ИНФОРМАЦИОННОЕ ОБЕСПЕЧЕНИЕ ОБУЧЕНИЯ

Перечень рекомендуемых учебных изданий, Интернет-ресурсов, дополнительной литературы

Основные источники:

1. Овчинников, В.В. Частично механизированная сварка (наплавка) плавлением в защитном газе : учебник / Овчинников В.В. — Москва : КноРус, 2021. — 195 с. — ISBN 978-5-406-02465-2. — URL: https://book.ru/book/936112 (дата обращения: 07.10.2021). — Текст : электронный.

2. Овчинников, В.В. Подготовительные и сборочные операции перед сваркой : учебник / Овчинников В.В. — Москва : КноРус, 2021. — 170 с. — ISBN 978-5-406-02950-3. — URL: https://book.ru/book/936295 (дата обращения: 07.10.2021). — Текст : электронный.

Дополнительные источники:

1. Б.Г. Маслов, А.П. Выборнов Производство сварных конструкций СПО Сварочное производство Издательский центр «Академия» 2010

2. Сварка . Резка. Контроль. справочник: в 2 т. Т. 1/ Н. П. Алёшин. – М.

«Машиностроение» 2006 г.

1. Дедюх, Р. И. Технология сварочных работ: сварка плавлением : учебное пособие для СПО / Р. И. Дедюх. — М. : Издательство Юрайт, 2017. — 169 с. — (Профессиональное образование). — ISBN 978-5-534-03766-1.
2. Сварка и резка металлов: учебное пособие для СПО /под общей редакцией Ю.В. Казакова-М: ИЦ «Академия», 2013. - 400 с.
3. Маслов В.И .Сварочные работы. [Текст]/ В.И. Маслов. Уч. пособие для УНПО, -ИЦ Академия, 2000г., 240 стр.
4. Николаев А.И. Герасименко А.И. Электрогазосварщика. [Текст]/ А.И. Николаев, А.И. Герасименко.- М. Ростов на Дону «Феникс» 2005г.
5. Чернышов Г.Г., Полевой Г.В., Выборнов А.П. и др.Справочник электрогазосварщика и газорезчика. [Текст]/ Г. Г. Чернышов, Г.В. Полевой, А.П Выборнов. и др. Уч. пособие для УНПО, ИЦ Академия, 2008г., 400 стр.
6. Чернышов Г. Г.Сварочное дело: Сварка и резка металлов. [Текст]/ Г. Г.Чернышов, Уч. пособие для УНПО, ИЦ Академия, 2008г., 496 стр.
7. Электронная обучающая программа по курсу МДК 02.03.«Электросварочные работы на автоматических и полуавтоматических машинах»;
8. Электронное иллюстрированное пособие по профессии «Сварщик».
9. Методические пособия «Лабораторные работы. Сварка металлов». – Санкт - Петербург: Центр промышленного оборудования (ЦПО). -2008.
10. Интернет-ресурсы: weldingsite.com.ua «Сварка и все, что с ней связано».
11. info-svarka.ru «Все о сварке, обучающее видео по сварке».
12. osvarke.com "О сварке" - информационный сайт - сварка, резка, сварочное...
13. gost-svarka.ru «ГОСТы по сварке. Все сварочные ГОСТ с текстами».
14. zvar.narod.ru «Сварочные технологи и оборудование».
15. welder.ru › faq/svarka_aljuminija/ «Сварка алюминия: практические советы и рекомендации»
16. prom-tech.ru › page/press/weld/welding_d/ «Дефекты сварки. Устранение, причины, последствия».
17. polybum.com › welding/technologies/t3/ «Выбор режима сварки».
18. techno.x51.ru › index.php… «Газовая сварка. Сварка металлов».
19. shtorm-its.ru › rus/info/svartech/w19.php «Шторм. Технология сварки чугуна».
20. vds-omsk.ru «Сварка онлайн -... применение, безопасность, вред от сварки».

21. nporpk.ru › svar.htm «Сварочное оборудование».
22. www.svarka.net.
23. www.weldering.com.

Нормативные документы:

- ГОСТ 2.312-72 Единая система конструкторской документации. Условные изображения и обозначения швов сварных соединений.
- ГОСТ 2601-84 Сварка металлов. Термины и определение основных понятий.
- ГОСТ 3242-79 Соединения сварные. Методы контроля качества.
- ГОСТ 5264-80. Ручная дуговая сварка. Соединения сварные. Основные типы, конструктивные элементы и размеры.
- ГОСТ 7512-82 Контроль неразрушающий. Соединения сварные. Радиографический метод.
- ГОСТ 14782-86 Контроль неразрушающий. Соединения сварные. Методы ультразвуковые.
- ГОСТ 16037-80 Соединения сварные стальных трубопроводов. Основные типы, конструктивные элементы и размеры.
- ГОСТ 20415-82 Контроль неразрушающий. Методы акустические. Общие положения.
- ГОСТ 20426-82 Контроль неразрушающий. Методы дефектоскопии радиационные. Область применения.
- ГОСТ 14771-76 Дуговая сварка в защитном газе. Соединения сварные. Основные типы, конструктивные элементы и размеры.
- ГОСТ 16037-80 Соединения сварные стальных трубопроводов. Основные типы, конструктивные элементы и размеры.
- ГОСТ 3.1705-81 Единая система технологической документации. Правила записи операций и переходов. Сварка

Приложение 1

Аттестационный лист
по производственной практике
ПМ.04 ОРГАНИЗАЦИЯ И ПЛАНИРОВАНИЕ СВАРОЧНОГО ПРОИЗВОДСТВА

1. ФИО обучающегося_____,
№ группы_____, специальность 22.02.06 Сварочное производство.
2. Место проведения практики (организация), наименование, юридический адрес _____
3. Время проведения практики _____
4. Виды и объем работ, выполненные обучающимся во время практики:

Вид работ	**Количество часов**	**Проверяемые результаты (ПК,ОК)**	**Качество выполнения**
Тема 1.1. Текущее (годовое) планирование производственных работ Виды работ: Текущее (годовое) планирование. Годовые (текущие) планы работы предприятия, цеха. Анализ выполнения плана прошлого года. Составление плана на текущий год. Оперативно-производственное планирование. Месячные (оперативные) планы работы цеха, участка, бригады. Анализ выполнения плана прошлого месяца. Составление плана на текущий месяц. Сменно – суточное планирование. Суточные (сменные) планы работы участка, бригады, рабочих. Анализ выполнения плана прошлой смены.	6 6	ОК 01-05, 09 ПК 4.1	
Тема1.2. Перспективное планирование производственных работ. Виды работ Долгосрочное планирование на предприятии. Анализ десятилетнего плана производственных работ. Среднесрочное планирование на предприятии. Анализ пятилетнего плана производственных работ. Краткосрочное планирование на предприятии. Анализ трехлетнего плана производственных работ	6 6	ОК 01-05, 09 ПК 4.1	
Тема 2.1. Организация нормирования на предприятии. Виды работ Классификация норм и нормативов на предприятии. Ознакомление.	6 6	ОК 01-05, 09 ПК 4.2	

Нормы и нормативы затрат труда. Ознакомление. Нормы и нормативы расхода материальных ресурсов. Ознакомление. Нормы и нормативы использования средств труда. Ознакомление. Выполнение технологических расчѐтов на основе изученных норм и нормативов			
Тема 3.1. Методы и приемы организации труда на предприятии Виды работ Движение предметов труда по операциям технологического процесса. Материальная, социальная и экономическая подготовка производства на предприятии. Бригадная организация труда и принципы построения бригад на сварочном участке.	6	ОК 01-05, 09 ПК 4.3	
Тема 3.2 Методы и приемы эксплуатации оборудования и средств механизации на предприятии. Виды работ Производственные мощности предприятия. Формирование перечня оборудования сварочного участка. Изучение технических характеристик оборудования. Определение коэффициента сменной загрузки сварочного оборудования. Определение коэффициента механизации сварочного производства	6	ОК 01-05, 09 ПК 4.3	
Тема 4.1 Организация технического обслуживания производства на предприятии Виды работ Сущность, состав и значение вспомогательных и обслуживающих подразделений предприятия. Организация инструментального хозяйства. Организация энергетического хозяйства. Организация транспортного хозяйства.	6	ОК 01-05, 09 ПК 4.4, 4.5	
Тема 4.2 Организация ремонта оборудования на предприятии. Виды работ Организация ремонтного хозяйства. Система планово- предупредительного ремонта оборудования на предприятии. Разработка графика планово – предупредительного ремонта оборудования на Сварочном участке	6	ОК 01-05, 09 ПК 4.4, 4.5	

Тема 4.3. Система охраны труда и экологической безопасности на предприятии. Виды работ Формирование перечня вредных и опасных производственных факторов на предприятии. Анализ мер, принятых на предприятии, для устранения воздействия вредных и опасных производственных факторов на человека и окружающую среду, защиты от опасностей технических систем и технологических процессов. Предложения по совершенствованию мер профилактики и безопасности условий труда на сварочном участке.	6	ОК 01-05, 09 ПК 4.4, 4.5	
Промежуточная аттестация в форме дифференцированного зачета	6		

Характеристика учебной и профессиональной деятельности студента во время /производственной практики *(дополнительная характеристика дается в произвольной форме)*

_____
_____
_____
_____
_____
_____

Дата «___» _____ 20___г.

Подпись руководителя практики
_____/ФИО, должность

Подпись ответственного лица организации (базы практики)

М.П. _____/ФИО, должность

Приложение 2

Форма дневника-отчёта, который обучающийся должен предоставить в конце практики руководителю практики:

МИНИСТЕРСТВО ОБРАЗОВАНИЯ И МОЛОДЕЖНОЙ ПОЛИТИКИ
СВЕРДЛОВСКОЙ ОБЛАСТИ
ГОСУДАРСТВЕННОЕ АВТОНОМНОЕ ПРОФЕССИОНАЛЬНОЕ
ОБРАЗОВАТЕЛЬНОЕ УЧРЕЖДЕНИЕ СВЕРДЛОВСКОЙ ОБЛАСТИ
«КАМЕНСК-УРАЛЬСКИЙ АГРОПРОМЫШЛЕННЫЙ ТЕХНИКУМ»

ДНЕВНИК

по производственной практике

ПМ.04 ОРГАНИЗАЦИЯ И ПЛАНИРОВАНИЕ СВАРОЧНОГО ПРОИЗВОДСТВА
15.02.19 Сварочное производство

студента **4** курса группы **СП _____**
форма обучения очная

(ФИО)

Период практики (60 часов) с _____ по _____

Место прохождения практики:

Руководители практики:

от организации (Ф.И.О. полностью, должность, подпись, печать):
от ГАПОУ СО КУАТ (Ф.И.О. полностью, должность, подпись, печать):
_____

1. Дневник по практике по профилю специальности

Дата	Затраченное время (часы)	Структурное подразделение	Краткое содержание выполняемых заданий, работ (характер, объем и др.)	Оценка руководителя практики от организации («5»,«4», «3», «2»)	Замечания и подписи руководителей	
					От организации	От техникума
	6					
	6					
	6					
	6					
	6					
	6					
	6					
	6					
	6					
	6					
	6					
	6					
	6					

Студент

_____

Руководитель практики от предприятия

_____

М.П.

2. Замечания руководителя практики от ГАПОУ СО «КУАТ»

Дата	Содержание замечания	Подпись, ФИО, должность проверяющего преподавателя

3. Заключение руководителя практики от техникума по прохождению студентом учебной практики

_____

_____

_____

_____

_____

_____

_____

_____

_____

_____

_____

МИНИСТЕРСТВО ОБРАЗОВАНИЯ И МОЛОДЕЖНОЙ ПОЛИТИКИ
СВЕРДЛОВСКОЙ ОБЛАСТИ
ГОСУДАРСТВЕННОЕ АВТОНОМНОЕ ПРОФЕССИОНАЛЬНОЕ
ОБРАЗОВАТЕЛЬНОЕ УЧРЕЖДЕНИЕ СВЕРДЛОВСКОЙ ОБЛАСТИ
«КАМЕНСК-УРАЛЬСКИЙ АГРОПРОМЫШЛЕННЫЙ ТЕХНИКУМ»

УТВЕРЖДЕН
Приказом директора
ГАПОУ СО «Каменск-Уральский агропромышленный техникум»
С.И. Некрасова
Пр.№57-уч от 19.05.2025

КОМПЛЕКТ КОНТРОЛЬНО-ОЦЕНОЧНЫХ СРЕДСТВ ПО ПРОФЕССИОНАЛЬНОМУ МОДУЛЮ ПМ.05 ВЫПОЛНЕНИЕ РАБОТ ПО ПРОФЕССИИ РАБОЧЕГО, ДОЛЖНОСТИ СЛУЖАЩЕГО

Для подготовки специалистов среднего звена:
15.02.19 Сварочное производство

Форма обучения: очная
Срок обучения: 3 г. 10 мес.
Уровень освоения: базовый

Каменск-Уральский
2025

Комплект контрольно-оценочных средств по профессиональному модулю разработан на основе Федерального государственного образовательного стандарта среднего профессионального образования, представляющего собой совокупность обязательных требований к среднему профессиональному образованию по специальности 15.02.19 Сварочное производство, утвержденного приказом Министерства образования и науки РФ от 30.11.2023 г. N 907 (зарегистрировано в Минюсте России 29.12.2023 N 76769).

Организация-разработчик:
Государственное автономное профессиональное образовательное учреждение Свердловской области «Каменск-Уральский агропромышленный техникум»

Разработчики:
Каверина Наталья Анатольевна, мастер производственного обучения, первая квалификационная категория
Нигматуллина Анжелика Ринатовна, преподаватель, высшая квалификационная категория

Рецензент:

М.М. Гайсина	Зав. отделением	ГАПОУ СО «КУАТ»
Фамилия, Имя, Отчество	должность	место работы

Рассмотрен на заседании ПЦК, протокол №1 от 19.05.2025
Руководитель ПЦК: Нигматуллина А.Р.

Рассмотрен на заседании педагогического совета, протокол №12 от 19.05.2025
Председатель: Некрасов С.И.

Согласован на заседании НМС, протокол №1 от 19.05.2025
Председатель: Э.В. Павлова

СОДЕРЖАНИЕ

1.Паспорт кос профессионального модуля 4

2.Формы контроля и оценивания элементов ПМ.05 6

3. Результаты освоения модуля, подлежащие проверке 7

4. Оценка освоения теоретического курса профессионального модуля 9

5. Комплект материалов для оценки сформированности элементов профессиональных компетенций по виду профессиональный деятельности (ВПД) 51

6. Требования к дифференцированному зачету по практическому обучению 77

7. Информационное обеспечение обучения 78

Приложение 1 79

Приложение 2 82

1. ПАСПОРТ КОС ПРОФЕССИОНАЛЬНОГО МОДУЛЯПМ.05 ВЫПОЛНЕНИЕ РАБОТ ПО ПРОФЕССИИ РАБОЧЕГО, ДОЛЖНОСТИ СЛУЖАЩЕГО

Комплект оценочных средств (КОС) предназначен для проверки результатов освоения профессионального модуля (далее ПМ.05) основной профессиональной образовательной программы (далее ОПОП) по специальности 15.02.19 Сварочное производство.

В ходе освоения профессионального модуля ПМ.05 обучающийся должен овладеть предусмотренными ФГОС 15.01.05 следующими умениями, знаниями и практическим опытом, которые формируют профессиональные компетенции:

Наименование ОК, ПК	Знания и умения
ОК 01. Выбирать способы решения задач профессиональной деятельности применительно к различным контекстам; ОК 02. Использовать современные средства поиска, анализа и интерпретации информации и информационные технологии для выполнения задач профессиональной деятельности; ОК 03. Планировать и реализовывать собственное профессиональное и личностное развитие, предпринимательскую деятельность в профессиональной сфере, использовать знания по финансовой грамотности в различных жизненных ситуациях; ОК 04. Эффективно взаимодействовать и работать в коллективе и команде; ОК 05. Осуществлять устную и письменную коммуникацию на государственном языке Российской Федерации с учетом особенностей социального и культурного контекста; ОК 06. Проявлять гражданско-патриотическую позицию, демонстрировать осознанное поведение на основе традиционных общечеловеческих ценностей, в том числе с учетом гармонизации межнациональных и межрелигиозных отношений, применять стандарты антикоррупционного поведения; ОК 07. Содействовать сохранению окружающей среды, ресурсосбережению, применять знания об изменении климата, принципы бережливого производства, эффективно действовать в чрезвычайных ситуациях; ОК 08. Использовать средства физической культуры для сохранения и	**иметь практический опыт:** пользования слесарными инструментами, приспособлениями и оборудованием проведения технических измерений соответствующим инструментом и приборами; **уметь:** выполнять слесарные работы: разметка, рубка, резка, правка; выполнять метрологическую поверку средств измерений; выбирать и пользоваться инструментами и приспособлениями для слесарных работ; **знать:** понятия, способы, методы выполнения слесарных работ: разметка, рубка, резка, правка; устройства и способы применения слесарными инструментами, приспособлениями
	иметь практический опыт: проверки оснащенности сварочного поста ручной дуговой сварки (наплавки, резки) плавящимся покрытым электродом; проверки работоспособности и исправности оборудования поста ручной дуговой сварки (наплавки, резки) плавящимся покрытым электродом; проверки наличия заземления сварочного поста ручной дуговой сварки (наплавки, резки) плавящимся покрытым электродом; подготовки и проверки сварочных материалов для ручной дуговой сварки (наплавки, резки) плавящимся покрытым электродом; настройки оборудования ручной дуговой сварки (наплавки, резки)

укрепления здоровья в процессе профессиональной деятельности и поддержания необходимого уровня физической подготовленности; ОК 09. Пользоваться профессиональной документацией на государственном и иностранном языках. ПК 5.1. Выполнять основные виды общеслесарных работ: разметку рубку, правку, гибку, резку, опиливание, шабрение, шабрение металла, сверление, зенкование и развертывание отверстий, клепку, пайку, лужение и склеивание, нарезание резьбы; подбирать материалы и выполнять смазку деталей и узлов. ПК 5.2. Изготовлять приспособления для сборки и ремонта. ПК 5.4. Выполнять ручную дуговую сварку различных деталей из углеродистых и конструкционных сталей во всех пространственных положениях сварного шва. ПК 5.5. Выполнять ручную дуговую сварку различных деталей из цветных металлов и сплавов во всех пространственных положениях сварного шва. ПК 5.6. Выполнять ручную дуговую наплавку покрытыми электродами различных деталей. ПК 5.7. Выполнять дуговую резку различных деталей. ПК 5.8. Выполнять частично механизированную сварку плавлением различных деталей из углеродистых и конструкционных сталей во всех пространственных положениях сварного шва. ПК 5.9. Выполнять частично механизированную наплавку различных деталей.	плавящимся покрытым электродом для выполнения сварки; выполнения ручной дуговой сварки (наплавки, резки) плавящимся покрытым электродом различных деталей и конструкций; выполнения дуговой резки; **уметь:** проверять работоспособность и исправность сварочного оборудования для ручной дуговой сварки (наплавки, резки) плавящимся покрытым электродом; настраивать сварочное оборудование для ручной дуговой сварки (наплавки, резки) плавящимся покрытым электродом; выполнять сварку различных деталей и конструкций во всех пространственных положениях сварного шва; владеть техникой дуговой резки металла; **знать:** основные типы, конструктивные элементы и размеры сварных соединений, выполняемых ручной дуговой сваркой (наплавкой, резкой) плавящимся покрытым электродом, и обозначение их на чертежах; основные группы и марки материалов, свариваемых ручной дуговой сваркой (наплавкой, резкой) плавящимся покрытым электродом; сварочные (наплавочные) материалы для ручной дуговой сварки (наплавки, резки) плавящимся покрытым электродом; технику и технологию ручной дуговой сварки (наплавки, резки) плавящимся покрытым электродом различных деталей и конструкций в пространственных положениях сварного шва; основы дуговой резки; причины возникновения дефектов сварных швов, способы их предупреждения и исправления при ручной дуговой сварке (наплавке, резке) плавящимся покрытым электродом
	иметь практический опыт: проверки оснащенности сварочного поста частично механизированной сварки (наплавки) плавлением; проверки работоспособности и исправности оборудования поста частично механизированной сварки (наплавки)

	плавлением; проверки наличия заземления сварочного поста частично механизированной сварки (наплавки) плавлением; подготовки и проверки сварочных материалов для частично механизированной сварки (наплавки); настройки оборудования для частично механизированной сварки (наплавки) плавлением для выполнения сварки; выполнения частично механизированной сваркой (наплавкой) плавлением различных деталей и конструкций во всех пространственных положениях сварного шва; **уметь:** проверять работоспособность и исправность оборудования для частично механизированной сварки (наплавки) плавлением; настраивать сварочное оборудование для частично механизированной сварки (наплавки) плавлением; выполнять частично механизированную сварку (наплавку) плавлением простых деталей неответственных конструкций в нижнем, вертикальном и горизонтальном пространственном положении сварного шва; **знать:** основные группы и марки материалов, свариваемых частично механизированной сваркой (наплавкой) плавлением; сварочные (наплавочные) материалы для частично механизированной сварки (наплавки) плавлением; устройство сварочного и вспомогательного оборудования для частично механизированной сварки (наплавки) плавлением, назначение и условия работы контрольно-измерительных приборов, правила их эксплуатации и область применения; технику и технологию частично механизированной сварки (наплавки) плавлением для сварки различных деталей и конструкций во всех пространственных положениях сварного шва; порядок проведения работ по предварительному, сопутствующему

	(межслойному) подогреву металла; причины возникновения и меры предупреждения внутренних напряжений и деформаций в свариваемых (наплавляемых) изделиях; причины возникновения дефектов сварных швов, способы их предупреждения и исправления.

Формой аттестации по профессиональному модулю является экзамен (квалификационный). Итогом экзамена является решение: «Вид профессиональной деятельности освоен/не освоен»

2. ФОРМЫ КОНТРОЛЯ И ОЦЕНИВАНИЯ ЭЛЕМЕНТОВ ПРОФЕССИОНАЛЬНОГО МОДУЛЯ ПМ.05

Элемент модуля	**Форма контроля и оценивания**	
	Промежуточная аттестация[1]	**Текущий контроль**[2]
МДК.05.01 Основы общеслесарных работ	Дифференцированный зачет	Тестирование Оценка результатов

		выполнения лабораторных и практических работ Контроль выполнения самостоятельной работы
МДК.05.02 Выполнение работ по профессии "сварщик ручной дуговой сварки плавящимся покрытым электродом"	Дифференцированный зачет	Тестирование Оценка результатов выполнения лабораторных и практических работ Контроль выполнения самостоятельной работы
МДК.05.03 Выполнение работ по профессии "сварщик частично механизированной сварки плавлением"	Дифференцированный зачет	Тестирование Оценка результатов выполнения лабораторных и практических работ Контроль выполнения самостоятельной работы
УП.05. Учебная практика	Дифференцированный зачет	Оценка результатов выполнения работ на учебной практике.
ПП.05. Производственная практика	Дифференцированный зачет	Оценка результатов выполнения работ на производственной практике.
ПМ.05 ЭК	Экзамен квалификационный/ демонстрационный	Контроль и оценка результатов освоения профессионального модуля ПМ.05

3. РЕЗУЛЬТАТЫ ОСВОЕНИЯ МОДУЛЯ, ПОДЛЕЖАЩИЕ ПРОВЕРКЕ

По требованиям ФГОС 15.02.19 Сварочное производство, утвержденного приказом Министерства образования и науки РФ от 30.11.2023 г. N 907 (зарегистрировано в Минюсте России 29.12.2023 N 76769) при оценке уровня усвоения ПМ.05 оцениваются профессиональные компетенции.

МДК.05.01 ОСНОВЫ ОБЩЕСЛЕСАРНЫХ РАБОТ

Результаты (освоенные профессиональные компетенции)	**Формы и методы контроля и оценки**
ПК 5.1. Выполнять основные виды общеслесарных работ: разметку рубку, правку, гибку, резку, опиливание, шабрение, шабрение металла, сверление, зенкование и развертывание отверстий, клепку, пайку, лужение и склеивание, нарезание резьбы; подбирать материалы и выполнять смазку деталей и узлов.	Наблюдение за практической работой соответствии с технологией выполнения задания Оценка и рекомендации
ПК 5.2. Изготовлять приспособления для сборки и ремонта.	Наблюдение и оценка за практической работой в соответствии с технологическим процессом Проверка работоспособности автомобиля его агрегатов и систем

МДК.05.02 ВЫПОЛНЕНИЕ РАБОТ ПО ПРОФЕССИИ "СВАРЩИК РУЧНОЙ ДУГОВОЙ СВАРКИ ПЛАВЯЩИМСЯ ПОКРЫТЫМ ЭЛЕКТРОДОМ"

Результаты (освоенные профессиональные компетенции)	**Основные показатели оценки результата**	**Формы и методы контроля и оценки**
ПК 5.4. Выполнять ручную дуговую сварку различных деталей из углеродистых и конструкционных сталей во всех пространственных положениях сварного шва.	Определяет основные типы, конструктивные элементы и размеры сварных соединений, выполняемых ручной дуговой сваркой плавящимся покрытым электродом, и обозначение их на чертежах. Перечисляет основные группы и марки материалов, свариваемых ручной дуговой сваркой плавящимся покрытым электродом. Называет сварочные материалы для ручной дуговой сварки плавящимся покрытым электродом. Объясняет технику и технологию ручной дуговой сварки плавящимся покрытым электродом различных деталей и конструкций в пространственных положениях сварного шва. Проводит проверку оснащенности сварочного поста ручной дуговой сварки плавящимся	Наблюдение за выполнением сварочных работ. Наблюдение за соблюдением требований ТБ в процессе выполнения сварочных работ. Экспертная оценка выполнения работ.

	покрытым электродом. Проводит проверку работоспособности и исправности оборудования поста ручной дуговой сварки плавящимся покрытым электродом. Проводит проверку наличия заземления сварочного поста ручной дуговой сварки плавящимся покрытым электродом. Проводит проверку сварочных материалов для ручной дуговой сварки плавящимся покрытым электродом. Проводит настройку оборудования ручной дуговой сварки плавящимся покрытым электродом для выполнения сварки. Выполняет сварку различных деталей и конструкций во всех пространственных положениях сварного шва.	
ПК 5.5. Выполнять ручную дуговую сварку различных деталей из цветных металлов и сплавов во всех пространственных положениях сварного шва.	Определяет основные типы, конструктивные элементы и размеры сварных соединений из цветных металлов и сплавов, и обозначение их на чертежах. Называет сварочные материалы для ручной дуговой сварки цветных металлов и сплавов. Объясняет технику и технологию ручной дуговой сварки плавящимся покрытым электродом различных деталей из цветных металлов и сплавов. Проводит проверку оснащенности сварочного поста ручной дуговой сварки плавящимся покрытым электродом. Проводит проверку работоспособности и исправности оборудования поста ручной дуговой сварки плавящимся покрытым электродом. Проводит проверку наличия заземления сварочного поста ручной дуговой сварки плавящимся покрытым электродом. Проводит проверку сварочных материалов для ручной дуговой сварки плавящимся покрытым электродом. Проводит настройку оборудования ручной дуговой сварки плавящимся покрытым электродом для выполнения сварки. Выполняет сварку различных деталей из цветных металлов и сплавов во всех пространственных положениях сварного шва	Наблюдение за соблюдением технологического процесса выполнения выполнении сварочных работ. Наблюдение за соблюдением требований ТБ в процессе выполнения сборочно-сварочных работ. Экспертная оценка выполнения работ.
ПК 5.6. Выполнять ручную дуговую наплавку покрытыми электродами различных деталей.	Называет сварочные материалы для дуговой наплавки. Объясняет технику и технологию ручной дуговой наплавки. Проводит проверку оснащенности сварочного поста дуговой наплавки. Проводит проверку	Наблюдение за соблюдением требований ТБ в процессе выполнения подготовительных работ.

	работоспособности и исправности оборудования поста дуговой наплавки. Проводит проверку наличия заземления сварочного поста. Проводит проверку сварочных материалов для дуговой наплавки покрытым электродом. Проводит настройку оборудования дуговой наплавки покрытым электродом. Владеет техникой дуговой наплавки металла.	Экспертная оценка выполнения работ.
ПК 5.7. Выполнять дуговую резку различных деталей.	Называет сварочные материалы для дуговой резки металлов. Объясняет технику и технологию дуговой резки. Проводит проверку оснащенности сварочного поста дуговой резки. Проводит проверку работоспособности и исправности оборудования поста дуговой резки. Проводит проверку наличия заземления сварочного поста. Проводит проверку сварочных материалов для дуговой резки покрытым электродом. Проводит настройку оборудования дуговой резки покрытым электродом.	Наблюдение за соблюдением требований НТД в процессе выполнения подготовительных работ. Экспертная оценка выполнения работ.

МДК.05.03 ВЫПОЛНЕНИЕ РАБОТ ПО ПРОФЕССИИ "СВАРЩИК ЧАСТИЧНО МЕХАНИЗИРОВАННОЙ СВАРКИ ПЛАВЛЕНИЕМ"

Результаты (освоенные профессиональные компетенции)	**Основные показатели оценки результата**	**Формы и методы контроля и оценки**
ПК 5.7. Выполнять частично механизированную сварку плавлением различных деталей из углеродистых и конструкционных сталей во всех пространственных положениях сварного шва	навыки выполнения частично механизированной сварки деталей из углеродистой стали во всех пространственных положениях сварного шва; навыки выполнения частично механизированной сварки деталей из конструкционных сталей во всех пространственных положениях сварного шва	Оценка устных ответов Оценка практических заданий Экзамен
ПК 5.8. Выполнять частично механизированную наплавку различных деталей	навыки выполнения частично механизированной наплавки деталей	

4. ОЦЕНКА ОСВОЕНИЯ ТЕОРЕТИЧЕСКОГО КУРСА ПРОФЕССИОНАЛЬНОГО МОДУЛЯ ПМ.05 (Оценка освоения междисциплинарных курсов)

4.1. Комплект заданий для дифференцированного зачета по МДК.05.02 Выполнение работ по профессии "Сварщик ручной дуговой сварки плавящимся покрытым электродом"

Билет №1

Задание1.Объясните влияние силы сварочного тока на форму и размеры сварного шва (Количество баллов за задание 0-2)

Задание 2. Необходимо произвести электродуговую резку стали 40 электродами. Толщина металла 10 мм. Выберите режим резки. (Количество баллов за задание 0-3)

Задание 3. Опишите последовательность дуговой многослойной наплавки на пластины из низкоуглеродистой стали. Наплавка проводится в три слоя. Предложите схему наплавки каждого слоя и меры, исключающие появление дефектов по всей толщине наплавленного металла.
(Количество баллов за задание 0-3)

Задача 4

Необходимо выполнить ручную дуговую сварку пластин толщиной 5 мм каждая из сплава марки БрОФ -6,5-0,15 , длина пластин 180 мм , швы необходимо выполнять в нижнем положении.
Задание : выберите технологию (режимы) сварки и объясните технику ручной дуговой сварки шва, результаты работы занесите в таблицу. (Количество баллов за задание 0-10)

№ п/п	Задание	Вариант ответа	Отметка о выполнении
1	Дайте характеристику химического состава данного металла		
2	Дайте характеристику свариваемости данного металла		
3	Способ подготовки к сварке		
4	Способ разделки кромок		
5	Температура местного предварительного подогрева		
6	Сварочный материал		
7	Диаметр электрода		
8	Сила сварочного тока		
9	Род и полярность тока		
10	Предложите технику сварки шва		

Общее количество баллов за выполнение задания: 0-18 баллов
Шкала перевода баллов в оценку:
18-16 баллов - "отлично", 15-13 - "хорошо",
12-11 - "удовлетворительно", менее 11 - "неудовлетворительно".

Билет №2

Задание 1.Объясните влияние напряжения дуги на форму и размеры сварного шва
(Количество баллов за задание 0-2)

Задание 2. Расшифруйте условное обозначение электрода
Э42А – УОНИИ-13/45 – 3,0- УД
_____ ГОСТ 9467 - 75

Е-412(5) – Б10
. (Количество баллов за задание 0-3)

Задание 3. Составьте технологический процесс однослойной дуговой наплавки валиков на плоскую изношенную поверхность в нижнем положении с указанием техники наплавки, наплавочного материала, размеров валиков и последовательности их наложения.
(Количество баллов за задание 0-3)

Задача 4

Необходимо выполнить дуговую сварку пластин толщиной 4мм каждая из сплава марки АЛ-9, длина пластин 450 мм, швы необходимо выполнять в нижнем положении.
Задание: выберите технологию (режимы) сварки и объясните технику газовой сварки шва, результаты работы занесите в таблицу. (Количество баллов за задание 0-10)

№ п/п	Задание	Вариант ответа	Отметка о выполнении
1	Дайте характеристику химического состава данного металла		
2	Дайте характеристику свариваемости данного металла		
3	Способ подготовки к сварке		
4	Способ разделки кромок		
5	Температура местного предварительного подогрева		
6	Сварочный материал		
7	Диаметр электрода		
8	Сила сварочного тока		
9	Род и полярность тока		
10	Предложите технику сварки шва		

Общее количество баллов за выполнение задания: 0-18 баллов
Шкала перевода баллов в оценку:
18-16 баллов - "отлично",
15-13 - "хорошо",
12-11 - "удовлетворительно",
менее 11 - "неудовлетворительно".

Билет №3

Задание1..Объясните влияние скорости сварки на форму и размеры сварного шва (Количество баллов за задание 0-2)

Задание 2. Необходимо произвести электродуговую резку стали 10 электродами. Толщина металла 5 мм. Выберите режим резки. (Количество баллов за задание 0-3)

Задание 3. Произошел износ шеек чугунного шкива ременной передачи, необходимо произвести их ремонт. Опишите технологию восстановления изношенной детали ручной дуговой наплавкой с указанием режимов термической обработки до и после наплавки. (Количество баллов за задание 0-3)

Задача 4

Необходимо выполнить ручную дуговую сварку неплавящимся электродом листов из меди марки М4 с толщиной стенки 3 мм, шов длиной 350 мм. Объясните технику и технологию выполнения сварочной операции, результаты работы занесите в таблицу. Количество баллов 0-10.

№ п/п	Задание	Вариант ответа	Отметка о выполнении
1	Дайте характеристику химического состава данного металла		
2	Дайте характеристику свариваемости данного металла		
3	Способ подготовки к сварке		
4	Способ разделки кромок		
5	Температура местного предварительного подогрева		
6	Сварочный материал		
7	Диаметр электрода		
8	Сила сварочного тока		
9	Род и полярность тока		
10	Предложите технику сварки шва		

Общее количество баллов за выполнение задания: 0-18 баллов

Шкала перевода баллов в оценку:

18-16 баллов - "отлично",
15-13 - "хорошо",
12-11 - "удовлетворительно",
менее 11 - "неудовлетворительно".

Билет №4

Задание 1.Объясните влияние диаметра электрода на форму и размеры сварного шва (Количество баллов за задание 0-2)

Задание 2. Необходимо произвести воздушно- дуговую резку стали 08 электродами. Толщина металла 8 мм. Выберите режим резки. (Количество баллов за задание 0-3)

Задание 3. Необходимо провести восстановление наружной поверхности стального вала. Составьте технологический процесс наплавки с указанием оборудования, наплавочных материалов, приемов подготовки детали к наплавке и параметров наплавки.
(Количество баллов за задание 0-3).

Задача 4.

Необходимо выполнить ручную дуговую сварку металлическим электродом сплава АМц толщиной стенки 12 мм , шов длиной 120 мм. Объясните технику и технологию выполнения сварочной операции,

результаты работы занесите в таблицу. Количество баллов 0-10.

№ п/п	Задание	Вариант ответа (Эталон)	Отметка о выполнении
1	Дайте характеристику химического состава данного сплава		
2	Дайте характеристику свариваемости данного сплава		
3	Способ подготовки к сварке		
4	Способ разделки кромок		
5	Температура местного предварительного подогрева		
6	Сварочный материал		
7	Диаметр электрода		
8	Сила сварочного тока		
9	Род и полярность тока		
10	Предложите технику сварки шва		

Общее количество баллов за выполнение задания: 0-18 баллов
Шкала перевода баллов в оценку:
18-16 баллов - "отлично",
15-13 - "хорошо",
12-11 - "удовлетворительно",
менее 11 - "неудовлетворительно".

Билет №5

Задание 1.Объясните влияние угла наклона электрода на форму и размеры сварного шва
(Количество баллов за задание 0-2)
Задание 2.Необходимо произвести разделительную резку листовой низкоуглеродистой стали толщиной 6 мм. Выберите способ резки стали, выберите оборудование для резки и определите режимы резки стали.
(Количество баллов за задание 0-3)
Задание 3. Предложите меры по предупреждению появления трещин при наплавке.
(Количество баллов за задание 0-3)

Задача 4.
Необходимо выполнить ремонт отливки ручной дуговой сваркой металлическим электродом из сплава БрКМц-3-1 ,толщиной стенки10 мм , шов длиной 80 мм. Объясните технику и технологию выполнения сварочной операции, результаты работы занесите в таблицу. Количество баллов 0-10.

№ п/п	Задание	Вариант ответа	Отметка о выполнении
1	Дайте характеристику химического состава данного сплава		
2	Дайте характеристику свариваемости данного сплава		
3	Способ подготовки к сварке		
4	Способ разделки кромок		

5	Температура местного предварительного подогрева		
6	Сварочный материал		
7	Диаметр электрода		
8	Сила сварочного тока		
9	Род и полярность тока		
10	Предложите технику сварки шва		

Общее количество баллов за выполнение задания: 0-18 баллов
Шкала перевода баллов в оценку:
18-16 баллов - "отлично",
15-13 - "хорошо",
12-11 - "удовлетворительно",
менее 11 - "неудовлетворительно".

Билет №6

Задание 1..Объясните влияние длины дуги на форму и размеры сварного шва
(Количество баллов за задание 0-2)
Задание 2. Необходимо произвести электродуговую резку стали 30 электродами. Толщина металла 5 мм. Выберите режим резки. (Количество баллов 0-3баллов)
Задание 3. После наплавки и провели контроль внешним осмотром и обнаружили пластическую деформацию детали (коробление). Предложите способы устранения дефекта и поясните причины его возникновения.
(Количество баллов 0-3баллов)

Задача 4

Необходимо выполнить ручную дуговую сварку металлическим электродом сплава ЛОК-59-1-0,3, толщиной стенки10 мм , шов длиной 350 мм. Объясните технику и технологию выполнения сварочной операции, результаты работы занесите в таблицу. Количество баллов 0-10.

№ п/п	Задание	Вариант ответа	Отметка о выполнении
1	Дайте характеристику химического состава данного сплава		
2	Дайте характеристику свариваемости данного сплава		
3	Способ подготовки к сварке		
4	Способ разделки кромок		
5	Температура местного предварительного подогрева		
6	Сварочный материал		
7	Диаметр электрода		
8	Сила сварочного тока		
9	Род и полярность тока		
10	Предложите технику сварки шва		

Общее количество баллов за выполнение задания: 0-18 баллов
Шкала перевода баллов в оценку:

18-16 баллов - "отлично",
15-13 - "хорошо",
12-11 - "удовлетворительно",
менее 11 - "неудовлетворительно".

Билет №7

Задание 1..Объясните влияние угла наклона электрода на форму и размеры сварного шва (Количество баллов за задание 0-2)

Задание 2. Необходимо произвести электродуговую резку стали 15 электродами. Толщина металла 3 мм. Выберите режим резки. (Количество баллов 0-3баллов)

Задание 3. Проведите сравнительный анализ схем технологических процессов выполнения восстановительной наплавки и изготовительной.

(Количество баллов 0-3баллов)

Задача 4

Необходимо выполнить ручную дуговую сварку стального листа, толщиной 1 мм из стали марки В Ст3, шов длиной 200 мм в нижнем положении. Подберите сварочные материалы, режимы сварки и объясните технику сварки шва. Результаты занесите в таблицу. Количество баллов 0-10.

№ п/п	Задание	Вариант ответа	Отметка о выполнении
1	Дайте характеристику химического состава данного сплава		
2	Дайте характеристику свариваемости данного сплава		
3	Способ подготовки к сварке		
4	Способ разделки кромок		
5	Температура местного предварительного подогрева		
6	Сварочный материал		
7	Диаметр электрода		
8	Сила сварочного тока		
9	Род и полярность тока		
10	Предложите технику сварки шва		

Общее количество баллов за выполнение задания: 0-18 баллов

Шкала перевода баллов в оценку:

18-16 баллов - "отлично",
15-13 - "хорошо",
12-11 - "удовлетворительно",
менее 11 - "неудовлетворительно".

Билет №8

Задание 1..Объясните влияние скорости сварки на форму и размеры сварного шва (Количество баллов за задание 0-2)

Задание 2. Необходимо произвести электродуговую резку стали 35 электродами. Толщина металла 8 мм. Выберите режим резки. (Количество баллов 0-3баллов)

Задание 3. Провели процесс заварки дефекта в чугунной детали. Через некоторое время на наплавленном слое появились трещины. Обоснуйте причины их появления и предложите способы устранения этих дефектов.

(Количество баллов 0-3баллов)

Задача 4

. Необходимо выполнить ручную дуговую сварку пластин из стали марки Сталь 05, толщиной 3 мм., протяженность сварного шва 1100мм . Подберите сварочные материалы, режимы сварки и

объясните технику сварки шва в нижнем положении, чтобы исключить возможность возникновения сварочных деформаций Результаты работы занесите в таблицу. Количество баллов 0-10.

№ п/п	Задание	Вариант ответа	Отметка о выполнении
1	Дайте характеристику химического состава данного сплава		
2	Дайте характеристику свариваемости данного сплава		
3	Способ подготовки к сварке		
4	Способ разделки кромок		
5	Температура местного предварительного подогрева		
6	Сварочный материал		
7	Диаметр электрода		
8	Сила сварочного тока		
9	Род и полярность тока		
10	Предложите технику сварки шва		

Общее количество баллов за выполнение задания: 0-18 баллов
Шкала перевода баллов в оценку:
18-16 баллов - "отлично",
15-13 - "хорошо",
12-11 - "удовлетворительно",
менее 11 - "неудовлетворительно".

Билет № 9

Задание 1..Объясните влияние диаметра электрода на форму и размеры сварного шва (Количество баллов за задание 0-2)
Задание 2. Необходимо произвести электродуговую резку чугуна СЧ35 электродами. Толщина металла 8 мм. Выберите режим резки. (Количество баллов 0-3баллов)
Задание 3. Необходимо провести восстановление наружной поверхности вала из стали марки45. Составьте технологический процесс наплавки с указанием оборудования, наплавочных материалов, приемов подготовки детали к наплавке и параметров наплавки.
(Количество баллов 0-3баллов)

Задача 4

Необходимо выполнить ручную дуговую сварку пластин из стали марки Ст 2, толщиной 2 мм., протяженность сварного шва 600мм . Подберите сварочные материалы, режимы сварки и объясните технику сварки шва в нижнем положении, чтобы исключить возможность возникновения сварочных деформаций Результаты работы занесите в таблицу:
Количество баллов 0-10.

№ п/п	Задание	Вариант ответа	Отметка о выполнении

1	Дайте характеристику химического состава данного сплава		
2	Дайте характеристику свариваемости данного сплава		
3	Способ подготовки к сварке		
4	Способ разделки кромок		
5	Температура местного предварительного подогрева		
6	Сварочный материал		
7	Диаметр электрода		
8	Сила сварочного тока		
9	Род и полярность тока		
10	Предложите технику сварки шва		

Общее количество баллов за выполнение задания: 0-18 баллов
Шкала перевода баллов в оценку:
18-16 баллов - "отлично",
15-13 - "хорошо",
12-11 - "удовлетворительно",
менее 11 - "неудовлетворительно".

Билет № 10

Задание 1..Объясните влияние полярности тока на форму и размеры сварного шва
(Количество баллов за задание 0-2)
Задание 2. Необходимо произвести электродуговую резку чугуна КЧ 50 электродами. Толщина металла 10 мм. Выберите режим резки. (Количество баллов 0-3баллов)
Задание 3. Необходимо провести восстановление наружной поверхности вала из стали марки45. Составьте технологический процесс наплавки с указанием оборудования, наплавочных материалов, приемов подготовки детали к наплавке и параметров наплавки.
(Количество баллов 0-3баллов)

Задача 4

Необходимо выполнить ручную дуговую сварку пластин из стали марки Ст 0, толщиной 4 мм., протяженность сварного шва 400мм . Подберите сварочные материалы, режимы сварки и объясните технику сварки шва в вертикальном положении, чтобы исключить возможность возникновения сварочных деформаций Результаты работы занесите в таблицу:
Количество баллов 0-10.

№ п/п	Задание	Вариант ответа	Отметка о выполнении
1	Дайте характеристику химического состава данного сплава		
2	Дайте характеристику свариваемости данного сплава		
3	Способ подготовки к сварке		
4	Способ разделки кромок		
5	Температура местного предварительного подогрева		
6	Сварочный материал		
7	Диаметр электрода		

8	Сила сварочного тока		
9	Род и полярность тока		
10	Предложите технику сварки шва		

Общее количество баллов за выполнение задания: 0-18 баллов
Шкала перевода баллов в оценку:
18-16 баллов - "отлично",
15-13 - "хорошо",
12-11 - "удовлетворительно",
менее 11 - "неудовлетворительно".

Оценочный лист

Ф.И.О. ……

Цель контроля: оценить уровень овладения профессиональными компетенциями

компетенция		Признаки проявления компетенции		Количественная оценка проявления признака	Вывод о степени сформированности	
					% Сформированности компетенции	Дискретивная оценка
	ПК 2.4. Выполнять дуговую резку различных	2	Знает основные группы и марки материалов выполняемых ручной дуговой резкой		3-100%	
			Знает технику ручной дуговой резки			
			Знает технологию ручной дуговой резки			
	ПК 2.3. Выполнять ручную дуговую наплавку покрытыми электродами различных деталей.	3	Знает основные группы и марки материалов выполняемых ручной дуговой наплавкой		5-100%	
			Знает наплавочные материалы для ручной дуговой наплавки плавящимся покрытым электродом			
			Характеризует оснащенность сварочного поста для ручной дуговой наплавки плавящимся покрытым электродом			
			Знает технологию ручной дуговой наплавки плавящимся покрытым электродом			
			Знает технику для ручной дуговой наплавки плавящимся покрытым электродом			
	ПК 2.1.Выполнять ручную дуговую сварку различных деталей из углеродистых и конструкционных сталей во всех пространственных положениях сварного шва.	1	Знает основные типы, конструктивные элементы и размеры соединений, выполняемых ручной дуговой резкой		11-100%	
		4	Дает характеристику основному металлу			
			Дает характеристику свариваемости основного металла			
			Характеризует способ подготовки к сварке			
			Определяет способ разделки кромок в зависимости от толщины металла			
			Определяет необходимость проведения ТО			
			Определяет состав сварочных материалов, в зависимости от хим. состава основного металла			
			Выбирает диаметр электрода (присадочной проволоки), в зависимости от толщины металла			
			Выбирает силу сварочного тока , в зависимости от толщины металла			
			Выбирает род и полярность сварочного тока			

	ПК 2.2. Выполнять ручную дуговую сварку		Выбирает технику выполнения сварки в зависимости от толщины металла (положения шва в пространстве)			
Всего баллов,%				19	0-100%	Средний %
Итого:						

"0"- признак не проявляется, "1"- - признак проявляется полностью
Преподаватель _____./_____ "…. " …….. 20…г

4.2. Комплект заданий для дифференцированного зачета по МДК.05.03 Выполнение работ по профессии "Сварщик ручной дуговой сварки плавящимся покрытым электродом"

Продолжите предложение
1. Объясните сущность процесса сварки в среде защитных газов – 1 б
_____

Выберите варианты правильных ответов
2. В состав полуавтомата входят – 4 б
А) Аппаратура подачи газа
Б) источник питания сварочного тока
В) подающий механизм
Г) держатель
Д) прижимной ролик
Е) сварочная горелка
3. Назвать инертные защитные газы, применяемые при полуавтоматической сварке и дать краткую характеристику- 3б
Гелий *– инертный газ без цвета, запаха и вкуса, с атомной массой 4 и плотностью 0,178 г/л (при температуре +20°С). Гелий значительно легче воздуха. Температура его сжижения составляет -268,9°С.*
Гелий весьма распространен во Вселенной (согласно современным подсчетам свыше 20% космической массы приходится на гелий), однако на Земле его мало. Гелий содержится в воздухе (около 0,0005%) и в земной коре, где образуется в результате распада радиоактивных элементов.
Гелий получают методом фракционной конденсации из природных газов, образующихся при распаде ураносодержащих горных пород.
Газообразный гелий не горюч, не токсичен, не взрывоопасен. Однако в случае высокой концентрации в воздухе может вызвать состояние кислородной недостаточности и удушье. Жидкий гелий – бесцветная низкокипящая жидкость, способная вызвать обморожение кожи и поражение слизистой оболочки глаз.
Аргон *– инертный газ с атомной массой 39,9, в обычных условиях – бесцветный, без запаха и вкуса, примерно в 1,38 раза тяжелее воздуха. Аргон считается наиболее доступным и сравнительно дешевым среди инертных газов.*
Аргон занимает третье место по содержанию в воздухе (после азота и кислорода), на него приходятся примерно 1,3% массы и 0,9% объема атмосферы Земли.
В промышленности основной способ получения аргона – метод низкотемпературной ректификации воздуха с получением кислорода и азота и попутным извлечением аргона. Также аргон получают в качестве побочного продукта при получении аммиака.
Газообразный аргон хранится и транспортируется в стальных баллонах (по ГОСТ 949-73). Баллон с чистым аргоном окрашен в серый цвет, с надписью «Аргон чистый» зеленого цвета.
Согласно ГОСТ 10157-79 газообразный и жидкий аргон поставляется двух видов: высшего сорта (с объемной долей аргона не менее 99,993%, объемной долей водяных паров не более 0,0009%) и первого сорта (с объемной долей аргона не менее 99,987%, объемной долей водяных паров не более 0,001%).
Аргон не взрывоопасен и не токсичен, однако при высокой концентрации в воздухе может представлять опасность для жизни: при уменьшении объемной доли кислорода ниже 19% появляется кислородная недостаточность, а при значительном снижении содержания кислорода возникают удушье, потеря сознания и даже смерть.

4.Объясните классификацию полуавтоматов по способу защиты сварочной дуги – 4 б
_____
5. Объясните классификацию полуавтоматов по конструктивному исполнению– 4б

_____

6. Как называется тип шлангового полуавтомата, если механизм подачи расположен на горелке? – 1 б

_____

7. Какой тип шлангового полуавтомата применяется для проволоки сплошного сечения- 1б

_____

8. Объясните устройство и назначение механизма подачи сварочной проволоки – 5 б

_____

9. Назвать назначение и виды подогревателей – 2 б

_____

_____

10. Назвать состав комплекта полуавтомата для сварки под слоем флюса – 8б

_____

_____

11. В какой цвет окрашивается баллон с аргоном – 1 б

_____

12. На каком токе выполняется п/а сварка в среде иертных защитных газах вольфрамовым электродом? - 1б

_____

13. В какой цвет окрашивается баллон с азотом? - 1б

14. Источником питания сварочной дуги при полуавтоматической сварке является источник _____-тока - 1 б

Вставить пропущенные слова – 2 б

15. По характеру взаимного расположения корпуса и рукоятки сварочные различают горелки..... ..... и .... – 2 б

16. Вставить пропущенные слова – 2 б

Рукав предназначен ....

17.Классификация рукавов– 3 б

_____

_____

_____

18. Прочитайте условное обозначение стали :

15Х18Н9ТЮА_____

_____

19. Прочитайте условное обозначение сплава цветного металла:

БрОФ6,5-0,4_____

_____

20. Прочитайте условное обозначение сварочного материала:

Проволока В.СвАМг6.М2.00*БРГОСТ7871-75_____

_____

21. Прочитайте условное обозначение сварочного материала:

ЭВЛ-Ǿ2-150 ГОСТ»23949-80_____

_____

22. Перечислите основные требования к вольфрамовым электродам- 5 б

_____

22. Остаточное давление в баллоне - 1 б

_____

23. Максимальное давление на кислородном редукторе – 1 б

_____

24. Максимальное давление на пропановом редукторе - 1 б

_____

25. Из какого материала изготавливается кислородный вентиль – 1 б

_____

26. Назвать срок испытания баллонов - 1 б

_____

27. Какую роль выполняет в горелке и резаке инжектор - 1 б

А) подает кислород

Б) создает разряжение

В) подает горючую смесь

28. Почему рабочие элементы горелок и резаков выполнены из сплавов меди – 1 б

_____

29. Прочитать условное обозначение БПО-25- 5 б

_____

_____

30.К чему приводит увеличение вылета сварочной проволоки - 1б

_____

Критерии оценки за тест:

«2»- менее 60 %

«3» -60-73%

«4» –74-87%

«5» -88-100%

5.КОМПЛЕКТ МАТЕРИАЛОВ ДЛЯ ОЦЕНКИ СФОРМИРОВАННОСТИ ЭЛЕМЕНТОВ ПРОФЕССИОНАЛЬНЫХ КОМПЕТЕНЦИЙ ПО ВИДУ ПРОФЕССИОНАЛЬНЫЙ ДЕЯТЕЛЬНОСТИ (ВПД)

5.1. Паспорт

Комплект материалов предназначен для контроля и оценки результатов освоения профессионального модуля ПМ.05 Выполнение работ по профессии рабочего, должности служащего в форме экзамена (квалификационного)

Экзамен включает:

- выполнение практического задания
- выполнение теоретической части задания

Итогом экзамена является однозначное решение**: «вид профессиональной деятельности освоен / не освоен».**

При выставлении оценки учитывается уровень усвоения всех оцениваемых профессиональных компетенций при выполнении вида профессиональной деятельности.

При низких результатах усвоения хотя бы одной профессиональных компетенций принимается решение **- «вид профессиональной деятельности не освоен».**

При наличии противоречивых оценок экспертов по одному тому же показателю решение принимается в пользу обучающегося.

5.2.Контрольно-оценочные материалы для проведения экзамена (квалификационного)

ПРАКТИЧЕСКОЕ ЗАДАНИЕ

Инструкция

1.Внимательно прочитайте задание. Выполните задание в присутствии членов экзаменационной комиссии.
2.Выберите необходимое оборудование и выполните ручную дуговую сварку трубного узла по ГОСТ 5264-80.
3.Выполните контроль качества сварных швов внешним осмотром и измерением на соответствие требованиям ГОСТ 5264-80.
Вы можете воспользоваться учебно-методической и справочной литературой, имеющейся на специальном столе.
Время выполнения задания – 3 часа

Задание 1

1. Выполните ручной дуговой сваркой трубный узел согласно чертежу из труб ГОСТ 10704-91 диаметром 75 мм, с толщиной стенки 3,5 мм. Сварные швы труб с фланцем выполнить в нижнем положении, сварные швы труб с переходником (коленом) выполнить в вертикальном и горизонтальном неповоротном положениях по ГОСТ 5264-80.
2.Обоснуйте выбор оборудования и приспособлений, слесарного инструмента
3.Обоснуйте выбор техники сварки швов.
4. Сварку выполнять электродами марки МР-3.
5.Выполните контроль качества сварного шва внешним осмотром и измерением на соответствие требованиям ГОСТ 5264-80.

ОЦЕНОЧНЫЙ ЛИСТ

Квалификационного экзамена по ПМ.05

Практическая часть

компетенции		**Кол-во признаков**	**Признаки проявления компетенций**	**Количественная оценка проявления признаков**	**Вывод о степени сформированности компетенции**
Профессиональные	Выполнять ручную дуговую сварку различных деталей из углеродистых и конструкционных сталей во всех пространственных положениях сварного шва	1	Проверяет оснащенность сварочного поста ручной дуговой сварки плавящимся покрытым электродом.		10 - 100%
		2	Проверяет работоспособность и исправность оборудования поста ручной дуговой сварки плавящимся покрытым электродом		
		3	Проверяет и готовит сварочные материалы для ручной дуговой сварки плавящимся покрытым электродом;		
		4	Выполняет настройку оборудования ручной дуговой сварки плавящимся покрытым электродом для выполнения сварки;		
		5	Выполняет ручной дуговой сваркой плавящимся покрытым электродом конструкцию согласно чертежу;		
		6	Выполняет подбор инструментов и приспособлений в соответствии с заданием .		
	Проводить контроль сварных соединений на соответствие геометрическим размерам, требуемым конструкторской и производственно-технологической документации по сварке	1	Использует измерительный инструмент для контроля геометрических размеров сварного шва.в соответствии с требованиями ТБ		
		2	Проводит контроль сварных соединений на соответствие геометрических размеров сварных швов требования ГОСТ в соответствии с требованиями ТБ.		
		3	Определяет причины появления дефектов сварных швов и соединений.		
		4	Объясняет способы предупреждения и устранения различных видов дефектов в сварных швах.		
Всего баллов,%				10	0-100%
Итого:					

(0 - признак отсутствует, 1 – признак проявляется)

Шкала перевода баллов в оценку:

10-9 баллов - "отлично",

8-7- "хорошо",

6-5 - "удовлетворительно";

менее 5 - "неудовлетворительно. Эксперт _____ " " 20…..г

ОЦЕНОЧНЫЙ ЛИСТ

Квалификационного экзамена по ПМ.05

Цель: оценить уровень сформированности общих компетенций:

Результаты (освоенные общие компетенции)	**Основные показатели оценки результата**	**Количественная оценка проявлен**	**Вывод о степени сформированност**

		ия признаков	и компетенциии
ОК 1. Понимать сущность и социальную значимость своей будущей профессии, проявлять к ней устойчивый интерес.	Представляет актуальный профессиональный и социальный контекст, в котором приходится работать и жить. Определяет алгоритмы выполнения работ в профессиональной и смежных областях. Объясняет сущность и/или значимость социальную значимость будущей профессии. Демонстрирует интерес к будущей профессии. Анализирует задачу профессии и выделять её составные части.	*0-5*	
ОК 2. Организовывать собственную деятельность, исходя из цели и способов ее достижения, определенных руководителем	Представляет содержание актуальной нормативно-правовой документации Определяет возможные траектории профессиональной деятельности Проводит планирование профессиональной деятельности Демонстрирует понимание цели выполнения задач, Выбирает способы выполнения задач, определенных руководителем Организует собственную деятельность, исходя из цели и способов ее достижения.	0-6	
ОК 3. Анализировать рабочую ситуацию, осуществлять текущий и итоговый контроль, оценку и коррекцию собственной деятельности, нести ответственность за результаты своей работы.	Распознает рабочую проблемную ситуацию в различных контекстах. Определяет основные источники информации и ресурсы для решения задач и проблем в профессиональном контексте. Устанавливает способы текущего и итогового контроля профессиональной деятельности. Намечает методы оценки и коррекции собственной профессиональной деятельности. Создает структуру плана решения задач по коррекции собственной деятельности. Представляет порядок оценки результатов решения задач собственной профессиональной деятельности Оценивает результат своих действий (самостоятельно или с помощью наставника). Анализирует рабочую ситуацию, осуществляет текущий и итоговый контроль, Демонстрирует способности принимать решения в стандартных и нестандартных ситуациях. Демонстрирует способность нести ответственность за результаты выполнения заданий.	0-10	
ОК 4. Осуществлять поиск информации, необходимой для эффективного выполнения профессиональных задач.	Анализирует планирование процесса поиска. Формулирует задачи поиска информации. Устанавливает приемы структурирования информации. Определяет номенклатуру информационных источников, применяемых в профессиональной деятельности. Определяет необходимые источники информации. Систематизирует получаемую информацию. Выявляет наиболее значимое в перечне информации. Составляет форму результатов поиска информации. Оценивает практическую значимость результатов поиска. Находит информацию, необходимую для эффективного выполнения профессиональных задач. Использует информацию для эффективного выполнения профессиональных задач.	*0-11*	
ОК 5. Использовать информационно-коммуникационные технологии в	Определяет современные средства и устройства информатизации. Устанавливает порядок их применения и программное обеспечение в профессиональной деятельности.	*0-6*	

профессиональной деятельности.	Выбирает средства информационных технологий для решения профессиональных задач. Определяет современное программное обеспечение. Применяет средства информатизации и информационных технологий для реализации профессиональной деятельности. Использует информацию для эффективного выполнения профессиональных задач.		

ПРАКТИЧЕСКОЕ ЗАДАНИЕ

Задание:

Вам необходимо, применив частично механизированную сварку плавлением, произвести изготовление указанного контрольного образца (образцов) из углеродистой конструкционной стали согласно предложенной технической документации (чертеж изделия и операционные карты).

Для этого выполните следующие виды работ:

1. Изучение предложенной технической документации (Чертеж контрольных образцов из углеродистой конструкционной стали и инструкционные карты технологического процесса).
2. Подготовка сварочного оборудования, инструмента, расходных материалов.
3. Комплектование деталей свариваемых контрольных образцов согласно ТД.
4. Слесарная обработка деталей свариваемых контрольных образцов (Перечень выполняемых слесарных работ определяется состоянием свариваемых поверхностей и дополнительными условиями задания).
5. Сборка элементов свариваемых контрольных образцов согласно ТД в приспособлениях с соблюдением установленных размеров и взаимного расположения.
6. Прихватка элементов конструкции указанным способом сварки (Способ сварки при выполнении прихватки определяется образовательной организацией совместно с членами аттестационно-квалификационной комиссии).
7. Зачистка прихваток и проверка их качества.
8. Контроль качества сборки конструкции.
9. Сдача конструкции аттестационно-квалификационной комиссии на экспертную оценку качества сборки конструкции.
10. Выполнение сварки элементов свариваемых контрольных образцов способом частично механизированную сварку плавлением согласно ТД.
11. Проверка качества выполнения сварных швов.
12. Сдача готового образца (образцов) членам аттестационно- квалификационной комиссии на экспертную оценку качества выполнения сварных швов.

После окончания процесса сварки обучающийся должн предоставить членам аттестационно квалификационной комиссии полученное изделие на экспертизу.

Условия выполнения практического задания №1 (частично механизированная сварка плавлением контрольного образца (образцов) из углеродистой конструкционной стали:

1. Перечень свариваемых контрольных образцов определяется членами аттестационноквалификационной комиссии перед началом квалификационного экзамена.
2. Установленный перечень свариваемых контрольных образцов является неизменным для всех обучающихся , участвующих в процедуре квалификационного экзамена в текущем учебном году.
3. Допустимый к использованию материал контрольных образцов – сталь марок Ст3;20;09Г2С и др. аналогичных марок конструкционной стали.

4. Оборудование, инструменты, инвентарь в расчёте на одного кандидата определяются профессиональной образовательной организацией самостоятельно в соответствии со способом сварки и перечнем свариваемых контрольных образцов.

ЗАДАНИЕ 2

Теоретическая часть экзамена:

Используя необходимую нормативно-технологическую документацию и чертеж конструкции, ответьте на теоретические вопросы , варианты ответов занесите в таблицу

№п\п	Задание	Вариант ответа
1	Прочитать условное обозначение сварного шва на чертеже	
2	Начертить эскиз сварных швов чертежа по ГОСТ5264-80 и указать размеры сварного шва	
3	Дать характеристику стали марки 10 и Ст 3	
4	Прочитать условное обозначение паспорта электрода	
5	Выбрать режимы сварки: В нижнем положении	
	В горизонтальном положении	
	В вертикальном положении	
6	Объясните технику сварки швов: В нижнем положении	
	В горизонтальном положении	
	В вертикальном положении	
7	Описать дефекты сварной конструкции	
8	Объяснить причины возникновения дефектов	
9	Предложите способ устранения дефектов	

ОЦЕНОЧНЫЙ ЛИСТ

Квалификационного экзамена по ПМ.05

Теоретическая часть

Цель: оценить уровень сформированности профессиональных компетенций

Компетенция	№	**Признаки проявления компетенции**	Количественная оценка	Вывод о степени сформированности

		задания		проявления признака	% Сформированности компетенции	Дискретивная оценка	**(0 -**
Профессиональные	Выполнять ручную дуговую сварку различных деталей из углеродистых и	1	31- Знает основные типы, конструктивные элементы сварных соединений, выполняемых ручной дуговой сваркой (наплавкой, резкой) плавящимся покрытым электродом, и обозначение их на чертежах		9-100%		
		2	31- Знает размеры сварных соединений, выполняемых ручной дуговой сваркой (наплавкой, резкой) плавящимся покрытым электродом, и обозначение их на чертежах				
		3	32 -Знает основные группы и марки материалов, свариваемых ручной дуговой сваркой (наплавкой, резкой) плавящимся покрытым электродом;				
		4	33 знает характеристику сварочных материалов для ручной дуговой сварки плавящимся покрытым электродом;				
		5	34 Выбирает технологию ручной дуговой сварки плавящимся покрытым электродом различных деталей и конструкций в пространственных положениях сварного шва;				
		6	34 Выбирает технику ручной дуговой сварки плавящимся покрытым электродом различных деталей и конструкций в пространственных положениях сварного шва;				
		7	Характеризует дефекты сварных швов				
		8	36- Знает причины возникновения дефектов сварных швов				
		9	36- Знает способы их предупреждения и исправления при ручной дуговой сварке (наплавке, резке) плавящимся покрытым электродом.				
			Итоговый балл /оценка				

признак отсутствует, 1 – признак проявляется)

Шкала перевода баллов в оценку:

9 баллов - "отлично",
8-7- "хорошо",
6-5 - "удовлетворительно";
менее 5 - "неудовлетворительно.

Эксперт-_____

Перв. примен.

Справ. №

Подп. и дата

Инв. № дубл.

Взам. инв. №

Подп. и дата

Инв. № подл.

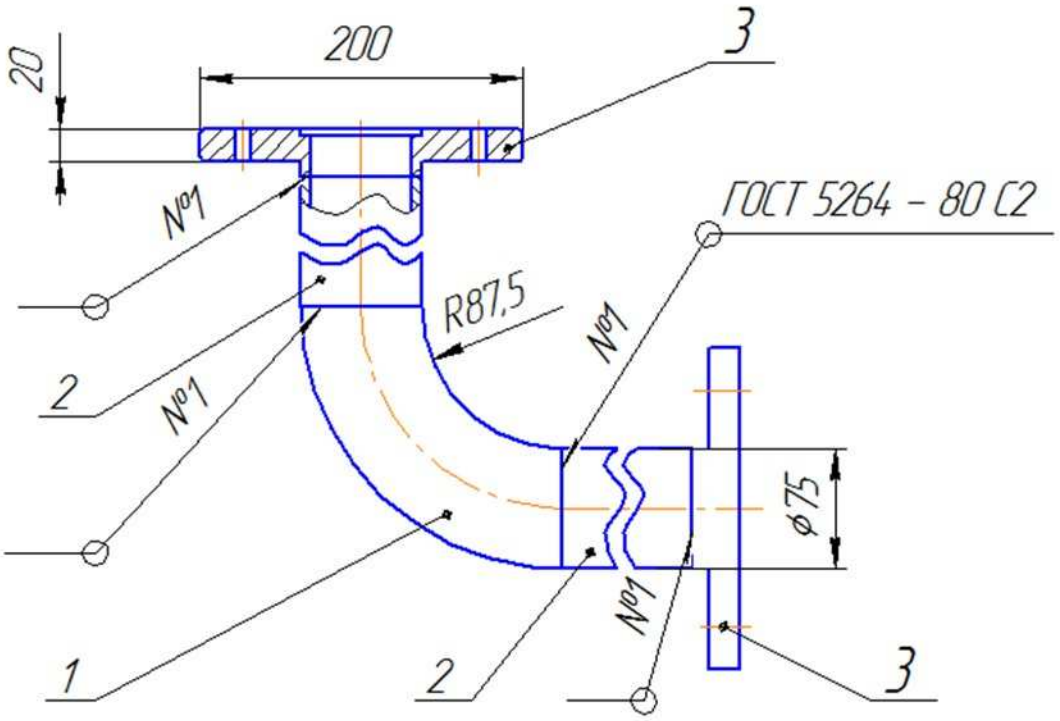

Изм.	Лист	№ докум.	Подп.	Дата
Разраб.				
Пров.				
Т.контр.				
Н.контр.				
Утв.				

Приложение 1

Трубный узел
Общий вид

Лит.	Масса	Масштаб
		1:4
Лист	Листов 1	

Копировал

Формат А4

weldingtechno.ucoz.net

Сводная ведомость квалификационного экзамена

ПМ.05 Выполнение работ по профессии рабочего, должности служащего

№ группы: _____

ФИО	**Компетенции**								**Количественная оценка освоения ПК**	**Вывод о степени сформированности ВПД**
	ОК 1	**ОК 2**	**ОК 3**	**ОК 4**	**ОК 5**	**ПК**	**ПК**	**ПК**		
ИТОГО										

Дата «_____» _____ 20___г.

Подписи членов экзаменационной комиссии:

Председатель _____ /_____/

Экзаменатор _____ /_____/

Ассистент _____ /_____/

6. ТРЕБОВАНИЯ К ДИФФЕРЕНЦИРОВАННОМУ ЗАЧЕТУ ПО ПРАКТИЧЕСКОМУ ОБУЧЕНИЮ

Дифференцированный зачет по учебной практике выставляется на основании результатов выполнения комплексной практической работы и данных аттестационного листа (характеристики профессиональной деятельности обучающегося на практике) с указанием видов работ, выполненных обучающимся во время практики, их объема, качества выполнения в соответствии с технологией и требованиями организации, в которой проходила практика. Приложение 1.

УП.05 Учебная практика

Промежуточная аттестация проводится в форме дифференцированного зачета

Типовые вопросы и задания:

1. Техника выполнения приемов рубки листового и полосового металла.

Инструкция для студентов: 1. Получить необходимые инструменты. 2.Получить заготовки из полосового железа. 3.Установить дефекты и выправить их. 4.Разметить на них контуры деталей. 5.Применяя приемы рубки и резки снять излишки материала, оставляя припуск на обработку 0,5- 1мм. Оборудование и оснащение:

2. Техника выполнения приёмов гибки стального сортового проката, листовой стали и труб.

Инструкция для студентов: 1. Получить необходимые инструменты. 2.Получить заготовки из полосового и листового железа. 3. Подсчитать какую длину должна иметь заготовка для угольника. 4.Разметить длину и место изгиба. 5.Согнуть заготовку.

3. Техника выполнения приёмов разрезания листового металла и труб

Инструкция для студентов: 1. Получить необходимые инструменты. 2.Получить заготовки. 3.По чертежу разметить контуры разрезания. 4.Произвести разрезания листового металла и труб.

4. Техника выполнения приёмов опиливания прямолинейных плоских поверхностей

Инструкция для студентов: 1. Получить необходимые инструменты. 2.Получить заготовки. 3.Произвести опиливание прямолинейных поверхностей. 4.Установить дефекты и выправить их.

5. Техника выполнения приёмов опиливания криволинейных плоских поверхностей

Инструкция для студентов: 1..Получить слесарно-монтажные инструменты. 2.Получить заготовки. 3.Произвести опиливание криволинейных поверхностей. 4.Установить дефекты и выправить их.

6. Техника выполнения приёмов плоскостной разметки

Инструкция для студентов: 1. Получить необходимые инструменты. 2.Получить заготовки. 3.Произвести разметку плоских поверхностей согласно чертежа.

7. Техника выполнения приёмов притирки

Инструкция для студентов: 1. Получить необходимые инструменты. 2.Получить заготовки пробкового крана. 3.Произвести притирку конуса пробкового крана. 4.Установить дефекты и выправить их.

Промежуточная аттестация проводится в форме дифференцированного зачета в 4 семестре.

Типовые вопросы и задания:

1. Подберите тип и марку электрода для сварки стали 10Г2СД. Обоснуйте свой выбор.
2. В процессе сварки произошёл непровар корня шва. Предложите перечень мер, позволяющих избежать возникновение данного дефекта.
3. Необходимо произвести сварку стальных (СТ3) пластин длинной 1300 мм и толщиной 3 мм встык. Сделайте подбор материалов, инструментов и приспособлений. Изобразите схематически последовательность наложения сварочного шва.
4. Подберите основные параметры режима сварки для металла толщиной 8 мм. Сварка в нижнем положении.
5. Необходимо произвести сварку стыкового соединения пластин, изготовленных из стали марки СТ.3 толщиной 3 мм. в потолочном положении. Подберите материалы, оборудование и режим сварки. Составьте последовательность технологических операций.
6. Необходимо произвести сварку стыкового соединения пластин изготовленных из стали марки Ст.2 толщиной 4 мм. Подберите материалы, оборудование и режим сварки. Составьте последовательность технологических операций.

7. Необходимо произвести сварку бойлера (2 кольцевых и 1 продольный швы) в горизонтальном положении Э=1020мм, а=650мм, толщина свариваемого металла 6мм, материал сталь 10. Подберите материалы, оборудование и режим сварки. Определите длину, количество и месторасположение прихваток. Составьте последовательность технологических операций.

Критерии оценивания дифференцированного зачета:

1. Соответствие чертежу.
2. Качество сварочного шва
3. Отсутствие кратеров, раковин.

Дифференцированный зачет по учебной практике выставляется на основании результатов выполнения комплексной практической работы и данных аттестационного листа (характеристики профессиональной деятельности обучающегося на практике) с указанием видов работ, выполненных обучающимся во время практики, их объема, качества выполнения в соответствии с технологией и требованиями организации, в которой проходила практика (Приложение 1).

Типовые вопросы и задания:

1. Выполните частично механизированную сварку угловых соединений пластин из низкоуглеродистой стали. Способы выполнения частично механизированной сваркой угловых соединений (перечислить).
2. Выполните частично механизированную сварку тавровых соединений пластин из низкоуглеродистой стали в нижнем положении. Способы выполнения частично механизированной сваркой тавровых соединений пластин из низкоуглеродистой стали в нижнем положении (перечислить).
3. Сварка углового соединения медных пластин. Способы сварки угловых соединений из медных пластин (перечислить).
4. Сварка тонких листов меди встык без зазора. Способы выполнения частично механизированной сварки тонких листов меди встык без зазора (перечислить).
5. Наплавка сорванных резьб в отверстиях. Описать технологию наплавки.
6. Многослойная наплавка латуни на сталь. Описать технологию наплавки.

Критерии оценивания дифференцированного зачета:

1. Соответствие чертежу.
2. Качество сварочного шва
3. Отсутствие кратеров, раковин.

Дифференцированный зачет по учебной практике выставляется на основании результатов выполнения комплексной практической работы и данных аттестационного листа (характеристики профессиональной деятельности обучающегося на практике) с указанием видов работ, выполненных обучающимся во время практики, их объема, качества выполнения в соответствии с технологией и требованиями организации, в которой проходила практика (Приложение 1).

Производственная практика

Промежуточная аттестация проводится в форме дифференцированного зачета в 6 семестре.

Типовые вопросы и задания:

Выполните частично механизированную сварку вертикального поворотного стыка труб диаметром 32 мм, толщиной стенки 2 мм, длиной 200 мм из стали Ст2:

1. Подготовьте и проверьте оборудование, инструменты, материалы.
2. Выполните подготовку трубы под сварку.
3. Соберите трубы в центровальном приспособлении.
4. Выберите режим сварки
5. Выполните прихватки.
6. Разметьте периметр трубы.
7. Выберите способ сварки.
8. Сварите трубы, произведите контроль качества стыка труб.
9. Соблюдайте требования охраны труда при выполнении задания.

Выполните частично механизированную сварку стыкового соединения пластин размером 4х200х300мм из стали Ст3сп4.

1.Подготовьте и проверьте оборудование, инструменты, материалы.
2. Выполните подготовку кромок под сварку, соберите пластины встык на прихватках.
3. Выберите способ сварки, марку сварочной проволоки, ее диаметр.
4. Сварите соединение.
5. Выполните контроль качества сварного соединения.
6.Соблюдайте требования охраны труда пи выполнении задания.

Выполните частично механизированную сварку углового соединения пластин размером 4х200х300мм из стали Ст3сп4.
1.Подготовьте и проверьте оборудование, инструменты, материалы.
2. Выполните подготовку кромок под сварку, соберите пластины встык на прихватках.
3. Выберите способ сварки, марку сварочной проволоки, ее диаметр.
4. Сварите соединение.
5. Выполните контроль качества сварного соединения.
6.Соблюдайте требования охраны труда пи выполнении задания.

Выполните частично механизированную наплавку валика на пластину размером 4х200х300мм из стали Ст3сп4 в нижнем положении.
1. Подготовьте и проверьте оборудование, инструменты, материалы.
2. Подготовьте пластину.
3. Выберите способ наплавки, марку сварочной проволоки, ее диаметр.
4. Наплавьте валик на пластину.
5. Выполните контроль качества наплавленного валика.
6. Соблюдайте требования охраны труда при выполнении задания.

Дифференцированный зачет по производственной практике выставляется на основании данных аттестационного листа с указанием видов работ, выполненных обучающимся во время практики, их объема, качества выполнения в соответствии с технологией и требованиями организации, в которой проходила практика.

Порядок заполнения и ведения дневника-отчета:

1. Дневник-отчет (Приложение 3) заполняется студентом и регулярно ведется в течение всей практики. Получив дневник-отчет, студент заполняет по всем пунктам обложку и разделы: общие сведения и даты прохождения практики;

В календарно-тематическом плане ставится печать и подпись руководителя практики.

2. Записи в третьем разделе делаются ежедневно во время прохождения недельной практики.

3. По окончании практики руководитель практики от предприятия пишет в дневнике-отчете характеристику на студента и ставит оценку, печать и подпись.

4. Студент, не выполнивший программу практики, получивший отрицательный отзыв о работе или неудовлетворительную оценку при защите отчета, направляется повторно на практику. Неудовлетворительная оценка (не зачет) приравнивается к академической задолженности.

Дополнительно к отчету могут быть приложены:

Расположение материалов в отчете	**Примечание**
Благодарственное письмо в адрес ОУ и/или лично практиканта	Выдается на предприятии/организации. Прикладывается к отчету при его наличии.
Анкета удовлетворенности руководителя от предприятия качеством подготовки студентов – практикантов.	Бланк анкеты выдается заведующим по УПР/руководителем учебной практикой (иным должностным лицом, ответственным за проведение практики в ОУ). Анкета заполняется лично представителем предприятия / организации, подписывается и заверяется печатью.

Использование электронного варианта методических рекомендаций сэкономит время и облегчит техническую сторону подготовки отчета по практике, т.к. содержит образцы и шаблоны различных разделов отчета.

Содержание дневника-отчёта по практике формируется в скоросшивателе.

Оценка по учебной и производственной практике производится на основании данных аттестационного листа (характеристики профессиональной деятельности обучающегося/студента на практике) с указанием видов работ, выполненных обучающимся во время практики, их объема, качества выполнения в соответствии с технологией и (или) требованиями организации, в которой проходила практика.

7. ИНФОРМАЦИОННОЕ ОБЕСПЕЧЕНИЕ ОБУЧЕНИЯ

Перечень рекомендуемых учебных изданий, Интернет-ресурсов, дополнительной литературы
Основные источники:

1. Технология сварочных работ: теория и технология контактной сварки : учебное пособие для среднего профессионального образования / Р. Ф. Катаев, В. С. Милютин, М. Г. Близник ; под научной редакцией М. П. Шалимова. — Москва : Издательство Юрайт, 2019
2. Гуреева, М. А. Металловедение сварки алюминиевых сплавов : учебное пособие для среднего профессионального образования / М. А. Гуреева, В. В. Овчинников, В. И. Рязанцев. — 2-е изд. — Москва : Издательство Юрайт, 2019.
3. Дедюх, Р. И. Технология сварочных работ: сварка плавлением : учебное пособие для среднего профессионального образования / Р. И. Дедюх. — Москва : Издательство Юрайт, 2019.
4. Сварка и резка металлов: учебное пособие для СПО /под общей редакцией Ю.В. Казакова-М: ИЦ «Академия», 2013. - 400 с.
5. Маслов В.И .Сварочные работы. [Текст]/ В.И. Маслов. Уч. пособие для УНПО, -ИЦ Академия, 2000г., 240 стр.
6. Николаев А.И. Герасименко А.И. Электрогазосварщика. [Текст]/ А.И..Николаев, А.И. Герасименко.- М. Ростов на Дону «Феникс» 2005г.
7. Чернышов Г.Г., Полевой Г.В., Выборнов А.П. и др.Справочник электрогазосварщика и газорезчика. [Текст]/ Г. Г. Чернышов, Г.В. Полевой, А.П Выборнов. и др. Уч. пособие для УНПО, ИЦ Академия, 2008г., 400 стр.
8. Чернышов Г. Г.Сварочное дело: Сварка и резка металлов. [Текст]/ Г. Г.Чернышов, Уч. пособие для УНПО, ИЦ Академия, 2008г., 496 стр.
9. Электронное иллюстрированное пособие по профессии «Сварщик».

Дополнительные источники:

1. Методические пособия «Лабораторные работы. Сварка металлов». – Санкт - Петербург: Центр промышленного оборудования (ЦПО). -2008.
2. Интернет-ресурсы: weldingsite.com.ua «Сварка и все, что с ней связано».
3. info-svarka.ru «Все о сварке, обучающее видео по сварке».
4. osvarke.com "О сварке" - информационный сайт - сварка, резка, сварочное...
5. gost-svarka.ru «ГОСТы по сварке. Все сварочные ГОСТ с текстами».
6. zvar.narod.ru «Сварочные технологи и оборудование».
7. welder.ru › faq/svarka_aljuminija/ «Сварка алюминия: практические советы и рекомендации»
8. prom-tech.ru › page/press/weld/welding_d/ «Дефекты сварки. Устранение, причины, последствия».
9. polybum.com › welding/technologies/t3/ «Выбор режима сварки».
10. techno.x51.ru › index.php… «Газовая сварка. Сварка металлов».
11. shtorm-its.ru › rus/info/svartech/w19.php «Шторм. Технология сварки чугуна».
12. vds-omsk.ru «Сварка онлайн -... применение, безопасность, вред от сварки».
13. nporpk.ru › svar.htm «Сварочное оборудование».
14. www.svarka.net.
15. www.weldering.com.

Нормативные документы:

- ГОСТ 2.312-72 Единая система конструкторской документации. Условные изображения и обозначения швов сварных соединений.
- ГОСТ 2601-84 Сварка металлов. Термины и определение основных понятий.
- ГОСТ 3242-79 Соединения сварные. Методы контроля качества.
- ГОСТ 5264-80. Ручная дуговая сварка. Соединения сварные. Основные типы, конструктивные элементы и размеры.

- ГОСТ 7512-82 Контроль неразрушающий. Соединения сварные. Радиографический метод.
- ГОСТ 14782-86 Контроль неразрушающий. Соединения сварные. Методы ультразвуковые.
- ГОСТ 16037-80 Соединения сварные стальных трубопроводов. Основные типы, конструктивные элементы и размеры.
- ГОСТ 20415-82 Контроль неразрушающий. Методы акустические. Общие положения.
- ГОСТ 20426-82 Контроль неразрушающий. Методы дефектоскопии радиационные. Область применения.
- ГОСТ 14771-76 Дуговая сварка в защитном газе. Соединения сварные. Основные типы, конструктивные элементы и размеры.
- ГОСТ 16037-80 Соединения сварные стальных трубопроводов. Основные типы, конструктивные элементы и размеры.
- ГОСТ 3.1705-81 Единая система технологической документации. Правила записи операций и переходов. Сварка.

Приложение 1

Аттестационный лист

по учебной практике

ПМ.05 ВЫПОЛНЕНИЕ РАБОТ ПО ОДНОЙ ИЛИ НЕСКОЛЬКИМ ПРОФЕССИЯМ РАБОЧИХ, ДОЛЖНОСТЯМ СЛУЖАЩИХ

УП.05 Учебная практика

1. ФИО обучающегося_____,
№ группы_____, специальность 15.02.19 Сварочное производство.

2. Место проведения практики (организация), наименование, юридический адрес _____

3. Время проведения практики _____

4. Виды и объем работ, выполненные обучающимся во время практики:

Вид работ	**Количество часов**	**Качество выполнения**
Организация рабочего места и правила безопасности труда при ручной дуговой сварке, наплавке, резке плавящимся покрытым электродом (РД).	6	
Комплектация сварочного поста РД. Настройка оборудования для РД. Зажигание сварочной дуги различными способами.	6	
Подбор режимов РД углеродистых и конструкционных сталей, цветных металлов и их сплавов.	6	
Подготовка под сварку деталей из углеродистых и конструкционных сталей, цветных металлов и их сплавов	6	
Сборка деталей из углеродистых и конструкционных сталей, цветных металлов и их сплавов с применением приспособлений и их прихватках.	6	
Выполнение РД угловых швов пластин из углеродистой и конструкционной стали в различных положениях сварного шва.	6	
Выполнение РД пластин из углеродистой и конструкционной стали в различных положениях сварного шва.	6	
Выполнение РД кольцевых швов труб из углеродистых и конструкционных сталей в различных положениях сварного шва.	6	
Выполнение РД угловых швов пластин из цветных металлов и сплавов в различных положениях сварного шва.	6	
Выполнение РД стыковых швов пластин из цветных металлов и сплавов в различных положениях сварного шва.	6	
Организация рабочего места, проверка работоспособности и исправности оборудования для частично механизированной сварки (наплавки) плавлением.	6	
Настройка сварочного оборудования для частично механизированной сварки (наплавки) плавлением.	6	
Выполнение частично механизированной сварки (наплавки) плавлением простых деталей из углеродистых сталей в НПШ	6	

Выполнение частично механизированной сварки (наплавки) плавлением простых деталей из углеродистых сталей в ГПШ	6	
Выполнение частично механизированной сварки (наплавки) плавлением простых деталей из углеродистых сталей в ВПШ	6	
Выполнение частично механизированной сварки (наплавки) плавлением простых деталей из легированных сталей в НПШ	6	
Выполнение частично механизированной сварки (наплавки) плавлением простых деталей из легированных сталей в ГПШ	6	
Выполнение частично механизированной сварки (наплавки) плавлением простых деталей	6	
Выполнение частично механизированной сварки (наплавки) плавлением простых деталей	6	
Выполнение комплексной работы. Дифференцированный зачет.	6	

5. Качество выполнения работ в соответствии с технологией и (или) требованиями организации, в которой проходила практика

_____
_____
_____

Дата

М.П.

Подписи руководителя практики и ответственного лица организации

Приложение 2

Аттестационный лист
по производственной практике
ПМ.05 ВЫПОЛНЕНИЕ РАБОТ ПО ОДНОЙ ИЛИ НЕСКОЛЬКИМ ПРОФЕССИЯМ РАБОЧИХ, ДОЛЖНОСТЯМ СЛУЖАЩИХ

1. ФИО обучающегося_____,
№ группы_____, специальность 15.02.19 Сварочное производство.
2. Место проведения практики (организация), наименование, юридический адрес _____
3. Время проведения практики _____
4. Виды и объем работ, выполненные обучающимся во время практики:

Вид работ	**Количество часов**	**Проверяемые результаты (ПК,ОК)**	**Качество выполнения**
Организация рабочего места и правила безопасности при ручной дуговой сварке (наплавке, резке) плавящимся покрытым электродом.	6	ОК01-05, 09 ПК.5.4-ПК.5.7	
Чтение чертежей, схем, маршрутных и технологических карт. Выполнение подготовки деталей из углеродистых и конструкционных сталей, цветных металлов и их сплавов под сварку.	6	ОК01-05, 09 ПК.5.4-ПК.5.7	
Выполнение сборки деталей из углеродистых и конструкционных сталей, цветных металлов и их сплавов под сварку на прихватках и с применением сборочных приспособлений.	6	ОК01-05, 09 ПК.5.4-ПК.5.7	
Сварка стыкового соединения пластин толщиной 2-20 мм в нижнем положении сварного шва	6	ОК01-05, 09 ПК.5.4-ПК.5.7	
Сварка стыкового соединения пластин толщиной 2-20 мм в вертикальном положении сварного шва	6	ОК01-05, 09 ПК.5.4-ПК.5.7	
Сварка стыкового соединения пластин толщиной 2-20 мм в горизонтальном положении сварного шва	6	ОК01-05, 09 ПК.5.4-ПК.5.7	
Сварка таврового соединения пластин толщиной 2-20 мм в нижнем положении сварного шва. Сварка таврового соединения пластин толщиной 2-20 мм в вертикальном положении сварного шва	6	ОК01-05, 09 ПК.5.4-ПК.5.7	
Сварка углового соединения пластин толщиной 2-20 мм в нижнем положении сварного шва. Сварка углового соединения пластин толщиной 2-20 мм в	6	ОК01-05, 09 ПК.5.4-ПК.5.7	

горизонтальном положении сварного шва			
Выполнение дуговой резки листового металла. Выполнение дуговой резки металла различного профиля. Выполнение дуговой резки металла различного сечения большой толщины.	6	ОК01-05, 09 ПК.5.4-ПК.5.7	
Выполнение ручной дуговой наплавки на цилиндрическую поверхность деталей в различных пространственных положениях сварного шва.	6	ОК01-05, 09 ПК.5.4-ПК.5.7	
Подбор режимов частично механизированной сварки (наплавки) плавлением углеродистых и конструкционных сталей.	6	ОК01-05, 09 ПК.5.4-ПК.5.7	
Сборка деталей из углеродистых и конструкционных сталей с применением приспособлений и на прихватках.	6	ОК01-05, 09 ПК.5.4-ПК.5.7	
Выполнение частично механизированной сварки угловых и стыковых швов пластин из углеродистой и конструкционной стали в различных положениях сварного шва.	6	ОК01-05, 09 ПК.5.4-ПК.5.7	
Выполнение частично механизированной сварки угловых и стыковых швов пластин из углеродистой и конструкционной стали в различных положениях сварного шва.	6	ОК01-05, 09 ПК.5.4-ПК.5.7	
Выполнение частично механизированной сварки кольцевых швов труб из углеродистых и конструкционных сталей в различных положениях сварного шва.	6	ОК01-05, 09 ПК.5.4-ПК.5.7	
Выполнение частично механизированной сварки кольцевых швов труб из углеродистых и конструкционных сталей в различных положениях сварного шва.	6	ОК01-05, 09 ПК.5.4-ПК.5.7	
Выполнение частично механизированной сварки кольцевых швов труб из углеродистых и конструкционных сталей в различных положениях сварного шва.	6	ОК01-05, 09 ПК.5.4-ПК.5.7	
Выполнение частично механизированной наплавки валиков на плоскую и	6	ОК01-05, 09 ПК.5.4-ПК.5.7	

цилиндрическую поверхность деталей в различных пространственных положениях сварного шва			
Выполнение частично механизированной наплавки валиков на плоскую и цилиндрическую поверхность деталей в различных пространственных положениях сварного шва	6	ОК01-05, 09 ПК.5.4-ПК.5.7	
Выполнение комплексной работы. Дифференцированный зачет.	6	ОК01-05, 09 ПК.5.4-ПК.5.7	

Характеристика учебной и профессиональной деятельности студента во время /производственной практики *(дополнительная характеристика дается в произвольной форме)*
_____
_____
_____
_____
_____
_____

Дата «___» _____ 20___г.

Подпись руководителя практики
_____/ФИО, должность

Подпись ответственного лица организации (базы практики)

М.П. _____/ФИО, должность

Приложение 3

Форма дневника-отчёта, который обучающийся должен предоставить в конце практики руководителю практики:

МИНИСТЕРСТВО ОБРАЗОВАНИЯ И МОЛОДЕЖНОЙ ПОЛИТИКИ
СВЕРДЛОВСКОЙ ОБЛАСТИ
ГОСУДАРСТВЕННОЕ АВТОНОМНОЕ ПРОФЕССИОНАЛЬНОЕ ОБРАЗОВАТЕЛЬНОЕ
УЧРЕЖДЕНИЕ СВЕРДЛОВСКОЙ ОБЛАСТИ
«КАМЕНСК-УРАЛЬСКИЙ АГРОПРОМЫШЛЕННЫЙ ТЕХНИКУМ»

ДНЕВНИК

по производственной практике

ПМ.05 ВЫПОЛНЕНИЕ РАБОТ ПО ОДНОЙ ИЛИ НЕСКОЛЬКИМ ПРОФЕССИЯМ РАБОЧИХ, ДОЛЖНОСТЯМ СЛУЖАЩИХ
15.02.19 Сварочное производство

студента **4** курса группы **СП** _____
форма обучения очная

(ФИО)

Период практики (120ч) с _____ по _____

Место прохождения практики:

Руководители практики:

от организации (Ф.И.О. полностью, должность, подпись, печать):
от ГАПОУ СО КУАТ (Ф.И.О. полностью, должность, подпись, печать):
_____

1. Дневник по практике по профилю специальности

Дата	Затраченное время (часы)	Структурное подразделение	Краткое содержание выполняемых заданий, работ (характер, объем и др.)	Оценка руководителя практики от организации («5»,«4», «3», «2»)	Замечания и подписи руководителей	
					От организации	От техникума
	6					
	6					
	6					
	6					
	6					
	6					
	6					
	6					
	6					
	6					
	6					
	6					

Студент

_____

Руководитель практики от предприятия

_____

М.П.

2. Замечания руководителя практики от ГАПОУ СО «КУАТ»

Дата	Содержание замечания	Подпись, ФИО, должность проверяющего преподавателя

3. Заключение руководителя практики от техникума по прохождению студентом учебной практики

_____
_____
_____
_____
_____
_____
_____
_____
_____
_____

МИНИСТЕРСТВО ОБРАЗОВАНИЯ И МОЛОДЕЖНОЙ ПОЛИТИКИ
СВЕРДЛОВСКОЙ ОБЛАСТИ
ГОСУДАРСТВЕННОЕ АВТОНОМНОЕ ПРОФЕССИОНАЛЬНОЕ ОБРАЗОВАТЕЛЬНОЕ
УЧРЕЖДЕНИЕ СВЕРДЛОВСКОЙ ОБЛАСТИ
«КАМЕНСК-УРАЛЬСКИЙ АГРОПРОМЫШЛЕННЫЙ ТЕХНИКУМ»

УТВЕРЖДЕН
Приказом директора
ГАПОУ СО «Каменск-Уральский
агропромышленный техникум»
С.И. Некрасова
Пр.№57-уч от 19.05.2025

КОМПЛЕКТ КОНТРОЛЬНО-ОЦЕНОЧНЫХ СРЕДСТВ ПРАКТИЧЕСКОГО ОБУЧЕНИЯ ПРОФЕССИОНАЛЬНОГО МОДУЛЯ ПМ.01 ПОДГОТОВКА И ОСУЩЕСТВЛЕНИЕ ТЕХНОЛОГИЧЕСКИХ ПРОЦЕССОВ ИЗГОТОВЛЕНИЯ СВАРНЫХ КОНСТРУКЦИЙ
УП.01.01 Учебная практика
ПП.01 Производственная практика

Для подготовки специалистов среднего звена:
15.02.19 Сварочное производство"

Форма обучения: очная
Срок обучения: 3 г.10 мес.
Уровень освоения: базовый

Каменск-Уральский
2025

Комплект контрольно-оценочных средств (далее - КОС) практического обучения профессионального модуля ПМ.01 разработан на основе Федерального государственного образовательного стандарта среднего профессионального образования по специальности среднего профессионального образования 15.02.19 Сварочное производство, утвержденного приказом Министерства образования и науки РФ от 30.11.2023 г. N 907 (зарегистрировано в Минюсте России 29.12.2023 N 76769).

Организация-разработчик:
Государственное автономное профессиональное образовательное учреждение Свердловской области «Каменск-Уральский агропромышленный техникум»

Разработчик:
Каверина Наталья Анатольевна, мастер производственного обучения, первая квалификационная категория

Рецензент:

М.М. Гайсина	Зав. отделением	ГАПОУ СО «КУАТ»
Фамилия, Имя, Отчество	должность	место работы

Рассмотрен на заседании ПЦК, протокол №1 от 19.05.2025
Руководитель ПЦК: Нигматуллина А.Р.

Рассмотрен на заседании педагогического совета, протокол №12 от 19.05.2025
Председатель: Некрасов С.И.

Согласован на заседании НМС, протокол №1 от 19.05.2025
Председатель: Э.В. Павлова

СОДЕРЖАНИЕ

1. ПАСПОРТ КОС ПРАКТИЧЕСКОГО ОБУЧЕНИЯ ПРОФЕССИОНАЛЬНОГО МОДУЛЯ 4
2. ОЦЕНКА УРОВНЯ ОСВОЕНИЯ ПРАКТИЧЕСКОГО ОБУЧЕНИЯ ПРОФЕССИОНАЛЬНОГО МОДУЛЯ 6
3. КОНТРОЛЬ И ОЦЕНКА РЕЗУЛЬТАТОВ ОСВОЕНИЯ ПРАКТИЧЕСКОГО ОБУЧЕНИЯ ПРОФЕССИОНАЛЬНОГО МОДУЛЯ 12

1. ПАСПОРТ КОС ПРАКТИЧЕСКОГО ОБУЧЕНИЯ ПРОФЕССИОНАЛЬНОГО МОДУЛЯ ПМ.01 ПОДГОТОВКА И ОСУЩЕСТВЛЕНИЕ ТЕХНОЛОГИЧЕСКИХ ПРОЦЕССОВ ИЗГОТОВЛЕНИЯ СВАРНЫХ КОНСТРУКЦИЙ

1.1. Область применения программы

КОС предназначен для проверки результатов освоения практического обучения профессионального модуля ПМ.01 Подготовка и осуществление технологических процессов изготовления сварных конструкций и входит в состав фонда оценочных средств программы подготовки специалистов среднего звена (далее - ППССЗ) по специальности 15.02.19 Сварочное производство", реализуемой в ГАПОУ СО «Каменск-Уральский агропромышленный техникум».

Комплект контрольно-оценочных средств разработан на основе рабочей программы ПМ.01 Подготовка и осуществление технологических процессов изготовления сварных конструкций.

Структура комплекта контрольно-оценочных средств, порядок разработки, согласования и утверждения регламентированы документированной процедурой «Периодичность и порядок текущего контроля успеваемости и промежуточной аттестации обучающихся», утвержденной в техникуме.

1.2. Планируемые результаты освоения практического обучения профессионального модуля

Целью оценки по учебной и производственной практике является оценка освоения: 1) профессиональных и общих компетенций; 2) практического опыта и умений.

Наименование ОК, ПК	Знания и умения
ОК 01. Выбирать способы решения задач профессиональной деятельности применительно к различным контекстам	иметь практический опыт: применения различных методов, способов и приемов сборки и сварки конструкций с эксплуатационными свойствами; технической подготовки производства сварных конструкций; выбора оборудования, приспособлений и инструментов для обеспечения производства сварных соединений с заданными свойствами; хранения и использования сварочной аппаратуры и инструментов в ходе производственного процесса; уметь: организовать рабочее место сварщика; выбирать рациональный способ сборки и сварки конструкции, оптимальную технологию соединения или обработки конкретной конструкции или материала; использовать типовые методики выбора параметров сварочных технологических процессов; устанавливать режимы сварки; рассчитывать нормы расхода основных и сварочных материалов для изготовления сварного узла или конструкции;
ОК 02. Использовать современные средства поиска, анализа и интерпретации информации и информационные технологии для выполнения задач профессиональной деятельности	
ОК 03. Планировать и реализовывать собственное профессиональное и личностное развитие, предпринимательскую деятельность в профессиональной сфере, использовать знания по финансовой грамотности в различных жизненных ситуациях	
ОК 04. Эффективно взаимодействовать и работать в коллективе и команде	
ОК 05. Осуществлять устную и письменную коммуникацию на государственном языке Российской Федерации с учетом особенностей социального и культурного контекста	
ОК 09. Пользоваться профессиональной документацией на государственном и иностранном языках. (п. 5.1 в ред. Приказа Минпросвещения	

России от 01.09.2022 N 796)	читать рабочие чертежи сварных конструкций; знать: виды сварочных участков; виды сварочного оборудования, устройство и правила эксплуатации; источники питания; оборудование сварочных постов; технологический процесс подготовки деталей под сборку и сварку; основы технологии сварки и производства сварных конструкций; методику расчетов режимов ручных и механизированных способов сварки; основные технологические приемы сварки и наплавки сталей, чугунов и цветных металлов; технологию изготовления сварных конструкций различного класса; технику безопасности проведения сварочных работ и меры экологической защиты окружающей среды
ПК 1.1. Применять различные методы, способы и приемы сборки и сварки конструкций с эксплуатационными свойствами.	
ПК 1.2. Выполнять техническую подготовку производства сварных конструкций.	
ПК 1.3. Выбирать оборудование, приспособления и инструменты для обеспечения производства сварных соединений с заданными свойствами.	
ПК 1.4. Хранить и использовать сварочную аппаратуру и инструменты в ходе производственного процесса.	

2. ОЦЕНКА УРОВНЯ ОСВОЕНИЯ ПРАКТИЧЕСКОГО ОБУЧЕНИЯ ПРОФЕССИОНАЛЬНОГО МОДУЛЯ

2.1 Виды работ практики и проверяемые результаты обучения по профессиональному модулю

2.1.1 Учебная практика:

Вид работ	Количество часов	Проверяемые результаты (ПК,ОК)
Подготовка металла под сварку: Зачистка, правка, разметка. Рубка и резка заготовок.	6	ОК1-ОК5, ОК9, ПК1.1
Подготовка кромок деталей под сварку в соответствии с чертежом и требованиями ГОСТ5264-80; ГОСТ 16037-80; ГОСТ 23518-79. Подготовка деталей с отбортовкой кромок. Подготовка кромок с односторонней разделкой. Подготовка кромок с двусторонней разделкой.	6	ОК1-ОК5, ОК9, ПК1.1
Сборка деталей на прихватки стыковых, угловых, тавровых, нахлесточных соединений. Ручная дуговая сварка простых деталей из углеродистой стали в нижнем положении сварного шва.	6	ОК1-ОК5, ОК9, ПК1.1
Ручная дуговая сварка простых деталей из углеродистой стали в вертикальном положении шва.	6	ОК1-ОК5, ОК9, ПК1.1
Ручная дуговая сварка простых деталей из углеродистой стали в горизонтальном положении сварного шва.	6	ОК1-ОК5, ОК9, ПК1.1
Ручная дуговая сварка простых деталей из углеродистой стали разной толщины с разделкой кромки в разных пространственных положениях сварного шва.	6	ОК1-ОК5, ОК9, ПК1.1
Сварочные трансформаторы и выпрямители. Инверторы. Конструкция оборудования. Выбор источника для электродуговой сварки. Подключение и подготовка оборудования к работе. Меры электробезопасности при эксплуатации оборудования.	6	ОК1-ОК5, ОК9, ПК1.1, ПК1.2
Настройка оборудования для ручной дуговой сварки. Выбор режимов сварки. Сборка на прихватки и сварка простых сварных соединений деталей из углеродистой стали в нижнем, вертикальном, горизонтальном пространственных положениях.	6	ОК1-ОК5, ОК9, ПК1.1, ПК1.2
Настройка оборудования для ручной дуговой сварки. Выбор режимов сварки. Сборка на прихватки и сварка простых сварных соединений деталей из углеродистой стали в нижнем, вертикальном, горизонтальном пространственных положениях.	6	ОК1-ОК5, ОК9, ПК1.1, ПК1.2

Настройка оборудования и приспособлений для ручной дуговой сварки. Выбор режимов сварки Сварка поворотных труб из низкоуглеродистой стали при горизонтальном положении оси трубы	6	ОК1-ОК5, ОК9, ПК1.1, ПК1.2
Сварка поворотных труб из низкоуглеродистой стали при вертикальном положении оси трубы	6	ОК1-ОК5, ОК9, ПК1.1, ПК1.2
Сварка труб в неповоротном положении из низкоуглеродистой стали при горизонтальном положении оси трубы.	6	ОК1-ОК5, ОК9, ПК1.1, ПК1.2
Подготовка электрооборудования для механизированной сварки. Организация рабочего места, правила безопасности с электрооборудованием. Проверка оснащенности, работоспособности и исправности оборудования сварочного поста . Настройка оборудования. Выбор сварочных материалов. Сборка на прихватки и сварка простых сварных соединений деталей из углеродистой стали в нижнем пространственном положении.	6	ОК1-ОК5, ОК9, ПК1.1, ПК1.2
Требования к оборудованию для механизированной сварки. Составные части полуавтомата. Настройка оборудования. Сборка на прихватки и сварка простых сварных соединений деталей из углеродистой стали в вертикальном, горизонтальном пространственных положениях.	6	ОК1-ОК5, ОК9, ПК1.1, ПК1.2
Требования к оборудованию для механизированной сварки. Составные части полуавтомата. Настройка оборудования. Сборка на прихватки и сварка простых сварных соединений деталей из углеродистой стали в вертикальном, горизонтальном, потолочном пространственных положениях.	6	ОК1-ОК5, ОК9, ПК1.1, ПК1.2
Сварка труб в неповоротном положении из низкоуглеродистой стали при горизонтальном положении оси трубы.	6	ОК1-ОК5, ОК9, ПК1.1, ПК1.2
Сварка труб в неповоротном положении из низкоуглеродистой стали при положении оси трубы под углом 45^0.	6	ОК1-ОК5, ОК9, ПК1.1, ПК1.2
Дифференцированный зачет. Чтение чертежа сварной конструкции. Сборка конструкции на прихватках. Ручная дуговая сварка простых деталей толщиной 5-8 мм из углеродистой стали в нижнем и вертикальном пространственном положении сварного шва. Выполнение техники безопасности при проведении сварочных работ (наличие СИЗ, выключение оборудования при перерывах в работе, порядок на рабочем месте). Контроль ВИК с применением измерительного инструмента сварного шва согласно ГОСТ 5264-80.	6	ОК1-ОК5, ОК9, ПК1.1, ПК1.2

2.1.2 Производственная практика:

Вид работ	Количество часов	Проверяемые результаты (ПК,ОК)
Подготовка металла под сварку. Разделка кромок.	6	ОК1-ОК5, ОК9, ПК1.1
РДС конструкций и трубопроводов различного диаметра при предварительном нагреве участка сварного соединения.	6	ОК1-ОК5, ОК9, ПК1.1
Ручная дуговая сварка простых деталей из углеродистой стали в нижнем, вертикальном положении шва.	6	ОК1-ОК5, ОК9, ПК1.1
Сборка на прихватки деталей и конструкций с обратным прогибом.	6	ОК1-ОК5, ОК9, ПК1.1
Сборка на прихватки деталей и конструкций с жестким закреплением.	6	ОК1-ОК5, ОК9, ПК1.1
Снижение деформации и напряжений в конструкциях с применением термообработки.	6	ОК1-ОК5, ОК9, ПК1.1
РДС конструкций из углеродистых и низколегированных сталей с соблюдением технологии сварки.	6	ОК1-ОК5, ОК9, ПК1.1
Термическая правка конструкций после сварки.	6	ОК1-ОК5, ОК9, ПК1.1
РДС чугуна «Холодная и с подогревом». Выполнение техники безопасности при проведении сварочных работ (наличие СИЗ, выключение оборудования при перерывах в работе, порядок на рабочем месте)	12	ОК1-ОК5, ОК9, ПК1.1
Ручная и механическая разделка кромок.	6	ОК1-ОК5, ОК9, ПК1.2
Способы сборки деталей конструкций с использованием кондуктора или жестких зажимов. РДС. Рациональный выбор сборочно-сварочных приспособлений.	12	ОК1-ОК5, ОК9, ПК1.2
Технологическая последовательность выполнения прихваток деталей и конструкций. РДС. Рациональный выбор и применение слесарных и контрольно-измерительных инструментов.	12	ОК1-ОК5, ОК9, ПК1.2
Особенности выполнения прихваток конструкций из чугуна. РДС. Выполнение техники безопасности при проведении сварочных работ (наличие СИЗ, выключение оборудования при перерывах в работе, порядок на рабочем месте)	12	ОК1-ОК5, ОК9, ПК1.2

Технологические особенности подготовки деталей конструкций под сварку цветных металлов и сплавов.	6	ОК1-ОК5, ОК9, ПК1.2
Выбор и выставление зазоров в зависимости от толщины свариваемого металла. РДС	6	ОК1-ОК5, ОК9, ПК1.2
Выбор сварочного оборудования с учетом эксплуатационных свойств конструкции толщины свариваемого металла. Выполнение техники безопасности при проведении сварочных работ (наличие СИЗ, выключение оборудования при перерывах в работе, порядок на рабочем месте)	12	ОК1-ОК5, ОК9, ПК1.3
Выбор оборудования для термической обработки сварного соединения в зависимости от сложности конструкции	6	ОК1-ОК5, ОК9, ПК1.3
Регламентные работы по сохранности электросварочного оборудования для ручной дуговой и полуавтоматической сварки. Выполнение техники безопасности при проведении сварочных работ (наличие СИЗ, выключение оборудования при перерывах в работе, порядок на рабочем месте)	6	ОК1-ОК5, ОК9, ПК1.4
Дифференцированный зачет. Чтение чертежа сварной конструкции «Резервуар 002СБ». выбор необходимого свариваемого материала и сварочных материалов. Выбор и настройка режимов сварки сварочного оборудования. Расчет нормы расхода основных и сварочных материалов для изготовления сварного узла или конструкции Сварка конструкции. Контроль ВИК с применением измерительного инструмента сварного шва согласно ГОСТ 5264-80, ГОСТ 16037-80, ГОСТ 14771-80.	6	ОК1-ОК5, ОК9, ПК1.4

2.2 Материалы для промежуточной аттестации

2.2.1 Учебная практика

Промежуточная аттестация проводится в форме дифференцированного зачета в 5 семестре

Типовые вопросы и задания:

Чтение чертежа сварной конструкции. Сборка конструкции на прихватках. Ручная дуговая сварка простых деталей толщиной 5-8 мм из углеродистой стали в нижнем и

вертикальном пространственном положении сварного шва. Выполнение техники безопасности при проведении сварочных работ (наличие СИЗ, выключение оборудования при перерывах в работе, порядок на рабочем месте). Контроль ВИК с применением измерительного инструмента сварного шва согласно ГОСТ 5264-80.

Дифференцированный зачет по учебной практике выставляется на основании результатов выполнения комплексной практической работы и данных аттестационного листа (характеристики профессиональной деятельности обучающегося на практике) с указанием видов работ, выполненных обучающимся во время практики, их объема, качества выполнения в соответствии с технологией и требованиями организации, в которой проходила практика (Приложение 1).

2.2.1 Производственная практика

Промежуточная аттестация проводится в форме дифференцированного зачета в 6 семестре

Типовые вопросы и задания:

Чтение чертежа сварной конструкции «Резервуар 002СБ». Выбор необходимого свариваемого материала и сварочных материалов. Выбор и настройка режимов сварки сварочного оборудования. Расчет нормы расхода основных и сварочных материалов для изготовления сварного узла или конструкции Сварка конструкции. Контроль ВИК с применением измерительного инструмента сварного шва согласно ГОСТ 5264-80, ГОСТ 16037-80, ГОСТ 14771-80.

Дифференцированный зачет по производственной практике выставляется на основании данных аттестационного листа с указанием видов работ, выполненных обучающимся во время практики, их объема, качества выполнения в соответствии с технологией и требованиями организации, в которой проходила практика.

Порядок заполнения и ведения дневника-отчета:

1. Дневник-отчет (Приложение 3) заполняется студентом и регулярно ведется в течение всей практики. Получив дневник-отчет, студент заполняет по всем пунктам обложку и разделы: общие сведения и даты прохождения практики;

В календарно-тематическом плане ставится печать и подпись руководителя практики.

2. Записи в третьем разделе делаются ежедневно во время прохождения недельной практики.

3. По окончании практики руководитель практики от предприятия пишет в дневнике-отчете характеристику на студента и ставит оценку, печать и подпись.

4. Студент, не выполнивший программу практики, получивший отрицательный отзыв о работе или неудовлетворительную оценку при защите отчета, направляется повторно на практику. Неудовлетворительная оценка (не зачет) приравнивается к академической задолженности.

Дополнительно к отчету могут быть приложены:

Расположение материалов в отчете	**Примечание**
Благодарственное письмо в адрес ОУ и/или лично практиканта	Выдается на предприятии/организации. Прикладывается к отчету при его наличии.
Анкета удовлетворенности руководителя от предприятия качеством подготовки студентов – практикантов.	Бланк анкеты выдается заведующим по УПР/руководителем учебной практикой (иным должностным лицом, ответственным за проведение практики в ОУ). Анкета заполняется лично представителем предприятия / организации, подписывается и заверяется печатью.

Использование электронного варианта методических рекомендаций сэкономит время и облегчит техническую сторону подготовки отчета по практике, т.к. содержит образцы и шаблоны различных разделов отчета.

Содержание дневника-отчёта по практике формируется в скоросшивателе.

Оценка по учебной и производственной практике производится на основании данных аттестационного листа (характеристики профессиональной деятельности обучающегося/студента на практике) с указанием видов работ, выполненных обучающимся во время практики, их объема, качества выполнения в соответствии с технологией и (или) требованиями организации, в которой проходила практика.

3. КОНТРОЛЬ И ОЦЕНКА РЕЗУЛЬТАТОВ ОСВОЕНИЯ ПРАКТИЧЕСКОГО ОБУЧЕНИЯ ПРОФЕССИОНАЛЬНОГО МОДУЛЯ

Результаты (освоенные профессиональные компетенции)	**Основные показатели оценки результата**
ПК1.1 Применять различные методы, способы производства и приемы сборки и сварки конструкций с эксплуатационными свойстваи	1.1.1 Чтение (выполнение) чертежа сварной конструкции в соответствии с ЕСКД
	1.1.2 Выбор необходимого ГОСТ для определения подготовки и разделки кромок свариваемых деталей сварной конструкции
	1.1.3 Выполнение необходимых слесарных операций при подготовке деталей к сборке (зачистка, разделка кромок) в соответствии с технологическим процессом
	1.1.4 Применение рационального способа сборки и сварки сварной конструкции в соответствии с ГОСТ с применением сборочных приспособлений
	1.1.5 Выполнение необходимого количества прихваток определенных размеров в соответствии с нормативно-технической документацией
	1.1.6 Выполнение вида сварки в указанном пространственном положении в соответствии с чертежом
	1.1.7 Выполнение ВИК сварных швов сварной конструкции.
ПК1.2 Выполнять техническую подготовку производства сварных конструкций	1.2.1 Организация рабочего места сварщика
	1.2.2 Расчет нормы расхода основных и сварочных материалов для изготовления сварного узла или конструкции
ПК1.3 Выбирать оборудование, приспособления и инструменты для обеспечения производства сварных соединений с заданными свойствами	1.3.1 Использование типовой методики выбора параметров сварочного технологического процесса
	1.3.2 Рациональный выбор сварочного оборудования в соответствии с указанным видом сварки на чертеже
	1.3.3 Рациональный выбор сборочно-сварочных приспособлений
	1.3.4 Рациональный выбор и применение слесарных и контрольно-измерительных инструментов
ПК1.4 Хранить и использовать сварочную аппаратуру и инструменты в ходе	1.4.1 Выполнение техники безопасности при проведении сварочных

производственного процесса	работ (наличие СИЗ, выключение оборудования при перерывах в работе, порядок на рабочем месте)

Формы и методы контроля и оценки результатов обучения должны позволять проверять у обучающихся не только сформированность профессиональных компетенций, но и развитие общих компетенций и обеспечивающих их умений.

Результаты (освоенные общие компетенции)	**Основные показатели оценки результата**
ОК 01. Выбирать способы решения задач профессиональной деятельности применительно к различным контекстам	Содержание выполненной работы соответствует заданию Выполнение задания с учетом требований стандартов с необходимой полнотой содержания
ОК 02. Использовать современные средства поиска, анализа и интерпретации информации и информационные технологии для выполнения задач профессиональной деятельности	Выбор необходимых источников информации (нормативные документы, ГОСТы и интернет ресурсы)
ОК 03. Планировать и реализовывать собственное профессиональное и личностное развитие, предпринимательскую деятельность в профессиональной сфере, использовать знания по финансовой грамотности в различных жизненных ситуациях	Принятие нужного решения в стандартной и нестандартной ситуациях. Взятие на себя ответственности за результат выполненного задания. Самооценка качества выполнения задания. Осознанный выбор задания повышенной сложности с целью повышения квалификации
ОК 04. Эффективно взаимодействовать и работать в коллективе и команде	Взаимодействие со студентами, преподавателями и мастерами в ходе выполнения задания с использованием программного обеспечения
ОК 05. Осуществлять устную и письменную коммуникацию на государственном языке Российской Федерации с учетом особенностей социального и культурного контекста	Использование профессиональной терминологии
ОК 09. Пользоваться профессиональной документацией на государственном и иностранном языках (п. 5.1 в ред. Приказа Минпросвещения России от 01.09.2022 N 796)	Использование профессиональной терминологии

Оценка знаний, умений и навыков по результатам текущего и итогового контроля производится в соответствии с универсальной шкалой (таблица).

Процент результативности (правильных ответов)	**Качественная оценка индивидуальных образовательных достижений**	
	балл (отметка)	**вербальный аналог**
90 ÷ 100	5	отлично
80 ÷ 89	4	хорошо
70 ÷ 79	3	удовлетворительно
менее 70	2	не удовлетворительно

Приложение 1

Аттестационный лист
по учебной практике
ПМ.01 ПОДГОТОВКА И ОСУЩЕСТВЛЕНИЕ ТЕХНОЛОГИЧЕСКИХ ПРОЦЕССОВ ИЗГОТОВЛЕНИЯ СВАРНЫХ КОНСТРУКЦИЙ

1. ФИО обучающегося_____,
№ группы_____, специальность 22.02.06 Сварочное производство.
2. Место проведения практики (организация), наименование, юридический адрес _____
3. Время проведения практики _____
4. Виды и объем работ, выполненные обучающимся во время практики:

Вид работ	Количество часов	Проверяемые результаты (ПК,ОК)	Качество выполнения
Подготовка металла под сварку: Зачистка, правка, разметка. Рубка и резка заготовок.	6	ОК1-ОК5, ОК9, ПК1.1	
Подготовка кромок деталей под сварку в соответствии с чертежом и требованиями ГОСТ5264-80; ГОСТ 16037-80; ГОСТ 23518-79. Подготовка деталей с отбортовкой кромок. Подготовка кромок с односторонней разделкой. Подготовка кромок с двусторонней разделкой.	6	ОК1-ОК5, ОК9, ПК1.1	
Сборка деталей на прихватки стыковых, угловых, тавровых, нахлесточных соединений. Ручная дуговая сварка простых деталей из углеродистой стали в нижнем положении сварного шва.	6	ОК1-ОК5, ОК9,ПК1.1	
Ручная дуговая сварка простых деталей из углеродистой стали в вертикальном положении шва.	6	ОК1-ОК5, ОК9, ПК1.1	
Ручная дуговая сварка простых деталей из углеродистой стали в горизонтальном положении сварного шва.	6	ОК1-ОК5, ОК9, ПК1.1	
Ручная дуговая сварка простых деталей из углеродистой стали разной толщины с разделкой кромки в разных пространственных положениях сварного шва.	6	ОК1-ОК5, ОК9, ПК1.1	
Сварочные трансформаторы и выпрямители. Инверторы. Конструкция оборудования. Выбор источника для электродуговой сварки. Подключение и подготовка оборудования к работе. Меры электробезопасности при эксплуатации оборудования.	6	ОК1-ОК5, ОК9, ПК1.1, ПК1.2	

Настройка оборудования для ручной дуговой сварки. Выбор режимов сварки. Сборка на прихватки и сварка простых сварных соединений деталей из углеродистой стали в нижнем, вертикальном, горизонтальном пространственных положениях.	6	ОК1-ОК5, ОК9, ПК1.1, ПК1.2	
Настройка оборудования для ручной дуговой сварки. Выбор режимов сварки. Сборка на прихватки и сварка простых сварных соединений деталей из углеродистой стали в нижнем, вертикальном, горизонтальном пространственных положениях.	6	ОК1-ОК5, ОК9, ПК1.1, ПК1.2	
Сварка поворотных труб из низкоуглеродистой стали при вертикальном положении оси трубы	6	ОК1-ОК5, ОК9, ПК1.1, ПК1.2	
Сварка труб в неповоротном положении из низкоуглеродистой стали при горизонтальном положении оси трубы.	6	ОК1-ОК5, ОК9, ПК1.1, ПК1.2	
Подготовка электрооборудования для механизированной сварки. Организация рабочего места, правила безопасности с электрооборудованием. Проверка оснащенности, работоспособности и исправности оборудования сварочного поста . Настройка оборудования. Выбор сварочных материалов. Сборка на прихватки и сварка простых сварных соединений деталей из углеродистой стали в нижнем пространственном положении.	6	ОК1-ОК5, ОК9, ПК1.1, ПК1.2	
Требования к оборудованию для механизированной сварки. Составные части полуавтомата. Настройка оборудования. Сборка на прихватки и сварка простых сварных соединений деталей из углеродистой стали в вертикальном, горизонтальном пространственных положениях.	6	ОК1-ОК5, ОК9, ПК1.1, ПК1.2	
Требования к оборудованию для механизированной сварки. Составные части полуавтомата. Настройка оборудования. Сборка на прихватки и сварка простых сварных соединений деталей из углеродистой стали в вертикальном, горизонтальном, потолочном пространственных положениях.	6	ОК1-ОК5, ОК9, ПК1.1, ПК1.2	

Сварка труб в неповоротном положении из низкоуглеродистой стали при горизонтальном положении оси трубы.	6	ОК1-ОК5, ОК9, ПК1.1, ПК1.2	
Сварка труб в неповоротном положении из низкоуглеродистой стали при положении оси трубы под углом 45^0.	6	ОК1-ОК5, ОК9, ПК1.1, ПК1.2	
Дифференцированный зачет. Чтение чертежа сварной конструкции. Сборка конструкции на прихватках. Ручная дуговая сварка простых деталей толщиной 5-8 мм из углеродистой стали в нижнем и вертикальном пространственном положении сварного шва. Выполнение техники безопасности при проведении сварочных работ (наличие СИЗ, выключение оборудования при перерывах в работе, порядок на рабочем месте). Контроль ВИК с применением измерительного инструмента сварного шва согласно ГОСТ 5264-80.	6	ОК1-ОК5, ОК9, ПК1.1, ПК1.2	

5. Качество выполнения работ в соответствии с технологией и (или) требованиями организации, в которой проходила практика

_____
_____
_____

Дата

М.П.

Подписи руководителя практики и ответственного лица организации

Приложение 2

Аттестационный лист
по производственной практике
ПМ.01 ПОДГОТОВКА И ОСУЩЕСТВЛЕНИЕ ТЕХНОЛОГИЧЕСКИХ ПРОЦЕССОВ ИЗГОТОВЛЕНИЯ СВАРНЫХ КОНСТРУКЦИЙ

1. ФИО обучающегося_____,
№ группы_____, специальность 22.02.06 Сварочное производство.
2. Место проведения практики (организация), наименование, юридический адрес _____
3. Время проведения практики _____
4. Виды и объем работ, выполненные обучающимся во время практики:

Вид работ	**Количество часов**	**Проверяемые результаты (ПК,ОК)**	**Качество выполнения**
Подготовка металла под сварку. Разделка кромок.	6	ОК1-ОК5, ОК9, ПК1.1	
РДС конструкций и трубопроводов различного диаметра при предварительном нагреве участка сварного соединения.	6	ОК1-ОК5, ОК9, ПК1.1	
Ручная дуговая сварка простых деталей из углеродистой стали в нижнем, вертикальном положении шва.	6	ОК1-ОК5, ОК9, ПК1.1	
Сборка на прихватки деталей и конструкций с обратным прогибом.	6	ОК1-ОК5, ОК9, ПК1.1	
Сборка на прихватки деталей и конструкций с жестким закреплением.	6	ОК1-ОК5, ОК9, ПК1.1	
Снижение деформации и напряжений в конструкциях с применением термообработки.	6	ОК1-ОК5, ОК9, ПК1.1	
РДС конструкций из углеродистых и низколегированных сталей с соблюдением технологии сварки.	6	ОК1-ОК5, ОК9, ПК1.1	
Термическая правка конструкций после сварки.	6	ОК1-ОК5, ОК9, ПК1.1	
РДС чугуна «Холодная и с подогревом». Выполнение техники безопасности при проведении сварочных работ (наличие СИЗ, выключение оборудования при перерывах	12	ОК1-ОК5, ОК9, ПК1.1	

в работе, порядок на рабочем месте)			
Ручная и механическая разделка кромок.	6	ОК1-ОК5, ОК9, ПК1.2	
Способы сборки деталей конструкций с использованием кондуктора или жестких зажимов. РДС. Рациональный выбор сборочно-сварочных приспособлений.	12	ОК1-ОК5, ОК9, ПК1.2	
Технологическая последовательность выполнения прихваток деталей и конструкций. РДС. Рациональный выбор и применение слесарных и контрольно-измерительных инструментов.	12	ОК1-ОК5, ОК9, ПК1.2	
Особенности выполнения прихваток конструкций из чугуна. РДС. Выполнение техники безопасности при проведении сварочных работ (наличие СИЗ, выключение оборудования при перерывах в работе, порядок на рабочем месте)	12	ОК1-ОК5, ОК9, ПК1.2	
Технологические особенности подготовки деталей конструкций под сварку цветных металлов и сплавов.	6	ОК1-ОК5, ОК9, ПК1.2	
Выбор и выставление зазоров в зависимости от толщины свариваемого металла. РДС	6	ОК1-ОК5, ОК9, ПК1.2	
Выбор сварочного оборудования с учетом эксплуатационных свойств конструкции толщины свариваемого металла. Выполнение техники безопасности при проведении сварочных работ (наличие СИЗ, выключение оборудования при перерывах в работе, порядок на рабочем месте)	12	ОК1-ОК5, ОК9, ПК1.3	
Выбор оборудования для термической обработки сварного соединения в зависимости от сложности	6	ОК1-ОК5, ОК9, ПК1.3	

конструкции			
Регламентные работы по сохранности электросварочного оборудования для ручной дуговой и полуавтоматической сварки. Выполнение техники безопасности при проведении сварочных работ (наличие СИЗ, выключение оборудования при перерывах в работе, порядок на рабочем месте)	6	ОК1-ОК5, ОК9, ПК1.4	
Дифференцированный зачет. Чтение чертежа сварной конструкции «Резервуар 002СБ». выбор необходимого свариваемого материала и сварочных материалов. Выбор и настройка режимов сварки сварочного оборудования. Расчет нормы расхода основных и сварочных материалов для изготовления сварного узла или конструкции Сварка конструкции. Контроль ВИК с применением измерительного инструмента сварного шва согласно ГОСТ 5264-80, ГОСТ 16037-80, ГОСТ 14771-80.	6	ОК1-ОК5, ОК9, ПК1.4	

Характеристика учебной и профессиональной деятельности студента во время /производственной практики *(дополнительная характеристика дается в произвольной форме)*

_____
_____
_____
_____
_____
_____

Дата «___» _____ 20___г.

Подпись руководителя практики
_____/ФИО, должность

Подпись ответственного лица организации (базы практики)

М.П. _____/ФИО, должность

Приложение 3

Форма дневника-отчёта, который обучающийся должен предоставить в конце практики руководителю практики:

МИНИСТЕРСТВО ОБРАЗОВАНИЯ И МОЛОДЕЖНОЙ ПОЛИТИКИ
СВЕРДЛОВСКОЙ ОБЛАСТИ
ГОСУДАРСТВЕННОЕ АВТОНОМНОЕ ПРОФЕССИОНАЛЬНОЕ
ОБРАЗОВАТЕЛЬНОЕ УЧРЕЖДЕНИЕ СВЕРДЛОВСКОЙ ОБЛАСТИ
«КАМЕНСК-УРАЛЬСКИЙ АГРОПРОМЫШЛЕННЫЙ ТЕХНИКУМ»

ДНЕВНИК

по производственной практике

ПМ.01 ПОДГОТОВКА И ОСУЩЕСТВЛЕНИЕ ТЕХНОЛОГИЧЕСКИХ ПРОЦЕССОВ ИЗГОТОВЛЕНИЯ СВАРНЫХ КОНСТРУКЦИЙ
22.02.06 Сварочное производство

студента **4** курса группы **СП** _____
форма обучения очная

(ФИО)

Период практики (144 часа) с _____ по _____

Место прохождения практики:

Руководители практики:

от организации (Ф.И.О. полностью, должность, подпись, печать):
от ГАПОУ СО КУАТ (Ф.И.О. полностью, должность, подпись, печать):
_____

1. Дневник по практике по профилю специальности

Дата	Затраченное время (часы)	Структурное подразделение	Краткое содержание выполняемых заданий, работ (характер, объем и др.)	Оценка руководителя практики от организации («5»,«4», «3», «2»)	Замечания и подписи руководителей	
					От организации	От техникума
	6					
	6					
	6					
	6					
	6					
	6					
	6					
	6					
	6					
	6					
	6					
	6					

Студент

_____

Руководитель практики от предприятия

_____

М.П.

2. Замечания руководителя практики от ГАПОУ СО «КУАТ»

Дата	Содержание замечания	Подпись, ФИО, должность проверяющего преподавателя

3. Заключение руководителя практики от техникума по прохождению студентом учебной практики

_____

_____

_____

_____

_____

_____

_____

_____

_____

_____

_____

МИНИСТЕРСТВО ОБРАЗОВАНИЯ И МОЛОДЕЖНОЙ ПОЛИТИКИ
СВЕРДЛОВСКОЙ ОБЛАСТИ
ГОСУДАРСТВЕННОЕ АВТОНОМНОЕ ПРОФЕССИОНАЛЬНОЕ ОБРАЗОВАТЕЛЬНОЕ
УЧРЕЖДЕНИЕ СВЕРДЛОВСКОЙ ОБЛАСТИ
«КАМЕНСК-УРАЛЬСКИЙ АГРОПРОМЫШЛЕННЫЙ ТЕХНИКУМ»

УТВЕРЖДЕН
Приказом директора
ГАПОУ СО «Каменск-Уральский
агропромышленный техникум»
С.И. Некрасова
Пр.№57-уч от 19.05.2025

КОМПЛЕКТ КОНТРОЛЬНО-ОЦЕНОЧНЫХ СРЕДСТВ ПРАКТИЧЕСКОГО ОБУЧЕНИЯ ПРОФЕССИОНАЛЬНОГО МОДУЛЯ ПМ.02 РАЗРАБОТКА ТЕХНОЛОГИЧЕСКИХ ПРОЦЕССОВ И ПРОЕКТИРОВАНИЕ ИЗДЕЛИЙ
УП.02.01 Учебная практика
ПП.02 Производственная практика

Для подготовки специалистов среднего звена:
15.02.19 Сварочное производство"

Форма обучения: очная
Срок обучения: 3 г.10 мес.
Уровень освоения: базовый

Каменск-Уральский
2025

Комплект контрольно-оценочных средств (далее - КОС) практического обучения профессионального модуля ПМ.02 разработан на основе Федерального государственного образовательного стандарта среднего профессионального образования по специальности среднего профессионального образования 15.02.19 Сварочное производство, утвержденного приказом Министерства образования и науки РФ от 30.11.2023 г. N 907 (зарегистрировано в Минюсте России 29.12.2023 N 76769).

Организация-разработчик:
Государственное автономное профессиональное образовательное учреждение Свердловской области «Каменск-Уральский агропромышленный техникум»

Разработчик:
Каверина Наталья Анатольевна, мастер производственного обучения, первая квалификационная категория

Рецензент:

М.М. Гайсина	Зав. отделением	ГАПОУ СО «КУАТ»
Фамилия, Имя, Отчество	должность	место работы

Рассмотрен на заседании ПЦК, протокол №1 от 19.05.2025
Руководитель ПЦК: Нигматуллина А.Р.

Рассмотрен на заседании педагогического совета, протокол №12 от 19.05.2025
Председатель: Некрасов С.И.

Согласован на заседании НМС, протокол №1 от 19.05.2025
Председатель: Э.В. Павлова

СОДЕРЖАНИЕ

1. ПАСПОРТ КОС ПРАКТИЧЕСКОГО ОБУЧЕНИЯ ПРОФЕССИОНАЛЬНОГО МОДУЛЯ 4
2. ОЦЕНКА УРОВНЯ ОСВОЕНИЯ ПРАКТИЧЕСКОГО ОБУЧЕНИЯ ПРОФЕССИОНАЛЬНОГО МОДУЛЯ 6
3. КОНТРОЛЬ И ОЦЕНКА РЕЗУЛЬТАТОВ ОСВОЕНИЯ ПРАКТИЧЕСКОГО ОБУЧЕНИЯ ПРОФЕССИОНАЛЬНОГО МОДУЛЯ 9

1. ПАСПОРТ КОС ПРАКТИЧЕСКОГО ОБУЧЕНИЯ ПРОФЕССИОНАЛЬНОГО МОДУЛЯ ПМ.02 РАЗРАБОТКА ТЕХНОЛОГИЧЕСКИХ ПРОЦЕССОВ И ПРОЕКТИРОВАНИЕ ИЗДЕЛИЙ

1.1. Область применения программы

КОС предназначен для проверки результатов освоения практического обучения профессионального модуля ПМ.02 Разработка технологических процессов и проектирование изделий и входит в состав фонда оценочных средств программы подготовки специалистов среднего звена (далее - ППССЗ) по специальности 15.02.19 Сварочное производство", реализуемой в ГАПОУ СО «Каменск-Уральский агропромышленный техникум».

Комплект контрольно-оценочных средств разработан на основе рабочей программы ПМ.02 Разработка технологических процессов и проектирование изделий.

Структура комплекта контрольно-оценочных средств, порядок разработки, согласования и утверждения регламентированы документированной процедурой «Периодичность и порядок текущего контроля успеваемости и промежуточной аттестации обучающихся», утвержденной в техникуме.

1.2. Планируемые результаты освоения практического обучения профессионального модуля

Целью оценки по учебной и производственной практике является оценка освоения: 1) профессиональных и общих компетенций; 2) практического опыта и умений.

Наименование ОК, ПК	Знания и умения
ОК 01. Выбирать способы решения задач профессиональной деятельности применительно к различным контекстам	иметь практический опыт: выполнения расчетов и конструирование сварных соединений и конструкций; проектирования технологических процессов производства сварных конструкций с заданными свойствами; осуществления технико-экономического обоснования выбранного технологического процесса; оформления конструкторской, технологической и технической документации; разработки и оформления графических, вычислительных и проектных работ с использованием информационных и (или) компьютерных технологий; уметь: пользоваться справочной литературой для производства сварных изделий с заданными свойствами; составлять схемы основных сварных соединений; проектировать различные виды сварных швов; составлять конструктивные схемы металлических конструкций различного назначения; производить обоснованный выбор металла для различных металлоконструкций;
ОК 02. Использовать современные средства поиска, анализа и интерпретации информации и информационные технологии для выполнения задач профессиональной деятельности	
ОК 03. Планировать и реализовывать собственное профессиональное и личностное развитие, предпринимательскую деятельность в профессиональной сфере, использовать знания по финансовой грамотности в различных жизненных ситуациях	
ОК 04. Эффективно взаимодействовать и работать в коллективе и команде	
ОК 05. Осуществлять устную и письменную коммуникацию на государственном языке Российской Федерации с учетом особенностей социального и культурного контекста	
ОК 09. Пользоваться профессиональной документацией на государственном и иностранном языках. (п. 5.1 в ред. Приказа Минпросвещения России от 01.09.2022 N 796)	

ПК 2.1. Выполнять проектирование технологических процессов производства сварных соединений с заданными свойствами. ПК 2.2. Выполнять расчеты и конструирование сварных соединений и конструкций. ПК 2.3. Осуществлять технико-экономическое обоснование выбранного технологического процесса. ПК 2.4. Оформлять конструкторскую, технологическую и техническую документацию. ПК 2.5. Осуществлять разработку и оформление графических, вычислительных и проектных работ с использованием информационно-компьютерных технологий.	производить расчеты сварных соединений на различные виды нагрузки; разрабатывать маршрутные и операционные технологические процессы; выбирать технологическую схему обработки; проводить технико-экономическое сравнение вариантов технологического процесса; знать: основы проектирования технологических процессов и технологической оснастки для сварки, пайки и обработки металлов; правила разработки и оформления технического задания на проектирование технологической оснастки; методику прочностных расчетов сварных конструкций общего назначения; закономерности взаимосвязи эксплуатационных характеристик свариваемых материалов с их составом, состоянием, технологическими режимами, условиями эксплуатации сварных конструкций; методы обеспечения экономичности и безопасности процессов сварки и обработки материалов; классификацию сварных конструкций; типы и виды сварных соединений и сварных швов; классификацию нагрузок на сварные соединения; состав ЕСТД; методику расчета и проектирования единичных и унифицированных технологических процессов; основы автоматизированного проектирования технологических процессов обработки деталей

2. ОЦЕНКА УРОВНЯ ОСВОЕНИЯ ПРАКТИЧЕСКОГО ОБУЧЕНИЯ ПРОФЕССИОНАЛЬНОГО МОДУЛЯ

2.1 Виды работ практики и проверяемые результаты обучения по профессиональному модулю

2.1.1 Учебная практика:

Вид работ	Количество часов	Проверяемые результаты (ПК,ОК)
Определение моментов инерции проката Определение моментов сопротивления изгибу Определение положения главных осей инерции сечения проката. Определение координат центра тяжести сечения проката Обозначение в спецификации деталей без чертежа из прокатного профиля. Определение массы заготовок из проката. Сравнение марок стали по свариваемости	6 6 6 6 6 6 6	ОК1-ОК5, ОК9, ПК2.1, ПК2.4
Определение площади поперечного сечения шва с помощью программы расчета Определение параметров сварных швов с использованием ГОСТ14771-76 «Соединения сварные. Основные типы, конструктивные элементы и размеры» Составление спецификации сварных швов Расчет сварных соединений на прочность при различных видах нагрузки	6 6 6 6	ОК1-ОК5, ОК9, ПК2.1, ПК2.4
Оформление технологической документации (текстовые документы) Оформление технологической документации (графические документы)	6 6	ОК1-ОК5, ОК9, ПК2.1, ПК2.4
Определение технологичности сварных конструкций Изучение нормативных документов на проектирование, изготовление, монтаж и приёмку сварных конструкций	6 6	ОК1-ОК5, ОК9, ПК2.1, ПК2.4
Выбор технологической схемы сборки и сварки конструкции. Разработка маршрутных и операционных карт технологических процессов производства сварных конструкций. Применение нормативной и справочной литературы при проектировании тех процессов Промежуточная аттестация в форме дифференцированного зачета	6 6 6 6	ОК1-ОК5, ОК9, ПК2.1, ПК2.4
Чтение чертежей деталей и конструкций различной сложности. Формы разделки кромок под сварку. Прихватка деталей конструкций. Способы и основные приемы прихватки.	6 6 6 6	ОК1-ОК5, ОК9, ПК2.1, ПК2.4
Промежуточная аттестация в форме дифференцированного зачета. Предоставление грамотно оформленной технологической документации. Изложение последовательности выполнения процесса сборки и сварки деталей и узлов сварной конструкции. Виды контроля сварной конструкции	6	ОК1-ОК5, ОК9, ПК2.1-ПК2.5

2.1.2 Производственная практика:

Вид работ	Количество часов	Проверяемые результаты (ПК,ОК)
Изучение технологического процесса изготовления конкретной сварной конструкции, выпускаемой на предприятии.	6	ОК1-ОК5, ОК9, ПК2.1
Описание и обоснование схемы сборки заданной сварной конструкции.	12	ОК1-ОК5, ОК9, ПК2.1
Изучение документального расчета сварной конструкции на прочность, жесткость или устойчивость.	12	ОК1-ОК5, ОК9, ПК2.2
Изучение документального расчета сварных швов конструкции на прочность, жесткость или устойчивость.	12	ОК1-ОК5, ОК9, ПК2.2
Изучение и анализ технико-экономического обоснования выбранного технологического процесса.	6	ОК1-ОК5, ОК9, ПК2.3
Составление сводной ведомости на оборудование.	6	ОК1-ОК5, ОК9, ПК2.3
Участие в заполнении маршрутной карты и карты эскизов при разработке технологической документации на изготовление сварной конструкции.	6	ОК1-ОК5, ОК9, ПК2.4, ПК2.5
Участие в заполнении документов приема изделия, документации на изготовление сварной конструкции.	6	ОК1-ОК5, ОК9, ПК2.4, ПК2.5
Промежуточная аттестация в форме дифференцированного зачета	6	ОК1-ОК5, ОК9, ПК2.4, ПК2.5

2.2 Материалы для промежуточной аттестации

2.2.1 Учебная практика

Промежуточная аттестация проводится в форме дифференцированного зачета в 6 и 7 семестрах

Типовые вопросы и задания:

Предоставление грамотно оформленной технологической документации. Изложение последовательности выполнения процесса сборки и сварки деталей и узлов сварной конструкции. Виды контроля сварной конструкции.

Дифференцированный зачет по учебной практике выставляется на основании результатов выполнения комплексной практической работы и данных аттестационного листа (характеристики профессиональной деятельности обучающегося на практике) с указанием видов работ, выполненных обучающимся во время практики, их объема, качества выполнения в соответствии с технологией и требованиями организации, в которой проходила практика (Приложение 1).

2.2.1 Производственная практика

Промежуточная аттестация проводится в форме дифференцированного зачета в 8 семестре

Типовые вопросы и задания:

Предоставление грамотно оформленной технологической документации. Изложение последовательности выполнения процесса сборки и сварки деталей и узлов сварной конструкции на предприятии. Виды контроля сварной конструкции на предприятии.

Дифференцированный зачет по производственной практике выставляется на основании данных аттестационного листа с указанием видов работ, выполненных обучающимся во время практики, их объема, качества выполнения в соответствии с технологией и требованиями организации, в которой проходила практика.

Порядок заполнения и ведения дневника-отчета:

1. Дневник-отчет (Приложение 3) заполняется студентом и регулярно ведется в течение всей практики. Получив дневник-отчет, студент заполняет по всем пунктам обложку и разделы: общие сведения и даты прохождения практики;

В календарно-тематическом плане ставится печать и подпись руководителя практики.

2. Записи в третьем разделе делаются ежедневно во время прохождения недельной практики.

3. По окончании практики руководитель практики от предприятия пишет в дневнике-отчете характеристику на студента и ставит оценку, печать и подпись.

4. Студент, не выполнивший программу практики, получивший отрицательный отзыв о работе или неудовлетворительную оценку при защите отчета, направляется повторно на практику. Неудовлетворительная оценка (не зачет) приравнивается к академической задолженности.

Дополнительно к отчету могут быть приложены:

Расположение материалов в отчете	**Примечание**
Благодарственное письмо в адрес ОУ и/или лично практиканта	Выдается на предприятии/организации. Прикладывается к отчету при его наличии.
Анкета удовлетворенности руководителя от предприятия качеством подготовки студентов – практикантов.	Бланк анкеты выдается заведующим по УПР/руководителем учебной практикой (иным должностным лицом, ответственным за проведение практики в ОУ). Анкета заполняется лично представителем предприятия / организации, подписывается и заверяется печатью.

Использование электронного варианта методических рекомендаций сэкономит время и облегчит техническую сторону подготовки отчета по практике, т.к. содержит образцы и шаблоны различных разделов отчета.

Содержание дневника-отчёта по практике формируется в скоросшивателе.

Оценка по учебной и производственной практике производится на основании данных аттестационного листа (характеристики профессиональной деятельности обучающегося/студента на практике) с указанием видов работ, выполненных обучающимся во время практики, их объема, качества выполнения в соответствии с технологией и (или) требованиями организации, в которой проходила практика.

3. КОНТРОЛЬ И ОЦЕНКА РЕЗУЛЬТАТОВ ОСВОЕНИЯ ПРАКТИЧЕСКОГО ОБУЧЕНИЯ ПРОФЕССИОНАЛЬНОГО МОДУЛЯ

Результаты (освоенные профессиональные компетенции)	**Основные показатели оценки результата**
ПК 2.1 Выполнять проектирование технологических процессов производства сварных соединений с заданными свойствами.	2.1.1 Изложение последовательности выполнения процесса сборки и сварки деталей и узлов сварных конструкций. 2.1.2 Выбор необходимого оборудования в соответствии с чертежом и технической документацией. 2.1.32Выбор необходимых сборочно-сварочных приспособлений и контрольно-измерительных инструментов.
ПК 2.2 Выполнять расчёты и конструирование сварных соединений и конструкций	2.2.1 Выполнение точных и последовательных расчётов сварных конструкций. 2.2.2 Конструирование сварных соединений и конструкций, сборочно-сварочных приспособлений.
ПК 2.3 Осуществлять технико-экономическое обоснование выбранного технологического процесса	2.3.1Демонстрация поиска необходимого электрооборудования с технико-экономическим обоснованием.
ПК 2.4 Оформлять конструкторскую, технологическую и техническую документацию	2.4.1 Демонстрация точности чтения чертежа сварной конструкции 2.4.2 Предоставление грамотно оформленной технической и технологической документации.
ПК 2.5 Осуществлять разработку и оформление графических, вычислительных и проектных работ с использованием информационно-компьютерных технологий	2.5.1Разработка и оформление курсовой работы с использованием информационно-компьютерных технологий. 2.5.21Разработка и оформление графической части курсовой работы с использованием информационно- компьютерных технологий.

Формы и методы контроля и оценки результатов обучения должны позволять проверять у студентов не только сформированность профессиональных компетенций, но и развитие общих компетенций и обеспечивающих их умений.

Результаты (освоенные общие компетенции)	Основные показатели оценки результата
ОК 01. Выбирать способы решения задач профессиональной деятельности применительно к различным контекстам	Содержание выполненной работы соответствует заданию Выполнение задания с учетом требований стандартов с необходимой полнотой содержания
ОК 02. Использовать современные средства поиска, анализа и интерпретации информации и информационные технологии для выполнения задач профессиональной деятельности	Выбор необходимых источников информации (нормативные документы, ГОСТы и интернет ресурсы)
ОК 03. Планировать и реализовывать собственное профессиональное и личностное развитие, предпринимательскую деятельность в профессиональной сфере, использовать знания по финансовой грамотности в различных жизненных ситуациях	Принятие нужного решения в стандартной и нестандартной ситуациях. Взятие на себя ответственности за результат выполненного задания. Самооценка качества выполнения задания. Осознанный выбор задания повышенной сложности с целью повышения квалификации
ОК 04. Эффективно взаимодействовать и работать в коллективе и команде	Взаимодействие со студентами, преподавателями и мастерами в ходе выполнения задания с использованием программного обеспечения
ОК 05. Осуществлять устную и письменную коммуникацию на государственном языке Российской Федерации с учетом особенностей социального и культурного контекста	Использование профессиональной терминологии
ОК 09. Пользоваться профессиональной документацией на государственном и иностранном языках.	Использование профессиональной терминологии

Оценка знаний, умений и навыков по результатам текущего и итогового контроля производится в соответствии с универсальной шкалой (таблица).

Процент результативности (правильных ответов)	**Качественная оценка индивидуальных образовательных достижений**	
	балл (отметка)	**вербальный аналог**
90 ÷ 100	5	отлично
80 ÷ 89	4	хорошо
70 ÷ 79	3	удовлетворительно
менее 70	2	не удовлетворительно

Приложение 1

Аттестационный лист
по учебной практике
ПМ.02 РАЗРАБОТКА ТЕХНОЛОГИЧЕСКИХ ПРОЦЕССОВ И ПРОЕКТИРОВАНИЕ ИЗДЕЛИЙ

1. ФИО обучающегося_____,
№ группы_____, специальность 22.02.06 Сварочное производство.
2. Место проведения практики (организация), наименование, юридический адрес _____
3. Время проведения практики _____
4. Виды и объем работ, выполненные обучающимся во время практики:

Вид работ	Кол-во часов	Проверяемые результаты (ПК, ОК)	Качество выполнения
Определение моментов инерции проката Определение моментов сопротивления изгибу. Определение положения главных осей инерции сечения проката. Определение координат центра тяжести сечения проката. Обозначение в спецификации деталей без чертежа из прокатного профиля. Определение массы заготовок из проката. Сравнение марок стали по свариваемости	6 6 6 6 6 6 6	ОК1-ОК5, ОК9, ПК2.1, ПК2.4	
Определение площади поперечного сечения шва с помощью программы расчета. Определение параметров сварных швов с использованием ГОСТ14771-76 «Соединения сварные. Основные типы, конструктивные элементы и размеры». Составление спецификации сварных швов. Расчет сварных соединений на прочность при различных видах нагрузки	6 6 6 6	ОК1-ОК5, ОК9, ПК2.1, ПК2.4	
Оформление технологической документации (текстовые документы) Оформление технологической документации (графические документы)	6 6	ОК1-ОК5, ОК9, ПК2.1, ПК2.4	
Определение технологичности сварных конструкций Изучение нормативных документов на проектирование, изготовление, монтаж и приёмку сварных конструкций	6 6	ОК1-ОК5, ОК9, ПК2.1, ПК2.4	
Выбор технологической схемы сборки и сварки конструкции. Разработка маршрутных и операционных карт технологических процессов производства сварных конструкций. Применение нормативной и справочной литературы при проектировании тех процессов Промежуточная аттестация в форме дифференцированного зачета	6 6 6 6	ОК1-ОК5, ОК9, ПК2.1, ПК2.4	
Чтение чертежей деталей и конструкций различной сложности. Формы разделки кромок под сварку. Прихватка деталей конструкций. Способы и основные приемы прихватки.	6 6 6 6	ОК1-ОК5, ОК9, ПК2.1, ПК2.4	
Промежуточная аттестация в форме дифференцированного зачета. Предоставление грамотно оформленной технологической документации. Изложение последовательности выполнения процесса сборки и сварки деталей и узлов сварной конструкции. Виды контроля сварной конструкции	6	ОК1-ОК5, ОК9, ПК2.1-ПК2.5	

5. Качество выполнения работ в соответствии с технологией и (или) требованиями организации, в которой проходила практика

_____

_____

_____

Дата

М.П.

Подписи руководителя практики и ответственного лица организации

Приложение 2

Аттестационный лист
по производственной практике
ПМ.02 РАЗРАБОТКА ТЕХНОЛОГИЧЕСКИХ ПРОЦЕССОВ И ПРОЕКТИРОВАНИЕ ИЗДЕЛИЙ

1. ФИО обучающегося_____,
№ группы_____, специальность 22.02.06 Сварочное производство.
2. Место проведения практики (организация), наименование, юридический адрес _____
3. Время проведения практики _____
4. Виды и объем работ, выполненные обучающимся во время практики:

Вид работ	Количество часов	Проверяемые результаты (ПК,ОК)	Качество выполнения
Изучение технологического процесса изготовления конкретной сварной конструкции, выпускаемой на предприятии.	6	ОК1-ОК5, ОК9, ПК2.1	
Описание и обоснование схемы сборки заданной сварной конструкции.	12	ОК1-ОК5, ОК9, ПК2.1	
Изучение документального расчета сварной конструкции на прочность, жесткость или устойчивость.	12	ОК1-ОК5, ОК9, ПК2.2	
Изучение документального расчета сварных швов конструкции на прочность, жесткость или устойчивость.	12	ОК1-ОК5, ОК9, ПК2.2	
Изучение и анализ технико-экономического обоснования выбранного технологического процесса.	6	ОК1-ОК5, ОК9, ПК2.3	
Составление сводной ведомости на оборудование.	6	ОК1-ОК5, ОК9, ПК2.3	
Участие в заполнении маршрутной карты и карты эскизов при разработке технологической документации на изготовление сварной конструкции.	6	ОК1-ОК5, ОК9, ПК2.4, ПК2.5	
Участие в заполнении документов приема изделия, документации на изготовление сварной конструкции.	6	ОК1-ОК5, ОК9, ПК2.4, ПК2.5	
Промежуточная аттестация в форме дифференцированного зачета	6	ОК1-ОК5, ОК9, ПК2.4, ПК2.5	

Характеристика учебной и профессиональной деятельности студента во время /производственной практики *(дополнительная характеристика дается в произвольной форме)*

_____
_____
_____
_____
_____
_____

Дата «___» _____ 20___г.

Подпись руководителя практики

_____/ФИО, должность

Подпись ответственного лица организации (базы практики)

М.П. _____/ФИО, должность

Приложение 3

Форма дневника-отчёта, который обучающийся должен предоставить в конце практики руководителю практики:

МИНИСТЕРСТВО ОБРАЗОВАНИЯ И МОЛОДЕЖНОЙ ПОЛИТИКИ
СВЕРДЛОВСКОЙ ОБЛАСТИ
ГОСУДАРСТВЕННОЕ АВТОНОМНОЕ ПРОФЕССИОНАЛЬНОЕ
ОБРАЗОВАТЕЛЬНОЕ УЧРЕЖДЕНИЕ СВЕРДЛОВСКОЙ ОБЛАСТИ
«КАМЕНСК-УРАЛЬСКИЙ АГРОПРОМЫШЛЕННЫЙ ТЕХНИКУМ»

ДНЕВНИК

по производственной практике

ПМ.02 РАЗРАБОТКА ТЕХНОЛОГИЧЕСКИХ ПРОЦЕССОВ И ПРОЕКТИРОВАНИЕ ИЗДЕЛИЙ
22.02.06 Сварочное производство

студента **4** курса группы **СП** _____
форма обучения очная

(ФИО)

Период практики (72 часа) с _____ по _____

Место прохождения практики:

Руководители практики:

от организации (Ф.И.О. полностью, должность, подпись, печать):
от ГАПОУ СО КУАТ (Ф.И.О. полностью, должность, подпись, печать):
_____

1. Дневник по практике по профилю специальности

Дата	Затраченное время (часы)	Структурное подразделение	Краткое содержание выполняемых заданий, работ (характер, объем и др.)	Оценка руководителя практики от организации («5»,«4», «3», «2»)	Замечания и подписи руководителей	
					От организации	От техникума
	6					
	6					
	6					
	6					
	6					
	6					
	6					
	6					
	6					
	6					
	6					
	6					

Студент

_____

Руководитель практики от предприятия

_____

М.П.

2. Замечания руководителя практики от ГАПОУ СО «КУАТ»

Дата	Содержание замечания	Подпись, ФИО, должность проверяющего преподавателя

3. Заключение руководителя практики от техникума по прохождению студентом учебной практики

_____

_____

_____

_____

_____

_____

_____

_____

_____

_____

_____

МИНИСТЕРСТВО ОБРАЗОВАНИЯ И МОЛОДЕЖНОЙ ПОЛИТИКИ
СВЕРДЛОВСКОЙ ОБЛАСТИ
ГОСУДАРСТВЕННОЕ АВТОНОМНОЕ ПРОФЕССИОНАЛЬНОЕ ОБРАЗОВАТЕЛЬНОЕ
УЧРЕЖДЕНИЕ СВЕРДЛОВСКОЙ ОБЛАСТИ
«КАМЕНСК-УРАЛЬСКИЙ АГРОПРОМЫШЛЕННЫЙ ТЕХНИКУМ»

УТВЕРЖДЕН
Приказом директора
ГАПОУ СО «Каменск-Уральский
агропромышленный техникум»
С.И. Некрасова
Пр.№57-уч от 19.05.2025

КОМПЛЕКТ КОНТРОЛЬНО-ОЦЕНОЧНЫХ СРЕДСТВ ПРАКТИЧЕСКОГО ОБУЧЕНИЯ ПРОФЕССИОНАЛЬНОГО МОДУЛЯ ПМ.03 КОНТРОЛЬ КАЧЕСТВА СВАРОЧНЫХ РАБОТ

УП.03.01 Учебная практика
ПП.03 Производственная практика

Для подготовки специалистов среднего звена:
15.02.19 Сварочное производство

Форма обучения: очная
Срок обучения: 3 г.10 мес.
Уровень освоения: базовый

Каменск-Уральский
2025

Комплект контрольно-оценочных средств (далее - КОС) практического обучения профессионального модуля ПМ.03 разработан на основе Федерального государственного образовательного стандарта среднего профессионального образования по специальности среднего профессионального образования 15.02.19 Сварочное производство, утвержденного приказом Министерства образования и науки РФ от 30.11.2023 г. N 907 (зарегистрировано в Минюсте России 29.12.2023 N 76769).

Организация-разработчик:
Государственное автономное профессиональное образовательное учреждение Свердловской области «Каменск-Уральский агропромышленный техникум»

Разработчик:
Каверина Наталья Анатольевна, мастер производственного обучения, первая квалификационная категория

Рецензент:

М.М. Гайсина	Зав. отделением	ГАПОУ СО «КУАТ»
Фамилия, Имя, Отчество	должность	место работы

Рассмотрен на заседании ПЦК, протокол №1 от 19.05.2025
Руководитель ПЦК: Нигматуллина А.Р.

Рассмотрен на заседании педагогического совета, протокол №12 от 19.05.2025
Председатель: Некрасов С.И.

Согласован на заседании НМС, протокол №1 от 19.05.2025
Председатель: Э.В. Павлова

СОДЕРЖАНИЕ

1. ПАСПОРТ КОС ПРАКТИЧЕСКОГО ОБУЧЕНИЯ ПРОФЕССИОНАЛЬНОГО МОДУЛЯ 4
2. ОЦЕНКА УРОВНЯ ОСВОЕНИЯ ПРАКТИЧЕСКОГО ОБУЧЕНИЯ ПРОФЕССИОНАЛЬНОГО МОДУЛЯ 6
3. КОНТРОЛЬ И ОЦЕНКА РЕЗУЛЬТАТОВ ОСВОЕНИЯ ПРАКТИЧЕСКОГО ОБУЧЕНИЯ ПРОФЕССИОНАЛЬНОГО МОДУЛЯ 9

1. ПАСПОРТ КОС ПРАКТИЧЕСКОГО ОБУЧЕНИЯ ПРОФЕССИОНАЛЬНОГО МОДУЛЯ ПМ.03 Контроль качества сварочных работ

1.1. Область применения программы

КОС предназначен для проверки результатов освоения практического обучения профессионального модуля ПМ.03 Контроль качества сварочных работ и входит в состав фонда оценочных средств программы подготовки специалистов среднего звена (далее - ППССЗ) по специальности 15.02.19 Сварочное производство", реализуемой в ГАПОУ СО «Каменск-Уральский агропромышленный техникум».

Комплект контрольно-оценочных средств разработан на основе рабочей программы МДК.03.01. Формы и методы контроля качества металлов и сварных конструкций.

Структура комплекта контрольно-оценочных средств, порядок разработки, согласования и утверждения регламентированы документированной процедурой «Периодичность и порядок текущего контроля успеваемости и промежуточной аттестации обучающихся», утвержденной в техникуме.

1.2. Планируемые результаты освоения практического обучения профессионального модуля

Целью оценки по учебной и производственной практике является оценка освоения: 1) профессиональных и общих компетенций; 2) практического опыта и умений.

Наименование ОК, ПК	Знания и умения
ОК 01. Выбирать способы решения задач профессиональной деятельности применительно к различным контекстам	иметь практический опыт: определения причин, приводящих к образованию дефектов в сварных соединениях; обоснованного выбора и использования методов, оборудования, аппаратуры и приборов для контроля металлов и сварных соединений; предупреждения, выявления и устранения дефектов сварных соединений и изделий для получения качественной продукции; оформления документации по контролю качества сварки; уметь: выбирать метод контроля металлов и сварных соединений, руководствуясь условиями работы сварной конструкции, ее габаритами и типами сварных соединений; производить внешний осмотр, определять наличие основных дефектов; производить измерение основных размеров сварных швов с помощью универсальных и специальных инструментов, шаблонов и контрольных приспособлений; определять качество сборки и прихватки наружным осмотром и обмером;
ОК 02. Использовать современные средства поиска, анализа и интерпретации информации и информационные технологии для выполнения задач профессиональной деятельности	
ОК 03. Планировать и реализовывать собственное профессиональное и личностное развитие, предпринимательскую деятельность в профессиональной сфере, использовать знания по финансовой грамотности в различных жизненных ситуациях	
ОК 04. Эффективно взаимодействовать и работать в коллективе и команде	
ОК 05. Осуществлять устную и письменную коммуникацию на государственном языке Российской Федерации с учетом особенностей социального и культурного контекста	
ОК 09. Пользоваться профессиональной документацией на государственном и иностранном языках. (п. 5.1 в ред. Приказа Минпросвещения России от 01.09.2022 N 796)	

ПК 3.1. Определять причины, приводящие к образованию дефектов в сварных соединениях. ПК 3.2. Обоснованно выбирать и использовать методы, оборудование, аппаратуру и приборы для контроля металлов и сварных соединений. ПК 3.3. Предупреждать, выявлять и устранять дефекты сварных соединений и изделий для получения качественной продукции. ПК 3.4. Оформлять документацию по контролю качества сварки.	проводить испытания на сплющивание и ударный разрыв образцов из сварных швов; выявлять дефекты при металлографическом контроле; использовать методы предупреждения и устранения дефектов сварных изделий и конструкций; заполнять документацию по контролю качества сварных соединений; знать: способы получения сварных соединений; основные дефекты сварных соединений и причины их возникновения; способы устранения дефектов сварных соединений; способы контроля качества сварочных процессов и сварных соединений; методы неразрушающего контроля сварных соединений; методы контроля с разрушением сварных соединений и конструкций; оборудование для контроля качества сварных соединений; требования, предъявляемые к контролю качества металлов и сварных соединений различных конструкций

2. ОЦЕНКА УРОВНЯ ОСВОЕНИЯ ПРАКТИЧЕСКОГО ОБУЧЕНИЯ ПРОФЕССИОНАЛЬНОГО МОДУЛЯ

2.1 Виды работ практики и проверяемые результаты обучения по профессиональному модулю

2.1.1 Учебная практика:

Вид работ	Количество часов	Проверяемые результаты (ПК,ОК)
Организация рабочего места сварщика. Сварочный пост. Оборудование сварочного поста. Принадлежности для стационарных постов. Передвижные сварочные посты. Инструмент сварщика. Сварочные материалы.	6	ОК 01-05,09 ПК 3.1 - 3.3
Дефекты сварных соединений. Классификация дефектов. Причины возникновения дефектов сварных соединений. Внутренние и наружные дефекты. Виды дефектов сварных соединений, в зависимости от их формы. Допустимые и недопустимые дефекты в сварных швах.	12	ОК 01-05,09 ПК 3.1 - 3.3
Выбор рационального способа сборки и сварки конструкции. Схемы сборки и выбор сборочных приспособлений. Расчленение конструкции на сборочные единицы. Выбор оптимальной технологии соединения или обработки конкретной конструкции, материала.	12	ОК 01-05,09 ПК 3.1 - 3.3
Измерение основных размеров сварных швов. Определение качества сборки сварной конструкции. Испытание сварных швов	12	ОК 01-05,09 ПК 3.1 - 3.3
Организация неразрушающего контроля сварных соединений. Техническая диагностика, неразрушающий контроль и технология ремонта сваркой. Методы неразрушающего контроля. Требования к средствам НК.	12	ОК 01-05,09 ПК 3.1 - 3.3
Оценка результатов контроля качества сварных соединений. Оформление документации по контролю качества сварных соединений.	12	ОК 01-05,09 ПК 3.1 - 3.3
Контроль качества сварных соединений. Виды контроля сварных соединений. Классификация методов контроля качества. Способы контроля качества сварных швов и соединений.	12	ОК 01-05,09 ПК 3.1 - 3.3

Визуальный контроль	12	ОК 01-05,09 ПК 3.1 - 3.3
Технология ультразвукового контроля сварных соединений. Подготовка к проведению контроля: подготовка дефектоскопа, проверка параметров контроля на СО, подготовка деталей. Проведение контроля, обнаружение дефектов. Оценка и оформление результатов контроля.	12	ОК 01-05,09 ПК 3.1 - 3.3
Неразрушающий контроль: рентгеновская дефектоскопия	6	ОК 01-05,09 ПК 3.1 - 3.3
Вырубка дефектного места, зачистка и сварка дефектного места.	6	ОК 01-05,09 ПК 3.1 - 3.3
Дифференцированный зачет. Выполнение типичных учебно-производственных заданий, сочетающих все ранее изученные технологические операции и способы труда.. Чтения чертежей средней сложности и сложных сварных конструкций. Контроль качества сварных соединений.	6	ОК 01-05,09 ПК 3.1 - 3.3
Всего	**120**	

2.1.2 Производственная практика:

Вид работ	**Количество часов**	**Проверяемые результаты (ПК,ОК)**
Виды дефектов сварных соединений . Методы контроля сварных соединений, применяемые на предприятии. Причины возникновения дефектов. Дефекты технологической группы.	6 6 12	ОК 01-05,09 ПК 3.1
Оборудование для контроля сварных соединений, применяемых на предприятии. Методы, выявляющие наружные и внутренние дефекты. Оборудование для контроля сварных соединений, применяемых на предприятии. Оборудование и приборы, определяющие механические характеристики сварных соединений, наружные и внутренние дефекты.	12 12 12	ОК 01-05,09 ПК 3.2
Предупреждение, выявление и устранение дефектов в сварных соединениях и изделиях для получения	12	ОК 01-05,09 ПК 3.3

качественной продукции. Создание предварительной деформации перед сваркой. Жесткое закрепление деталей перед сваркой. Применение электродов с основным покрытием. Предварительный подогрев свариваемых кромок. Механическая обработка поверхности металла шва. Вырубка дефектных мест в сварных швах. Механическая и термическая правка сварных соединений. Удаление трещин в сварных соединениях	12 12 12	
Составление акта (заключения) о результатах контроля	6	ОК 01-05,09 ПК 3.4
Промежуточная аттестация в форме дифференцированного зачета	6	ОК 01-05,09 ПК 3.1
Всего	**120**	

2.2 Материалы для промежуточной аттестации

2.2.1 Учебная практика

Промежуточная аттестация проводится в форме дифференцированного зачета в 8 семестре

Типовые вопросы и задания:

1. На что обращают внимание при контроле исходных материалов?
2. Какие параметры контролируют в процессе сварки?
3. Расскажите о квалификационных испытаниях сварщиков при аттестации.
4. Какова цель внешнего осмотра?
5. Какие основные факторы влияют на образование наружных дефектов?
6. Назовите причины появления внутренних дефектов и расскажите об их влиянии на работоспособность сварных конструкций?
7. Перечислите существующие способы исправления дефектов.
8. Перечислите требования к качеству сборки перед сваркой
9. Перечислите виды инструмента для проведения внешним осмотром и измерением
10. Перечислите оборудование, применяемое для разрушающих методов контроля сварных соединений.
11. Назовите виды образцов, применяемых для контроля на ударный изгиб, на растяжение, на разрыв.
12. Укажите назначение механических испытаний сварных образцов.
13. Укажите, какие показатели механических свойств сварного соединения определяются при каждом виде испытаний.

Дифференцированный зачет по учебной практике выставляется на основании результатов выполнения комплексной практической работы и данных аттестационного листа (характеристики профессиональной деятельности обучающегося на практике) с указанием видов работ, выполненных обучающимся во время практики, их объема, качества выполнения в соответствии с технологией и требованиями организации, в которой проходила практика (Приложение 1).

2.2.1 Производственная практика

Промежуточная аттестация проводится в форме дифференцированного зачета в 8 семестре

Типовые вопросы и задания:

1. Перечислите виды контроля качества сварных соединений.

2. Перечислите требования к сварочным материалам (электроды, флюс, сварочная проволока), проверяемым на входном контроле.

3. Перечислите требования к операционному, инспекционному, летучему контролю. Кто из персонала предприятия проводит данные виды контроля.

4. Перечислите инструмент, который используется для контроля внешним осмотром и измерением.

6. Опишите технологию и принцип действия ультразвукового контроля

7. Перечислите способы испытаний сварных конструкций

8. Опишите проведение испытаний конструкции на непроницаемость. Перечислите необходимое оборудование.

9. . Опишите проведение испытаний конструкции на герметичность. Перечислите необходимое оборудование.

10. Опишите порядок оформления заявки на ультразвуковой контроль. Заполните образец заявки.

11. Опишите порядок заполнения заявки на магнитный контроль. Заполните образец заявки.

12. Практическое задание: расшифровать снимок РГК.

Порядок заполнения и ведения дневника-отчета:

1. Дневник-отчет (Приложение 3) заполняется студентом и регулярно ведется в течение всей практики. Получив дневник-отчет, студент заполняет по всем пунктам обложку и разделы: общие сведения и даты прохождения практики;

В календарно-тематическом плане ставится печать и подпись руководителя практики.

2. Записи в третьем разделе делаются ежедневно во время прохождения недельной практики.

3. По окончании практики руководитель практики от предприятия пишет в дневнике-отчете характеристику на студента и ставит оценку, печать и подпись.

4. Студент, не выполнивший программу практики, получивший отрицательный отзыв о работе или неудовлетворительную оценку при защите отчета, направляется повторно на практику. Неудовлетворительная оценка (не зачет) приравнивается к академической задолженности.

Дополнительно к отчету могут быть приложены:

Расположение материалов в отчете	**Примечание**
Благодарственное письмо в адрес ОУ и/или лично практиканта	Выдается на предприятии/организации. Прикладывается к отчету при его наличии.
Анкета удовлетворенности руководителя от предприятия качеством подготовки студентов – практикантов.	Бланк анкеты выдается заведующим по УПР/руководителем учебной практикой (иным должностным лицом, ответственным за проведение практики в ОУ). Анкета заполняется лично представителем предприятия / организации, подписывается и заверяется печатью.

Использование электронного варианта методических рекомендаций сэкономит время и облегчит техническую сторону подготовки отчета по практике, т.к. содержит образцы и шаблоны различных разделов отчета.

Содержание дневника-отчёта по практике формируется в скоросшивателе.

Оценка по учебной и производственной практике производится на основании данных аттестационного листа (характеристики профессиональной деятельности обучающегося/студента на практике) с указанием видов работ, выполненных обучающимся во время практики, их объема, качества выполнения в соответствии с технологией и (или) требованиями организации, в которой проходила практика.

3. КОНТРОЛЬ И ОЦЕНКА РЕЗУЛЬТАТОВ ОСВОЕНИЯ ПРАКТИЧЕСКОГО ОБУЧЕНИЯ ПРОФЕССИОНАЛЬНОГО МОДУЛЯ

Результаты (освоенные профессиональные компетенции)	**Основные показатели оценки результата**
ПК 3.1 Определять причины, приводящие к образованию дефектов в сварных соединениях.	3.1.1 Выявление вида дефекта на сварном соединении
	3.1.2 Грамотное заключение по результатам выявления причин, приводящих к образованию дефектов в сварных соединениях
ПК 3.2 Обоснованно выбирать и использовать методы, оборудование, аппаратуру и приборы для контроля металлов и сварных соединений	3.2.1 Определение вида и метода контроля металла и сварного соединения.
	3.2.2 Демонстрация процедуры выбора методов, оборудования, аппаратуры и приборов для контроля металлов и сварных соединений
ПК 3.3 Предупреждать, выявлять и устранять дефекты сварных соединений и изделий для получения качественной продукции	3.3.1Грамотное заключение по результатам выявления и устранения дефектов сварных соединений и изделий для получения качественной продукции
ПК 3.4 Оформлять документацию по контролю качества сварки	3.4.1 Качественное составление документации по контролю качества сварки

Формы и методы контроля и оценки результатов обучения должны позволять проверять у студентов не только сформированность профессиональных компетенций, но и развитие общих компетенций и обеспечивающих их умений.

Результаты (освоенные общие компетенции)	**Основные показатели оценки результата**
ОК 01. Выбирать способы решения задач профессиональной деятельности применительно к различным контекстам	Содержание выполненной работы соответствует заданию Выполнение задания с учетом требований стандартов с необходимой полнотой содержания
ОК 02. Использовать современные средства поиска, анализа и интерпретации информации и информационные технологии для выполнения задач профессиональной деятельности	Выбор необходимых источников информации (нормативные документы, ГОСТы и интернет ресурсы)
ОК 03. Планировать и реализовывать собственное профессиональное и личностное развитие, предпринимательскую деятельность в	Принятие нужного решения в стандартной и нестандартной ситуациях. Взятие на себя ответственности за результат выполненного задания. Самооценка качества выполнения задания.

профессиональной сфере, использовать знания по финансовой грамотности в различных жизненных ситуациях	Осознанный выбор задания повышенной сложности с целью повышения квалификации
ОК 04. Эффективно взаимодействовать и работать в коллективе и команде	Взаимодействие со студентами, преподавателями и мастерами в ходе выполнения задания с использованием программного обеспечения
ОК 05. Осуществлять устную и письменную коммуникацию на государственном языке Российской Федерации с учетом особенностей социального и культурного контекста	Использование профессиональной терминологии
ОК 09. Пользоваться профессиональной документацией на государственном и иностранном языках. (п. 5.1 в ред. Приказа Минпросвещения России от 01.09.2022 N 796)	Использование профессиональной терминологии

Оценка знаний, умений и навыков по результатам текущего и итогового контроля производится в соответствии с универсальной шкалой (таблица).

Процент результативности (правильных ответов)	**Качественная оценка индивидуальных образовательных достижений**	
	балл (отметка)	**вербальный аналог**
90 ÷ 100	5	отлично
80 ÷ 89	4	хорошо
70 ÷ 79	3	удовлетворительно
менее 70	2	не удовлетворительно

Приложение 1

Аттестационный лист

по учебной практике

ПМ.03 КОНТРОЛЬ КАЧЕСТВА СВАРОЧНЫХ РАБОТ

1. ФИО обучающегося_____,
№ группы_____, специальность 22.02.06 Сварочное производство.

2. Место проведения практики (организация), наименование, юридический адрес _____

3. Время проведения практики _____

4. Виды и объем работ, выполненные обучающимся во время практики:

Вид работ	Количество часов	Проверяемые результаты (ПК,ОК)	Качество выполнения
Виды дефектов сварных соединений . Методы контроля сварных соединений, применяемые на предприятии. Причины возникновения дефектов. Дефекты технологической группы.	6 6 6	ОК 01-05,09 ПК 3.1	
Оборудование для контроля сварных соединений, применяемых на предприятии. Методы, выявляющие наружные и внутренние дефекты. Оборудование для контроля сварных соединений, применяемых на предприятии. Оборудование и приборы, определяющие механические характеристики сварных соединений, наружные и внутренние дефекты.	6 6 6	ОК 01-05,09 ПК 3.2	
Предупреждение, выявление и устранение дефектов в сварных соединениях и изделиях для получения качественной продукции. Создание предварительной деформации перед сваркой. Жесткое закрепление деталей перед сваркой. Применение электродов с основным покрытием. Предварительный подогрев свариваемых кромок. Механическая обработка поверхности металла шва. Вырубка дефектных мест в сварных швах. Механическая и термическая правка сварных соединений. Удаление трещин в сварных соединениях	6 6 6 6	ОК 01-05,09 ПК 3.3	
Составление акта (заключения) о результатах контроля	6	ОК 01-05,09 ПК 3.4	
Промежуточная аттестация в форме дифференцированного зачета	6	ОК 01-05,09 ПК 3.1	
Всего	**72**		

5. Качество выполнения работ в соответствии с технологией и (или) требованиями организации, в которой проходила практика

_____

_____

_____

Дата

М.П.

Подписи руководителя практики и ответственного лица организации

Приложение 2

Аттестационный лист
по производственной практике
ПМ.03 КОНТРОЛЬ КАЧЕСТВА СВАРОЧНЫХ РАБОТ

1. ФИО обучающегося_____,
№ группы_____, специальность 22.02.06 Сварочное производство.
2. Место проведения практики (организация), наименование, юридический адрес _____
3. Время проведения практики _____
4. Виды и объем работ, выполненные обучающимся во время практики:

Вид работ	Количество часов	Проверяемые результаты (ПК,ОК)	Качество выполнения
Виды дефектов сварных соединений. Причины возникновения дефектов.	6	ОК 2,3 ПК 3.1	
Методы контроля сварных соединений, применяемые на предприятии.	6	ОК 2,3 ПК 3.1	
Дефекты технологической группы.	6	ОК 2,3 ПК 3.1	
Оборудование для контроля сварных соединений, применяемых на предприятии. Методы, выявляющие наружные и внутренние дефекты.	6	ОК 2,3,6 ПК 3.2	
Оборудование для контроля сварных соединений, применяемых на предприятии.	6	ОК 2,3,6 ПК 3.2	
Оборудование и приборы, определяющие механические характеристики сварных соединений, наружные и внутренние дефекты.	6	ОК 2,3,6 ПК 3.2	
Предупреждение, выявление и устранение дефектов в сварных соединениях и изделиях для получения качественной продукции. Создание предварительной деформации перед сваркой. Жесткое закрепление деталей перед сваркой.	6	ОК 2,6 ПК 3.3	
Применение электродов с основным покрытием. Предварительный подогрев свариваемых кромок.	6	ОК 2,6 ПК 3.3	

Механическая обработка поверхности металла шва. Вырубка дефектных мест в сварных швах.	6	ОК 2,6 ПК 3.3	
Механическая и термическая правка сварных соединений. Удаление трещин в сварных соединениях	6	ОК 2,6 ПК 3.3	
Составление акта (заключения) о результатах контроля	6	ПК 3.4 ОК 4, ОК 5	
Дифференцированный зачет.	6		
Всего	**72**		

Характеристика учебной и профессиональной деятельности студента во время /производственной практики *(дополнительная характеристика дается в произвольной форме)*

_____
_____
_____
_____
_____
_____

Дата «___» _____ 20___г.

Подпись руководителя практики

_____/ФИО, должность

Подпись ответственного лица организации (базы практики)

М.П. _____/ФИО, должность

Приложение 3

Форма дневника-отчёта, который обучающийся должен предоставить в конце практики руководителю практики:

МИНИСТЕРСТВО ОБРАЗОВАНИЯ И МОЛОДЕЖНОЙ ПОЛИТИКИ
СВЕРДЛОВСКОЙ ОБЛАСТИ
ГОСУДАРСТВЕННОЕ АВТОНОМНОЕ ПРОФЕССИОНАЛЬНОЕ
ОБРАЗОВАТЕЛЬНОЕ УЧРЕЖДЕНИЕ СВЕРДЛОВСКОЙ ОБЛАСТИ
«КАМЕНСК-УРАЛЬСКИЙ АГРОПРОМЫШЛЕННЫЙ ТЕХНИКУМ»

ДНЕВНИК

по производственной практике

ПМ 03 Контроль качества сварных работ
22.02.06 Сварочное производство

студента **4** курса группы **СП _____**
форма обучения очная

(ФИО)

Период практики (72 часа) с _____ по _____

Место прохождения практики:

Руководители практики:

от организации (Ф.И.О. полностью, должность, подпись, печать):
от ГАПОУ СО КУАТ (Ф.И.О. полностью, должность, подпись, печать):
_____

1. Дневник по практике по профилю специальности

Дата	Затраченное время (часы)	Структурное подразделение	Краткое содержание выполняемых заданий, работ (характер, объем и др.)	Оценка руководителя практики от организации («5»,«4», «3», «2»)	Замечания и подписи руководителей	
					От организации	От техникума
	6					
	6					
	6					
	6					
	6					
	6					
	6					
	6					
	6					
	6					
	6					
	6					

Студент

_____

Руководитель практики от предприятия

_____

М.П.

2. Замечания руководителя практики от ГАПОУ СО «КУАТ»

Дата	Содержание замечания	Подпись, ФИО, должность проверяющего преподавателя

3. Заключение руководителя практики от техникума по прохождению студентом учебной практики

_____

_____

_____

_____

_____

_____

_____

_____

_____

_____

_____

МИНИСТЕРСТВО ОБРАЗОВАНИЯ И МОЛОДЕЖНОЙ ПОЛИТИКИ
СВЕРДЛОВСКОЙ ОБЛАСТИ
ГОСУДАРСТВЕННОЕ АВТОНОМНОЕ ПРОФЕССИОНАЛЬНОЕ ОБРАЗОВАТЕЛЬНОЕ
УЧРЕЖДЕНИЕ СВЕРДЛОВСКОЙ ОБЛАСТИ
«КАМЕНСК-УРАЛЬСКИЙ АГРОПРОМЫШЛЕННЫЙ ТЕХНИКУМ»

УТВЕРЖДЕН
Приказом директора
ГАПОУ СО «Каменск-Уральский
агропромышленный техникум»
С.И. Некрасова
Пр.№57-уч от 19.05.2025

КОМПЛЕКТ КОНТРОЛЬНО-ОЦЕНОЧНЫХ СРЕДСТВ ПРАКТИЧЕСКОГО ОБУЧЕНИЯ ПРОФЕССИОНАЛЬНОГО МОДУЛЯ ПМ.04 ОРГАНИЗАЦИЯ И ПЛАНИРОВАНИЕ СВАРОЧНОГО ПРОИЗВОДСТВА»

УП.04 Учебная практика

ПП.04 Производственная практика

Для подготовки специалистов среднего звена:
15.02.19 Сварочное производство

Форма обучения: очная
Срок обучения: 3 г.10 мес.
Уровень освоения: базовый

Каменск-Уральский
2025

Комплект контрольно-оценочных средств (далее - КОС) практического обучения профессионального модуля ПМ.04 разработан на основе Федерального государственного образовательного стандарта среднего профессионального образования по специальности среднего профессионального образования 15.02.19 Сварочное производство, утвержденного приказом Министерства образования и науки РФ от 30.11.2023 г. N 907 (зарегистрировано в Минюсте России 29.12.2023 N 76769).

Организация-разработчик:
Государственное автономное профессиональное образовательное учреждение Свердловской области «Каменск-Уральский агропромышленный техникум»

Разработчик:
Каверина Наталья Анатольевна, мастер производственного обучения, первая квалификационная категория

Рецензент:

М.М. Гайсина	Зав. отделением	ГАПОУ СО «КУАТ»
Фамилия, Имя, Отчество	должность	место работы

Рассмотрен на заседании ПЦК, протокол №1 от 19.05.2025
Руководитель ПЦК: Нигматуллина А.Р.

Рассмотрен на заседании педагогического совета, протокол №12 от 19.05.2025
Председатель: Некрасов С.И.

Согласован на заседании НМС, протокол №1 от 19.05.2025
Председатель: Э.В. Павлова

СОДЕРЖАНИЕ

1. ПАСПОРТ КОС ПРАКТИЧЕСКОГО ОБУЧЕНИЯ ПРОФЕССИОНАЛЬНОГО МОДУЛЯ 4
2. ОЦЕНКА УРОВНЯ ОСВОЕНИЯ ПРАКТИЧЕСКОГО ОБУЧЕНИЯ ПРОФЕССИОНАЛЬНОГО МОДУЛЯ 6
3. КОНТРОЛЬ И ОЦЕНКА РЕЗУЛЬТАТОВ ОСВОЕНИЯ ПРАКТИЧЕСКОГО ОБУЧЕНИЯ ПРОФЕССИОНАЛЬНОГО МОДУЛЯ 9

1. ПАСПОРТ КОС ПРАКТИЧЕСКОГО ОБУЧЕНИЯ ПРОФЕССИОНАЛЬНОГО МОДУЛЯ ПМ.04 ОРГАНИЗАЦИЯ И ПЛАНИРОВАНИЕ СВАРОЧНОГО ПРОИЗВОДСТВА»

1.1. Область применения программы

КОС предназначен для проверки результатов освоения практического обучения профессионального модуля ПМ.04 Организация и планирование сварочного производства и входит в состав фонда оценочных средств программы подготовки специалистов среднего звена (далее - ППССЗ) по специальности 15.02.19 Сварочное производство", реализуемой в ГАПОУ СО «Каменск-Уральский агропромышленный техникум».

Комплект контрольно-оценочных средств разработан на основе рабочей программы ПМ.04 Организация и планирование сварочного производства.

Структура комплекта контрольно-оценочных средств, порядок разработки, согласования и утверждения регламентированы документированной процедурой «Периодичность и порядок текущего контроля успеваемости и промежуточной аттестации обучающихся», утвержденной в техникуме.

1.2. Планируемые результаты освоения практического обучения профессионального модуля

Целью оценки по учебной и производственной практике является оценка освоения: 1) профессиональных и общих компетенций; 2) практического опыта и умений.

Наименование ОК, ПК	Знания и умения
ОК 01. Выбирать способы решения задач профессиональной деятельности применительно к различным контекстам	иметь практический опыт: текущего и перспективного планирования производственных работ; выполнения технологических расчетов на основе нормативов технологических режимов, трудовых и материальных затрат; применения методов и приемов организации труда, эксплуатации оборудования, оснастки, средств механизации для повышения эффективности производства; организации ремонта и технического обслуживания сварочного производства по Единой системе планово-предупредительного ремонта; обеспечения профилактики и безопасности условий труда на участке сварочных работ; уметь: разрабатывать текущую и перспективную планирующую документацию производственных работ на сварочном участке; определять трудоемкость сварочных работ; рассчитывать нормы времени заготовительных, слесарно-сборочных, сварочных и газоплазменных работ;
ОК 02. Использовать современные средства поиска, анализа и интерпретации информации и информационные технологии для выполнения задач профессиональной деятельности	
ОК 03. Планировать и реализовывать собственное профессиональное и личностное развитие, предпринимательскую деятельность в профессиональной сфере, использовать знания по финансовой грамотности в различных жизненных ситуациях	
ОК 04. Эффективно взаимодействовать и работать в коллективе и команде	
ОК 05. Осуществлять устную и письменную коммуникацию на государственном языке Российской Федерации с учетом особенностей социального и культурного контекста	
ОК 09. Пользоваться профессиональной документацией на государственном и иностранном языках. (п. 5.1 в ред. Приказа Минпросвещения России от 01.09.2022 N 796)	

ПК 4.1. Осуществлять текущее и перспективное планирование производственных работ.	производить технологические расчеты, расчеты трудовых и материальных затрат; проводить планово-предупредительный ремонт сварочного оборудования; знать: принципы координации производственной деятельности; формы организации монтажно-сварочных работ; основные нормативные правовые акты, регламентирующие проведение сварочно-монтажных работ; тарифную систему нормирования труда; методику расчета времени заготовительных, слесарно-сборочных, сварочных и газоплазменных работ, нормативы затрат труда на сварочном участке; методы планирования и организации производственных работ; нормативы технологических расчетов, трудовых и материальных затрат; методы и средства защиты от опасностей технических систем и технологических процессов; справочную литературу для выбора материалов, технологических режимов, оборудования, оснастки, контрольно-измерительных средств
ПК 4.2. Производить технологические расчеты на основе нормативов технологических режимов, трудовых и материальных затрат.	
ПК 4.3. Применять методы и приемы организации труда, эксплуатации оборудования, оснастки, средств механизации для повышения эффективности производства.	
ПК 4.4. Организовывать ремонт и техническое обслуживание сварочного производства по Единой системе планово-предупредительного ремонта.	
ПК 4.5. Обеспечивать профилактику и безопасность условий труда на участке сварочных работ.	

2. ОЦЕНКА УРОВНЯ ОСВОЕНИЯ ПРАКТИЧЕСКОГО ОБУЧЕНИЯ ПРОФЕССИОНАЛЬНОГО МОДУЛЯ

2.1 Виды работ производственной практики и проверяемые результаты обучения по профессиональному модулю

Вид работ	Количество часов	Проверяемые результаты (ПК,ОК)
Тема 1.1. Текущее (годовое) планирование производственных работ Виды работ: Текущее (годовое) планирование. Годовые (текущие) планы работы предприятия, цеха. Анализ выполнения плана прошлого года. Составление плана на текущий год. Оперативно-производственное планирование. Месячные (оперативные) планы работы цеха, участка, бригады. Анализ выполнения плана прошлого месяца. Составление плана на текущий месяц. Сменно – суточное планирование. Суточные (сменные) планы работы участка, бригады, рабочих. Анализ выполнения плана прошлой смены.	6 6	ОК 01-05, 09 ПК 4.1
Тема1.2. Перспективное планирование производственных работ. Виды работ Долгосрочное планирование на предприятии. Анализ десятилетнего плана производственных работ. Среднесрочное планирование на предприятии. Анализ пятилетнего плана производственных работ. Краткосрочное планирование на предприятии. Анализ трехлетнего плана производственных работ	6 6	ОК 01-05, 09 ПК 4.1
Тема 2.1. Организация нормирования на предприятии. Виды работ Классификация норм и нормативов на предприятии. Ознакомление. Нормы и нормативы затрат труда. Ознакомление. Нормы и нормативы расхода материальных ресурсов. Ознакомление. Нормы и нормативы использования средств труда. Ознакомление. Выполнение технологических расчѐтов на основе изученных норм и нормативов	6 6	ОК 01-05, 09 ПК 4.2
Тема 3.1. Методы и приемы организации труда на предприятии Виды работ Движение предметов труда по операциям технологического процесса. Материальная, социальная и экономическая подготовка	6	ОК 01-05, 09 ПК 4.3

производства на предприятии. Бригадная организация труда и принципы построения бригад на сварочном участке.		
Тема 3.2 Методы и приемы эксплуатации оборудования и средств механизации на предприятии. Виды работ Производственные мощности предприятия. Формирование перечня оборудования сварочного участка. Изучение технических характеристик оборудования. Определение коэффициента сменной загрузки сварочного оборудования. Определение коэффициента механизации сварочного производства	6	ОК 01-05, 09 ПК 4.3
Тема 4.1 Организация технического обслуживания производства на предприятии Виды работ Сущность, состав и значение вспомогательных и обслуживающих подразделений предприятия. Организация инструментального хозяйства. Организация энергетического хозяйства. Организация транспортного хозяйства.	6	ОК 01-05, 09 ПК 4.4, 4.5
Тема 4.2 Организация ремонта оборудования на предприятии. Виды работ Организация ремонтного хозяйства. Система планово- предупредительного ремонта оборудования на предприятии. Разработка графика планово – предупредительного ремонта оборудования на Сварочном участке	6	ОК 01-05, 09 ПК 4.4, 4.5
Тема 4.3. Система охраны труда и экологической безопасности на предприятии. Виды работ Формирование перечня вредных и опасных производственных факторов на предприятии. Анализ мер, принятых на предприятии, для устранения воздействия вредных и опасных производственных факторов на человека и окружающую среду, защиты от опасностей технических систем и технологических процессов. Предложения по совершенствованию мер профилактики и безопасности условий труда на сварочном участке.	6	ОК 01-05, 09 ПК 4.4, 4.5
Промежуточная аттестация в форме дифференцированного зачета	6	

2.2 Требования для промежуточной аттестации

Промежуточная аттестация проводится в форме дифференцированного зачета в 8 семестре

Дифференцированный зачет по производственной практике выставляется на основании данных аттестационного листа (Приложение 1) с указанием видов работ, выполненных обучающимся во время практики, их объема, качества выполнения в соответствии с технологией и требованиями организации, в которой проходила практика.

Порядок заполнения и ведения дневника-отчета:

1. Дневник-отчет (Приложение 2) заполняется студентом и регулярно ведется в течение всей практики. Получив дневник-отчет, студент заполняет по всем пунктам обложку и разделы: общие сведения и даты прохождения практики;

В календарно-тематическом плане ставится печать и подпись руководителя практики.

2. Записи в третьем разделе делаются ежедневно во время прохождения недельной практики.

3. По окончании практики руководитель практики от предприятия пишет в дневнике-отчете характеристику на студента и ставит оценку, печать и подпись.

4. Студент, не выполнивший программу практики, получивший отрицательный отзыв о работе или неудовлетворительную оценку при защите отчета, направляется повторно на практику. Неудовлетворительная оценка (не зачет) приравнивается к академической задолженности.

Дополнительно к отчету могут быть приложены:

Расположение материалов в отчете	**Примечание**
Благодарственное письмо в адрес ОУ и/или лично практиканта	Выдается на предприятии/организации. Прикладывается к отчету при его наличии.
Анкета удовлетворенности руководителя от предприятия качеством подготовки студентов – практикантов.	Бланк анкеты выдается заведующим по УПР/руководителем учебной практикой (иным должностным лицом, ответственным за проведение практики в ОУ). Анкета заполняется лично представителем предприятия / организации, подписывается и заверяется печатью.

Использование электронного варианта методических рекомендаций сэкономит время и облегчит техническую сторону подготовки отчета по практике, т.к. содержит образцы и шаблоны различных разделов отчета.

Содержание дневника-отчёта по практике формируется в скоросшивателе.

Оценка по учебной и производственной практике производится на основании данных аттестационного листа (характеристики профессиональной деятельности обучающегося/студента на практике) с указанием видов работ, выполненных обучающимся во время практики, их объема, качества выполнения в соответствии с технологией и (или) требованиями организации, в которой проходила практика.

3. КОНТРОЛЬ И ОЦЕНКА РЕЗУЛЬТАТОВ ОСВОЕНИЯ ПРАКТИЧЕСКОГО ОБУЧЕНИЯ ПРОФЕССИОНАЛЬНОГО МОДУЛЯ

Результаты (освоенные профессиональные компетенции)	**Основные показатели оценки результата**	**Формы и методы контроля и оценки**
ПК 4.1 Осуществлять текущее и перспективное планирование производственных работ	Изложение последовательности выполнения процесса сборки деталей и узлов Демонстрация правильности выполнения слесарно-сборочных работ	Тестирование Экспертная оценка результатов практического занятия
ПК 4.2 Производить технологические расчёты на основе нормативов технологических режимов, трудовых и материальных затрат	Демонстрация точности чтения технологических карт Точность и последовательность выполнения технологического процесса изготовления для сборки и ремонта	Экспертная оценка результатов практического занятия
ПК 4.3 Применять методы и приёмы организации труда, эксплуатации оборудования, оснастки, средств механизации для повышения эффективности производства.	Демонстрация поиска неисправности электрооборудования по электрическим принципиальным и монтажным схемам. Выбор аппаратов подлежащих замене по технической документации на обслуживаемое оборудование	Экспертная оценка результатов практического занятия Тестирование
ПК 4.4 Организовывать ремонт и техническое обслуживание сварочного производства по Единой системе планово-предупредительного ремонта.	Демонстрация точности составления дефектных ведомостей	Экспертная оценка результатов практического занятия
ПК 4.5 Обеспечивать	- демонстрация точности и скорости чтения технических чертежей;	- наблюдение за деятельностью

профилактику и безопасность условий труда на участке сварочных работ.	- демонстрация скорости и качества анализа технологической документации; - демонстрация способности проверять электрооборудование на соответствие чертежам, электрическим схемам, техническим условиям; - демонстрация качественного выполнения приемосдаточных работ; - владение технологией запуска электрооборудования в работу после ремонта; -обоснованный выбор технологического оборудования, инструментов, приспособлений, мерительного и вспомогательного инструмента в условиях приемосдаточных работ; - соответствие выполненных работ требованиям ПУЭ, техническим условиям, технике безопасности.	студента в процессе работы; - экспертная оценка на выполненную практическую работу; - презентация выполненной работы.

Формы и методы контроля и оценки результатов обучения должны позволять проверять у студентов не только сформированность профессиональных компетенций, но и развитие общих компетенций и обеспечивающих их умений.

Результаты (освоенные общие компетенции)	**Основные показатели оценки результата**	**Формы и методы контроля и оценки**
Организовывать собственную деятельность, выбирать типовые методы и способы выполнения профессиональных задач, оценивать их эффективность и качество	Обоснование выбора и применение методов и способов решения профессиональных задач при выполнении слесарной обработки деталей, изготовлении, сборки и ремонте приспособлений, режущего и измерительного инструмента. Оценка эффективности и качества выполнения профессиональных задач.	Интерпретация результатов наблюдений за деятельностью студента в процессе освоения образовательной программы
Принимать решения в стандартных и нестандартных ситуациях и нести за них ответственность	Анализирование рабочей ситуации; Осуществление текущего и итогового контроля; Демонстрация оценки и коррекции собственной деятельности; Нести ответственность за результаты своей работы.	Интерпретация результатов наблюдений за деятельностью студен-та в процессе освоения образовательной программы
Осуществлять поиск и использование информации, необходимой для эффективного выполнения	Нахождение и использование информации для эффективного выполнения профессиональных задач, профессионального и личностного развития.	Интерпретация результатов наблюдений за деятельностью студен-та в процессе освоения

профессиональных задач, профессионального и личностного развития		образовательной программы
Работать в коллективе и команде, эффективно общаться с коллегами, руководством, потребителями	Взаимодействие со студентами, преподавателями и мастерами в ходе обучения.	Интерпретация результатов наблюдений за деятельностью студента в процессе освоения образовательной программы
Брать на себя ответственность за работу членов команды (подчиненных), результат выполнения заданий	Самооценка эффективности и качества выполнения профессиональных задач.	Интерпретация результатов наблюдений за деятельностью студента в процессе освоения образовательной программы
Самостоятельно определять задачи профессионального и личностного развития, заниматься самообразованием, осознанно планировать повышение квалификации	Инициативность в процессе, организации самостоятельных занятий для изучения профессиональных модулей Выполнение самостоятельной внеаудиторной работы (с высоким качеством выполненных заданий),	Интерпретация результатов наблюдений за деятельностью студента в процессе освоения образовательной программы

Оценка знаний, умений и навыков по результатам текущего и итогового контроля производится в соответствии с универсальной шкалой (таблица).

Процент результативности (правильных ответов)	**Качественная оценка индивидуальных образовательных достижений**	
	балл (отметка)	**вербальный аналог**
90 ÷ 100	5	отлично
80 ÷ 89	4	хорошо
70 ÷ 79	3	удовлетворительно
менее 70	2	не удовлетворительно

Приложение 1

Аттестационный лист
по производственной практике
ПМ.04 ОРГАНИЗАЦИЯ И ПЛАНИРОВАНИЕ СВАРОЧНОГО ПРОИЗВОДСТВА

1. ФИО обучающегося_____,
№ группы_____, специальность 22.02.06 Сварочное производство.
2. Место проведения практики (организация), наименование, юридический адрес _____
3. Время проведения практики _____
4. Виды и объем работ, выполненные обучающимся во время практики:

Вид работ	**Количество часов**	**Проверяемые результаты (ПК,ОК)**	**Качество выполнения**
Тема 1.1. Текущее (годовое) планирование производственных работ Виды работ: Текущее (годовое) планирование. Годовые (текущие) планы работы предприятия, цеха. Анализ выполнения плана прошлого года. Составление плана на текущий год. Оперативно-производственное планирование. Месячные (оперативные) планы работы цеха, участка, бригады. Анализ выполнения плана прошлого месяца. Составление плана на текущий месяц. Сменно – суточное планирование. Суточные (сменные) планы работы участка, бригады, рабочих. Анализ выполнения плана прошлой смены.	6 6	ОК 01-05, 09 ПК 4.1	
Тема1.2. Перспективное планирование производственных работ. Виды работ Долгосрочное планирование на предприятии. Анализ десятилетнего плана производственных работ. Среднесрочное планирование на предприятии. Анализ пятилетнего плана производственных работ. Краткосрочное планирование на предприятии. Анализ трехлетнего плана производственных работ	6 6	ОК 01-05, 09 ПК 4.1	
Тема 2.1. Организация нормирования на предприятии. Виды работ Классификация норм и нормативов на предприятии. Ознакомление.	6 6	ОК 01-05, 09 ПК 4.2	

Нормы и нормативы затрат труда. Ознакомление. Нормы и нормативы расхода материальных ресурсов. Ознакомление. Нормы и нормативы использования средств труда. Ознакомление. Выполнение технологических расчѐтов на основе изученных норм и нормативов			
Тема 3.1. Методы и приемы организации труда на предприятии Виды работ Движение предметов труда по операциям технологического процесса. Материальная, социальная и экономическая подготовка производства на предприятии. Бригадная организация труда и принципы построения бригад на сварочном участке.	6	ОК 01-05, 09 ПК 4.3	
Тема 3.2 Методы и приемы эксплуатации оборудования и средств механизации на предприятии. Виды работ Производственные мощности предприятия. Формирование перечня оборудования сварочного участка. Изучение технических характеристик оборудования. Определение коэффициента сменной загрузки сварочного оборудования. Определение коэффициента механизации сварочного производства	6	ОК 01-05, 09 ПК 4.3	
Тема 4.1 Организация технического обслуживания производства на предприятии Виды работ Сущность, состав и значение вспомогательных и обслуживающих подразделений предприятия. Организация инструментального хозяйства. Организация энергетического хозяйства. Организация транспортного хозяйства.	6	ОК 01-05, 09 ПК 4.4, 4.5	
Тема 4.2 Организация ремонта оборудования на предприятии. Виды работ Организация ремонтного хозяйства. Система планово- предупредительного ремонта оборудования на предприятии. Разработка графика планово – предупредительного ремонта оборудования на Сварочном участке	6	ОК 01-05, 09 ПК 4.4, 4.5	

Тема 4.3. Система охраны труда и экологической безопасности на предприятии. Виды работ Формирование перечня вредных и опасных производственных факторов на предприятии. Анализ мер, принятых на предприятии, для устранения воздействия вредных и опасных производственных факторов на человека и окружающую среду, защиты от опасностей технических систем и технологических процессов. Предложения по совершенствованию мер профилактики и безопасности условий труда на сварочном участке.	6	ОК 01-05, 09 ПК 4.4, 4.5	
Промежуточная аттестация в форме дифференцированного зачета	6		

Характеристика учебной и профессиональной деятельности студента во время /производственной практики *(дополнительная характеристика дается в произвольной форме)*

_____
_____
_____
_____
_____
_____

Дата «___» _____ 20___г.

Подпись руководителя практики
_____/ФИО, должность

Подпись ответственного лица организации (базы практики)

М.П. _____/ФИО, должность

Приложение 2

Форма дневника-отчёта, который обучающийся должен предоставить в конце практики руководителю практики:

МИНИСТЕРСТВО ОБРАЗОВАНИЯ И МОЛОДЕЖНОЙ ПОЛИТИКИ
СВЕРДЛОВСКОЙ ОБЛАСТИ
ГОСУДАРСТВЕННОЕ АВТОНОМНОЕ ПРОФЕССИОНАЛЬНОЕ
ОБРАЗОВАТЕЛЬНОЕ УЧРЕЖДЕНИЕ СВЕРДЛОВСКОЙ ОБЛАСТИ
«КАМЕНСК-УРАЛЬСКИЙ АГРОПРОМЫШЛЕННЫЙ ТЕХНИКУМ»

ДНЕВНИК

по производственной практике

ПМ.04 ОРГАНИЗАЦИЯ И ПЛАНИРОВАНИЕ СВАРОЧНОГО ПРОИЗВОДСТВА
22.02.06 Сварочное производство

студента **4** курса группы **СП _____**
форма обучения очная

(ФИО)

Период практики (72 часа) с _____ по _____

Место прохождения практики:

Руководители практики:

от организации (Ф.И.О. полностью, должность, подпись, печать):
от ГАПОУ СО КУАТ (Ф.И.О. полностью, должность, подпись, печать):
_____

1. Дневник по практике по профилю специальности

Дата	Затраченное время (часы)	Структурное подразделение	Краткое содержание выполняемых заданий, работ (характер, объем и др.)	Оценка руководителя практики от организации («5»,«4», «3», «2»)	Замечания и подписи руководителей	
					От организации	От техникума
	6					
	6					
	6					
	6					
	6					
	6					
	6					
	6					
	6					
	6					
	6					
	6					

Студент

_____

Руководитель практики от предприятия

_____

М.П.

2. Замечания руководителя практики от ГАПОУ СО «КУАТ»

Дата	Содержание замечания	Подпись, ФИО, должность проверяющего преподавателя

3. Заключение руководителя практики от техникума по прохождению студентом учебной практики

_____

_____

_____

_____

_____

_____

_____

_____

_____

_____

_____

МИНИСТЕРСТВО ОБРАЗОВАНИЯ И МОЛОДЕЖНОЙ ПОЛИТИКИ
СВЕРДЛОВСКОЙ ОБЛАСТИ
ГОСУДАРСТВЕННОЕ АВТОНОМНОЕ ПРОФЕССИОНАЛЬНОЕ ОБРАЗОВАТЕЛЬНОЕ
УЧРЕЖДЕНИЕ СВЕРДЛОВСКОЙ ОБЛАСТИ
«КАМЕНСК-УРАЛЬСКИЙ АГРОПРОМЫШЛЕННЫЙ ТЕХНИКУМ»

УТВЕРЖДЕН
Приказом директора
ГАПОУ СО «Каменск-Уральский
агропромышленный техникум»
С.И. Некрасова
Пр.№57-уч от 19.05.2025

КОМПЛЕКТ КОНТРОЛЬНО-ОЦЕНОЧНЫХ СРЕДСТВ ПРАКТИЧЕСКОГО ОБУЧЕНИЯ ПРОФЕССИОНАЛЬНОГО МОДУЛЯ ПМ.05 ВЫПОЛНЕНИЕ РАБОТ ПО ОДНОЙ ИЛИ НЕСКОЛЬКИМ ПРОФЕССИЯМ РАБОЧИХ, ДОЛЖНОСТЯМ СЛУЖАЩИХ

УП.05 Учебная практика
ПП.05 Производственная практика

Для подготовки специалистов среднего звена:
15.02.19 Сварочное производство

Форма обучения: очная
Срок обучения: 3 г.10 мес.
Уровень освоения: базовый

Каменск-Уральский
2025

Комплект контрольно-оценочных средств (далее - КОС) практического обучения профессионального модуля ПМ.05 разработан на основе Федерального государственного образовательного стандарта среднего профессионального образования по специальности среднего профессионального образования 15.02.19 Сварочное производство, утвержденного приказом Министерства образования и науки РФ от 30.11.2023 г. N 907 (зарегистрировано в Минюсте России 29.12.2023 N 76769).

Организация-разработчик:
Государственное автономное профессиональное образовательное учреждение Свердловской области «Каменск-Уральский агропромышленный техникум»

Разработчик:
Каверина Наталья Анатольевна, мастер производственного обучения, первая квалификационная категория

Рецензент:

М.М. Гайсина	Зав. отделением	ГАПОУ СО «КУАТ»
Фамилия, Имя, Отчество	должность	место работы

Рассмотрен на заседании ПЦК, протокол №1 от 19.05.2025
Руководитель ПЦК: Нигматуллина А.Р.

Рассмотрен на заседании педагогического совета, протокол №12 от 19.05.2025
Председатель: Некрасов С.И.

Согласован на заседании НМС, протокол №1 от 19.05.2025
Председатель: Э.В. Павлова

СОДЕРЖАНИЕ

1. ПАСПОРТ КОС ПРАКТИЧЕСКОГО ОБУЧЕНИЯ ПРОФЕССИОНАЛЬНОГО МОДУЛЯ 4
2. ОЦЕНКА УРОВНЯ ОСВОЕНИЯ ПРАКТИЧЕСКОГО ОБУЧЕНИЯ ПРОФЕССИОНАЛЬНОГО МОДУЛЯ 8
3. КОНТРОЛЬ И ОЦЕНКА РЕЗУЛЬТАТОВ ОСВОЕНИЯ ПРАКТИЧЕСКОГО ОБУЧЕНИЯ ПРОФЕССИОНАЛЬНОГО МОДУЛЯ 17

1. ПАСПОРТ КОС ПРАКТИЧЕСКОГО ОБУЧЕНИЯ ПРОФЕССИОНАЛЬНОГО МОДУЛЯ ПМ.05 ВЫПОЛНЕНИЕ РАБОТ ПО ОДНОЙ ИЛИ НЕСКОЛЬКИМ ПРОФЕССИЯМ РАБОЧИХ, ДОЛЖНОСТЯМ СЛУЖАЩИХ

1.1. Область применения программы

КОС предназначен для проверки результатов освоения практического обучения профессионального модуля ПМ.05 Выполнение работ по одной или нескольким профессиям рабочих, должностям служащих и входит в состав фонда оценочных средств программы подготовки специалистов среднего звена (далее - ППССЗ) по специальности 15.02.19 Сварочное производство, реализуемой в ГАПОУ СО «Каменск-Уральский агропромышленный техникум».

Комплект контрольно-оценочных средств разработан на основе рабочей программы ПМ.05 Выполнение работ по одной или нескольким профессиям рабочих, должностям служащих.

Структура комплекта контрольно-оценочных средств, порядок разработки, согласования и утверждения регламентированы документированной процедурой «Периодичность и порядок текущего контроля успеваемости и промежуточной аттестации обучающихся», утвержденной в техникуме.

1.2. Планируемые результаты освоения практического обучения профессионального модуля

Целью оценки по учебной и производственной практике является оценка освоения: 1) профессиональных и общих компетенций; 2) практического опыта и умений.

Наименование ОК, ПК	Знания и умения
ОК 01. Выбирать способы решения задач профессиональной деятельности применительно к различным контекстам ОК 02. Использовать современные средства поиска, анализа и интерпретации информации и информационные технологии для выполнения задач профессиональной деятельности ОК 03. Планировать и реализовывать собственное профессиональное и личностное развитие, предпринимательскую деятельность в профессиональной сфере, использовать знания по финансовой грамотности в различных жизненных ситуациях ОК 04. Эффективно взаимодействовать и работать в коллективе и команде ОК 05. Осуществлять устную и письменную коммуникацию на государственном языке Российской Федерации с учетом особенностей социального и культурного контекста ОК 09. Пользоваться профессиональной документацией на государственном и иностранном языках	**иметь практический опыт:** пользования слесарными инструментами, приспособлениями и оборудованием проведения технических измерений соответствующим инструментом и приборами; проверки оснащенности сварочного поста ручной дуговой сварки (наплавки, резки) плавящимся покрытым электродом; проверки работоспособности и исправности оборудования поста ручной дуговой сварки (наплавки, резки) плавящимся покрытым электродом; проверки наличия заземления сварочного поста ручной дуговой сварки (наплавки, резки) плавящимся покрытым электродом; подготовки и проверки сварочных материалов для ручной дуговой сварки (наплавки, резки) плавящимся покрытым электродом; настройки оборудования ручной дуговой сварки (наплавки, резки) плавящимся покрытым электродом для выполнения сварки; выполнения ручной дуговой сварки (наплавки, резки) плавящимся покрытым
ПК 5.1. Выполнять основные виды	

общеслесарных работ: разметку рубку, правку, гибку, резку, опиливание, шабрение, шабрение металла, сверление, зенкование и развертывание отверстий, клепку, пайку, лужение и склеивание, нарезание резьбы; подбирать материалы и выполнять смазку деталей и узлов. ПК 5.2. Изготовлять приспособления для сборки и ремонта. ПК 5.3. Выполнять ремонт приспособлений, режущего и измерительного инструмента. ПК 5.4. Выполнять ручную дуговую сварку различных деталей из углеродистых и конструкционных сталей во всех пространственных положениях сварного шва. ПК 5.5. Выполнять ручную дуговую сварку различных деталей из цветных металлов и сплавов во всех пространственных положениях сварного шва. ПК 5.6. Выполнять ручную дуговую наплавку покрытыми электродами различных деталей. ПК 5.7. Выполнять дуговую резку различных деталей. ПК 5.8. Выполнять частично механизированную сварку плавлением различных деталей из углеродистых и конструкционных сталей во всех пространственных положениях сварного шва. ПК 5.9 Выполнять частично механизированную наплавку различных деталей.	электродом различных деталей и конструкций; выполнения дуговой резки; проверки оснащенности сварочного поста частично механизированной сварки (наплавки) плавлением; проверки работоспособности и исправности оборудования поста частично механизированной сварки (наплавки) плавлением; проверки наличия заземления сварочного поста частично механизированной сварки (наплавки) плавлением; подготовки и проверки сварочных материалов для частично механизированной сварки (наплавки); настройки оборудования для частично механизированной сварки (наплавки) плавлением для выполнения сварки; выполнения частично механизированной сваркой (наплавкой) плавлением различных деталей и конструкций во всех пространственных положениях сварного шва; **уметь:** выполнять слесарные работы: разметка, рубка, резка, правка; выполнять метрологическую поверку средств измерений; выбирать и пользоваться инструментами и приспособлениями для слесарных работ; проверять работоспособность и исправность сварочного оборудования для ручной дуговой сварки (наплавки, резки) плавящимся покрытым электродом; настраивать сварочное оборудование для ручной дуговой сварки (наплавки, резки) плавящимся покрытым электродом; выполнять сварку различных деталей и конструкций во всех пространственных положениях сварного шва; владеть техникой дуговой резки металла; проверять работоспособность и исправность оборудования для частично механизированной сварки (наплавки) плавлением; настраивать сварочное оборудование для частично механизированной сварки (наплавки) плавлением;

	выполнять частично механизированную сварку (наплавку) плавлением простых деталей неответственных конструкций в нижнем, вертикальном и горизонтальном пространственном положении сварного шва **знать:** понятия, способы, методы выполнения слесарных работ: разметка, рубка, резка, правка; устройства и способы применения слесарными инструментами, приспособлениями основные типы, конструктивные элементы и размеры сварных соединений, выполняемых ручной дуговой сваркой (наплавкой, резкой) плавящимся покрытым электродом, и обозначение их на чертежах; основные группы и марки материалов, свариваемых ручной дуговой сваркой (наплавкой, резкой) плавящимся покрытым электродом; сварочные (наплавочные) материалы для ручной дуговой сварки (наплавки, резки) плавящимся покрытым электродом; технику и технологию ручной дуговой сварки (наплавки, резки) плавящимся покрытым электродом различных деталей и конструкций в пространственных положениях сварного шва; основы дуговой резки; причины возникновения дефектов сварных швов, способы их предупреждения и исправления при ручной дуговой сварке (наплавке, резке) плавящимся покрытым электродом; основные группы и марки материалов, свариваемых частично механизированной сваркой (наплавкой) плавлением; сварочные (наплавочные) материалы для частично механизированной сварки (наплавки) плавлением; устройство сварочного и вспомогательного оборудования для частично механизированной сварки (наплавки) плавлением, назначение и условия работы контрольно-измерительных приборов, правила их эксплуатации и область применения; технику и технологию частично механизированной сварки (наплавки) плавлением для сварки различных деталей

	и конструкций во всех пространственных положениях сварного шва; порядок проведения работ по предварительному, сопутствующему (межслойному) подогреву металла; причины возникновения и меры предупреждения внутренних напряжений и деформаций в свариваемых (наплавляемых) изделиях; причины возникновения дефектов сварных швов, способы их предупреждения и исправления.

2. ОЦЕНКА УРОВНЯ ОСВОЕНИЯ ПРАКТИЧЕСКОГО ОБУЧЕНИЯ ПРОФЕССИОНАЛЬНОГО МОДУЛЯ

2.1 Материалы для промежуточной аттестации

2.2.1 УП.05 Учебная практика

Промежуточная аттестация проводится в форме дифференцированного зачета

Типовые вопросы и задания:

1. Техника выполнения приемов рубки листового и полосового металла.

Инструкция для студентов: 1. Получить необходимые инструменты. 2.Получить заготовки из полосового железа. 3.Установить дефекты и выправить их. 4.Разметить на них контуры деталей. 5.Применяя приемы рубки и резки снять излишки материала, оставляя припуск на обработку 0,5- 1мм. Оборудование и оснащение:

2. Техника выполнения приёмов гибки стального сортового проката, листовой стали и труб.

Инструкция для студентов: 1. Получить необходимые инструменты. 2.Получить заготовки из полосового и листового железа. 3. Подсчитать какую длину должна иметь заготовка для угольника. 4.Разметить длину и место изгиба. 5.Согнуть заготовку.

3. Техника выполнения приёмов разрезания листового металла и труб

Инструкция для студентов: 1. Получить необходимые инструменты. 2.Получить заготовки. 3.По чертежу разметить контуры разрезания. 4.Произвести разрезания листового металла и труб.

4. Техника выполнения приёмов опиливания прямолинейных плоских поверхностей

Инструкция для студентов: 1. Получить необходимые инструменты. 2.Получить заготовки. 3.Произвести опиливание прямолинейных поверхностей. 4.Установить дефекты и выправить их.

5. Техника выполнения приёмов опиливания криволинейных плоских поверхностей

Инструкция для студентов: 1..Получить слесарно-монтажные инструменты. 2.Получить заготовки. 3.Произвести опиливание криволинейных поверхностей. 4.Установить дефекты и выправить их.

6. Техника выполнения приёмов плоскостной разметки

Инструкция для студентов: 1. Получить необходимые инструменты. 2.Получить заготовки. 3.Произвести разметку плоских поверхностей согласно чертежа.

7. Техника выполнения приёмов притирки

Инструкция для студентов: 1. Получить необходимые инструменты. 2.Получить заготовки пробкового крана. 3.Произвести притирку конуса пробкового крана. 4.Установить дефекты и выправить их.

Промежуточная аттестация проводится в форме дифференцированного зачета в 4 семестре.

Типовые вопросы и задания:

1. Подберите тип и марку электрода для сварки стали 10Г2СД. Обоснуйте свой выбор.
2. В процессе сварки произошёл непровар корня шва. Предложите перечень мер, позволяющих избежать возникновение данного дефекта.
3. Необходимо произвести сварку стальных (СТ3) пластин длинной 1300 мм и толщиной 3 мм встык. Сделайте подбор материалов, инструментов и приспособлений. Изобразите схематически последовательность наложения сварочного шва.
4. Подберите основные параметры режима сварки для металла толщиной 8 мм. Сварка в нижнем положении.

5. Необходимо произвести сварку стыкового соединения пластин, изготовленных из стали марки СТ.3 толщиной 3 мм. в потолочном положении. Подберите материалы, оборудование и режим сварки. Составьте последовательность технологических операций.

6. Необходимо произвести сварку стыкового соединения пластин изготовленных из стали марки Ст.2 толщиной 4 мм. Подберите материалы, оборудование и режим сварки. Составьте последовательность технологических операций.

7. Необходимо произвести сварку бойлера (2 кольцевых и 1 продольный швы) в горизонтальном положении Э=1020мм, а=650мм, толщина свариваемого металла 6мм, материал сталь 10. Подберите материалы, оборудование и режим сварки. Определите длину, количество и месторасположение прихваток. Составьте последовательность технологических операций.

Критерии оценивания дифференцированного зачета:

1. Соответствие чертежу.
2. Качество сварочного шва
3. Отсутствие кратеров, раковин.

Дифференцированный зачет по учебной практике выставляется на основании результатов выполнения комплексной практической работы и данных аттестационного листа (характеристики профессиональной деятельности обучающегося на практике) с указанием видов работ, выполненных обучающимся во время практики, их объема, качества выполнения в соответствии с технологией и требованиями организации, в которой проходила практика (Приложение 1).

Типовые вопросы и задания:

1. Выполните частично механизированную сварку угловых соединений пластин из низкоуглеродистой стали. Способы выполнения частично механизированной сваркой угловых соединений (перечислить).
2. Выполните частично механизированную сварку тавровых соединений пластин из низкоуглеродистой стали в нижнем положении. Способы выполнения частично механизированной сваркой тавровых соединений пластин из низкоуглеродистой стали в нижнем положении (перечислить).
3. Сварка углового соединения медных пластин. Способы сварки угловых соединений из медных пластин (перечислить).
4. Сварка тонких листов меди встык без зазора. Способы выполнения частично механизированной сварки тонких листов меди встык без зазора (перечислить).
5. Наплавка сорванных резьб в отверстиях. Описать технологию наплавки.
6. Многослойная наплавка латуни на сталь. Описать технологию наплавки.

Критерии оценивания дифференцированного зачета:

1. Соответствие чертежу.
2. Качество сварочного шва
3. Отсутствие кратеров, раковин.

Дифференцированный зачет по учебной практике выставляется на основании результатов выполнения комплексной практической работы и данных аттестационного листа (характеристики профессиональной деятельности обучающегося на практике) с указанием видов работ, выполненных обучающимся во время практики, их объема, качества выполнения в соответствии с технологией и требованиями организации, в которой проходила практика (Приложение 1).

2.2.2 Производственная практика

Промежуточная аттестация проводится в форме дифференцированного зачета в 6 семестре.

Типовые вопросы и задания:

Выполните частично механизированную сварку вертикального поворотного стыка труб диаметром 32 мм, толщиной стенки 2 мм, длиной 200 мм из стали Ст2:

1. Подготовьте и проверьте оборудование, инструменты, материалы.
2. Выполните подготовку трубы под сварку.
3. Соберите трубы в центровальном приспособлении.
4. Выберите режим сварки
5. Выполните прихватки.
6. Разметьте периметр трубы.
7. Выберите способ сварки.
8. Сварите трубы, произведите контроль качества стыка труб.
9. Соблюдайте требования охраны труда при выполнении задания.

Выполните частично механизированную сварку стыкового соединения пластин размером 4х200х300мм из стали Ст3сп4.

1.Подготовьте и проверьте оборудование, инструменты, материалы.

2. Выполните подготовку кромок под сварку, соберите пластины встык на прихватках.

3. Выберите способ сварки, марку сварочной проволоки, ее диаметр.

4. Сварите соединение.

5. Выполните контроль качества сварного соединения.

6.Соблюдайте требования охраны труда пи выполнении задания.

Выполните частично механизированную сварку углового соединения пластин размером 4х200х300мм из стали Ст3сп4.

1.Подготовьте и проверьте оборудование, инструменты, материалы.

2. Выполните подготовку кромок под сварку, соберите пластины встык на прихватках.

3. Выберите способ сварки, марку сварочной проволоки, ее диаметр.

4. Сварите соединение.

5. Выполните контроль качества сварного соединения.

6.Соблюдайте требования охраны труда пи выполнении задания.

Выполните частично механизированную наплавку валика на пластину размером 4х200х300мм из стали Ст3сп4 в нижнем положении.

1. Подготовьте и проверьте оборудование, инструменты, материалы.
2. Подготовьте пластину.
3. Выберите способ наплавки, марку сварочной проволоки, ее диаметр.
4. Наплавьте валик на пластину.
5. Выполните контроль качества наплавленного валика.
6. Соблюдайте требования охраны труда при выполнении задания.

Дифференцированный зачет по производственной практике выставляется на основании данных аттестационного листа с указанием видов работ, выполненных обучающимся во время практики, их объема, качества выполнения в соответствии с технологией и требованиями организации, в которой проходила практика.

Порядок заполнения и ведения дневника-отчета:

1. Дневник-отчет (Приложение 3) заполняется студентом и регулярно ведется в течение всей практики. Получив дневник-отчет, студент заполняет по всем пунктам обложку и разделы: общие сведения и даты прохождения практики;

В календарно-тематическом плане ставится печать и подпись руководителя практики.

2. Записи в третьем разделе делаются ежедневно во время прохождения недельной практики.

3. По окончании практики руководитель практики от предприятия пишет в дневнике-отчете характеристику на студента и ставит оценку, печать и подпись.

4. Студент, не выполнивший программу практики, получивший отрицательный отзыв о работе или неудовлетворительную оценку при защите отчета, направляется повторно на практику. Неудовлетворительная оценка (не зачет) приравнивается к академической задолженности.

Дополнительно к отчету могут быть приложены:

Расположение материалов в отчете	**Примечание**
Благодарственное письмо в адрес ОУ и/или лично практиканта	Выдается на предприятии/организации. Прикладывается к отчету при его наличии.
Анкета удовлетворенности руководителя от предприятия качеством подготовки студентов – практикантов.	Бланк анкеты выдается заведующим по УПР/руководителем учебной практикой (иным должностным лицом, ответственным за проведение практики в ОУ). Анкета заполняется лично представителем предприятия / организации, подписывается и заверяется печатью.

Использование электронного варианта методических рекомендаций сэкономит время и облегчит техническую сторону подготовки отчета по практике, т.к. содержит образцы и шаблоны различных разделов отчета.

Содержание дневника-отчёта по практике формируется в скоросшивателе.

Оценка по учебной и производственной практике производится на основании данных аттестационного листа (характеристики профессиональной деятельности обучающегося/студента на практике) с указанием видов работ, выполненных обучающимся во время практики, их объема, качества выполнения в соответствии с технологией и (или) требованиями организации, в которой проходила практика.

3. КОНТРОЛЬ И ОЦЕНКА РЕЗУЛЬТАТОВ ОСВОЕНИЯ ПРАКТИЧЕСКОГО ОБУЧЕНИЯ ПРОФЕССИОНАЛЬНОГО МОДУЛЯ

Результаты (освоенные профессиональные компетенции)	**Основные показатели оценки результата**	**Формы и методы контроля и оценки**
ПК 5.1. Выполнять основные виды общеслесарных работ: разметку рубку, правку, гибку, резку, опиливание, шабрение, шабрение металла, сверление, зенкование и развертывание отверстий, клепку, пайку, лужение и склеивание, нарезание резьбы; подбирать материалы и выполнять смазку деталей и узлов. ПК 5.2. Изготовлять приспособления для сборки и ремонта. ПК 5.3. Выполнять ремонт приспособлений, режущего и измерительного инструмента.	Умеет пользоваться слесарным инструментом; Умеет изготовлять простейшие детали, приспособления; Умеет пользоваться измерительным инструментом.	Наблюдение за практической работой соответствии с технологией выполнения задания Оценка и рекомендации
ПК 5.4. Выполнять ручную дуговую сварку различных деталей из углеродистых и конструкционных сталей во всех пространственных положениях сварного шва.	Определяет основные типы, конструктивные элементы и размеры сварных соединений, выполняемых ручной дуговой сваркой плавящимся покрытым электродом, и обозначение их на чертежах. Перечисляет основные группы и марки материалов, свариваемых ручной дуговой сваркой плавящимся покрытым электродом. Называет сварочные материалы для ручной дуговой сварки плавящимся покрытым электродом. Объясняет технику и технологию ручной дуговой сварки плавящимся покрытым электродом различных деталей и конструкций в пространственных положениях сварного шва. Проводит проверку оснащенности сварочного поста ручной дуговой сварки плавящимся покрытым электродом. Проводит проверку	Наблюдение за выполнением сварочных работ. Наблюдение за соблюдением требований ТБ в процессе выполнения сварочных работ. Экспертная оценка выполнения работ.

	работоспособности и исправности оборудования поста ручной дуговой сварки плавящимся покрытым электродом. Проводит проверку наличия заземления сварочного поста ручной дуговой сварки плавящимся покрытым электродом. Проводит проверку сварочных материалов для ручной дуговой сварки плавящимся покрытым электродом. Проводит настройку оборудования ручной дуговой сварки плавящимся покрытым электродом для выполнения сварки. Выполняет сварку различных деталей и конструкций во всех пространственных положениях сварного шва.	
ПК 5.5. Выполнять ручную дуговую сварку различных деталей из цветных металлов и сплавов во всех пространственных положениях сварного шва.	Определяет основные типы, конструктивные элементы и размеры сварных соединений из цветных металлов и сплавов, и обозначение их на чертежах. Называет сварочные материалы для ручной дуговой сварки цветных металлов и сплавов. Объясняет технику и технологию ручной дуговой сварки плавящимся покрытым электродом различных деталей из цветных металлов и сплавов. Проводит проверку оснащенности сварочного поста ручной дуговой сварки плавящимся покрытым электродом. Проводит проверку работоспособности и исправности оборудования поста ручной дуговой сварки плавящимся покрытым электродом. Проводит проверку наличия заземления сварочного поста ручной дуговой сварки плавящимся покрытым электродом. Проводит проверку сварочных материалов для ручной дуговой сварки плавящимся покрытым электродом. Проводит настройку оборудования ручной дуговой сварки плавящимся покрытым электродом для выполнения сварки. Выполняет сварку различных деталей из цветных металлов и сплавов во всех пространственных положениях сварного шва	Наблюдение за соблюдением технологического процесса выполнения выполнении сварочных работ. Наблюдение за соблюдением требований ТБ в процессе выполнения сборочно-сварочных работ. Экспертная оценка выполнения работ.
ПК 5.6. Выполнять ручную дуговую наплавку покрытыми электродами различных деталей.	Называет сварочные материалы для дуговой наплавки. Объясняет технику и технологию ручной дуговой наплавки. Проводит проверку оснащенности сварочного поста дуговой наплавки. Проводит проверку работоспособности и исправности оборудования поста дуговой наплавки. Проводит проверку наличия заземления сварочного поста. Проводит проверку сварочных материалов для	Наблюдение за соблюдением требований ТБ в процессе выполнения подготовительных работ. Экспертная оценка выполнения работ.

	дуговой наплавки покрытым электродом. Проводит настройку оборудования дуговой наплавки покрытым электродом. Владеет техникой дуговой наплавки металла.	
ПК 5.7. Выполнять дуговую резку различных деталей.	Называет сварочные материалы для дуговой резки металлов. Объясняет технику и технологию дуговой резки. Проводит проверку оснащенности сварочного поста дуговой резки. Проводит проверку работоспособности и исправности оборудования поста дуговой резки. Проводит проверку наличия заземления сварочного поста. Проводит проверку сварочных материалов для дуговой резки покрытым электродом. Проводит настройку оборудования дуговой резки покрытым электродом.	Наблюдение за соблюдением требований НТД в процессе выполнения подготовительных работ. Экспертная оценка выполнения работ.
ПК 5.8. Выполнять частично механизированную сварку плавлением различных деталей из углеродистых и конструкционных сталей во всех пространственных положениях сварного шва.	Организует рабочее места в соответствии с нормативными документами. Выполняет подбор инструментов и оборудования в соответствии с инструкционной картой. Выполняет подбор режимов сварки в соответствии с технологической картой. Выполняет подбор сварочных материалов в соответствии с инструкционной картой. Выполняет сварку металла в соответствии с технологической картой.	Наблюдение за выполнением сварочных работ. Наблюдение за соблюдением требований ТБ в процессе выполнения сварочных работ. Экспертная оценка выполнения работ.
ПК 5.9 Выполнять частично механизированную наплавку различных деталей.	Организует рабочее место в соответствии с нормативными документами. Выполняет подбор инструментов и оборудования в соответствии с инструкционной картой. Выполняет подбор режимов сварки в соответствии с технологической картой. Выполняет подбор сварочных материалов в соответствии с инструкционной картой. Выполняет сварку деталей из цветных металлов и сплавов в соответствии с технологической картой.	Наблюдение за соблюдением технологического процесса выполнения выполнении сварочных работ. Наблюдение за соблюдением требований ТБ в процессе выполнения сборочно-сварочных работ. Экспертная оценка выполнения работ.

Оценка знаний, умений и навыков по результатам текущего и итогового контроля производится в соответствии с универсальной шкалой (таблица).

Процент результативности (правильных ответов)	**Качественная оценка индивидуальных образовательных достижений**	
	балл (отметка)	**вербальный аналог**
90 ÷ 100	5	отлично
80 ÷ 89	4	хорошо
70 ÷ 79	3	удовлетворительно
менее 70	2	не удовлетворительно

Приложение 1

Аттестационный лист

по учебной практике

ПМ.05 ВЫПОЛНЕНИЕ РАБОТ ПО ОДНОЙ ИЛИ НЕСКОЛЬКИМ ПРОФЕССИЯМ РАБОЧИХ, ДОЛЖНОСТЯМ СЛУЖАЩИХ

УП.05 Учебная практика

1. ФИО обучающегося_____,
№ группы_____, специальность 15.02.19 Сварочное производство.

2. Место проведения практики (организация), наименование, юридический адрес _____

3. Время проведения практики _____

4. Виды и объем работ, выполненные обучающимся во время практики:

Вид работ	**Количество часов**	**Качество выполнения**
Организация рабочего места и правила безопасности труда при ручной дуговой сварке, наплавке, резке плавящимся покрытым электродом (РД).	6	
Комплектация сварочного поста РД. Настройка оборудования для РД. Зажигание сварочной дуги различными способами.	6	
Подбор режимов РД углеродистых и конструкционных сталей, цветных металлов и их сплавов.	6	
Подготовка под сварку деталей из углеродистых и конструкционных сталей, цветных металлов и их сплавов	6	
Сборка деталей из углеродистых и конструкционных сталей, цветных металлов и их сплавов с применением приспособлений и их прихватках.	6	
Выполнение РД угловых швов пластин из углеродистой и конструкционной стали в различных положениях сварного шва.	6	
Выполнение РД пластин из углеродистой и конструкционной стали в различных положениях сварного шва.	6	
Выполнение РД кольцевых швов труб из углеродистых и конструкционных сталей в различных положениях сварного шва.	6	
Выполнение РД угловых швов пластин из цветных металлов и сплавов в различных положениях сварного шва.	6	
Выполнение РД стыковых швов пластин из цветных металлов и сплавов в различных положениях сварного шва.	6	
Организация рабочего места, проверка работоспособности и исправности оборудования для частично механизированной сварки (наплавки) плавлением.	6	
Настройка сварочного оборудования для частично механизированной сварки (наплавки) плавлением.	6	
Выполнение частично механизированной сварки (наплавки) плавлением простых деталей из углеродистых	6	

сталей в НПШ		
Выполнение частично механизированной сварки (наплавки) плавлением простых деталей из углеродистых сталей в ГПШ	6	
Выполнение частично механизированной сварки (наплавки) плавлением простых деталей из углеродистых сталей в ВПШ	6	
Выполнение частично механизированной сварки (наплавки) плавлением простых деталей из легированных сталей в НПШ	6	
Выполнение частично механизированной сварки (наплавки) плавлением простых деталей из легированных сталей в ГПШ	6	
Выполнение частично механизированной сварки (наплавки) плавлением простых деталей	6	
Выполнение частично механизированной сварки (наплавки) плавлением простых деталей	6	
Выполнение комплексной работы. Дифференцированный зачет.	6	

5. Качество выполнения работ в соответствии с технологией и (или) требованиями организации, в которой проходила практика

_____
_____
_____

Дата

М.П.

Подписи руководителя практики и ответственного лица организации

Приложение 2

Аттестационный лист
по производственной практике
ПМ.05 ВЫПОЛНЕНИЕ РАБОТ ПО ОДНОЙ ИЛИ НЕСКОЛЬКИМ ПРОФЕССИЯМ РАБОЧИХ, ДОЛЖНОСТЯМ СЛУЖАЩИХ

1. ФИО обучающегося_____,
№ группы_____, специальность 15.02.19 Сварочное производство.
2. Место проведения практики (организация), наименование, юридический адрес _____
3. Время проведения практики _____
4. Виды и объем работ, выполненные обучающимся во время практики:

Вид работ	**Количество часов**	**Проверяемые результаты (ПК,ОК)**	**Качество выполнения**
Организация рабочего места и правила безопасности при ручной дуговой сварке (наплавке, резке) плавящимся покрытым электродом.	6	ОК01-05, 09 ПК.5.4-ПК.5.7	
Чтение чертежей, схем, маршрутных и технологических карт. Выполнение подготовки деталей из углеродистых и конструкционных сталей, цветных металлов и их сплавов под сварку.	6	ОК01-05, 09 ПК.5.4-ПК.5.7	
Выполнение сборки деталей из углеродистых и конструкционных сталей, цветных металлов и их сплавов под сварку на прихватках и с применением сборочных приспособлений.	6	ОК01-05, 09 ПК.5.4-ПК.5.7	
Сварка стыкового соединения пластин толщиной 2-20 мм в нижнем положении сварного шва	6	ОК01-05, 09 ПК.5.4-ПК.5.7	
Сварка стыкового соединения пластин толщиной 2-20 мм в вертикальном положении сварного шва	6	ОК01-05, 09 ПК.5.4-ПК.5.7	
Сварка стыкового соединения пластин толщиной 2-20 мм в горизонтальном положении сварного шва	6	ОК01-05, 09 ПК.5.4-ПК.5.7	
Сварка таврового соединения пластин толщиной 2-20 мм в нижнем положении сварного	6	ОК01-05, 09 ПК.5.4-ПК.5.7	

шва. Сварка таврового соединения пластин толщиной 2-20 мм в вертикальном положении сварного шва			
Сварка углового соединения пластин толщиной 2-20 мм в нижнем положении сварного шва. Сварка углового соединения пластин толщиной 2-20 мм в горизонтальном положении сварного шва	6	ОК01-05, 09 ПК.5.4-ПК.5.7	
Выполнение дуговой резки листового металла. Выполнение дуговой резки металла различного профиля. Выполнение дуговой резки металла различного сечения большой толщины.	6	ОК01-05, 09 ПК.5.4-ПК.5.7	
Выполнение ручной дуговой наплавки на цилиндрическую поверхность деталей в различных пространственных положениях сварного шва.	6	ОК01-05, 09 ПК.5.4-ПК.5.7	
Подбор режимов частично механизированной сварки (наплавки) плавлением углеродистых и конструкционных сталей.	6	ОК01-05, 09 ПК.5.4-ПК.5.7	
Сборка деталей из углеродистых и конструкционных сталей с применением приспособлений и на прихватках.	6	ОК01-05, 09 ПК.5.4-ПК.5.7	
Выполнение частично механизированной сварки угловых и стыковых швов пластин из углеродистой и конструкционной стали в различных положениях сварного шва.	6	ОК01-05, 09 ПК.5.4-ПК.5.7	
Выполнение частично механизированной сварки угловых и стыковых швов пластин из углеродистой и конструкционной стали в различных положениях сварного шва.	6	ОК01-05, 09 ПК.5.4-ПК.5.7	
Выполнение частично механизированной сварки кольцевых швов труб из углеродистых и конструкционных сталей в	6	ОК01-05, 09 ПК.5.4-ПК.5.7	

различных положениях сварного шва.			
Выполнение частично механизированной сварки кольцевых швов труб из углеродистых и конструкционных сталей в различных положениях сварного шва.	6	ОК01-05, 09 ПК.5.4-ПК.5.7	
Выполнение частично механизированной сварки кольцевых швов труб из углеродистых и конструкционных сталей в различных положениях сварного шва.	6	ОК01-05, 09 ПК.5.4-ПК.5.7	
Выполнение частично механизированной наплавки валиков на плоскую и цилиндрическую поверхность деталей в различных пространственных положениях сварного шва	6	ОК01-05, 09 ПК.5.4-ПК.5.7	
Выполнение частично механизированной наплавки валиков на плоскую и цилиндрическую поверхность деталей в различных пространственных положениях сварного шва	6	ОК01-05, 09 ПК.5.4-ПК.5.7	
Выполнение комплексной работы. Дифференцированный зачет.	6	ОК01-05, 09 ПК.5.4-ПК.5.7	

Характеристика учебной и профессиональной деятельности студента во время /производственной практики *(дополнительная характеристика дается в произвольной форме)*

_____
_____
_____
_____
_____
_____

Дата «___» _____ 20___г.

Подпись руководителя практики
_____/ФИО, должность

Подпись ответственного лица организации (базы практики)

М.П. _____/ФИО, должность

Приложение 3

Форма дневника-отчёта, который обучающийся должен предоставить в конце практики руководителю практики:

МИНИСТЕРСТВО ОБРАЗОВАНИЯ И МОЛОДЕЖНОЙ ПОЛИТИКИ
СВЕРДЛОВСКОЙ ОБЛАСТИ
ГОСУДАРСТВЕННОЕ АВТОНОМНОЕ ПРОФЕССИОНАЛЬНОЕ
ОБРАЗОВАТЕЛЬНОЕ УЧРЕЖДЕНИЕ СВЕРДЛОВСКОЙ ОБЛАСТИ
«КАМЕНСК-УРАЛЬСКИЙ АГРОПРОМЫШЛЕННЫЙ ТЕХНИКУМ»

ДНЕВНИК

по производственной практике

ПМ.05 ВЫПОЛНЕНИЕ РАБОТ ПО ОДНОЙ ИЛИ НЕСКОЛЬКИМ ПРОФЕССИЯМ РАБОЧИХ, ДОЛЖНОСТЯМ СЛУЖАЩИХ
15.02.19 Сварочное производство

студента **4** курса группы **СП _____**
форма обучения очная

(ФИО)

Период практики (120ч) с _____ по _____

Место прохождения практики:

Руководители практики:

от организации (Ф.И.О. полностью, должность, подпись, печать):
от ГАПОУ СО КУАТ (Ф.И.О. полностью, должность, подпись, печать):
_____

1. Дневник по практике по профилю специальности

Дата	Затраченное время (часы)	Структурное подразделение	Краткое содержание выполняемых заданий, работ (характер, объем и др.)	Оценка руководителя практики от организации («5»,«4», «3», «2»)	Замечания и подписи руководителей	
					От организации	От техникума
	6					
	6					
	6					
	6					
	6					
	6					
	6					
	6					
	6					
	6					
	6					
	6					

Студент

_____

Руководитель практики от предприятия

_____

М.П.

2. Замечания руководителя практики от ГАПОУ СО «КУАТ»

Дата	Содержание замечания	Подпись, ФИО, должность проверяющего преподавателя

3. Заключение руководителя практики от техникума по прохождению студентом учебной практики

_____

_____

_____

_____

_____

_____

_____

_____

_____

_____

_____